OIOLI



LISTINO PREZZI 2023

BAGNO | CUCINA

LA STORIA

Questa storia comincia 60 anni fa sulle rive del lago d'Orta, patria piemontese della rubinetteria di qualità, quando il giovane Eusebio Oioli comincia a produrre e a commercializzare i suoi prodotti.
Sono rubinetti semplici, dal design essenziale, costruiti però con grande cura. Questa storia dunque comincia come tutte le storie di quegli anni con grandi sacrifici, tanto lavoro e una grande tenacia.
Ma questa storia non è finita, anzi, giunta oggi alla terza generazione, la Oioli è un'azienda in piena espansione, con un catalogo di oltre 35 serie complete, frutto di un grandissimo lavoro di ricerca nel design e nella funzionalità. Grazie anche ad una efficientissima rete commerciale sta crescendo su tutti i mercati nazionali ed esteri proponendo con sapienza e professionalità un ottimo prodotto "Made in Italy".
Qualità ed ingegno italiano vengono apprezzati e riconosciuti in tutto il mondo e ci fanno continuare con orgoglio il lavoro che aveva cominciato tanti anni fa il fondatore.





E. Cioli
1960

1968



RUBINETTERIE
Cioli
1980





RUBINETTERIE
2000





ITALY
2014

2018



GARANZIA

Ogni prodotto Oioli utilizza materie prime e componenti di alta qualità garantendo che tutti i componenti del processo produttivo vengono analizzati e ispezionati, con sistemi di controllo certificati e verificati da personale altamente qualificato ed esperto.
Dalla selezione dei materiali fino al prodotto finito, Oioli assicura che tutti i prodotti sono accuratamente testati prima della spedizione.
Oioli garantisce tutti i difetti indicati qui di seguito, per un periodo di 2 anni dalla data di acquisto.

- Difetti di fusione.
- Difetti sulle cartucce e sui dischi ceramici all'interno.
- Difetti di cromatura.

Per la modalità, la decadenza e le esclusioni di garanzia controllare il libretto informativo all'interno di ogni scatola.

CONSIGLI UTILI PER LA PULIZIA

Per la pulizia di tutti i nostri prodotti utilizzare esclusivamente acqua e sapone neutro ed asciugare con un panno morbido. Questo assicurerà la brillantezza e resistenza nel tempo. Evitare assolutamente l'uso di prodotti contenenti sostanze abrasive o acidi o solventi poiché possono provocare gravi danni. Temperatura massima di esercizio 80° C (176° F). Decliniamo qualsiasi responsabilità derivata dalla inadempienza a dette istruzioni.

MANUTENZIONE DELL'AERATORE

È consigliata una manutenzione periodica per eliminare le eventuali impurità dell'acqua che potrebbero accumularsi nel filtro dell'aeratore. Svitare l'aeratore ruotando in senso antiorario ed estrarre filtro e guarnizione di tenuta. Eliminare tutte le impurità sul filtro. Assemblare e rimontare l'aeratore controllando che sia posizionato correttamente.



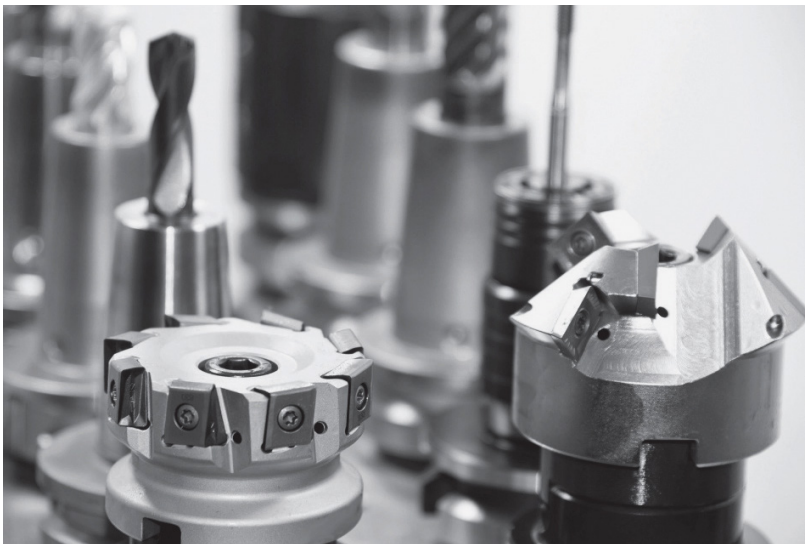

IL MARCHIO

OIOLI

- 100% qualità garantita
- Proporre un prodotto innovativo, progettato e funzionale.
- Lavorazioni all'avanguardia
- Prodotti assemblati, lucidati e confezionati a mano
- Idee originali e design innovativo
- Importanti investimenti nelle certificazioni
- Rubinetti personalizzati

LE NOSTRE FIERE

2022



Salone
del Mobile.
Milano

2023



ISH
Frankfurt

FINITURE DISPONIBILI

VERNICIATURA

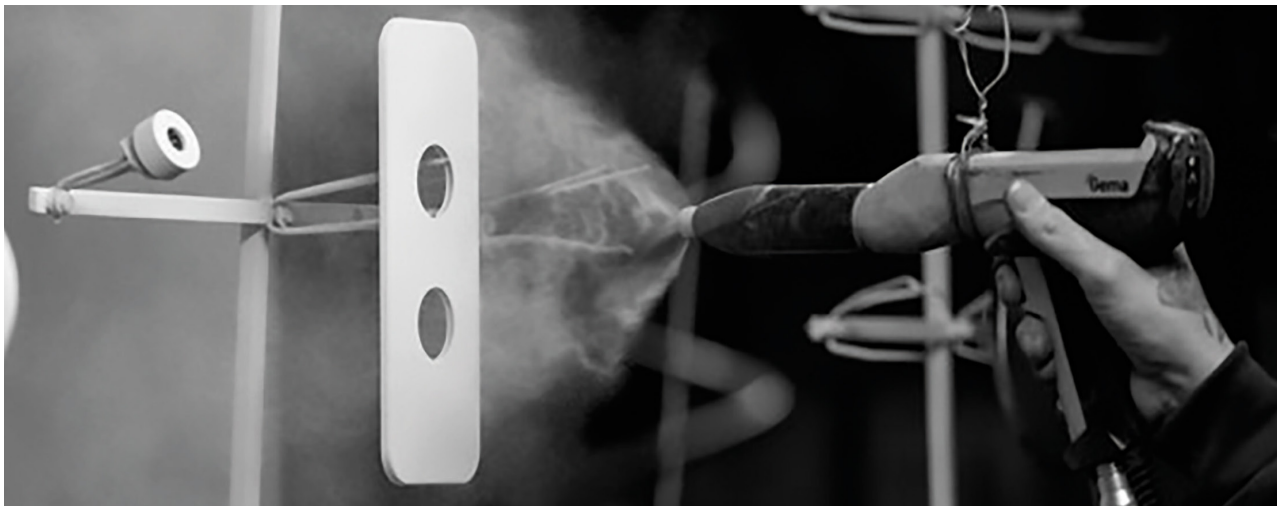

Utilizziamo esclusivamente vernici acriliche ad acqua e a basso impatto ambientale.
Il prodotto da verniciare viene trattato attraverso un procedimento di sabbiatura, seguito dall'applicazione di un primer epossidico e di un doppio strato di verniciatura. Nella fase finale lo strato di verniciatura viene coperto con un protettivo trasparente opaco o lucido ed essicato all'interno di un forno.

C08
NERO OPACO

C20
BIANCO OPACO

C15
FRAGRANITE NERO

C27
BLU

C30
TURCHESE

C34
ROSSO

C36
AZZURRO

C38
GRAFITE

C39
ROSA PASTELLO

C65
ACQUAMARINA

C66
ROSÉ

C77
CIPRIA

C78
CAPPUCCINO

C90
STONE BROWN

C93
BLU NOTTE OPACO

C99
ARANCIONE

PVD



I rivestimenti decorativi tramite PVD (Physical Vapor Deposition) sono il frutto di depositi di nanoparticelle in assenza di vuoto e ad alte temperature che generano una superficie pura, senza rilascio di sostanza e biocompatibile, che garantisce una stabilità nel tempo del colore e che aumenta la durezza superficiale che diventa “anti graffio”.
I trattamenti pvd sono quindi compatibili anche nel campo alimentare e medicale.
Il processo di produzione è non inquinante.
La qualità superficiale aumenta rispetto a quella ottenuta da processi galvanici non solo per quanto riguarda la resistenza all’usura (il cosiddetto “anti graffio”), ma anche per l’aumentata resistenza all’ossidazione e alla corrosione, resistendo anche ai raggi UV.
Il trattamento ha anche il vantaggio di lasciare invariato e dunque visibile la finitura superficiale del prodotto che va a rivestire e si potranno così avere prodotti lucidi, satinati, sabbiati, spazzolati e decorati, unendo questo effetto di base a quello del colore ad alta resistenza del PVD.
I colori disponibili sono oro, ramato, grafite, ottone spazzolato, canna di fucile ma su richiesta dedicheremo il nostro tempo per sperimentare e replicare qualunque colore ci verrà sottoposto per rendere la personalizzazione davvero unica ed originale.

P02
PVD ORO LUCIDO

P32
PVS ORO ROSA LUCIDO

P41
PVD CROMO NERO LUCIDO

P88
PVD CHAMPAGNE SPAZZOLATO

P05
PVD RAME SPAZZOLATO

P51
PVS GUN METAL SPAZZOLATO

FINITURE DISPONIBILI

PROCESSO GALVANICO





Cromature, bronzature e dorature sono, tra le diverse proposte, trattamenti galvanici: né colorazione né verniciatura, ma un processo chimico più nobile e duraturo in cui il pezzo da trattare viene ricoperto dal metallo di finitura per rinnovarne l'estetica e aumentarne la durata nel tempo.
Il ciclo di lavorazione viene eseguito interamente a mano da operai specializzati, senza alcuna automazione e senza l'ausilio di alcun macchinario.
Finiture di pregio realizzate con gli stessi trattamenti galvanici impiegati dall'alta gioielleria. Per questo necessitano di particolari attenzioni già durante il montaggio ed una costante pulizia quotidiana.
Per la manutenzione è necessario evitare depositi d'acqua e di conseguenza calcare mantenendo con frequenza asciutte le superfici con un panno morbido. Per la pulizia solo acqua e sapone a ph neutro.

C01
BRONZO LUCIDO

C02
ORO

C03
SATINATO

C04
NICKEL SPAZZOLATO LUCIDO

C05
RAME SPAZZOLATO LUCIDO

C18
BRONZO OPACO

C25
TUSCANY

C32
ORO ROSA

C40
CROMO SPAZZOLATO

C41
CROMO NERO LUCIDO

C47
ORO SPAZZOLATO LUCIDO

C50
NICKEL LUCIDO

C54
NICKEL SPAZZOLATO NON PROTETTO

C60
OTTONE OPACO NATURALE

C63
NERO OPACO GALVANICO

C88
OTTONE SPAZZOLATO OPACO

C95
OTTONE INVECCHIATO

C97
FERRO INVECCHIATO

LETTURA LISTINO

A ARTICOLO COMPLETO

MI LT 001 RO C00

A1 A2 A3 A4 A5

A1 SERIE
A2 CATEGORIA PRODOTTO
A3 SPECIFICA PRODOTTO
A4 MARCHIO AZIENDA
A5 FINITURA

B RICAMBI E COMPONENTI

C SOLO PARTE ESTERNA

(da abbinare alle parti incasso)

MI EL 002 RO C00

C1 C2 C3 C4 C5

C1 SERIE
C2 CATEGORIA PRODOTTO
(esempio: **EL** - PARTI ESTERNE LAVABO)
C3 SPECIFICA PRODOTTO
C4 MARCHIO AZIENDA
C5 FINITURA

D SOLO PARTE INCASSO

(uno o due articoli opzionabili)

OI PI LA 35000 E

D1 D2 D3 D4 D5

D1 CATEGORIA INCASSI UNIVERSALI OI-CASE
D2 PARTE INCASSO
D3 CATEGORIA PRODOTTO
D4 SPECIFICA PRODOTTO
D5 SENZA BOX INCASSO

OI PI LA 35001 B

D1 D2 D3 D4 D5

D1 CATEGORIA INCASSI UNIVERSALI OI-CASE
D2 PARTE INCASSO
D3 CATEGORIA PRODOTTO
D4 SPECIFICA PRODOTTO
D5 CON BOX INCASSO

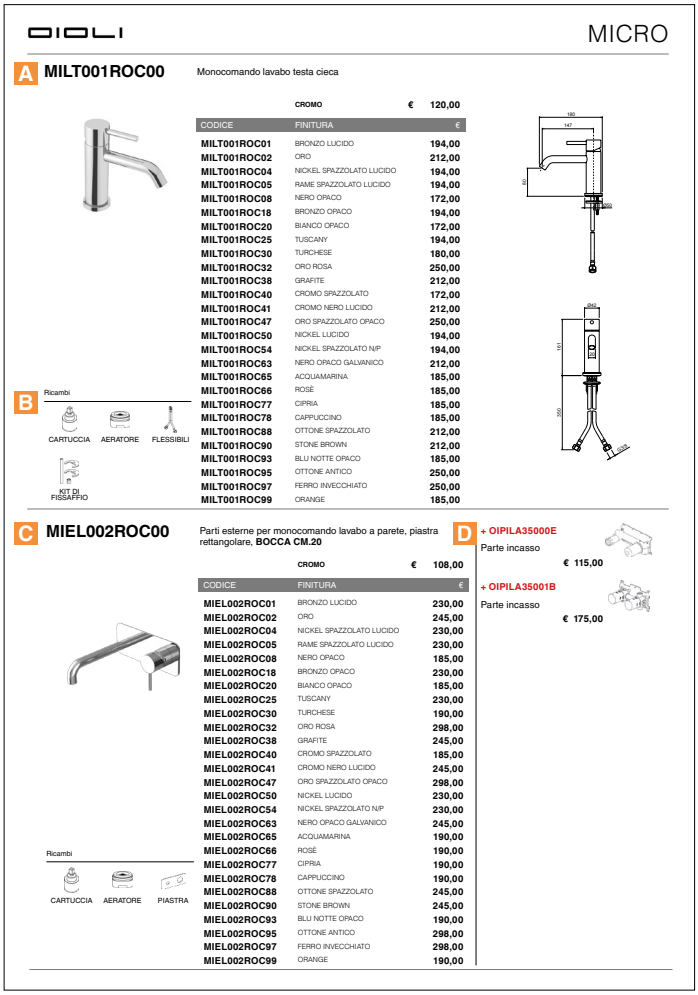

OIOLI MICRO

A MILT001ROC00 Monocomando lavabo testa cieca

CROMO € 120,00

CODICE	FINITURA	€
MILT001ROC01	BRONZO LUCIDO	194,00
MILT001ROC02	ORO	212,00
MILT001ROC04	NICKEL SPAZZOLATO LUCIDO	194,00
MILT001ROC05	RAME SPAZZOLATO LUCIDO	194,00
MILT001ROC08	NERO OPACO	172,00
MILT001ROC18	BRONZO OPACO	194,00
MILT001ROC20	BIANCO OPACO	172,00
MILT001ROC25	TUSCANY	194,00
MILT001ROC30	TURCHESE	180,00
MILT001ROC32	ORO ROSA	250,00
MILT001ROC38	GRAFITE	212,00
MILT001ROC40	CROMO SPAZZOLATO	172,00
MILT001ROC41	CROMO NERO LUCIDO	212,00
MILT001ROC47	ORO SPAZZOLATO OPACO	250,00
MILT001ROC50	NICKEL LUCIDO	194,00
MILT001ROC54	NICKEL SPAZZOLATO N/P	194,00
MILT001ROC63	NERO OPACO GALVANICO	212,00
MILT001ROC65	ACQUAMARINA	185,00
MILT001ROC66	ROSÉ	185,00
MILT001ROC77	CIPRIA	185,00
MILT001ROC78	CAPPUCCINO	185,00
MILT001ROC88	OTTONE SPAZZOLATO	212,00
MILT001ROC90	STONE BROWN	212,00
MILT001ROC93	BLU NOTTE OPACO	185,00
MILT001ROC95	OTTONE ANTICO	250,00
MILT001ROC97	FERRO INVECCHIATO	250,00
MILT001ROC99	ORANGE	185,00

B Ricambi
CARTUCCIA AERATORE FLESSIBILI KIT DI FISSAFFIO

C MIEL002ROC00 Parti esterne per monocomando lavabo a parete, piastra rettangolare, **BOCCA CM.20**

CROMO € 108,00

CODICE	FINITURA	€
MIEL002ROC01	BRONZO LUCIDO	230,00
MIEL002ROC02	ORO	245,00
MIEL002ROC04	NICKEL SPAZZOLATO LUCIDO	230,00
MIEL002ROC05	RAME SPAZZOLATO LUCIDO	230,00
MIEL002ROC08	NERO OPACO	185,00
MIEL002ROC18	BRONZO OPACO	230,00
MIEL002ROC20	BIANCO OPACO	185,00
MIEL002ROC25	TUSCANY	230,00
MIEL002ROC30	TURCHESE	190,00
MIEL002ROC32	ORO ROSA	298,00
MIEL002ROC38	GRAFITE	245,00
MIEL002ROC40	CROMO SPAZZOLATO	185,00
MIEL002ROC41	CROMO NERO LUCIDO	245,00
MIEL002ROC47	ORO SPAZZOLATO OPACO	298,00
MIEL002ROC50	NICKEL LUCIDO	230,00
MIEL002ROC54	NICKEL SPAZZOLATO N/P	230,00
MIEL002ROC63	NERO OPACO GALVANICO	245,00
MIEL002ROC65	ACQUAMARINA	190,00
MIEL002ROC66	ROSÉ	190,00
MIEL002ROC77	CIPRIA	190,00
MIEL002ROC78	CAPPUCCINO	190,00
MIEL002ROC88	OTTONE SPAZZOLATO	245,00
MIEL002ROC90	STONE BROWN	245,00
MIEL002ROC93	BLU NOTTE OPACO	190,00
MIEL002ROC95	OTTONE ANTICO	298,00
MIEL002ROC97	FERRO INVECCHIATO	298,00
MIEL002ROC99	ORANGE	190,00

Ricambi
CARTUCCIA AERATORE PIASTRA

D + OIPILA35000E Parte incasso € 115,00
+ OIPILA35001B Parte incasso € 175,00

INDICE

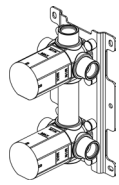

OI-CASE **18**

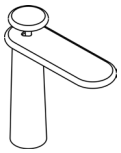

GLAM **40**

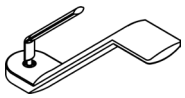

ZEN **60**

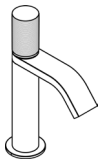

MYLOS **84**

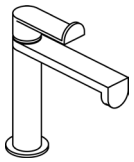

PURA **106**

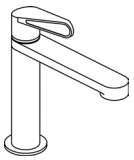

NOLI **134**

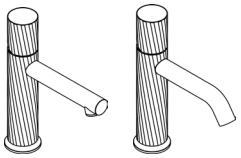

NAVONA **162**

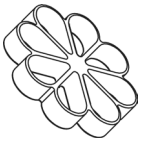

5TH AVENUE **186**

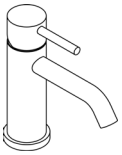

MICRO **238**

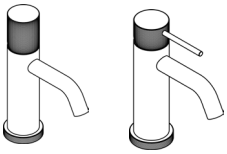

MICRO 70
MICRO 80 **312**

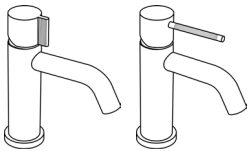

COMO
COMO 80 **348**

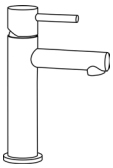

MINÙ **380**

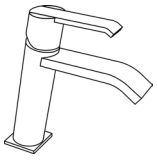

SPACE **402**

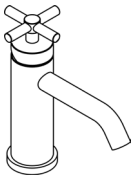

STILO **420**

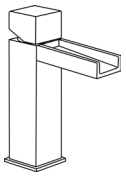

FILING **442**

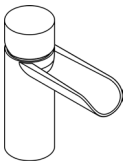

MIRAME **454**

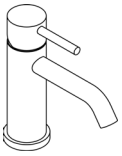

LIFE
ACCIAIO INOX 316L **472**



KREÓ **500**

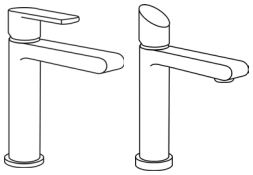

JAZZ
JAZZ 20 **522**

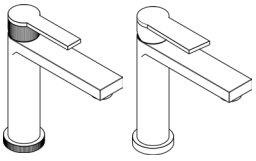

SPRITZ
SPRITZ 80 **556**

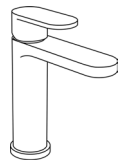

VIDA **588**

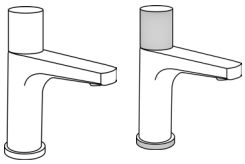

MIAMI
MIAMI 80 **610**

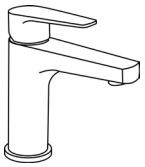

KING **632**

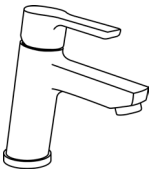

STILE **670**

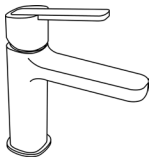

CAPRI **688**



STAR **704**



RIVER **718**

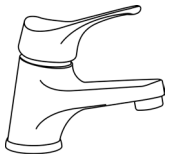

KAPPA **736**

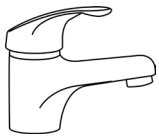

TEK **746**



QUICK **760**

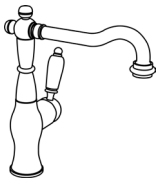

LONDON **776**



OPÉRA **802**

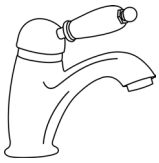

RETRÒ **822**



ARCANA **840**

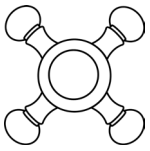

LIBERTY **854**

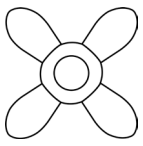

MELODY **866**

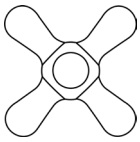

ROME **882**

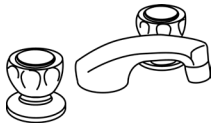

ESA **900**



ACCESSORI
BAGNO **908**

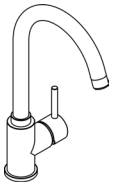

CUCINA **922**

O1-CASE

OI-CASE

È Il nuovo progetto ideato e realizzato da Oioli Rubinetterie.

Il sistema di miscelazione è contenuto all'interno di una scatola in materiale plastico che ne facilita e rende veloce l'installazione di tutte le parti incasso dei nostri prodotti.

Questo sistema consente al cliente di acquistare inizialmente le parti incasso e decidere in un secondo momento tra le finiture disponibili le parti esterne da acquistare per completare l'ambiente bagno desiderato.

Le parti incasso sono:

- UNIVERSALI
- COMPATTE
- ISPEZIONABILI
- VERSATILI

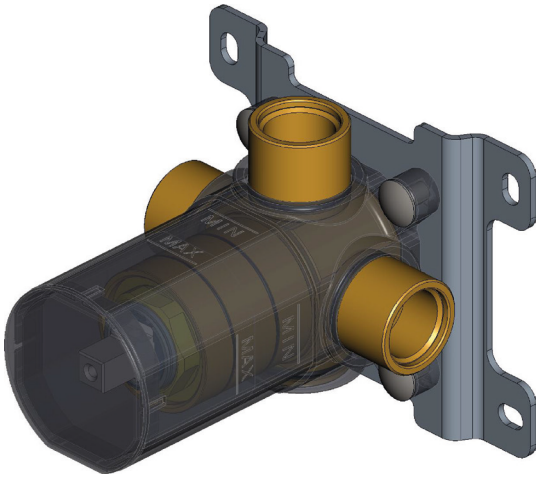

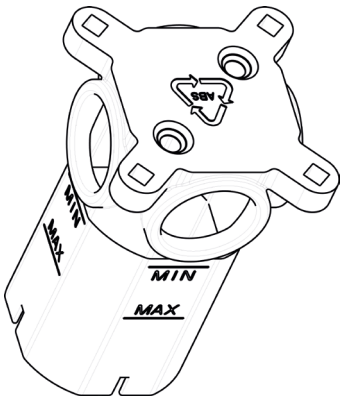

OIPILA20001E

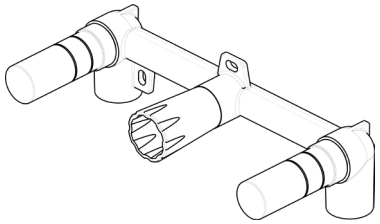

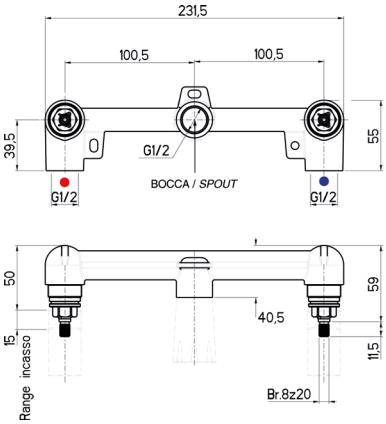

Parte incasso per lavabo a parete a tre fori con vitone 8×20

- Due ingressi inferiori 1/2” femmina
- Uscita frontale 1/2” femmina
- Vitone 8×20
- Materiale: OTTONE

€

130,00

OIPILA25000B

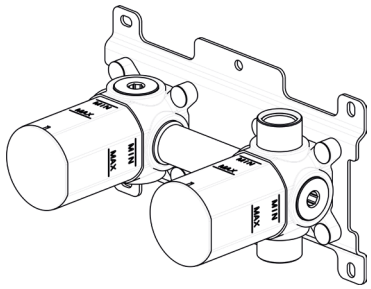

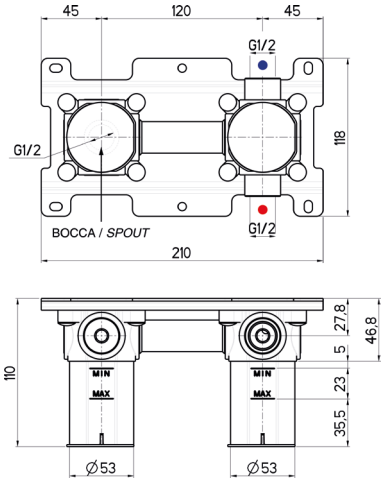

Parte incasso per lavabo a parete a due fori con box per cartuccia Ø25

- Interasse mm.120
- Due ingressi 1/2” femmina
- Uscita frontale 1/2” femmina
- Cartuccia tradizionale Ø25
- Materiale: OTTONE

€

175,00

Descrizioni e caratteristiche tecniche non sono impegnative e possono variare senza preavviso

OIPILA35000E

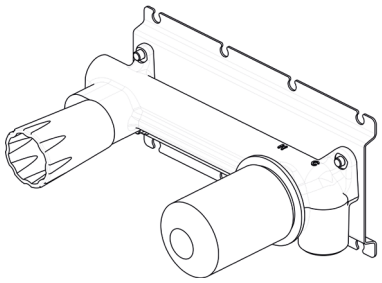

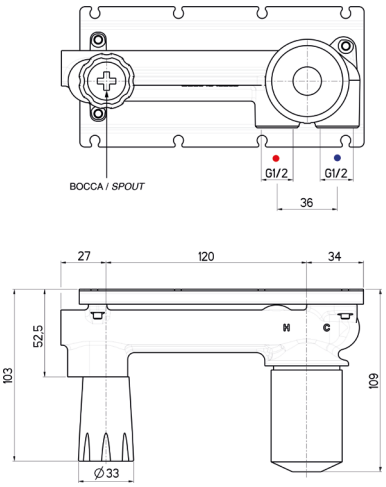

Parte incasso per lavabo a parete a due fori per cartuccia Ø35

- Interasse mm.120
- Due ingressi inferiori 1/2" femmina
- Uscita frontale 1/2" femmina
- Cartuccia tradizionale Ø35
- Materiale: OTTONE

€

115,00

ISTRUZIONI INSTALLAZIONE

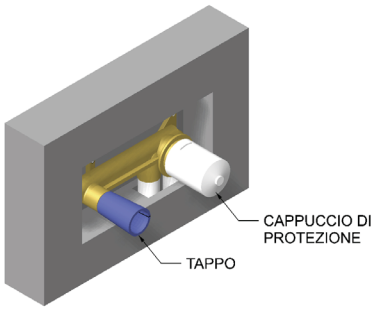

01
Predisporre le tubazioni secondo lo schema sotostante, qundi murare la parte ad incasso tenendo bene in considerazione lo spessore dl successivo rivestimento di finitura parete.

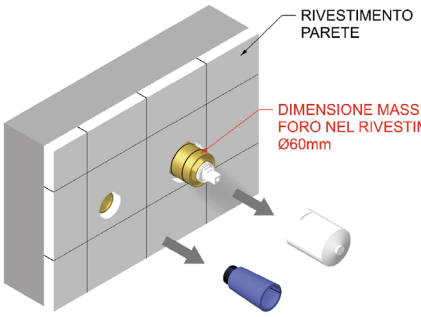

02
Una volta posato lo strato di rivestimento finale a parete, procedere alla rimozione del cappuccio di protazione dal bicchiere del corpo ad incasso e del tappo a chiusura dell'uscita acqua.
N.B. Prima di predisporre i fori sul rivestimento, verificare sempre la dimensione delle placche di finitura

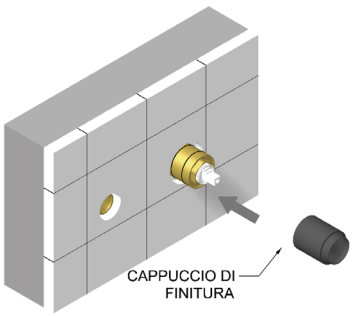

03
Successivamente inserire il cappuccio di finitura sul bicchiere del corpo ad incasso.

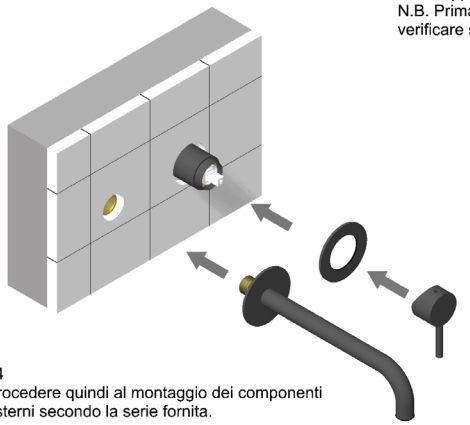

04
Procedere quindi al montaggio dei componenti esterni secondo la serie fornita.

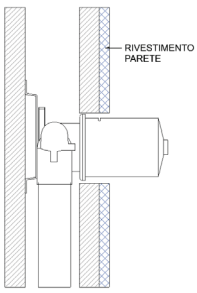

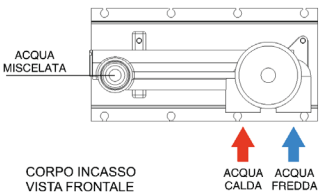

OIPILA35001B

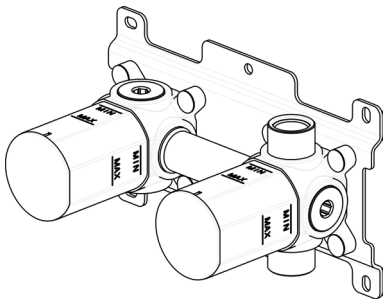

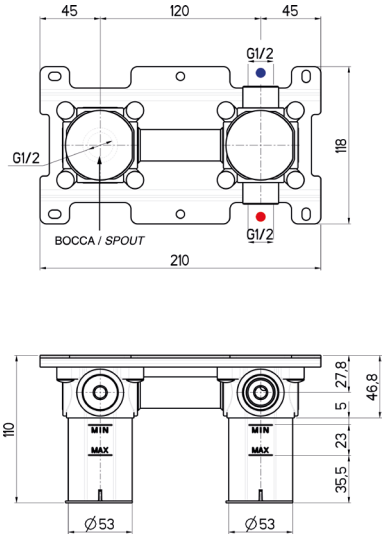

Parte incasso per lavabo a parete a due fori con box per cartuccia Ø35

- Interasse mm.120
- Due ingressi 1/2” femmina
- Uscita frontale 1/2” femmina
- Cartuccia tradizionale Ø35
- Materiale: OTTONE

€

175,00

OIPILA35004B

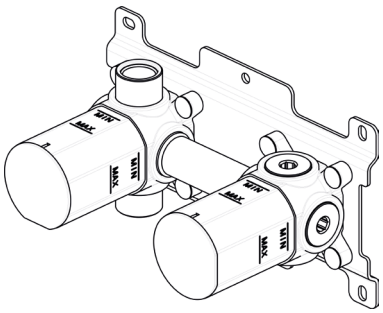

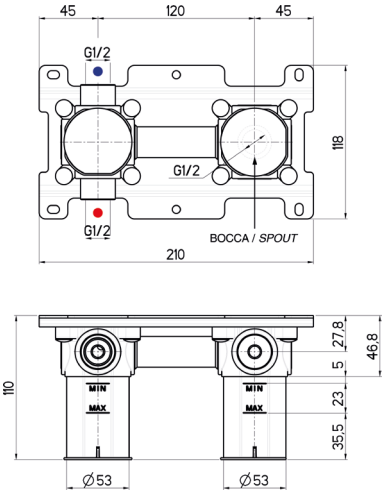

Parte incasso per lavabo parete a due fori **entrate a sinistra** con box per cartuccia tradizionale Ø35

- Interasse mm.120
- Due ingressi 1/2” femmina
- Uscita frontale 1/2” femmina
- Cartuccia tradizionale Ø35
- Materiale: OTTONE

€

175,00

Descrizioni e caratteristiche tecniche non sono impegnative e possono variare senza preavviso

OIPILA35005B

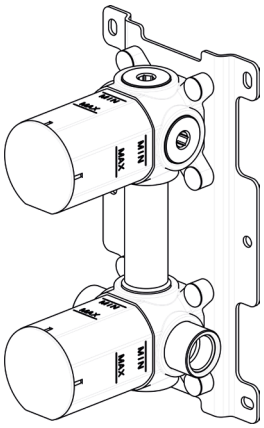

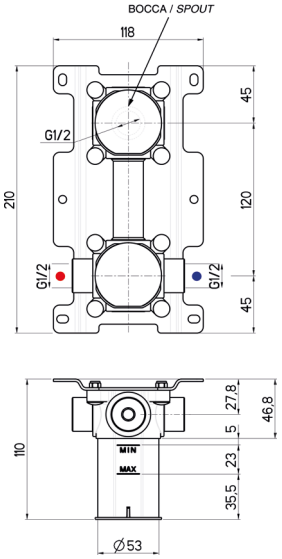

Parte incasso per lavabo verticale a parete a due fori **uscita alta** con box per cartuccia Ø35

- Interasse mm.120
- Due ingressi 1/2” femmina
- Uscita frontale 1/2” femmina
- Cartuccia tradizionale Ø35
- Materiale: OTTONE

€

180,00

OIPILA35006B

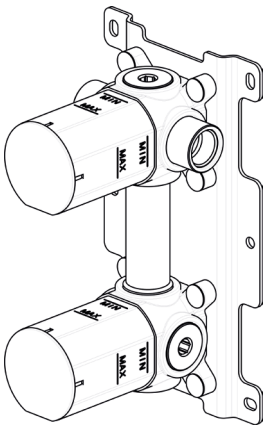

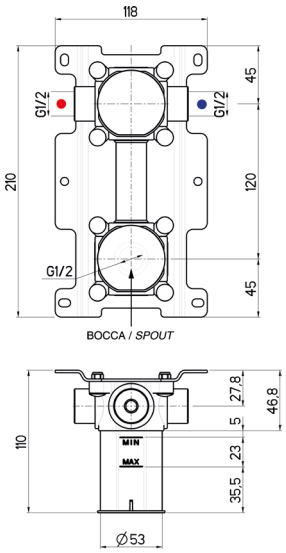

Parte incasso per lavabo verticale a parete a due fori **uscita bassa** con box per cartuccia Ø35

- Interasse mm.120
- Due ingressi 1/2” femmina
- Uscita frontale 1/2” femmina
- Cartuccia tradizionale Ø35
- Materiale: OTTONE

€

180,00

OIPILAIN002B

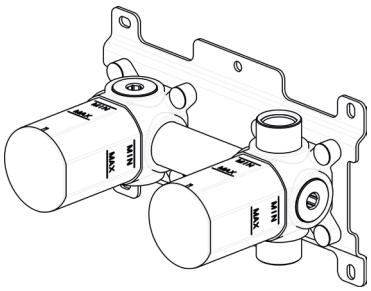

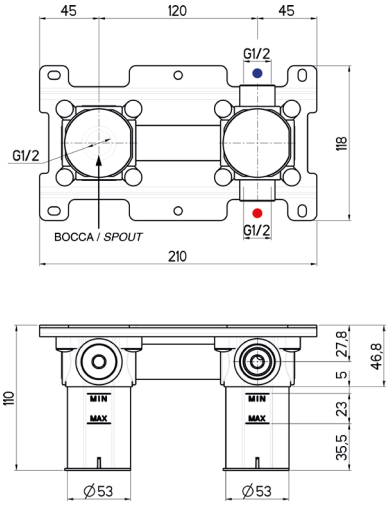

Parte incasso per lavabo a parete a due fori con box per cartuccia Ø35

- Interasse mm.120
- Due ingressi 1/2” femmina
- Uscita frontale 1/2” femmina
- Cartuccia tradizionale Ø35
- Materiale: **ACCIAIO INOX 316**

€

350,00

INOX 316

OIPILAIN003B

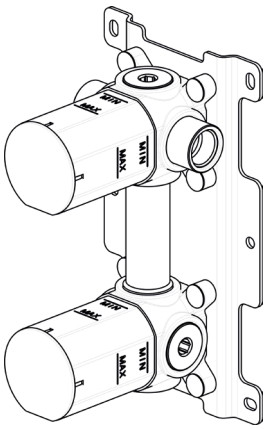

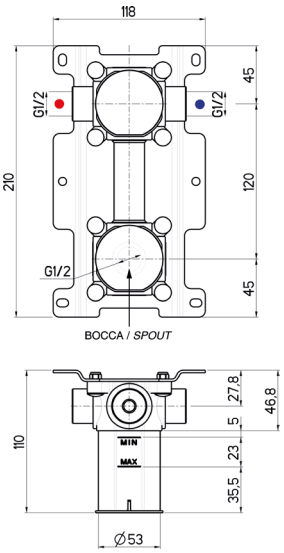

Parte incasso per lavabo verticale a parete a due fori **uscita bassa** con box per cartuccia Ø35

- Interasse mm.120
- Due ingressi 1/2” femmina
- Uscita frontale 1/2” femmina
- Cartuccia tradizionale Ø35
- Materiale: **ACCIAIO INOX 316**

€

350,00

INOX 316

Descrizioni e caratteristiche tecniche non sono impegnative e possono variare senza preavviso

OIPIDC35001E

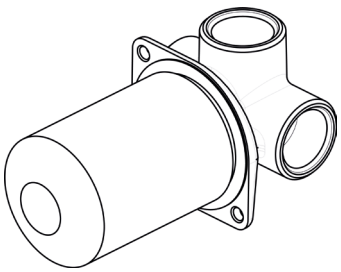

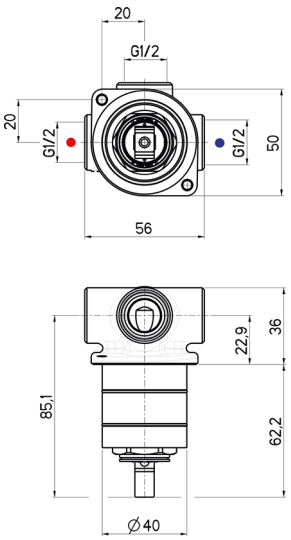

Parte incasso per miscelatore doccia per cartuccia Ø35

- Due ingressi 1/2” femmina
- Uscita 1/2” femmina
- Cartuccia tradizionale Ø35
- Materiale: OTTONE

€
42,00

ISTRUZIONI INSTALLAZIONE

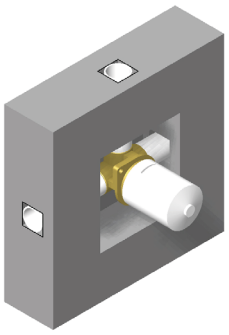

01
Predisporre le tubazioni secondo lo schema sotostante, qundi murare la parte ad incasso tenendo bene in considerazione lo spessore dl successivo rivestimento di finitura parete.

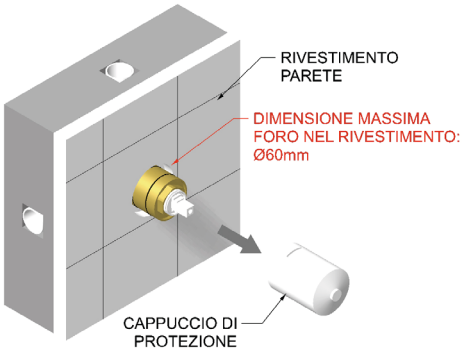

02
Una volta posato lo strato di rivestimento finale a parete, procedere alla rimozione del cappuccio di protezione dal bicchiere del corpo ad incasso.

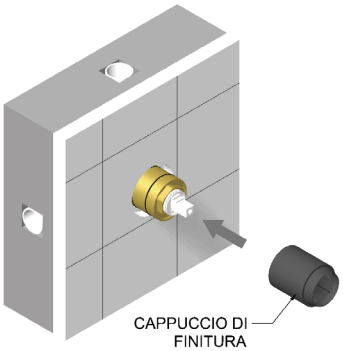

03
Successivamente inserire il cappuccio di finitura sul bicchiere del corpo ad incasso.

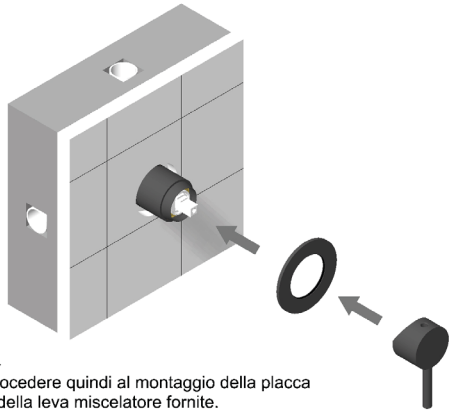

04
Procedere quindi al montaggio della placca e della leva miscelatore fornite.

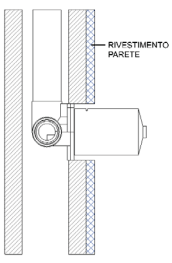

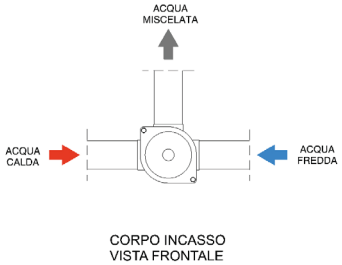

OIPIDC35002B

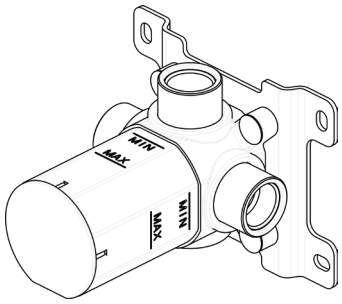

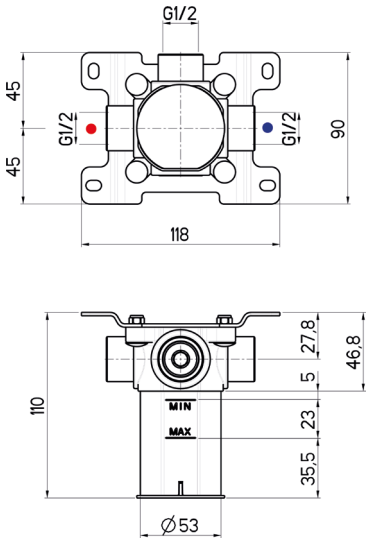

Parte incasso per miscelatore doccia con box per cartuccia Ø35

- Due ingressi 1/2” femmina
- Uscita 1/2” femmina
- Cartuccia tradizionale Ø35
- Materiale: OTTONE

€

106,00

OIPIDCIN001B

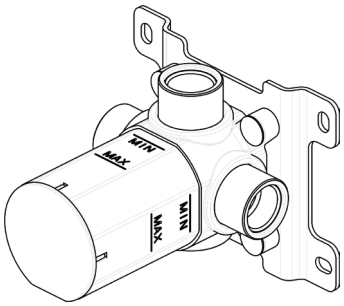

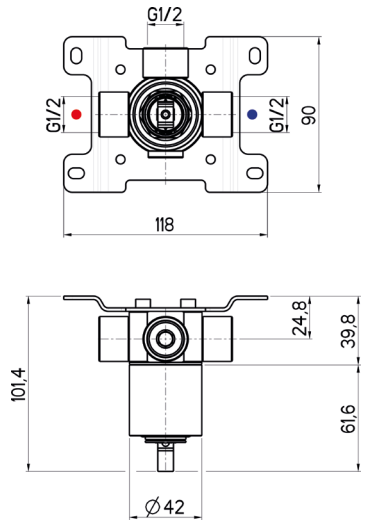

Parte incasso per miscelatore doccia per cartuccia Ø35

- Due ingressi 1/2” femmina
- Uscita 1/2” femmina
- Cartuccia tradizionale Ø35
- Materiale: **ACCIAIO INOX 316**

€

230,00

INOX 316

Descrizioni e caratteristiche tecniche non sono impegnative e possono variare senza preavviso

OIPIDD20001E

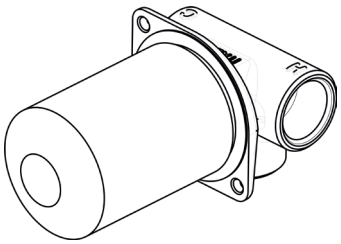

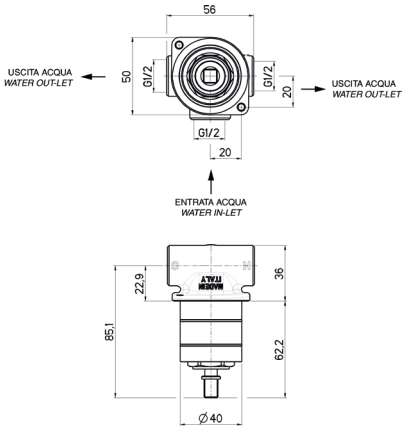

Parte incasso per deviatore per cartuccia Ø35

- Ingresso 1/2” femmina
- Due uscite 1/2” femmina
- Cartuccia tradizionale Ø35
- Materiale: OTTONE

€

60,00

OIPIDD35001B

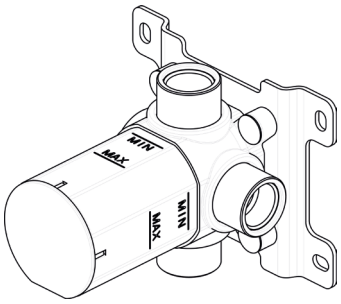

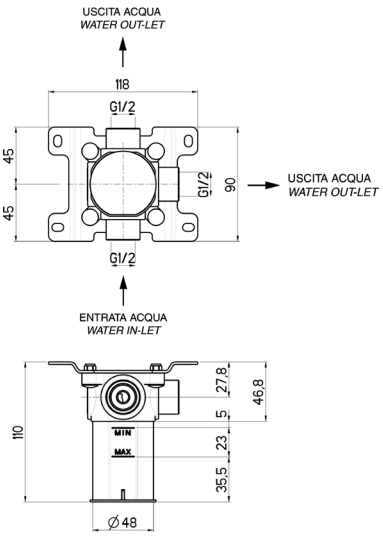

Parte incasso per deviatore con box per cartuccia Ø35

- Ingresso 1/2” femmina
- Due uscite 1/2” femmina
- Cartuccia tradizionale Ø35
- Materiale: OTTONE

€

106,00

OIPIDD35003B

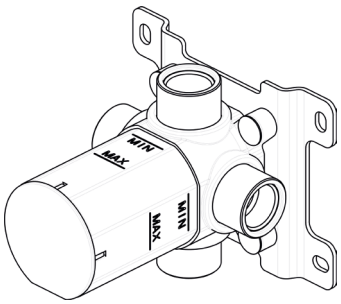

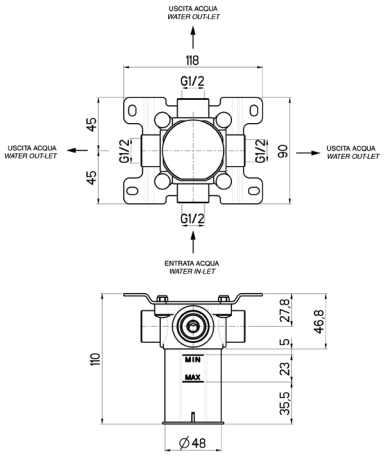

Parte incasso per deviatore 3 vie con box per cartuccia Ø35

- Ingresso 1/2” femmina
- Tre uscite 1/2” femmina
- Cartuccia tradizionale Ø35
- Materiale: OTTONE

€

140,00

OIPIMI25001B

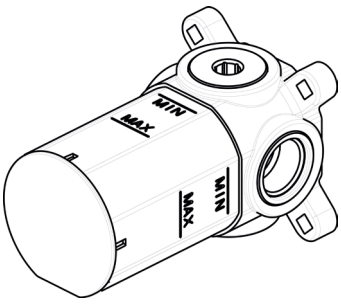

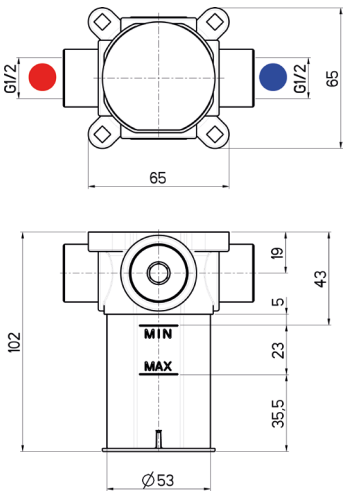

Parte incasso per kit idroscopino con miscelatore per cartuccia Ø25

- Due ingressi 1/2” femmina
- Cartuccia tradizionale Ø25
- Materiale: OTTONE

€

106,00

Descrizioni e caratteristiche tecniche non sono impegnative e possono variare senza preavviso

OIPIRA20001E

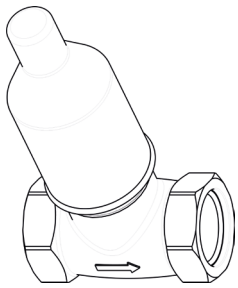

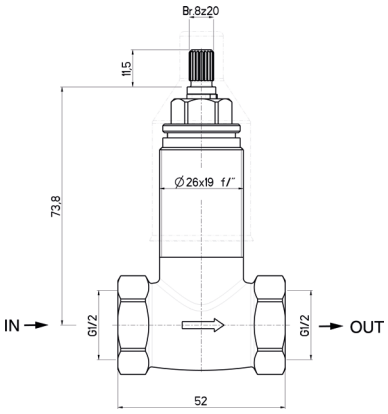

Parte incasso per rubinetto d'arresto, vitone 8×20

- Ingresso 1/2" femmina
- Uscita 1/2" femmina
- Vitone ceramico 8×20
- Materiale: OTTONE

€

36,00

OIPIRA20002E

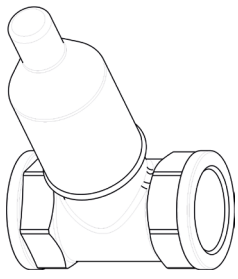

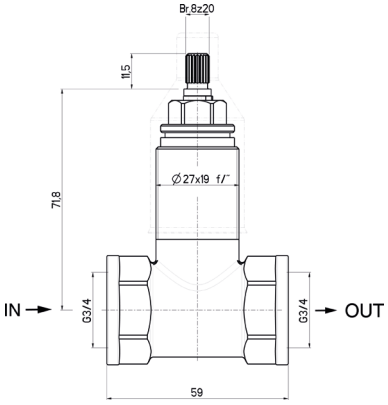

Parte incasso per rubinetto d'arresto, vitone 8×20

- Ingresso 3/4" femmina
- Uscita 3/4" femmina
- Vitone ceramico 8×20
- Materiale: OTTONE

€

46,00

OIPIVA35002E

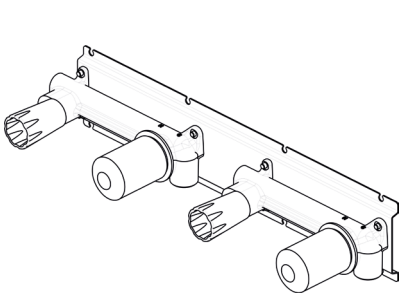

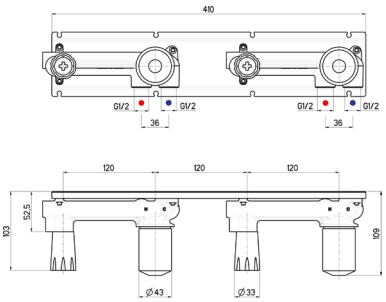

Parte incasso per miscelatore vasca in due parti per cartuccia Ø35

- Interasse mm.120
- Quattro ingressi inferiori 1/2” femmina
- Due uscite frontali 1/2” femmina
- Cartuccia tradizionale Ø35
- Materiale: OTTONE

€

225,00

OIPIVA35022B

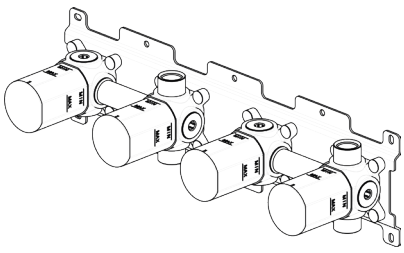

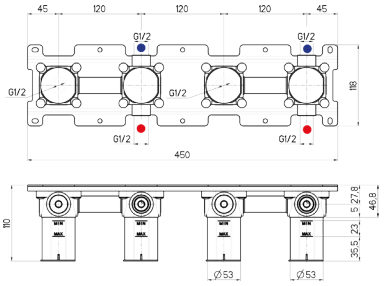

Parte incasso per miscelatore vasca in due parti con box per cartuccia Ø35

- Quattro ingressi 1/2” femmina
- Due uscite frontali 1/2” femmina
- Cartuccia tradizionale Ø35
- Materiale: OTTONE

€

390,00

Descrizioni e caratteristiche tecniche non sono impegnative e possono variare senza preavviso

OIPIVA35006B

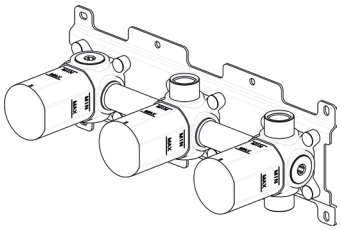

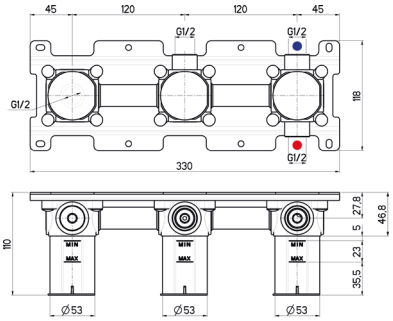

Parte incasso per miscelatore doccia a 2 vie con deviatore e box per cartuccia Ø35

- Due ingressi inferiori 1/2” femmina
- Uscita frontale 1/2” femmina
- Cartuccia tradizionale Ø35
- Materiale: OTTONE

€

292,00

OIPIVA35005E

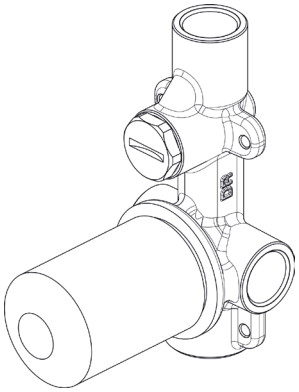

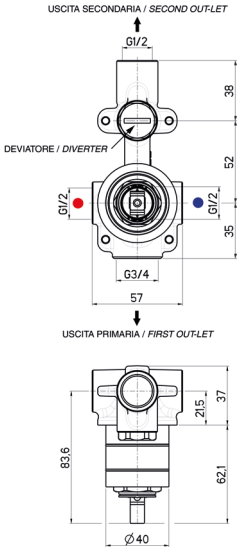

Parte incasso per miscelatore vasca con deviatore a pulsante per cartuccia Ø35

- Due ingressi inferiori 1/2" femmina
- Uscita **primaria inferiore** 3/4" femmina
- Uscita **secondaria superiore** 1/2" femmina
- Cartuccia tradizionale Ø35
- Materiale: OTTONE

€
98,00

ISTRUZIONI INSTALLAZIONE

01
Predisporre le tubazioni secondo lo schema sottostante, quindi murare la parete ad incasso tenendo bene in considerazione lo spessore del rivestimento di finitura parete

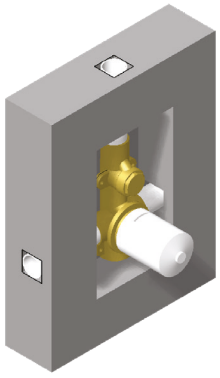

02
Una volta posato lo strato di rivestimento finale a parete, **procedere alla rimozione del cappuccio di protezione del bicchiere e del tappo deviatore**, quest ultimo utilizzando una chiave a tubo

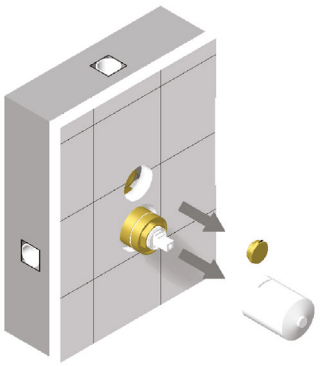

03
Montare il deviatore serrandolo con una chiave a tubo, prestare la massima attenzione per evitare di rovinare la finitura. Inserire il cappuccio di finitura sul bicchiere del corpo incasso.

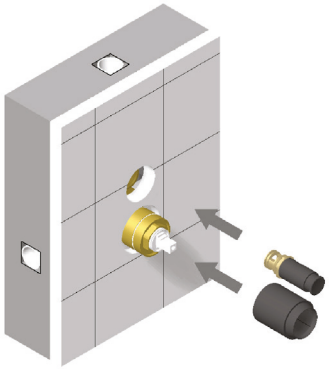

04
Procedere al montaggio della placca e della leva miscelatore fornite

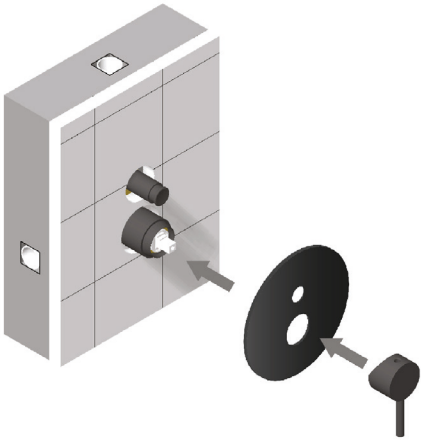

Descrizioni e caratteristiche tecniche non sono impegnative e possono variare senza preavviso

OIPIVA35008B

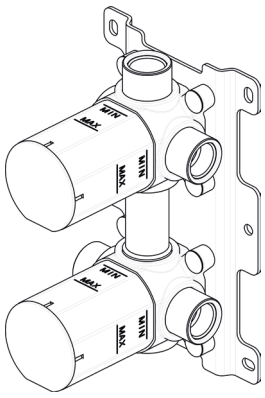

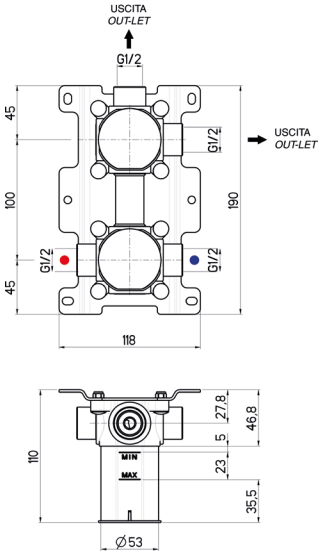

Parte incasso per miscelatore con deviatore a **2 vie** con box per cartuccia Ø35

- Interasse mm.100
- Due ingressi 1/2” femmina
- Due uscite 1/2” femmina
- Cartuccia tradizionale Ø35
- Materiale: OTTONE

€

175,00

OIPIVA35007B

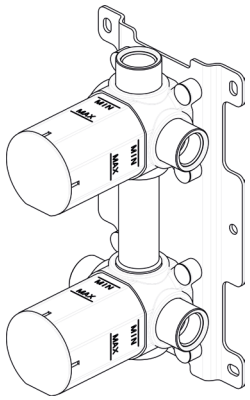

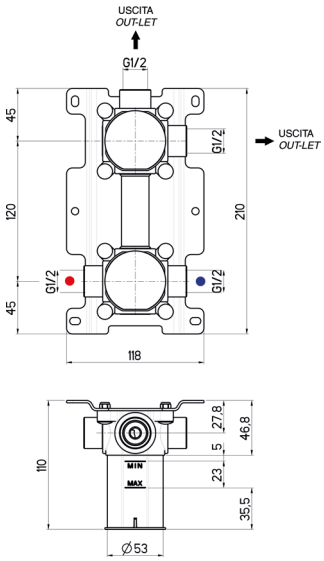

Parte incasso per miscelatore con deviatore a **2 vie** con box per cartuccia Ø35

- Interasse mm.120
- Due ingressi 1/2” femmina
- Due uscite 1/2” femmina
- Cartuccia tradizionale Ø35
- Materiale: OTTONE

€

180,00

OIPIVA35012B

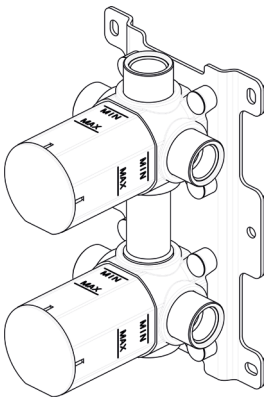

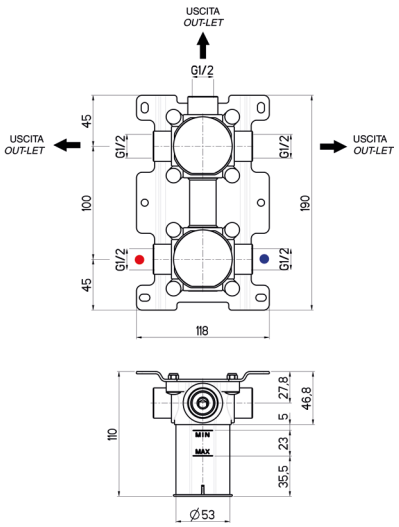

Parte incasso per miscelatore con deviatore a **3 vie** con box per cartuccia Ø35

- Interasse mm.100
- Due ingressi 1/2” femmina
- Tre uscite 1/2” femmina
- Cartuccia tradizionale Ø35
- Materiale: OTTONE

€

215,00

OIPIVA35011B

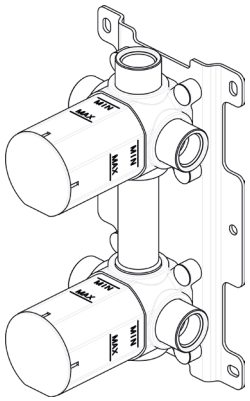

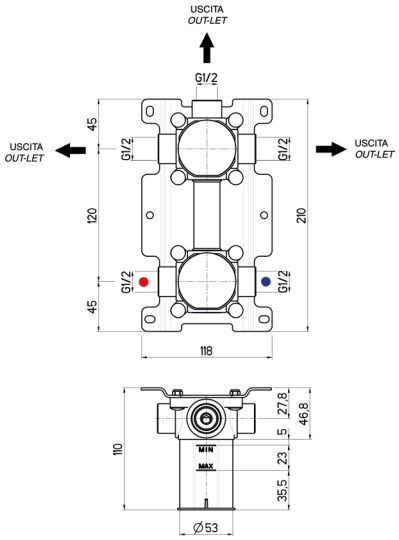

Parte incasso per miscelatore con deviatore a **3 vie** con box per cartuccia Ø35

- Interasse mm.120
- Due ingressi 1/2” femmina
- Tre uscite 1/2” femmina
- Cartuccia tradizionale Ø35
- Materiale: OTTONE

€

220,00

Descrizioni e caratteristiche tecniche non sono impegnative e possono variare senza preavviso

OIPIVAIN001E

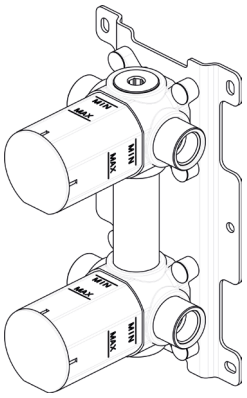

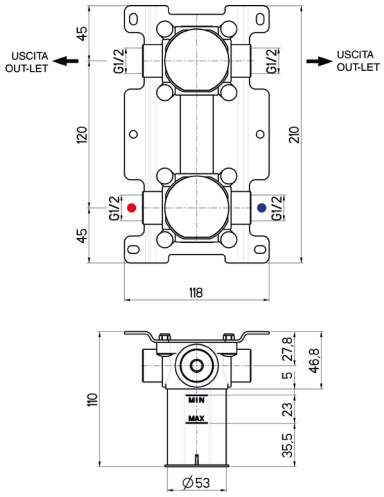

Parte incasso per miscelatore con deviatore a **2 vie** con box per cartuccia tradizionale Ø35

- Interasse mm.120
- Due ingressi 1/2” femmina
- Due uscite 1/2” femmina
- Cartuccia tradizionale Ø35
- Materiale: **ACCIAIO INOX 316**

€

380,00

INOX 316

OIPIVAIN002E

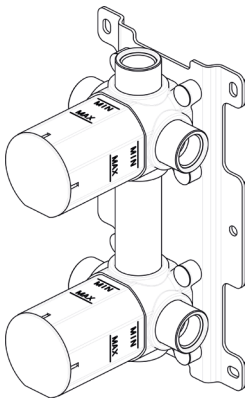

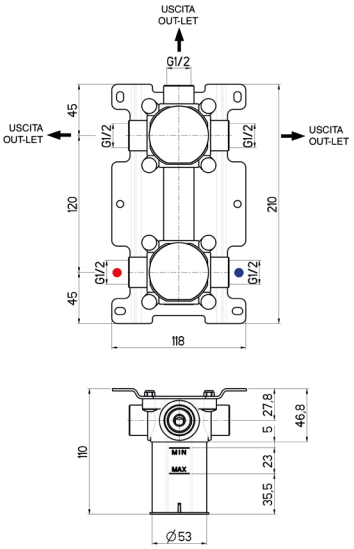

Parte incasso per miscelatore con deviatore a **3 vie** con box per cartuccia tradizionale Ø35

- Interasse mm.120
- Due ingressi 1/2” femmina
- Tre uscite 1/2” femmina
- Cartuccia tradizionale Ø35
- Materiale: **ACCIAIO INOX 316**

€

410,00

INOX 316

OIPIVA35014B

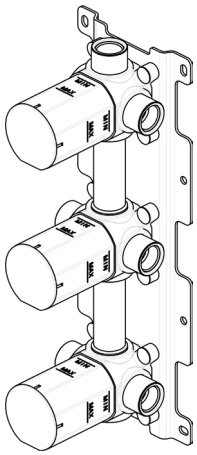

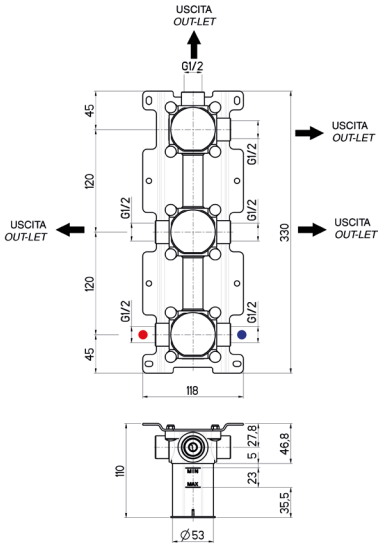

Parte incasso per miscelatore doccia a **4 vie** con deviatore e box per cartuccia Ø35

- Due ingressi 1/2” femmina
- Quattro uscite 1/2” femmina
- Cartuccia tradizionale Ø35
- Materiale: OTTONE

€

290,00

OIPIVP35001E

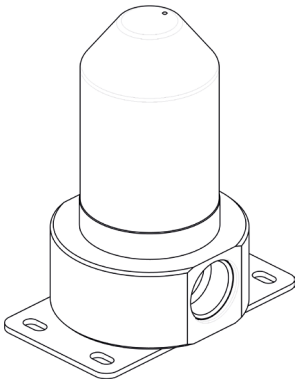

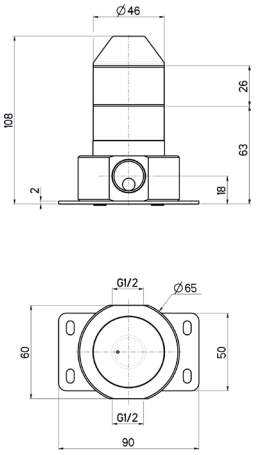

Parte incasso per miscelatore **a pavimento** per cartuccia Ø35

- Incasso 1/2” femmina
- Uscita 1/2” femmina
- Cartuccia tradizionale Ø35
- Materiale: OTTONE

€

190,00

Descrizioni e caratteristiche tecniche non sono impegnative e possono variare senza preavviso

OIPITD20020B

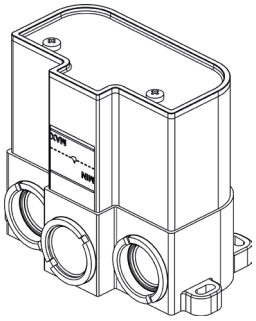

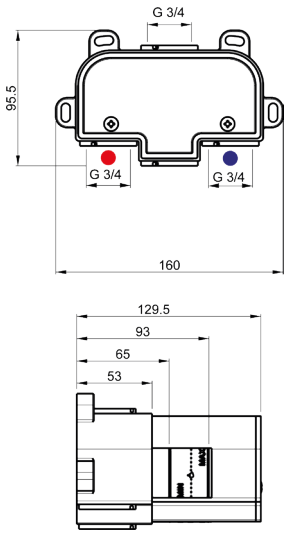

Parte incasso per miscelatore doccia **termostatico**

- Due ingressi inferiori 3/4” femmina

- Una uscita 3/4” femmina con possibilità di un’ulteriore uscita

- Cartuccia termostatica

- Materiale: OTTONE

ISTRUZIONI INSTALLAZIONE

€
290,00

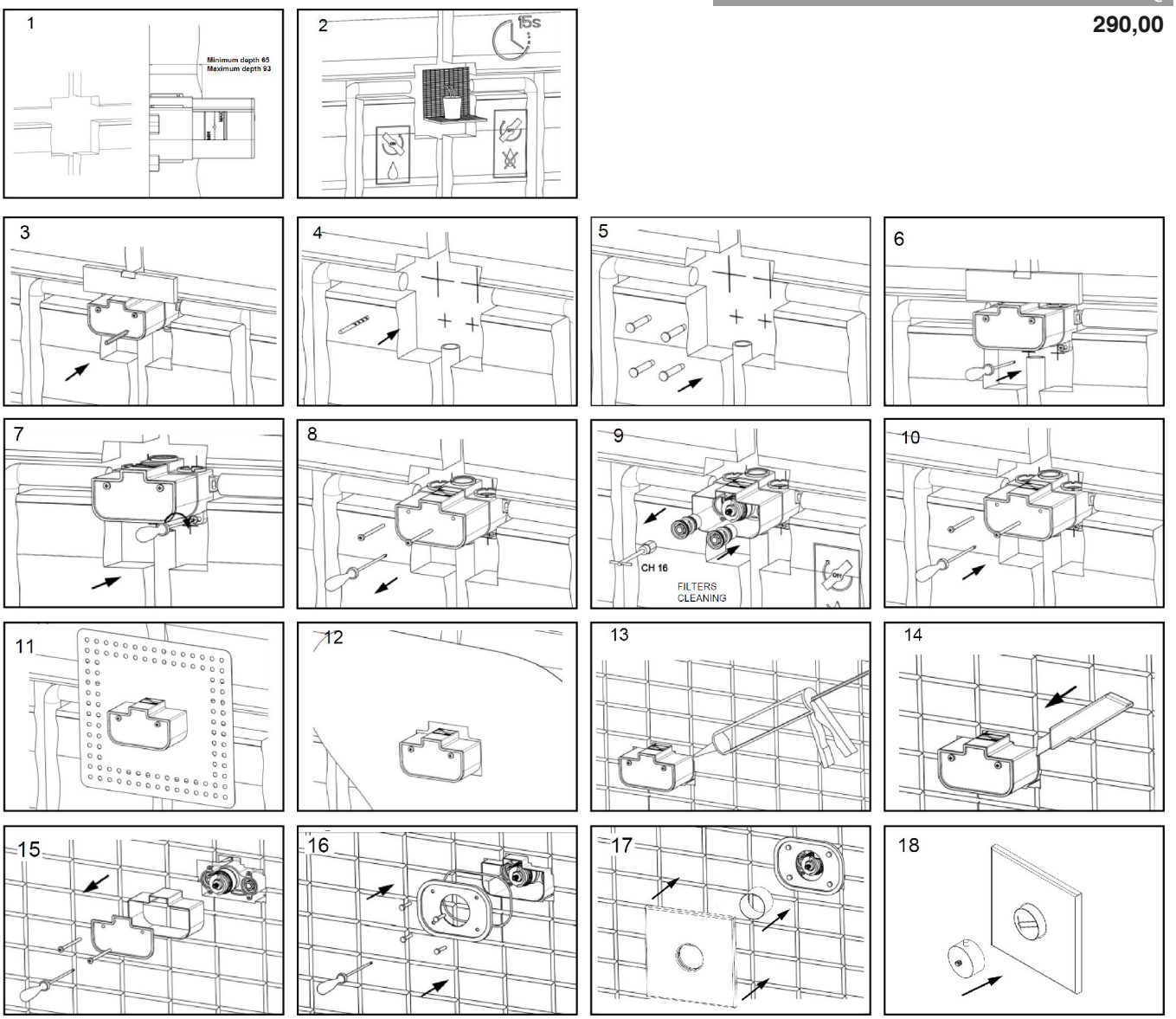

OIPITD20022B

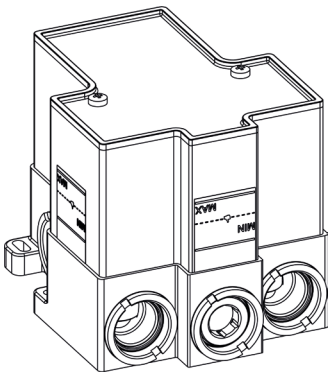

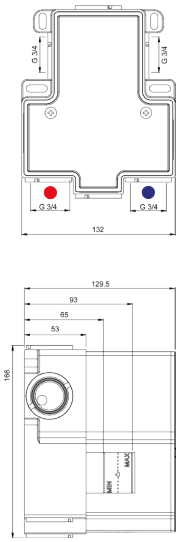

Parte incasso per miscelatore doccia
termostatico a 2 vie

- Due ingressi inferiori 3/4” femmina
- Due uscite 3/4” femmina
- Cartuccia termostatica
- Materiale: OTTONE

€
450,00

OIPITD20023B

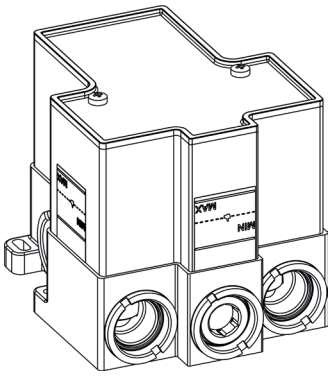

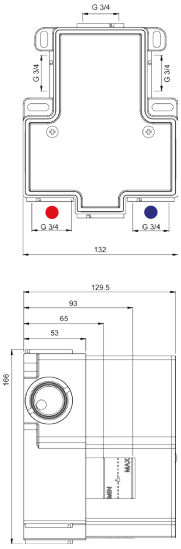

Parte incasso per miscelatore doccia
termostatico a 3 vie

- Due ingressi inferiori 3/4” femmina
- Tre uscite 3/4” femmina
- Cartuccia termostatica
- Materiale: OTTONE

€
475,00

Descrizioni e caratteristiche tecniche non sono impegnative e possono variare senza preavviso

ISTRUZIONI INSTALLAZIONE

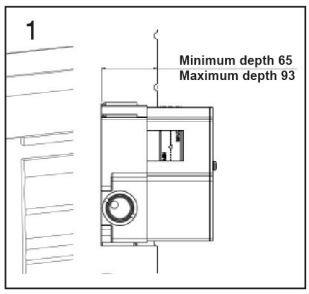

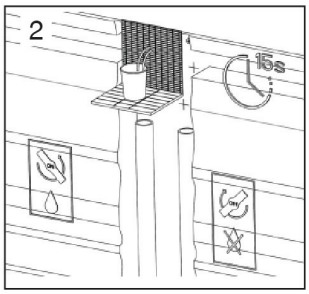

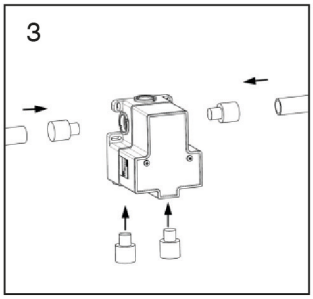

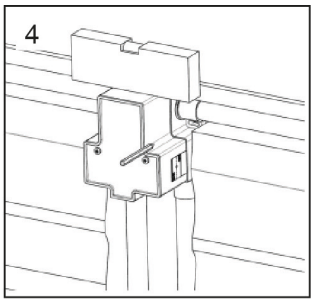

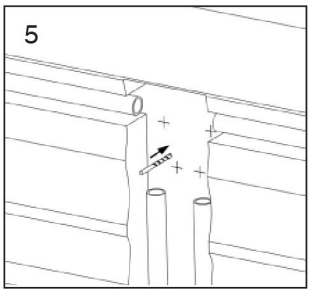

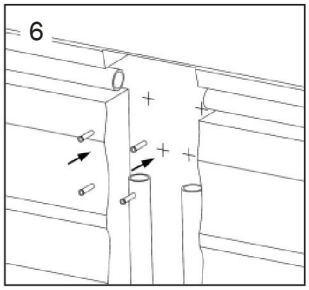

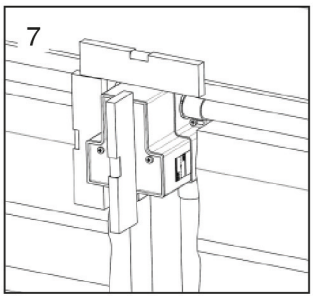

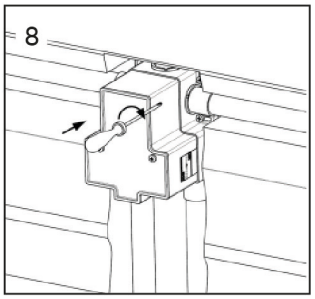

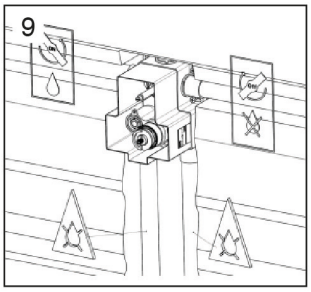

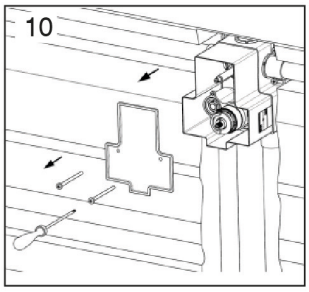

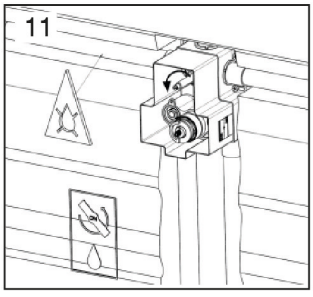

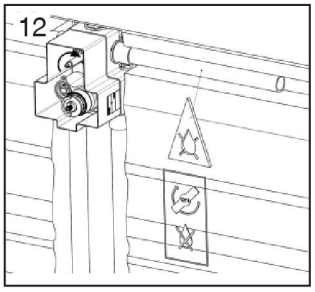

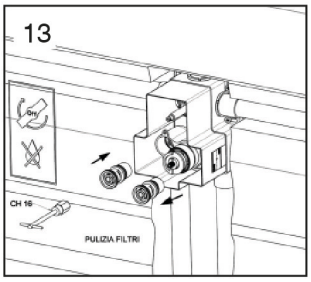

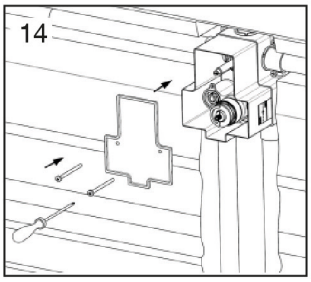

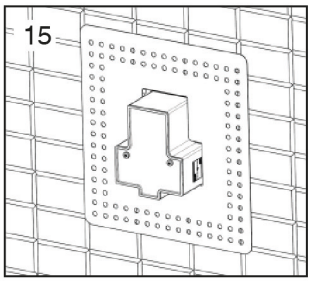

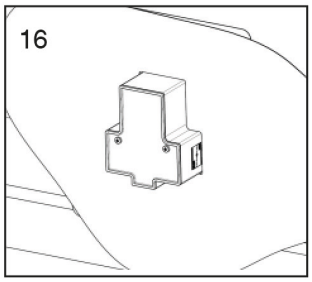

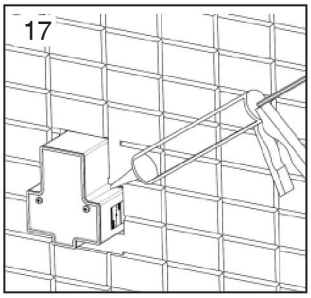

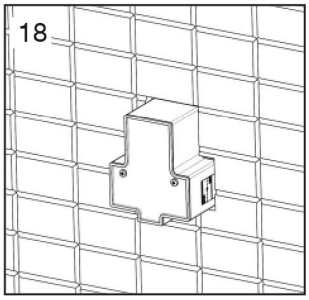

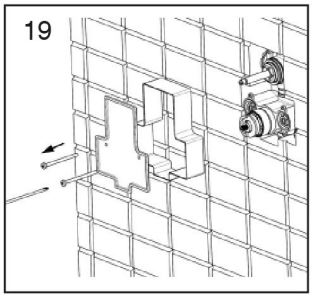

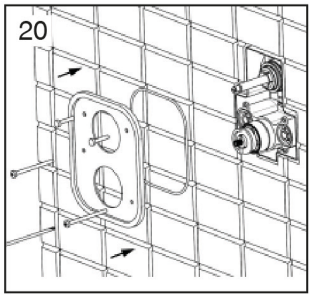

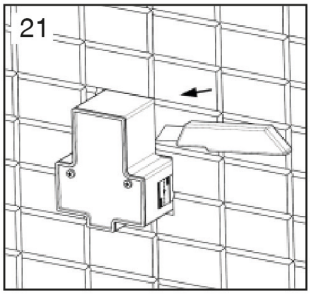

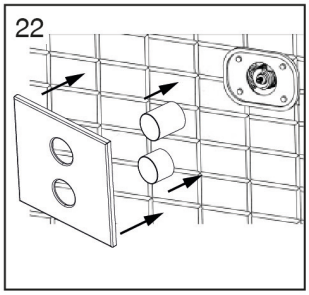

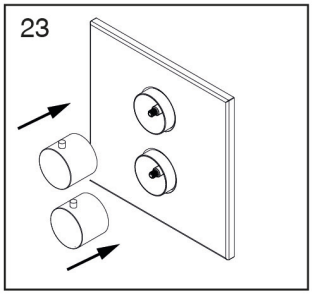

GLAM

Design by Giacomo Zucchi

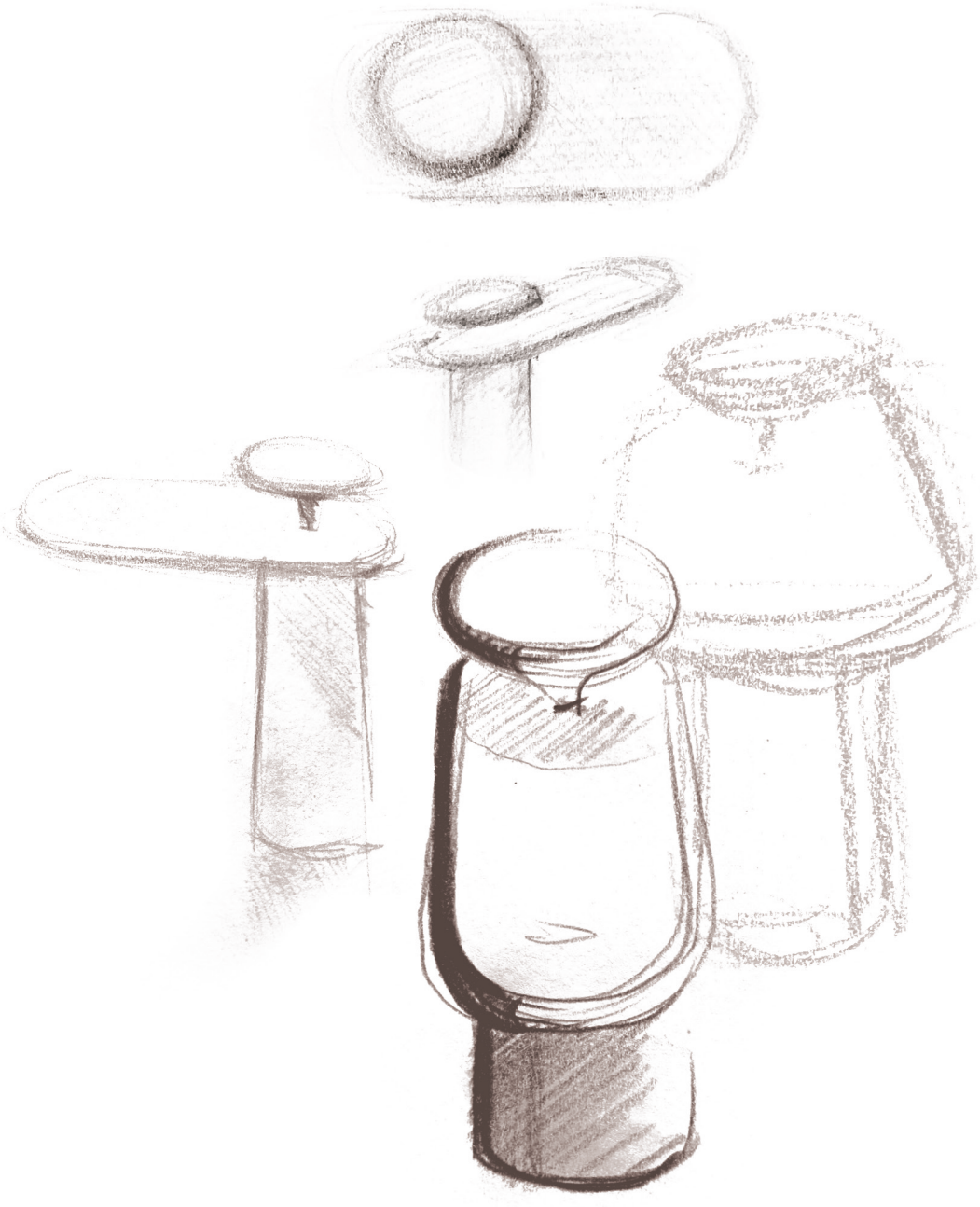



Giacomo Zucchi è un giovane designer italiano (Omegna 1977).
Cresciuto nell'area del "Cusio", famosa culla industriale di molte importanti aziende italiane produttrici di articoli casalinghi e rubinetteria, si diploma in Disegno Industriale al Politecnico di Torino nel 2001. Inizia il suo percorso professionale disegnando collezioni per la storica azienda italiana Lagostina (strumenti per la cottura e accessori per la tavola) con cui riceve i premi Reddot Design Award (Germania 2009), Good Design Award (Chicago Atheneum Museum 2009) e Good Design Awar d (JPD, Giappone 2009).
Nel 2011 riceve il "Cavalierato giovanile", premio patrocinato dalla Presidenza della Repubblica Italiana, come riconoscimento per essersi distinto a livello internazionale e come testimone del talento italiano. Lo stesso anno si trasferisce in Francia presso la multinazionale francese SEB (Tefal, WMF, Rowenta, Moulinex), dove collabora con un Team internazionale di designer e dove, lavorando a stretto contatto con la Direzione Strategica Internazionale di prodotto, approfondisce le tematiche di Strategic Design, Project Management e Product Innovation. Durante l'esperienza francese riceve l' "Etoile du Design" a Parigi (2014) grazie ad un progetto di coltelli in ceramica innovativi e, a Monaco di Baviera, riceve l' "IF Design Award" (2017) con la collezione per cucina "Experience by Tefal".



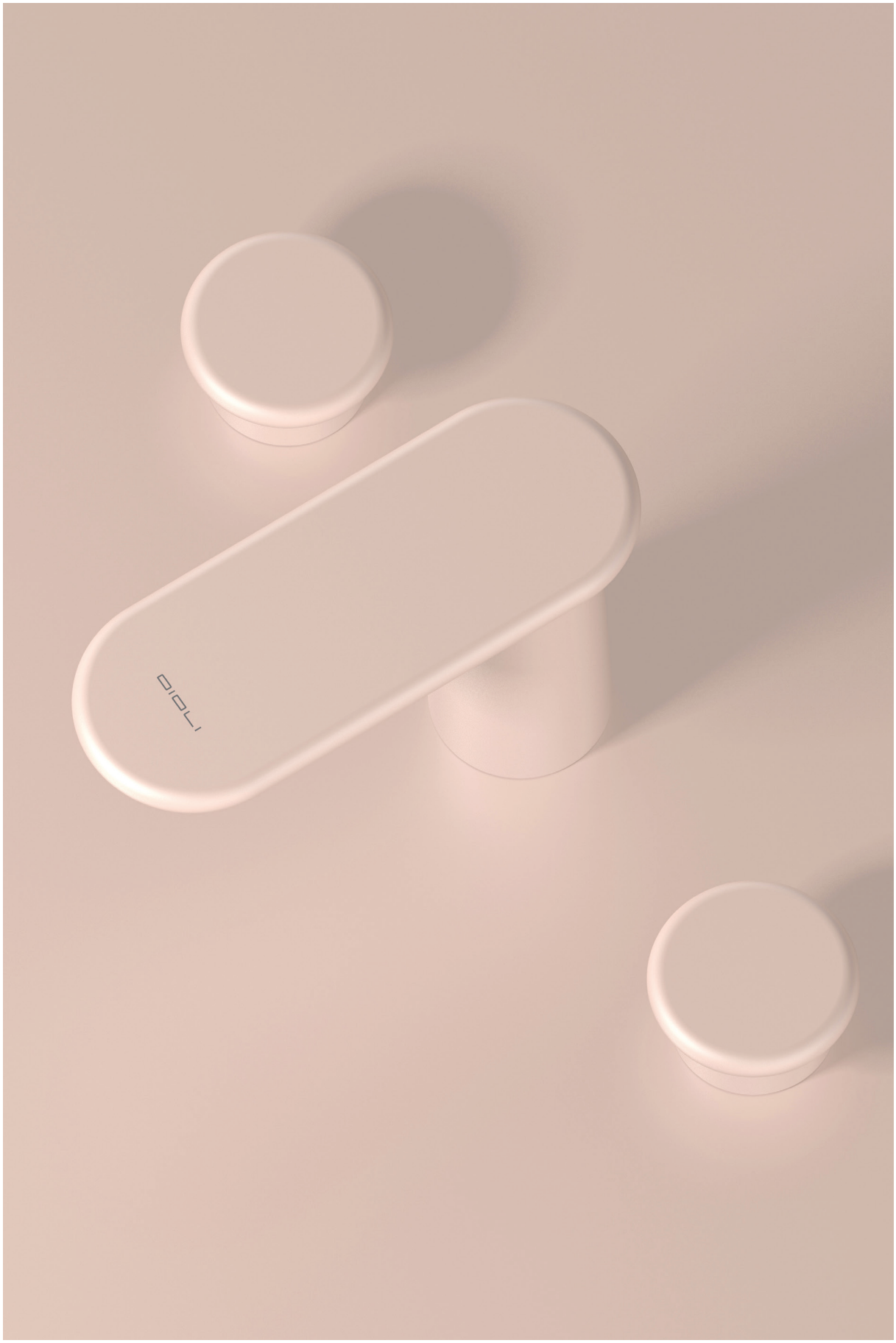
DIOLI



GLLT001ROC00

Monocomando lavabo testa cieca



CROMO **€ 360,00**

CODICE	FINITURA	€
GLLT001ROC05	RAME SPAZZOLATO LUCIDO	**560,00**
GLLT001ROC18	BRONZO OPACO	**560,00**
GLLT001ROC20	BIANCO OPACO	**505,00**
GLLT001ROC30	TURCHESE	**525,00**
GLLT001ROC39	ROSA PASTELLO	**525,00**
GLLT001ROC54	NICKEL SPAZZOLATO N/P	**560,00**
GLLT001ROC63	NERO OPACO GALVANICO	**620,00**
GLLT001ROC88	OTTONE SPAZZOLATO	**620,00**
GLLT001ROC95	OTTONE INVECCHIATO	**650,00**

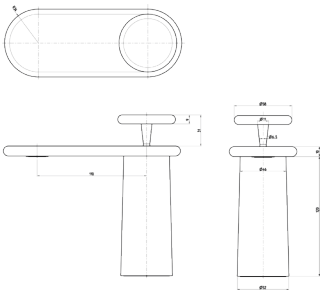

Ricambi


CR00031V Ø25


AR00035V 24×1


FL00029V 8×1 L.45


KT00012V L.150

GLLT004ROC00

Monocomando lavabo alto testa cieca



CROMO **€ 480,00**

CODICE	FINITURA	€
GLLT004ROC05	RAME SPAZZOLATO LUCIDO	**750,00**
GLLT004ROC18	BRONZO OPACO	**750,00**
GLLT004ROC20	BIANCO OPACO	**672,00**
GLLT004ROC30	TURCHESE	**696,00**
GLLT004ROC39	ROSA PASTELLO	**696,00**
GLLT004ROC54	NICKEL SPAZZOLATO N/P	**750,00**
GLLT004ROC63	NERO OPACO GALVANICO	**820,00**
GLLT004ROC88	OTTONE SPAZZOLATO	**820,00**
GLLT004ROC95	OTTONE INVECCHIATO	**865,00**

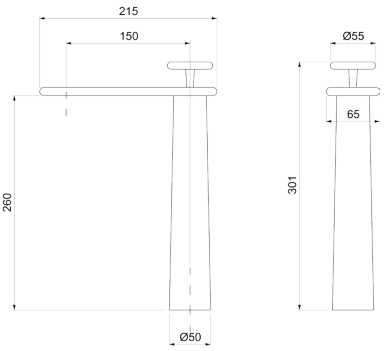

Ricambi


CR00031V Ø25


AR00035V 24×1


FL00032V 8×1 L.60


KT00014V L.280

GLBT005ROC00

Monocomando bidet testa cieca



CROMO **€ 375,00**

CODICE	FINITURA	€
GLBT005ROC05	RAME SPAZZOLATO LUCIDO	**575,00**
GLBT005ROC18	BRONZO OPACO	**575,00**
GLBT005ROC20	BIANCO OPACO	**520,00**
GLBT005ROC30	TURCHESE	**540,00**
GLBT005ROC39	ROSA PASTELLO	**540,00**
GLBT005ROC54	NICKEL SPAZZOLATO N/P	**575,00**
GLBT005ROC63	NERO OPACO GALVANICO	**635,00**
GLBT005ROC88	OTTONE SPAZZOLATO	**635,00**
GLBT005ROC95	OTTONE INVECCHIATO	**665,00**

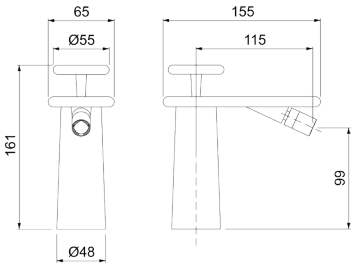

Ricambi


CR00031V Ø25


AR00057V M16×1


AR00056V SNODO Ø18


FL00029V 8×1 L.45


KT00012V L.150

Descrizioni e caratteristiche tecniche non sono impegnative e possono variare senza preavviso

GLLT066ROC00

Batteria lavabo 3 fori testa cieca



	CROMO	€	480,00

CODICE	FINITURA	€
GLLT066ROC05	RAME SPAZZOLATO LUCIDO	**750,00**
GLLT066ROC18	BRONZO OPACO	**750,00**
GLLT066ROC20	BIANCO OPACO	**672,00**
GLLT066ROC30	TURCHESE	**696,00**
GLLT066ROC39	ROSA PASTELLO	**696,00**
GLLT066ROC54	NICKEL SPAZZOLATO N/P	**750,00**
GLLT066ROC63	NERO OPACO GALVANICO	**820,00**
GLLT066ROC88	OTTONE SPAZZOLATO	**820,00**
GLLT066ROC95	OTTONE INVECCHIATO	**865,00**

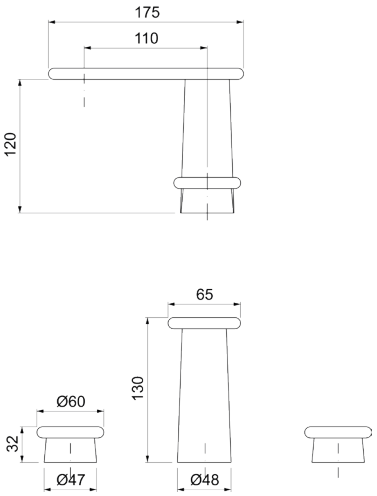

Ricambi



GLEL002ROC00

Parti esterne per monocomando lavabo a parete



	CROMO	€	400,00

CODICE	FINITURA	€
GLEL002ROC05	RAME SPAZZOLATO LUCIDO	**620,00**
GLEL002ROC18	BRONZO OPACO	**620,00**
GLEL002ROC20	BIANCO OPACO	**560,00**
GLEL002ROC30	TURCHESE	**580,00**
GLEL002ROC39	ROSA PASTELLO	**580,00**
GLEL002ROC54	NICKEL SPAZZOLATO N/P	**620,00**
GLEL002ROC63	NERO OPACO GALVANICO	**680,00**
GLEL002ROC88	OTTONE SPAZZOLATO	**680,00**
GLEL002ROC95	OTTONE INVECCHIATO	**720,00**

+ OIPILA35001B

Parte incasso

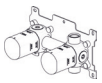

€ 175,00

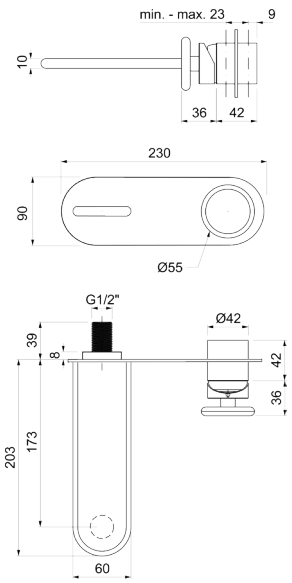

Ricambi



GLEL102ROC00

Parti esterne per monocomando lavabo a parete in 2 parti, piastre tonde



	CROMO	**€ 400,00**

CODICE	FINITURA	€
GLEL102ROC05	RAME SPAZZOLATO LUCIDO	**620,00**
GLEL102ROC18	BRONZO OPACO	**620,00**
GLEL102ROC20	BIANCO OPACO	**560,00**
GLEL102ROC30	TURCHESE	**580,00**
GLEL102ROC39	ROSA PASTELLO	**580,00**
GLEL102ROC54	NICKEL SPAZZOLATO N/P	**620,00**
GLEL102ROC63	NERO OPACO GALVANICO	**680,00**
GLEL102ROC88	OTTONE SPAZZOLATO	**680,00**
GLEL102ROC95	OTTONE INVECCHIATO	**720,00**

+ OIPILA35001B

Parte incasso

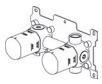

€ 175,00

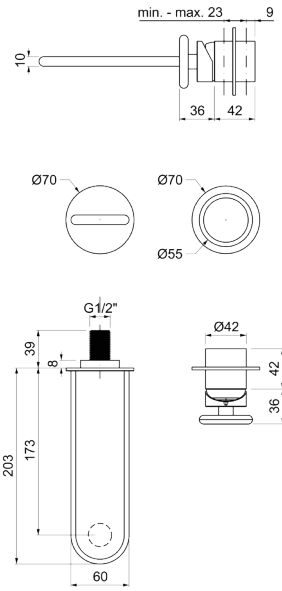

Ricambi


CR00003V Ø35


AR00035V 24×1


BR00242V Ø70


BR00249V Ø70

GLEV009ROC00

Parti esterne per monocomando incasso vasca con kit doccia



	CROMO	**€ 790,00**

CODICE	FINITURA	€
GLEV009ROC05	RAME SPAZZOLATO LUCIDO	**1.230,00**
GLEV009ROC18	BRONZO OPACO	**1.230,00**
GLEV009ROC20	BIANCO OPACO	**1.110,00**
GLEV009ROC30	TURCHESE	**1.150,00**
GLEV009ROC39	ROSA PASTELLO	**1.150,00**
GLEV009ROC54	NICKEL SPAZZOLATO N/P	**1.230,00**
GLEV009ROC63	NERO OPACO GALVANICO	**1.350,00**
GLEV009ROC88	OTTONE SPAZZOLATO	**1.350,00**
GLEV009ROC95	OTTONE INVECCHIATO	**1.450,00**

+ OIPIVA35002E

Parte incasso

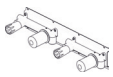

€ 225,00

+ OIPIVA35022B

Parte incasso

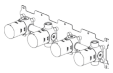

€ 390,00

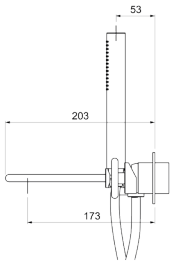

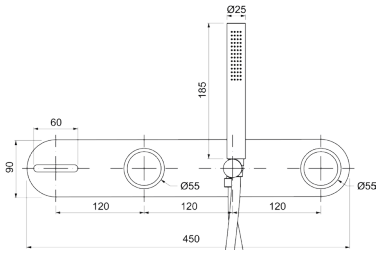

Ricambi


CR00003V Ø35


AR00035V 24×1


LT00034V


AQ00025V


FL00037V CM.150

Descrizioni e caratteristiche tecniche non sono impegnative e possono variare senza preavviso

GLEV109ROC00



Parti esterne per monocomando incasso vasca con kit doccia, piastre tonde

	CROMO	**€ 790,00**

CODICE	FINITURA	€
GLEV109ROC05	RAME SPAZZOLATO LUCIDO	**1.230,00**
GLEV109ROC18	BRONZO OPACO	**1.230,00**
GLEV109ROC20	BIANCO OPACO	**1.110,00**
GLEV109ROC30	TURCHESE	**1.150,00**
GLEV109ROC39	ROSA PASTELLO	**1.150,00**
GLEV109ROC54	NICKEL SPAZZOLATO N/P	**1.230,00**
GLEV109ROC63	NERO OPACO GALVANICO	**1.350,00**
GLEV109ROC88	OTTONE SPAZZOLATO	**1.350,00**
GLEV109ROC95	OTTONE INVECCHIATO	**1.450,00**

+ OIPIVA35002E

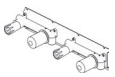

Parte incasso

€ 225,00

+ OIPIVA35022B

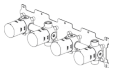

Parte incasso

€ 390,00

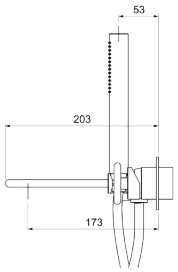

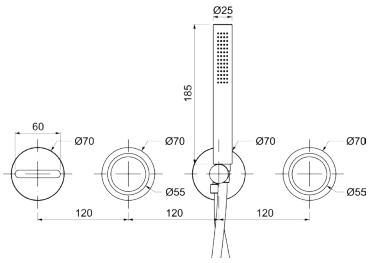

Ricambi

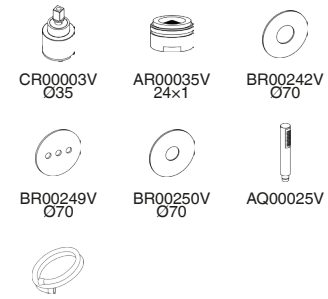

GLEV129ROC00



Parti esterne per monocomando incasso vasca con kit doccia, senza bocca

	CROMO	**€ 610,00**

CODICE	FINITURA	€
GLEV129ROC05	RAME SPAZZOLATO LUCIDO	**950,00**
GLEV129ROC18	BRONZO OPACO	**950,00**
GLEV129ROC20	BIANCO OPACO	**860,00**
GLEV129ROC30	TURCHESE	**886,00**
GLEV129ROC39	ROSA PASTELLO	**886,00**
GLEV129ROC54	NICKEL SPAZZOLATO N/P	**950,00**
GLEV129ROC63	NERO OPACO GALVANICO	**1.050,00**
GLEV129ROC88	OTTONE SPAZZOLATO	**1.050,00**
GLEV129ROC95	OTTONE INVECCHIATO	**1.100,00**

+ OIPIVA35006B

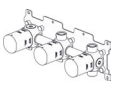

Parte incasso

€ 292,00

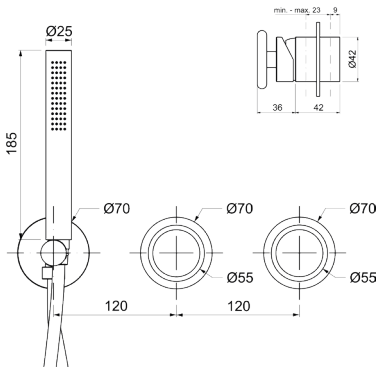

Ricambi

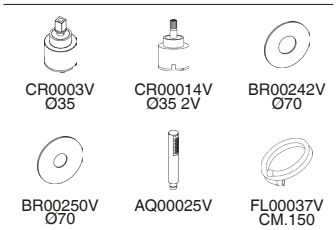

GLEP003ROC00

Parti esterne per monocomando lavabo a pavimento



CROMO **€ 1.734,00**

CODICE	FINITURA	€
GLEP008ROC05	RAME SPAZZOLATO LUCIDO	**2.700,00**
GLEP008ROC18	BRONZO OPACO	**2.700,00**
GLEP008ROC20	BIANCO OPACO	**2.510,00**
GLEP008ROC30	TURCHESE	**2.580,00**
GLEP008ROC39	ROSA PASTELLO	**2.580,00**
GLEP008ROC54	NICKEL SPAZZOLATO N/P	**2.700,00**
GLEP008ROC63	NERO OPACO GALVANICO	**2.950,00**
GLEP008ROC88	OTTONE SPAZZOLATO	**2.950,00**
GLEP008ROC95	OTTONE INVECCHIATO	**3.130,00**

+ OIPIVP35001E

Parte incasso

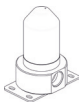

€ 190,00

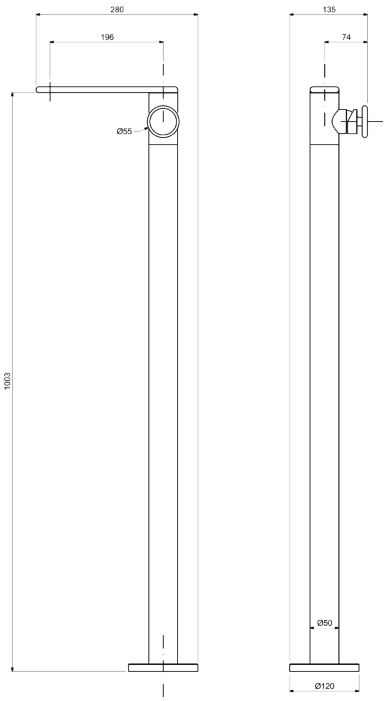

Ricambi



CR00028V
Ø35



AR00058V
24×1

GLEP008ROC00

Parti esterne per monocomando per bordo vasca a pavimento con doccia



CROMO **€ 1.734,00**

CODICE	FINITURA	€
GLEP008ROC05	RAME SPAZZOLATO LUCIDO	**2.700,00**
GLEP008ROC18	BRONZO OPACO	**2.700,00**
GLEP008ROC20	BIANCO OPACO	**2.510,00**
GLEP008ROC30	TURCHESE	**2.580,00**
GLEP008ROC39	ROSA PASTELLO	**2.580,00**
GLEP008ROC54	NICKEL SPAZZOLATO N/P	**2.700,00**
GLEP008ROC63	NERO OPACO GALVANICO	**2.950,00**
GLEP008ROC88	OTTONE SPAZZOLATO	**2.950,00**
GLEP008ROC95	OTTONE INVECCHIATO	**3.130,00**

+ OIPIVP35001E

Parte incasso

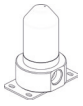

€ 190,00

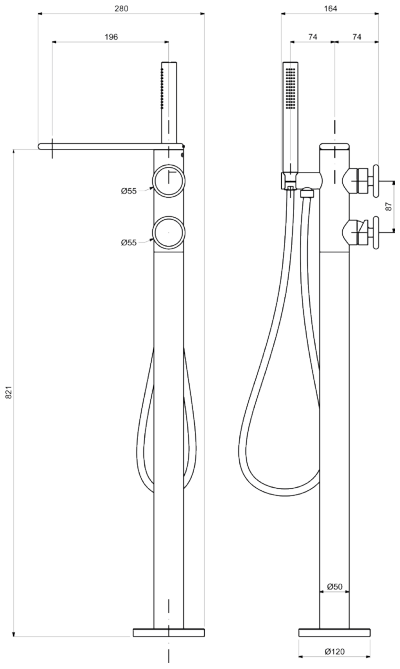

Ricambi



CR00028V
Ø35



CR00029V
Ø35 2V



AR00058V
24×1



FL00031V
10×1MM L.665



AQ00025V



FL00037V
CM.150

Descrizioni e caratteristiche tecniche non sono impegnative e possono variare senza preavviso

GLED120ROC00

Parti esterne per monocomando incasso doccia



CROMO **€ 105,00**

CODICE	FINITURA	€
GLED120ROC05	RAME SPAZZOLATO LUCIDO	**165,00**
GLED120ROC18	BRONZO OPACO	**165,00**
GLED120ROC20	BIANCO OPACO	**150,00**
GLED120ROC30	TURCHESE	**160,00**
GLED120ROC39	ROSA PASTELLO	**160,00**
GLED120ROC54	NICKEL SPAZZOLATO N/P	**165,00**
GLED120ROC63	NERO OPACO GALVANICO	**180,00**
GLED120ROC88	OTTONE SPAZZOLATO	**180,00**
GLED120ROC95	OTTONE INVECCHIATO	**190,00**

Ricambi


CR00003V Ø35


BR00242V Ø70

+ OIPIDC35002B

Parte incasso

€ 106,00



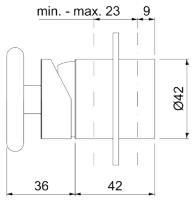

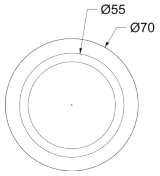

GLED622ROC00

Parti esterne monocomando incasso doccia/vasca con deviatore a **2 vie**, interasse mm.100



CROMO **€ 160,00**

CODICE	FINITURA	€
GLED622ROC05	RAME SPAZZOLATO LUCIDO	**250,00**
GLED622ROC18	BRONZO OPACO	**250,00**
GLED622ROC20	BIANCO OPACO	**225,00**
GLED622ROC30	TURCHESE	**240,00**
GLED622ROC39	ROSA PASTELLO	**240,00**
GLED622ROC54	NICKEL SPAZZOLATO N/P	**250,00**
GLED622ROC63	NERO OPACO GALVANICO	**275,00**
GLED622ROC88	OTTONE SPAZZOLATO	**275,00**
GLED622ROC95	OTTONE INVECCHIATO	**290,00**

Ricambi


CR00003V Ø35


CR00014V Ø35 2V


LT00040V

+ OIPIVA35008B

Parte incasso

€ 175,00

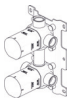

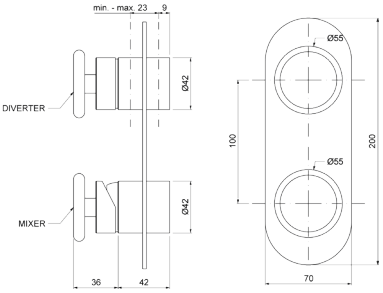

GLED122ROC00

Parti esterne monocomando incasso doccia/vasca con deviatore a **2 vie**, piastre tonde, interasse mm.120





CROMO **€ 160,00**

CODICE	FINITURA	€
GLED122ROC05	RAME SPAZZOLATO LUCIDO	**250,00**
GLED122ROC18	BRONZO OPACO	**250,00**
GLED122ROC20	BIANCO OPACO	**225,00**
GLED122ROC30	TURCHESE	**240,00**
GLED122ROC39	ROSA PASTELLO	**240,00**
GLED122ROC54	NICKEL SPAZZOLATO N/P	**250,00**
GLED122ROC63	NERO OPACO GALVANICO	**275,00**
GLED122ROC88	OTTONE SPAZZOLATO	**275,00**
GLED122ROC95	OTTONE INVECCHIATO	**290,00**

Ricambi


CR00003V Ø35


CR00014V Ø35 2V


BR00242V Ø70

+ OIPIVA35007B

Parte incasso

€ 180,00

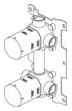

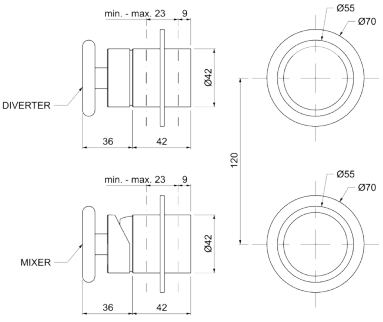

GLED623ROC00

Parti esterne monocomando incasso doccia/vasca con deviatore a **3 vie**, interasse mm.100



CROMO **€ 160,00**

CODICE	FINITURA	€
GLED623ROC05	RAME SPAZZOLATO LUCIDO	**250,00**
GLED623ROC18	BRONZO OPACO	**250,00**
GLED623ROC20	BIANCO OPACO	**225,00**
GLED623ROC30	TURCHESE	**240,00**
GLED623ROC39	ROSA PASTELLO	**240,00**
GLED623ROC54	NICKEL SPAZZOLATO N/P	**250,00**
GLED623ROC63	NERO OPACO GALVANICO	**275,00**
GLED623ROC88	OTTONE SPAZZOLATO	**275,00**
GLED623ROC95	OTTONE INVECCHIATO	**290,00**

Ricambi


CR00003V Ø35


CR00022V Ø35 3V


LT00040V

+ OIPIVA35012B

Parte incasso **€ 215,00**

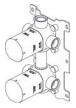

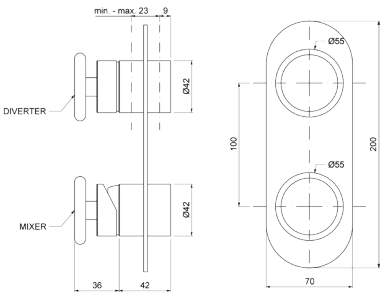

GLED123ROC00

Parti esterne monocomando incasso doccia/vasca con deviatore a **3 vie**, piastre tonde, interasse mm.120



CROMO **€ 160,00**

CODICE	FINITURA	€
GLED123ROC05	RAME SPAZZOLATO LUCIDO	**250,00**
GLED123ROC18	BRONZO OPACO	**250,00**
GLED123ROC20	BIANCO OPACO	**225,00**
GLED123ROC30	TURCHESE	**240,00**
GLED123ROC39	ROSA PASTELLO	**240,00**
GLED123ROC54	NICKEL SPAZZOLATO N/P	**250,00**
GLED123ROC63	NERO OPACO GALVANICO	**275,00**
GLED123ROC88	OTTONE SPAZZOLATO	**275,00**
GLED123ROC95	OTTONE INVECCHIATO	**290,00**

Ricambi


CR00003V Ø35


CR00022V Ø35 3V


BR00242V Ø70

+ OIPIVA35011B

Parte incasso **€ 220,00**

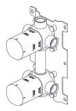

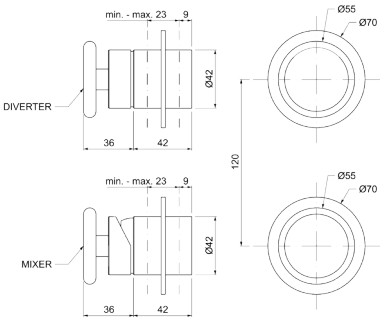

GLED124ROC00

Parti esterne monocomando incasso doccia/vasca con deviatore a **4 vie**, piastre tonde



CROMO **€ 420,00**

CODICE	FINITURA	€
GLED124ROC05	RAME SPAZZOLATO LUCIDO	**660,00**
GLED124ROC18	BRONZO OPACO	**660,00**
GLED124ROC20	BIANCO OPACO	**590,00**
GLED124ROC30	TURCHESE	**630,00**
GLED124ROC39	ROSA PASTELLO	**630,00**
GLED124ROC54	NICKEL SPAZZOLATO N/P	**660,00**
GLED124ROC63	NERO OPACO GALVANICO	**720,00**
GLED124ROC88	OTTONE SPAZZOLATO	**720,00**
GLED124ROC95	OTTONE INVECCHIATO	**760,00**

Ricambi


CR00003V Ø35


CR00014V Ø35 2V


BR00242V Ø70

+ OIPIVA35014B

Parte incasso **€ 290,00**

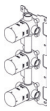

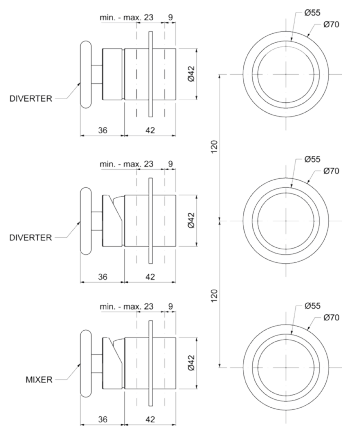

Descrizioni e caratteristiche tecniche non sono impegnative e possono variare senza preavviso

GLER085ROC00

Parti esterne per rubinetto ad incasso da 1/2”



	CROMO	€	110,00

CODICE	FINITURA	€
GLER085ROC05	RAME SPAZZOLATO LUCIDO	**170,00**
GLER085ROC18	BRONZO OPACO	**170,00**
GLER085ROC20	BIANCO OPACO	**154,00**
GLER085ROC30	TURCHESE	**160,00**
GLER085ROC39	ROSA PASTELLO	**160,00**
GLER085ROC54	NICKEL SPAZZOLATO N/P	**170,00**
GLER085ROC63	NERO OPACO GALVANICO	**190,00**
GLER085ROC88	OTTONE SPAZZOLATO	**190,00**
GLER085ROC95	OTTONE INVECCHIATO	**200,00**

Ricambi



VN00002V
8x20 DX



BR00242V
Ø70

+ OIPIRA20001E

Parte incasso



€ 36,00

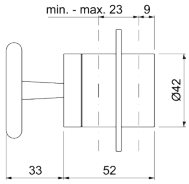

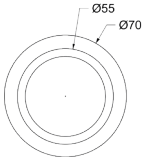

GLED087ROC00

Parti esterne per deviatore ceramico a **1 entrata e 2 uscite**



	CROMO	€	110,00

CODICE	FINITURA	€
GLER087ROC05	RAME SPAZZOLATO LUCIDO	**170,00**
GLER087ROC18	BRONZO OPACO	**170,00**
GLER087ROC20	BIANCO OPACO	**154,00**
GLER087ROC30	TURCHESE	**160,00**
GLER087ROC39	ROSA PASTELLO	**160,00**
GLER087ROC54	NICKEL SPAZZOLATO N/P	**170,00**
GLER087ROC63	NERO OPACO GALVANICO	**190,00**
GLER087ROC88	OTTONE SPAZZOLATO	**190,00**
GLER087ROC95	OTTONE INVECCHIATO	**200,00**

Ricambi



CR00014V
Ø35 2V



BR00242V
Ø70

+ OIPIDD20001E

Parte incasso

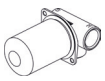

€ 60,00

+ OIPIDD35001B

Parte incasso



€ 106,00

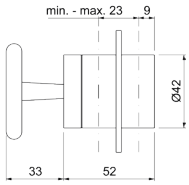

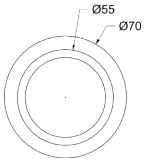

GLED088ROC00

Parti esterne per deviatore ceramico a **1 entrata e 3 uscite**



	CROMO	€	110,00

CODICE	FINITURA	€
GLER088ROC05	RAME SPAZZOLATO LUCIDO	**170,00**
GLER088ROC18	BRONZO OPACO	**170,00**
GLER088ROC20	BIANCO OPACO	**154,00**
GLER088ROC30	TURCHESE	**160,00**
GLER088ROC39	ROSA PASTELLO	**160,00**
GLER088ROC54	NICKEL SPAZZOLATO N/P	**170,00**
GLER088ROC63	NERO OPACO GALVANICO	**190,00**
GLER088ROC88	OTTONE SPAZZOLATO	**190,00**
GLER088ROC95	OTTONE INVECCHIATO	**200,00**

Ricambi



CR00022V
Ø35 3V



BR00242V
Ø70

+ OIPIDD35003B

Parte incasso



€ 140,00

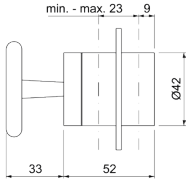

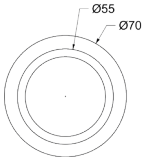

GLET020ROC00

Parti esterne per monocomando incasso doccia **termostatico 1via**



CROMO **€ 160,00**

CODICE	FINITURA	€
GLET020ROC05	RAME SPAZZOLATO LUCIDO	**250,00**
GLET020ROC18	BRONZO OPACO	**250,00**
GLET020ROC20	BIANCO OPACO	**225,00**
GLET020ROC30	TURCHESE	**232,00**
GLET020ROC39	ROSA PASTELLO	**232,00**
GLET020ROC54	NICKEL SPAZZOLATO N/P	**250,00**
GLET020ROC63	NERO OPACO GALVANICO	**275,00**
GLET020ROC88	OTTONE SPAZZOLATO	**275,00**
GLET020ROC95	OTTONE INVECCHIATO	**290,00**

Ricambi



CR00032V 1V — LT00041V

+ OIPITD20020B

Parte incasso **€ 290,00**



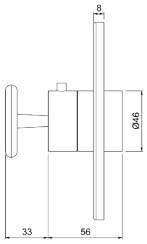

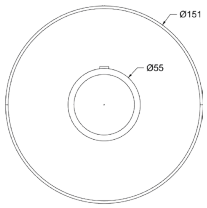

GLET022ROC00

Parti esterne per monocomando incasso doccia **termostatico** con deviatore **2 vie**



CROMO **€ 240,00**

CODICE	FINITURA	€
GLET022ROC05	RAME SPAZZOLATO LUCIDO	**375,00**
GLET022ROC18	BRONZO OPACO	**375,00**
GLET022ROC20	BIANCO OPACO	**350,00**
GLET022ROC30	TURCHESE	**360,00**
GLET022ROC39	ROSA PASTELLO	**360,00**
GLET022ROC54	NICKEL SPAZZOLATO N/P	**375,00**
GLET022ROC63	NERO OPACO GALVANICO	**410,00**
GLET022ROC88	OTTONE SPAZZOLATO	**410,00**
GLET022ROC95	OTTONE INVECCHIATO	**440,00**

Ricambi



CR0032V 1V — CR00033V 2V — LT00042V

+ OIPITD20022B

Parte incasso **€ 450,00**



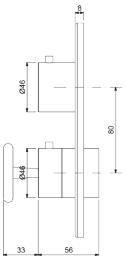

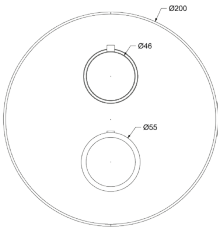

GLET023ROC00

Parti esterne per monocomando incasso doccia **termostatico** con deviatore **3 vie**



CROMO **€ 240,00**

CODICE	FINITURA	€
GLET023ROC05	RAME SPAZZOLATO LUCIDO	**375,00**
GLET023ROC18	BRONZO OPACO	**375,00**
GLET023ROC20	BIANCO OPACO	**350,00**
GLET023ROC30	TURCHESE	**360,00**
GLET023ROC39	ROSA PASTELLO	**360,00**
GLET023ROC54	NICKEL SPAZZOLATO N/P	**375,00**
GLET023ROC63	NERO OPACO GALVANICO	**410,00**
GLET023ROC88	OTTONE SPAZZOLATO	**410,00**
GLET023ROC95	OTTONE INVECCHIATO	**440,00**

Ricambi



CR0032V 1V — CR00034V 3V — LT00042V

+ OIPITD20023B

Parte incasso **€ 475,00**



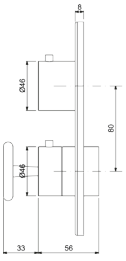

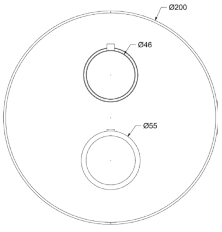

Descrizioni e caratteristiche tecniche non sono impegnative e possono variare senza preavviso

WESB301ROC00

Braccio doccia cm.40 con soffione **inox** tondo **Ø300**



	CROMO	**€ 695,00**

CODICE	FINITURA	€
WESB301ROC05	RAME SPAZZOLATO LUCIDO	**1.110,00**
WESB301ROC18	BRONZO OPACO	**1.110,00**
WESB301ROC20	BIANCO OPACO	**980,00**
WESB301ROC30	TURCHESE	**1.050,00**
WESB301ROC39	ROSA PASTELLO	**1.050,00**
WESB301ROC54	NICKEL SPAZZOLATO N/P	**1.110,00**
WESB301ROC63	NERO OPACO GALVANICO	**1.200,00**
WESB301ROC88	OTTONE SPAZZOLATO	**1.200,00**
WESB301ROC95	OTTONE INVECCHIATO	**1.290,00**

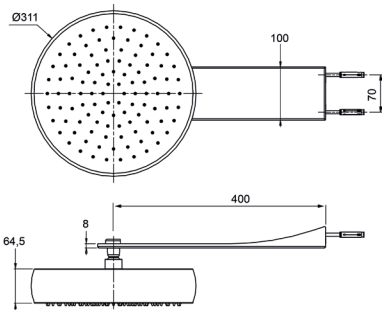

GLBD001ROC00

Kit multigetto doccia composto da:
art. GLED122ROC00 - art. WESB301ROC00 -
art. WESD005ROC00



	CROMO	**€ 952,00**

CODICE	FINITURA	€
GLBD001ROC05	RAME SPAZZOLATO LUCIDO	**1.506,00**
GLBD001ROC18	BRONZO OPACO	**1.506,00**
GLBD001ROC20	BIANCO OPACO	**1.342,00**
GLBD001ROC30	TURCHESE	**1.432,00**
GLBD001ROC39	ROSA PASTELLO	**1.432,00**
GLBD001ROC54	NICKEL SPAZZOLATO N/P	**1.506,00**
GLBD001ROC63	NERO OPACO GALVANICO	**1.652,00**
GLBD001ROC88	OTTONE SPAZZOLATO	**1.652,00**
GLBD001ROC95	OTTONE INVECCHIATO	**1.750,00**

+ OIPIVA35007B

Parte incasso

€ 180,00

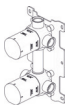



Ricambi

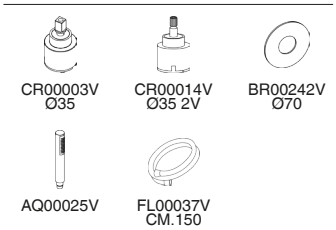

GLBD002ROC00

Kit multigetto doccia composto da:
art. GLEV129ROC00 - art. WESB301ROC00

CROMO **€ 1.316,00**





CODICE	FINITURA	€
GLBD002ROC05	RAME SPAZZOLATO LUCIDO	**2.075,00**
GLBD002ROC18	BRONZO OPACO	**2.075,00**
GLBD002ROC20	BIANCO OPACO	**1.852,00**
GLBD002ROC30	TURCHESE	**1.950,00**
GLBD002ROC39	ROSA PASTELLO	**1.950,00**
GLBD002ROC54	NICKEL SPAZZOLATO N/P	**2.075,00**
GLBD002ROC63	NERO OPACO GALVANICO	**2.265,00**
GLBD002ROC88	OTTONE SPAZZOLATO	**2.265,00**
GLBD002ROC95	OTTONE INVECCHIATO	**2.390,00**

+ OIPIVA35006B

Parte incasso

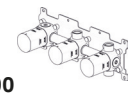

€ 292,00

Ricambi

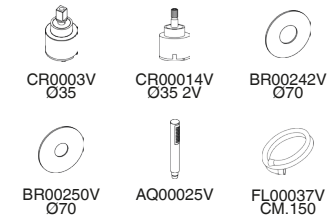

GLBD004ROC00

Kit multigetto doccia composto da:
art. GLED124ROC00 - art. WESB301ROC00 -
art. WESI004ROC00 (×4) - art. WESD005ROC00

CROMO **€ 1.660,00**





CODICE	FINITURA	€
GLBD004ROC05	RAME SPAZZOLATO LUCIDO	**2.628,00**
GLBD004ROC18	BRONZO OPACO	**2.628,00**
GLBD004ROC20	BIANCO OPACO	**2.340,00**
GLBD004ROC30	TURCHESE	**2.494,00**
GLBD004ROC39	ROSA PASTELLO	**2.494,00**
GLBD004ROC54	NICKEL SPAZZOLATO N/P	**2.628,00**
GLBD004ROC63	NERO OPACO GALVANICO	**2.876,00**
GLBD004ROC88	OTTONE SPAZZOLATO	**2.876,00**
GLBD004ROC95	OTTONE INVECCHIATO	**3.092,00**

+ OIPIVA35014B

Parte incasso

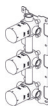

€ 290,00

Ricambi

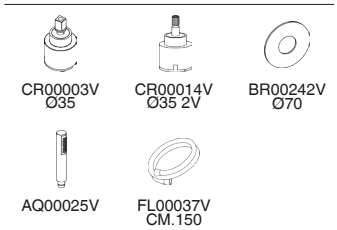

Descrizioni e caratteristiche tecniche non sono impegnative e possono variare senza preavviso

WESD005ROC00

Kit doccia **incasso** con doccia anticalcare monogetto tonda in **ottone** e flessibile cm.150



Ricambi



AQ00025V



FL00037V
CM.150

	CROMO	**€**	**106,00**

CODICE	FINITURA	€
WESD005ROC05	RAME SPAZZOLATO LUCIDO	**155,00**
WESD005ROC18	BRONZO OPACO	**155,00**
WESD005ROC20	BIANCO OPACO	**146,00**
WESD005ROC30	TURCHESE	**150,00**
WESD005ROC39	ROSA PASTELLO	**150,00**
WESD005ROC54	NICKEL SPAZZOLATO N/P	**155,00**
WESD005ROC63	NERO OPACO GALVANICO	**185,00**
WESD005ROC88	OTTONE SPAZZOLATO	**185,00**
WESD005ROC95	OTTONE INVECCHIATO	**210,00**

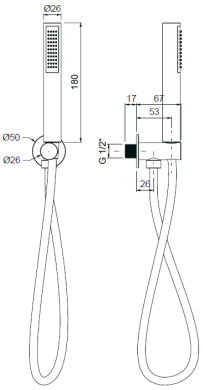

WEBR301ROC00

Braccio doccia cm.40



	CROMO	**€**	**152,00**

CODICE	FINITURA	€
WEBR301ROC05	RAME SPAZZOLATO LUCIDO	**240,00**
WEBR301ROC18	BRONZO OPACO	**240,00**
WEBR301ROC20	BIANCO OPACO	**218,00**
WEBR301ROC30	TURCHESE	**230,00**
WEBR301ROC39	ROSA PASTELLO	**230,00**
WEBR301ROC54	NICKEL SPAZZOLATO N/P	**240,00**
WEBR301ROC63	NERO OPACO GALVANICO	**260,00**
WEBR301ROC88	OTTONE SPAZZOLATO	**260,00**
WEBR301ROC95	OTTONE INVECCHIATO	**280,00**

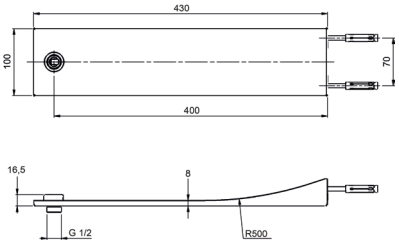

WESE013ROC00

Soffione anticalcare monogetto **inox** tondo **Ø300**



	CROMO	**€**	**550,00**

CODICE	FINITURA	€
WESE013ROC05	RAME SPAZZOLATO LUCIDO	**860,00**
WESE013ROC18	BRONZO OPACO	**860,00**
WESE013ROC20	BIANCO OPACO	**770,00**
WESE013ROC30	TURCHESE	**830,00**
WESE013ROC39	ROSA PASTELLO	**830,00**
WESE013ROC54	NICKEL SPAZZOLATO N/P	**860,00**
WESE013ROC63	NERO OPACO GALVANICO	**940,00**
WESE013ROC88	OTTONE SPAZZOLATO	**940,00**
WESE013ROC95	OTTONE INVECCHIATO	**990,00**

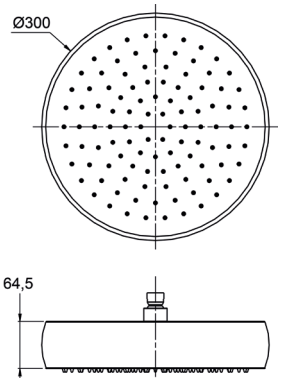

WESI004ROC00

Soffione laterale a parete tondo ad **incasso** in **ABS Ø130**



	CROMO	**€**	**112,00**

CODICE	FINITURA	€
WESI004ROC05	RAME SPAZZOLATO LUCIDO	**178,00**
WESI004ROC18	BRONZO OPACO	**178,00**
WESI004ROC20	BIANCO OPACO	**158,00**
WESI004ROC30	TURCHESE	**168,00**
WESI004ROC39	ROSA PASTELLO	**168,00**
WESI004ROC54	NICKEL SPAZZOLATO N/P	**178,00**
WESI004ROC63	NERO OPACO GALVANICO	**195,00**
WESI004ROC88	OTTONE SPAZZOLATO	**195,00**
WESI004ROC95	OTTONE INVECCHIATO	**210,00**

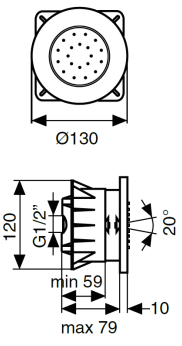

WESI001ROC00

Soffione anticalcare monogetto **incasso inox a soffitto Ø300**



	CROMO	€ 460,00
CODICE	FINITURA	€
WESI001ROC05	RAME SPAZZOLATO LUCIDO	**716,00**
WESI001ROC18	BRONZO OPACO	**716,00**
WESI001ROC20	BIANCO OPACO	**644,00**
WESI001ROC30	TURCHESE	**690,00**
WESI001ROC39	ROSA PASTELLO	**690,00**
WESI001ROC54	NICKEL SPAZZOLATO N/P	**716,00**
WESI001ROC63	NERO OPACO GALVANICO	**786,00**
WESI001ROC88	OTTONE SPAZZOLATO	**786,00**
WESI001ROC95	OTTONE INVECCHIATO	**830,00**

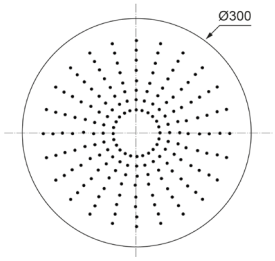

WESI002ROC00

Soffione anticalcare monogetto **incasso inox a soffitto Ø400**



	CROMO	€ 498,00
CODICE	FINITURA	€
WESI002ROC05	RAME SPAZZOLATO LUCIDO	**772,00**
WESI002ROC18	BRONZO OPACO	**772,00**
WESI002ROC20	BIANCO OPACO	**698,00**
WESI002ROC30	TURCHESE	**750,00**
WESI002ROC39	ROSA PASTELLO	**750,00**
WESI002ROC54	NICKEL SPAZZOLATO N/P	**772,00**
WESI002ROC63	NERO OPACO GALVANICO	**850,00**
WESI002ROC88	OTTONE SPAZZOLATO	**850,00**
WESI002ROC95	OTTONE INVECCHIATO	**900,00**

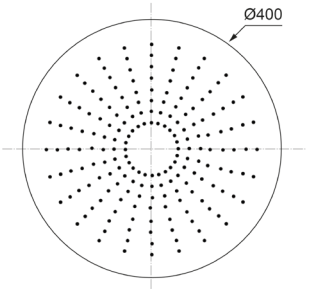

WESI003ROC00

Soffione anticalcare monogetto **incasso inox a soffitto Ø500**



	CROMO	€ 748,00
CODICE	FINITURA	€
WESI003ROC05	RAME SPAZZOLATO LUCIDO	**1.160,00**
WESI003ROC18	BRONZO OPACO	**1.160,00**
WESI003ROC20	BIANCO OPACO	**1.050,00**
WESI003ROC30	TURCHESE	**1.110,00**
WESI003ROC39	ROSA PASTELLO	**1.110,00**
WESI003ROC54	NICKEL SPAZZOLATO N/P	**1.160,00**
WESI003ROC63	NERO OPACO GALVANICO	**1.280,00**
WESI003ROC88	OTTONE SPAZZOLATO	**1.280,00**
WESI003ROC95	OTTONE INVECCHIATO	**1.350,00**

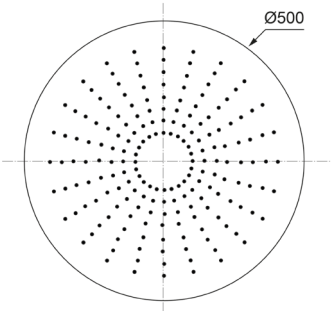

Descrizioni e caratteristiche tecniche non sono impegnative e possono variare senza preavviso

ACSF001ROC00

Sifone **lavabo** minimalista tondo 1”1/4 senza piletta



	CROMO	**€**	**94,00**

CODICE	FINITURA	€
ACSF001ROC05	RAME SPAZZOLATO LUCIDO	**148,00**
ACSF001ROC18	BRONZO OPACO	**148,00**
ACSF001ROC20	BIANCO OPACO	**132,00**
ACSF001ROC30	TURCHESE	**136,00**
ACSF001ROC39	ROSA PASTELLO	**136,00**
ACSF001ROC54	NICKEL SPAZZOLATO N/P	**148,00**
ACSF001ROC63	NERO OPACO GALVANICO	**165,00**
ACSF001ROC88	OTTONE SPAZZOLATO	**165,00**
ACSF001ROC95	OTTONE INVECCHIATO	**185,00**

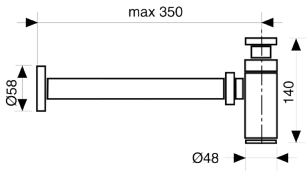

ACSF003ROC00

Sifone **bidet** minimalista tondo 1”1/4 senza piletta



	CROMO	**€**	**99,00**

CODICE	FINITURA	€
ACSF003ROC05	RAME SPAZZOLATO LUCIDO	**154,00**
ACSF003ROC18	BRONZO OPACO	**154,00**
ACSF003ROC20	BIANCO OPACO	**140,00**
ACSF003ROC30	TURCHESE	**145,00**
ACSF003ROC39	ROSA PASTELLO	**145,00**
ACSF003ROC54	NICKEL SPAZZOLATO N/P	**154,00**
ACSF003ROC63	NERO OPACO GALVANICO	**170,00**
ACSF003ROC88	OTTONE SPAZZOLATO	**170,00**
ACSF003ROC95	OTTONE INVECCHIATO	**194,00**

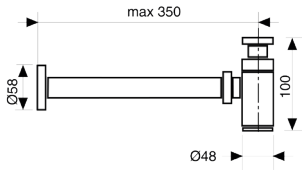

ACRS001ROC00

Rubinetto sottolavabo minimalista 1/2 con rosone



	CROMO	**€**	**49,00**

CODICE	FINITURA	€
ACRS001ROC05	RAME SPAZZOLATO LUCIDO	**76,00**
ACRS001ROC18	BRONZO OPACO	**76,00**
ACRS001ROC20	BIANCO OPACO	**69,00**
ACRS001ROC30	TURCHESE	**72,00**
ACRS001ROC39	ROSA PASTELLO	**72,00**
ACRS001ROC54	NICKEL SPAZZOLATO N/P	**76,00**
ACRS001ROC63	NERO OPACO GALVANICO	**88,00**
ACRS001ROC88	OTTONE SPAZZOLATO	**88,00**
ACRS001ROC95	OTTONE INVECCHIATO	**98,00**

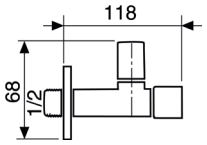

ACPT001ROC00

Piletta Click-Clack universale 1”1/4 tappo Ø63



	CROMO	**€**	**42,00**

CODICE	FINITURA	€
ACPT001ROC05	RAME SPAZZOLATO LUCIDO	**72,00**
ACPT001ROC18	BRONZO OPACO	**72,00**
ACPT001ROC20	BIANCO OPACO	**58,00**
ACPT001ROC30	TURCHESE	**62,00**
ACPT001ROC39	ROSA PASTELLO	**62,00**
ACPT001ROC54	NICKEL SPAZZOLATO N/P	**72,00**
ACPT001ROC63	NERO OPACO GALVANICO	**82,00**
ACPT001ROC88	OTTONE SPAZZOLATO	**82,00**
ACPT001ROC95	OTTONE INVECCHIATO	**96,00**

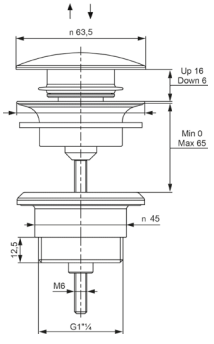

ZEN

Design by Giacomo Zucchi







Giacomo Zucchi è un giovane designer italiano (Omegna 1977)

Cresciuto nell'area del "Cusio", famosa culla industriale di molte importanti aziende italiane produttrici di articoli casalinghi e rubinetteria, si diploma in Disegno Industriale al Politecnico di Torino nel 2001. Inizia il suo percorso professionale disegnando collezioni per la storica azienda italiana Lagostina (strumenti per la cottura e accessori per la tavola) con cui riceve i premi Reddot Design Award (Germania 2009), Good Design Award (Chicago Atheneum Museum 2009) e Good Design Awar d (JPD, Giappone 2009).

Nel 2011 riceve il "Cavalierato giovanile", premio patrocinato dalla Presidenza della Repubblica Italiana, come riconoscimento per essersi distinto a livello internazionale e come testimone del talento italiano. Lo stesso anno si trasferisce in Francia presso la multinazionale francese SEB (Tefal, WMF, Rowenta, Moulinex), dove collabora con un Team internazionale di designer e dove, lavorando a stretto contatto con la Direzione Strategica Internazionale di prodotto, approfondisce le tematiche di Strategic Design, Project Management e Product Innovation. Durante l'esperienza francese riceve l' "Etoile du Design" a Parigi (2014) grazie ad un progetto di coltelli in ceramica innovativi e, a Monaco di Baviera, riceve l' "IF Design Award" (2017) con la collezione per cucina "Experience by Tefal".















ZNLT001ROC00

Monocomando lavabo testa cieca con **LEVA NERO OPACO**



CROMO **€ 525,00**

CODICE	FINITURA	€
ZNLT001ROC02	ORO	**892,00**
ZNLT001ROC08	NERO OPACO	**735,00**
ZNLT001ROC32	ORO ROSA	**945,00**
ZNLT001ROC54	NICKEL SPAZZOLATO N/P	**814,00**
ZNLT001ROP02	PVD GOLD	**1.045,00**
ZNLT001ROP05	PVD COPPER	**1.045,00**
ZNLT001ROP38	PVD GRAFITE	**1.045,00**
ZNLT001ROP51	PVD GUN METAL	**1.045,00**
ZNLT001ROP88	PVD CHAMPAGNE	**1.045,00**

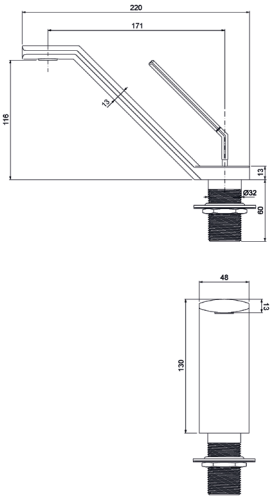

Ricambi


CR00031V Ø25


AR00035V 24×1


FL00039V 8×1 L.350


KT00023V 33×19

ZNLI002ROC00

Monocomando lavabo a parete con **LEVA NERO OPACO**



CROMO **€ 638,00**

CODICE	FINITURA	€
ZNLT002ROC02	ORO	**1.084,00**
ZNLT002ROC08	NERO OPACO	**892,00**
ZNLT002ROC32	ORO ROSA	**980,00**
ZNLT002ROC54	NICKEL SPAZZOLATO N/P	**1.150,00**
ZNLT002ROP02	PVD GOLD	**1.250,00**
ZNLT002ROP05	PVD COPPER	**1.250,00**
ZNLT002ROP38	PVD GRAFITE	**1.250,00**
ZNLT002ROP51	PVD GUN METAL	**1.250,00**
ZNLT002ROP88	PVD CHAMPAGNE	**1.250,00**

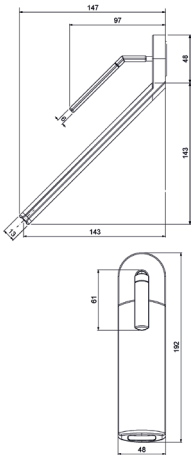

Ricambi


CR00031V Ø25


AR00021V 32×8

ZNLT004ROC00

Monocomando lavabo alto testa cieca con **LEVA NERO OPACO**



CROMO **€ 694,00**

CODICE	FINITURA	€
ZNLT004ROC02	ORO	**1.180,00**
ZNLT004ROC08	NERO OPACO	**972,00**
ZNLT004ROC32	ORO ROSA	**1.250,00**
ZNLT004ROC54	NICKEL SPAZZOLATO N/P	**1.075,00**
ZNLT004ROP02	PVD GOLD	**1.350,00**
ZNLT004ROP05	PVD COPPER	**1.350,00**
ZNLT004ROP38	PVD GRAFITE	**1.350,00**
ZNLT004ROP51	PVD GUN METAL	**1.350,00**
ZNLT004ROP88	PVD CHAMPAGNE	**1.350,00**

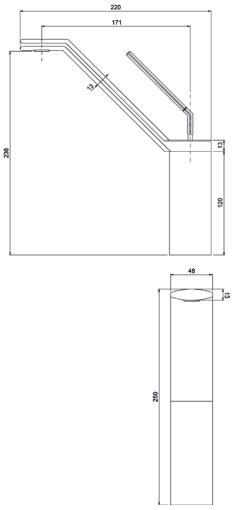

Ricambi


CR00031V Ø25


AR00035V 24×1


FL00027V 8×1 L.450


KT00014V L.280

Descrizioni e caratteristiche tecniche non sono impegnative e possono variare senza preavviso

ZNLT101ROC08

Monocomando lavabo testa cieca con **LEVA ORO ROSA**

NERO OPACO **€ 785,00**



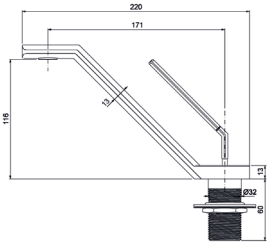

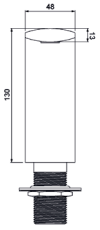

Ricambi


CR00031V
Ø25


AR00035V
24×1


FL00039V
8×1 L.350


KT00023V
33×19

ZNLI102ROC08

Monocomando lavabo a parete con **LEVA ORO ROSA**

NERO OPACO **€ 1.022,00**



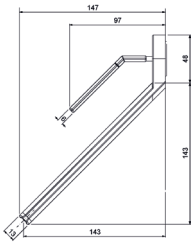

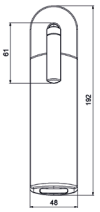

Ricambi


CR00031V
Ø25


AR00021V
32×8

ZNLT104ROC08

Monocomando lavabo alto testa cieca con **LEVA ORO ROSA**

NERO OPACO **€ 1.075,00**



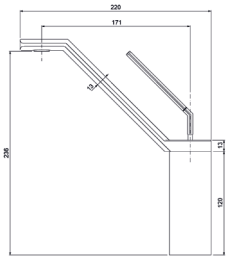



Ricambi


CR00031V
Ø25


AR00035V
24×1


FL00027V
8×1 L.450


KT00014V
L.280

ZNBT005ROC00

Monocomando bidet testa cieca con **LEVA NERO OPACO**



	CROMO	**€ 525,00**

CODICE	FINITURA	€
ZNBT005ROC02	ORO	**892,00**
ZNBT005ROC08	NERO OPACO	**735,00**
ZNBT005ROC32	ORO ROSA	**945,00**
ZNBT005ROC54	NICKEL SPAZZOLATO N/P	**814,00**
ZNBT005ROP02	PVD GOLD	**1.045,00**
ZNBT005ROP05	PVD COPPER	**1.045,00**
ZNBT005ROP38	PVD GRAFITE	**1.045,00**
ZNBT005ROP51	PVD GUN METAL	**1.045,00**
ZNBT005ROP88	PVD CHAMPAGNE	**1.045,00**

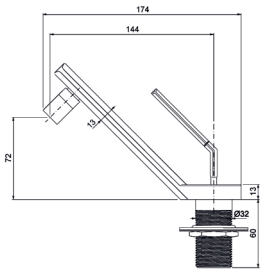

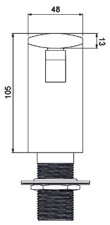

Ricambi


CR00031V
Ø25


AR00007V
16×1F


AR00064V
16×1MM


FL00039V
8×1 L.350


KT00023V
33×19

ZNLT066ROC00

Batteria lavabo a 3 fori, testa cieca

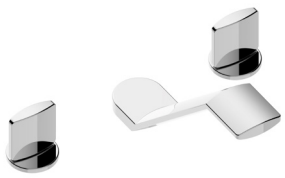

	CROMO	**€ 680,00**

CODICE	FINITURA	€
ZNLT066ROC02	ORO	**1.156,00**
ZNLT066ROC08	NERO OPACO	**956,00**
ZNLT066ROC32	ORO ROSA	**1.226,00**
ZNLT066ROC54	NICKEL SPAZZOLATO N/P	**1.056,00**
ZNLT066ROP02	PVD GOLD	**1.200,00**
ZNLT066ROP05	PVD COPPER	**1.200,00**
ZNLT066ROP38	PVD GRAFITE	**1.200,00**
ZNLT066ROP51	PVD GUN METAL	**1.200,00**
ZNLT066ROP88	PVD CHAMPAGNE	**1.200,00**

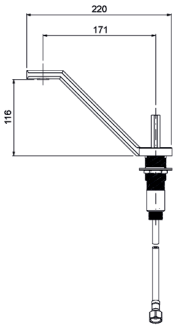

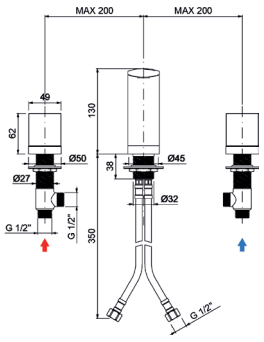

Ricambi


VN00002V
8×20 DX


VN00003V
8×20 SX


AR00035V
24×1


FL00003V
10×1 1/2F


KT00022V
26×19

Descrizioni e caratteristiche tecniche non sono impegnative e possono variare senza preavviso

ZNEL002ROC00

Parti esterne per monocomando lavabo a parete

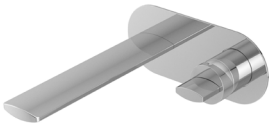

	CROMO	€	400,00

CODICE	FINITURA	€
ZNEL002ROC02	ORO	**680,00**
ZNEL002ROC08	NERO OPACO	**560,00**
ZNEL002ROC32	ORO ROSA	**720,00**
ZNEL002ROC54	NICKEL SPAZZOLATO N/P	**630,00**
ZNEL002ROP02	PVD GOLD	**800,00**
ZNEL002ROP05	PVD COPPER	**800,00**
ZNEL002ROP38	PVD GRAFITE	**800,00**
ZNEL002ROP51	PVD GUN METAL	**800,00**
ZNEL002ROP88	PVD CHAMPAGNE	**800,00**

+ OIPILA35003B

Parte incasso

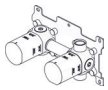

€ 185,00

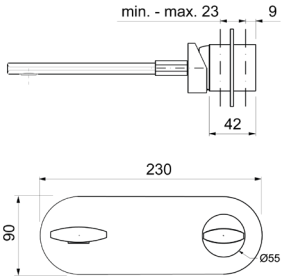

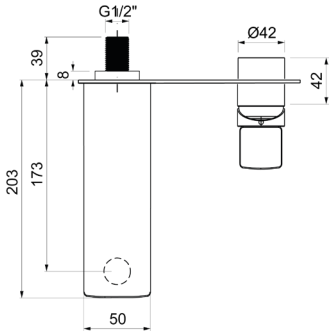

Ricambi


CR00017V Ø35


AR00035V 24×1


LT00039V

ZNEL102ROC00

Parti esterne per monocomando lavabo a parete in 2 parti, piastre tonde

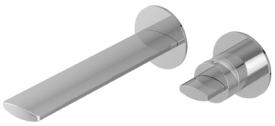

	CROMO	€	400,00

CODICE	FINITURA	€
ZNEL102ROC02	ORO	**680,00**
ZNEL102ROC08	NERO OPACO	**560,00**
ZNEL102ROC32	ORO ROSA	**720,00**
ZNEL102ROC54	NICKEL SPAZZOLATO N/P	**630,00**
ZNEL102ROP02	PVD GOLD	**800,00**
ZNEL102ROP05	PVD COPPER	**800,00**
ZNEL102ROP38	PVD GRAFITE	**800,00**
ZNEL102ROP51	PVD GUN METAL	**800,00**
ZNEL102ROP88	PVD CHAMPAGNE	**800,00**

+ OIPILA35003B

Parte incasso

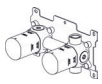

€ 185,00

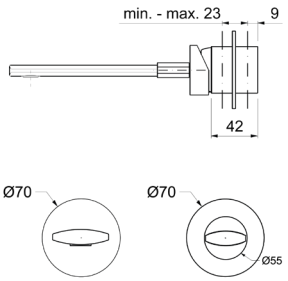

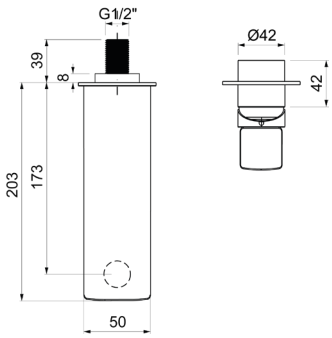

Ricambi


CR00017V Ø35


AR00035V 24×1


BR00242V Ø70


BR00249V Ø70

ZNEV009ROC00

Parti esterne per monocomando incasso vasca con doccia



	CROMO	**€ 790,00**

CODICE	FINITURA	€
ZNEV009ROC02	ORO	**1.350,00**
ZNEV009ROC08	NERO OPACO	**1.110,00**
ZNEV009ROC32	ORO ROSA	**1.430,00**
ZNEV009ROC54	NICKEL SPAZZOLATO N/P	**1.230,00**
ZNEV009ROP02	PVD GOLD	**1.490,00**
ZNEV009ROP05	PVD COPPER	**1.490,00**
ZNEV009ROP38	PVD GRAFITE	**1.490,00**
ZNEV009ROP51	PVD GUN METAL	**1.490,00**
ZNEV009ROP88	PVD CHAMPAGNE	**1.490,00**

+ OIPIVA35004E

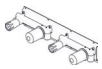

Parte incasso

€ 235,00

+ OIPIVA35023B

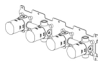

Parte incasso

€ 410,00

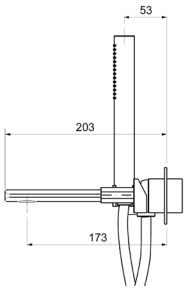

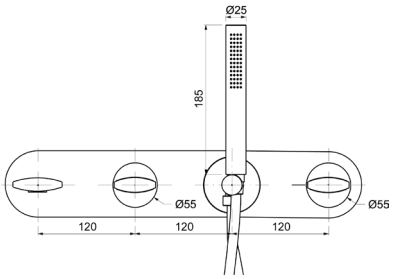

Ricambi


CR00017V Ø35


AR00035V 24×1


LT00034V


AQ00025V


FL00037V CM.150

ZNEV109ROC00

Parti esterne per monocomando incasso vasca con doccia, piastre tonde



	CROMO	**€ 790,00**

CODICE	FINITURA	€
ZNEV109ROC02	ORO	**1.350,00**
ZNEV109ROC08	NERO OPACO	**1.110,00**
ZNEV109ROC32	ORO ROSA	**1.430,00**
ZNEV109ROC54	NICKEL SPAZZOLATO N/P	**1.230,00**
ZNEV109ROP02	PVD GOLD	**1.490,00**
ZNEV109ROP05	PVD COPPER	**1.490,00**
ZNEV109ROP38	PVD GRAFITE	**1.490,00**
ZNEV109ROP51	PVD GUN METAL	**1.490,00**
ZNEV109ROP88	PVD CHAMPAGNE	**1.490,00**

+ OIPIVA35004E

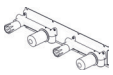

Parte incasso

€ 235,00

+ OIPIVA35023B

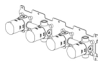

Parte incasso

€ 410,00

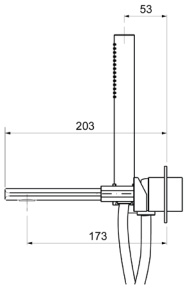

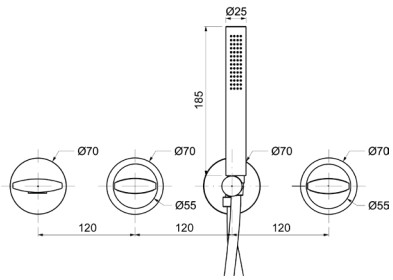

Ricambi


CR00017V Ø35


AR00035V 24×1


BR00242V Ø70


BR00250V Ø70


BR00249V Ø70

AQ00025V


FL00037V CM.150

Descrizioni e caratteristiche tecniche non sono impegnative e possono variare senza preavviso

ZNEV129ROC00

Parti esterne per monocomando incasso vasca con doccia, senza bocca



	CROMO	€ 610,00

CODICE	FINITURA	€
ZNEV129ROC02	ORO	**1.040,00**
ZNEV129ROC08	NERO OPACO	**856,00**
ZNEV129ROC32	ORO ROSA	**1.100,00**
ZNEV129ROC54	NICKEL SPAZZOLATO N/P	**950,00**
ZNEV129ROP02	PVD GOLD	**1.220,00**
ZNEV129ROP05	PVD COPPER	**1.220,00**
ZNEV129ROP38	PVD GRAFITE	**1.220,00**
ZNEV129ROP51	PVD GUN METAL	**1.220,00**
ZNEV129ROP88	PVD CHAMPAGNE	**1.220,00**

+ OIPIVA35025B

Parte incasso

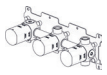

€ 302,00

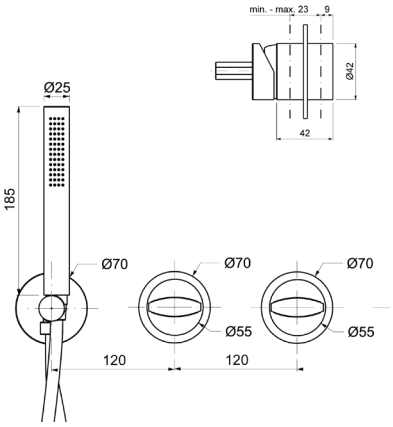

Ricambi

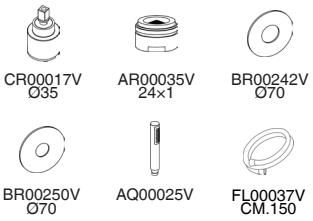

ZNEP008ROC00

Parti esterne per monocomando bordo vasca a pavimento con doccia



	CROMO	€ 1.734,00

CODICE	FINITURA	€
ZNEP008ROC02	ORO	**3.080,00**
ZNEP008ROC08	NERO OPACO	**2.510,00**
ZNEP008ROC32	ORO ROSA	**3.274,00**
ZNEP008ROC54	NICKEL SPAZZOLATO N/P	**2.794,00**
ZNEP008ROP02	PVD GOLD	**3.474,00**
ZNEP008ROP05	PVD COPPER	**3.474,00**
ZNEP008ROP38	PVD GRAFITE	**3.474,00**
ZNEP008ROP51	PVD GUN METAL	**3.474,00**
ZNEP008ROP88	PVD CHAMPAGNE	**3.474,00**

+ OIPIVP350001E

Parte incasso



€ 190,00

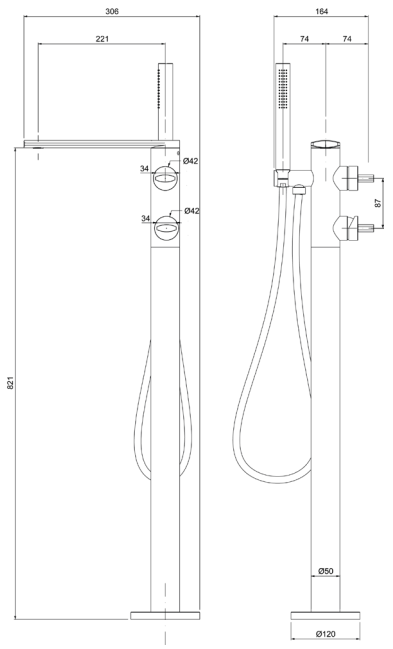

Ricambi

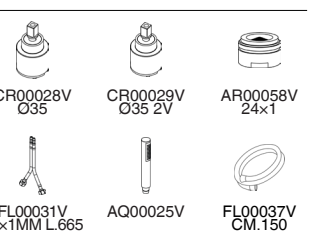

ZNED120ROC00

Parti esterne per monocomando incasso doccia

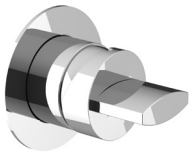

	CROMO	**€ 214,00**

CODICE	FINITURA	€
ZNED120ROC02	ORO	**380,00**
ZNED120ROC08	NERO OPACO	**340,00**
ZNED120ROC32	ORO ROSA	**400,00**
ZNED120ROC54	NICKEL SPAZZOLATO N/P	**350,00**
ZNED120ROP02	PVD GOLD	**460,00**
ZNED120ROP05	PVD COPPER	**460,00**
ZNED120ROP38	PVD GRAFITE	**460,00**
ZNED120ROP51	PVD GUN METAL	**460,00**
ZNED120ROP88	PVD CHAMPAGNE	**460,00**

+ OIPIDC35003B

Parte incasso



€ 110,00

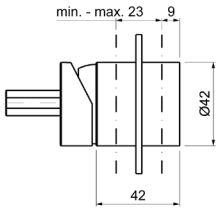

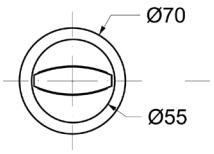

Ricambi



CR00017V Ø35



BR00242V Ø70

ZNED122ROC00

Parti esterne per monocomando incasso doccia/vasca con deviatore a **2 vie**, interasse mm.120





	CROMO	**€ 270,00**

CODICE	FINITURA	€
ZNED122ROC02	ORO	**490,00**
ZNED122ROC08	NERO OPACO	**350,00**
ZNED122ROC32	ORO ROSA	**520,00**
ZNED122ROC54	NICKEL SPAZZOLATO N/P	**440,00**
ZNED122ROP02	PVD GOLD	**660,00**
ZNED122ROP05	PVD COPPER	**660,00**
ZNED122ROP38	PVD GRAFITE	**660,00**
ZNED122ROP51	PVD GUN METAL	**660,00**
ZNED122ROP88	PVD CHAMPAGNE	**660,00**

+ OIPIVA35010B

Parte incasso

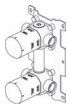

€ 185,00

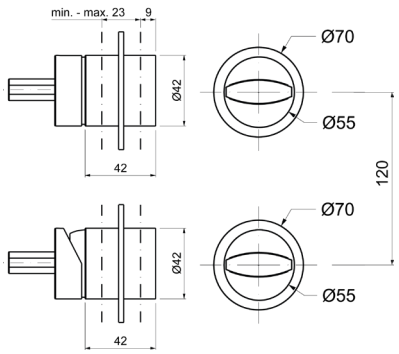

Ricambi



CR00017V Ø35



CR00029V Ø35 2V



BR00242V Ø70

Descrizioni e caratteristiche tecniche non sono impegnative e possono variare senza preavviso

ZNED123ROC00

Parti esterne per monocomando incasso doccia/vasca con deviatore a **3 vie**, interasse mm.120





	CROMO	€	270,00

CODICE	FINITURA	€
ZNED123ROC02	ORO	**490,00**
ZNED123ROC08	NERO OPACO	**350,00**
ZNED123ROC32	ORO ROSA	**520,00**
ZNED123ROC54	NICKEL SPAZZOLATO N/P	**440,00**
ZNED123ROP02	PVD GOLD	**660,00**
ZNED123ROP05	PVD COPPER	**660,00**
ZNED123ROP38	PVD GRAFITE	**660,00**
ZNED123ROP51	PVD GUN METAL	**660,00**
ZNED123ROP88	PVD CHAMPAGNE	**660,00**

+ OIPIVA35013B

Parte incasso

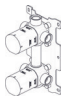

€ 230,00

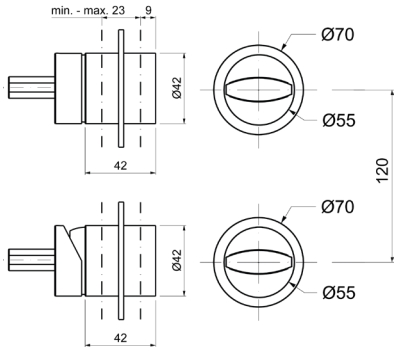

Ricambi


CR00017V
Ø35


CR00022V
Ø35 3V


BR00242V
Ø70

ZNED124ROC00

Parti esterne per monocomando incasso doccia/vasca con deviatore a **4 vie**



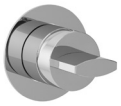



	CROMO	€	420,00

CODICE	FINITURA	€
ZNED124ROC02	ORO	**730,00**
ZNED124ROC08	NERO OPACO	**590,00**
ZNED124ROC32	ORO ROSA	**760,00**
ZNED124ROC54	NICKEL SPAZZOLATO N/P	**660,00**
ZNED124ROP02	PVD GOLD	**850,00**
ZNED124ROP05	PVD COPPER	**850,00**
ZNED124ROP38	PVD GRAFITE	**850,00**
ZNED124ROP51	PVD GUN METAL	**850,00**
ZNED124ROP88	PVD CHAMPAGNE	**850,00**

+ OIPIVA35024B

Parte incasso

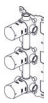

€ 300,00

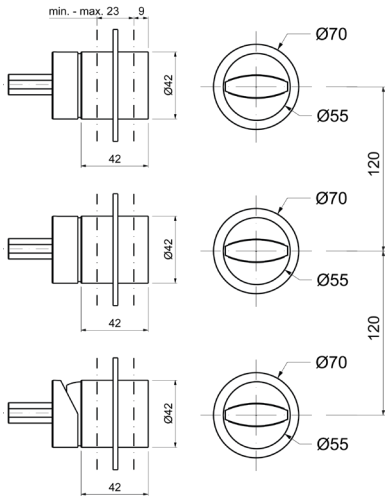

Ricambi


CR00017V
Ø35


CR00029V
Ø35 2V


BR00242V
Ø70

ZNBD001ROC00





Kit doccia composto da:
art. ZNED122ROC00 - art. WESD005ROC00 -
art. WESB302ROC00

CROMO **€ 982,00**

CODICE	FINITURA	€
ZNBD001ROC02	ORO	**1.680,00**
ZNBD001ROC08	NERO OPACO	**1.372,00**
ZNBD001ROC32	ORO ROSA	**1.790,00**
ZNBD001ROC54	NICKEL SPAZZOLATO N/P	**1.520,00**
ZNBD001ROP02	PVD GOLD	**2.020,00**
ZNBD001ROP05	PVD COPPER	**2.020,00**
ZNBD001ROP38	PVD GRAFITE	**2.020,00**
ZNBD001ROP51	PVD GUN METAL	**2.020,00**
ZNBD001ROP88	PVD CHAMPAGNE	**2.020,00**

+ OIPIVA35010B

Parte incasso

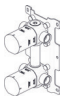

€ 185,00

Ricambi


CR00017V
Ø35


CR00029V
Ø35 2V


BR00242V
Ø70


AQ00025V


FL00037V
CM.150

ZNBD002ROC00





Kit doccia composto da:
art. ZNED122ROC00 - art. WESD005ROC00 -
art. WESB006ROC00

CROMO **€ 655,00**

CODICE	FINITURA	€
ZNBD002ROC02	ORO	**1.120,00**
ZNBD002ROC08	NERO OPACO	**920,00**
ZNBD002ROC32	ORO ROSA	**1.220,00**
ZNBD002ROC54	NICKEL SPAZZOLATO N/P	**1.010,00**
ZNBD002ROP02	PVD GOLD	**1.532,00**
ZNBD002ROP05	PVD COPPER	**1.532,00**
ZNBD002ROP38	PVD GRAFITE	**1.532,00**
ZNBD002ROP51	PVD GUN METAL	**1.532,00**
ZNBD002ROP88	PVD CHAMPAGNE	**1.532,00**

+ OIPIVA35010B

Parte incasso

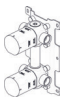

€ 185,00

Ricambi


CR00017V
Ø35


CR00029V
Ø35 2V


BR00242V
Ø70


AQ00025V


FL00037V
CM.150

Descrizioni e caratteristiche tecniche non sono impegnative e possono variare senza preavviso

ZNBD003ROC00





Kit doccia composto da:
art. ZNED123ROC00 - art. WESD005ROC00 -
art. WESI006ROC00

CROMO **€ 1.180,00**

CODICE	FINITURA	€
ZNBD003ROC02	ORO	**2.005,00**
ZNBD003ROC08	NERO OPACO	**1.642,00**
ZNBD003ROC32	ORO ROSA	**2.140,00**
ZNBD003ROC54	NICKEL SPAZZOLATO N/P	**1.820,00**
ZNBD003ROP02	PVD GOLD	**2.390,00**
ZNBD003ROP05	PVD COPPER	**2.390,00**
ZNBD003ROP38	PVD GRAFITE	**2.390,00**
ZNBD003ROP51	PVD GUN METAL	**2.390,00**
ZNBD003ROP88	PVD CHAMPAGNE	**2.390,00**

+ OIPIVA35013B

Parte incasso

€ 230,00

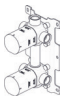

Ricambi


CR00017V
Ø35


CR00022V
Ø35 3V


BR00242V
Ø70


AQ00025V


FL00037V
CM.150

ZNBD004ROC00

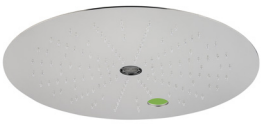



Kit doccia composto da:
art. ZNED123ROC00 - art. WESD005ROC00 -
art. WESI007ROC00

CROMO **€ 1.880,00**

CODICE	FINITURA	€
ZNBD004ROC02	ORO	**3.195,00**
ZNBD004ROC08	NERO OPACO	**2.630,00**
ZNBD004ROC32	ORO ROSA	**3.400,00**
ZNBD004ROC54	NICKEL SPAZZOLATO N/P	**2.910,00**
ZNBD004ROP02	PVD GOLD	**3.790,00**
ZNBD004ROP05	PVD COPPER	**3.790,00**
ZNBD004ROP38	PVD GRAFITE	**3.790,00**
ZNBD004ROP51	PVD GUN METAL	**3.790,00**
ZNBD004ROP88	PVD CHAMPAGNE	**3.790,00**

+ OIPIVA35013B

Parte incasso

€ 230,00

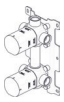

Ricambi


CR00017V
Ø35


CR00022V
Ø35 3V


BR00242V
Ø70


AQ00025V


FL00037V
CM.150

ZNBD005ROC00

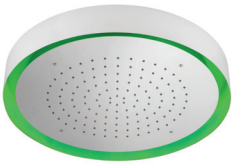



Kit doccia composto da:
art. ZNED123ROC00 - art. WESD005ROC00 -
art. WESI009ROC00 - art. WESI008ROC00

CROMO **€ 3.030,00**

CODICE	FINITURA	€
ZNBD005ROC02	ORO	**5.165,00**
ZNBD005ROC08	NERO OPACO	**4.232,00**
ZNBD005ROC32	ORO ROSA	**5.470,00**
ZNBD005ROC54	NICKEL SPAZZOLATO N/P	**4.680,00**
ZNBD005ROP02	PVD GOLD	**5.670,00**
ZNBD005ROP05	PVD COPPER	**5.670,00**
ZNBD005ROP38	PVD GRAFITE	**5.670,00**
ZNBD005ROP51	PVD GUN METAL	**5.670,00**
ZNBD005ROP88	PVD CHAMPAGNE	**5.670,00**

+ OIPIVA35013B

Parte incasso

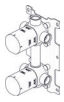

€ 230,00

Ricambi


CR00017V Ø35


CR00022V Ø35 3V


BR00242V Ø70


AQ00025V


FL00037V CM.150

ZNBD006ROC00





Kit doccia composto da:
art. ZNED124ROC00 - art. WESD005ROC00 -
art. WESI006ROC00 - art. WESI008ROC00

CROMO **€ 1.762,00**

CODICE	FINITURA	€
ZNBD006ROC02	ORO	**3.034,00**
ZNBD006ROC08	NERO OPACO	**2.492,00**
ZNBD006ROC32	ORO ROSA	**3.230,00**
ZNBD006ROC54	NICKEL SPAZZOLATO N/P	**2.760,00**
ZNBD006ROP02	PVD GOLD	**3.530,00**
ZNBD006ROP05	PVD COPPER	**3.530,00**
ZNBD006ROP38	PVD GRAFITE	**3.530,00**
ZNBD006ROP51	PVD GUN METAL	**3.530,00**
ZNBD006ROP88	PVD CHAMPAGNE	**3.530,00**

+ OIPIVA35024B

Parte incasso



€ 300,00

Ricambi


CR00017V Ø35


CR00029V Ø35 2V


BR00242V Ø70


AQ00025V


FL00037V CM.150

Descrizioni e caratteristiche tecniche non sono impegnative e possono variare senza preavviso

WESD005ROC00

Kit doccia **incasso** con doccia anticalcare monogetto tonda in **ottone** e flessibile cm.150



Ricambi



AQ00025V



FL00037V
CM.150

	CROMO	€ 106,00
CODICE	FINITURA	€
WESD005ROC02	ORO	**185,00**
WESD005ROC08	NERO OPACO	**146,00**
WESD005ROC32	ORO ROSA	**210,00**
WESD005ROC54	NICKEL SPAZZOLATO N/P	**155,00**
WESD005ROP02	PVD GOLD	**310,00**
WESD005ROP05	PVD COPPER	**310,00**
WESD005ROP38	PVD GRAFITE	**310,00**
WESD005ROP51	PVD GUN METAL	**310,00**
WESD005ROP88	PVD CHAMPAGNE	**310,00**

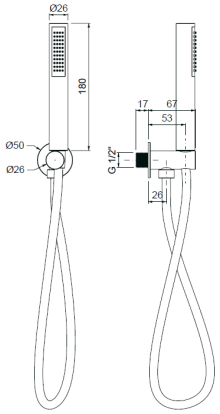

WESB302ROC00

Braccio doccia con soffione anticalcare monogetto tondo **inox Ø250**



	CROMO	€ 590,00
CODICE	FINITURA	€
WESB302ROC02	ORO	**1.004,00**
WESB302ROC08	NERO OPACO	**830,00**
WESB302ROC32	ORO ROSA	**1.070,00**
WESB302ROC54	NICKEL SPAZZOLATO N/P	**914,00**
WESB302ROP02	PVD GOLD	**1.200,00**
WESB302ROP05	PVD COPPER	**1.200,00**
WESB302ROP38	PVD GRAFITE	**1.200,00**
WESB302ROP51	PVD GUN METAL	**1.200,00**
WESB302ROP88	PVD CHAMPAGNE	**1.200,00**

WESI009ROC00

Soffione anticalcare monogetto tondo **incasso** a soffitto **Ø300** con **LED**

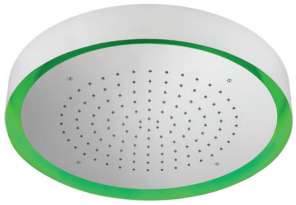

	CROMO	€ 2.200,00
CODICE	FINITURA	€
WESI009ROC02	ORO	**3.400,00**
WESI009ROC08	NERO OPACO	**2.900,00**
WESI009ROC32	ORO ROSA	**3.800,00**
WESI009ROC54	NICKEL SPAZZOLATO N/P	**3.100,00**
WESI009ROP02	PVD GOLD	**3.900,00**
WESI009ROP05	PVD COPPER	**3.900,00**
WESI009ROP38	PVD GRAFITE	**3.900,00**
WESI009ROP51	PVD GUN METAL	**3.900,00**
WESI009ROP88	PVD CHAMPAGNE	**3.900,00**

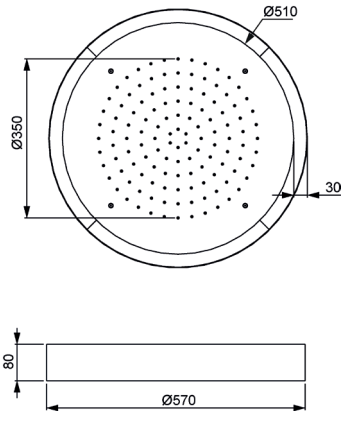

WESI006ROC00

Soffione anticalcare **inox** a soffitto tondo **Ø440** con **aeratore**



	CROMO	€ 790,00
CODICE	FINITURA	€
WESI006ROC02	ORO	**1.225,00**
WESI006ROC08	NERO OPACO	**1.106,00**
WESI006ROC32	ORO ROSA	**1.225,00**
WESI006ROC54	NICKEL SPAZZOLATO N/P	**1.106,00**
WESI006ROP02	PVD GOLD	**1.225,00**
WESI006ROP05	PVD COPPER	**1.126,00**
WESI006ROP38	PVD GRAFITE	**1.126,00**
WESI006ROP51	PVD GUN METAL	**1.225,00**
WESI006ROP88	PVD CHAMPAGNE	**1.350,00**

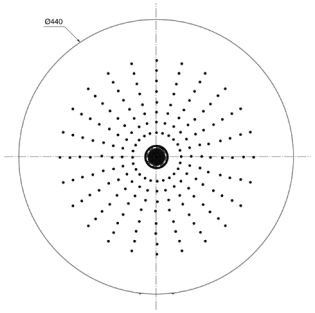

WESI007ROC00

Soffione anticalcare **inox** a soffitto tondo **Ø440** con **aeratore** e **cromoterapia**



	CROMO	€ 1.490,00
CODICE	FINITURA	€
WESI007ROC02	ORO	**2.310,00**
WESI007ROC08	NERO OPACO	**2.090,00**
WESI007ROC32	ORO ROSA	**2.310,00**
WESI007ROC54	NICKEL SPAZZOLATO N/P	**2.090,00**
WESI007ROP02	PVD GOLD	**2.310,00**
WESI007ROP05	PVD COPPER	**2.110,00**
WESI007ROP38	PVD GRAFITE	**2.110,00**
WESI007ROP51	PVD GUN METAL	**2.310,00**
WESI007ROP88	PVD CHAMPAGNE	**2.540,00**

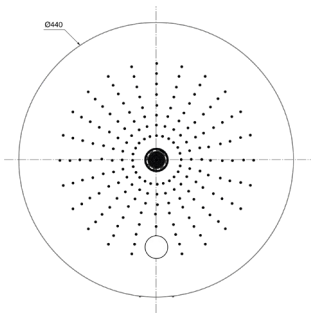

WESI008ROC00

Cascata a parete **inox** tonda **Ø225**



	CROMO	€ 450,00
CODICE	FINITURA	€
WESI008ROC02	ORO	**698,00**
WESI008ROC08	NERO OPACO	**630,00**
WESI008ROC32	ORO ROSA	**698,00**
WESI008ROC54	NICKEL SPAZZOLATO N/P	**630,00**
WESI008ROP02	PVD GOLD	**698,00**
WESI008ROP05	PVD COPPER	**650,00**
WESI008ROP38	PVD GRAFITE	**650,00**
WESI008ROP51	PVD GUN METAL	**698,00**
WESI008ROP88	PVD CHAMPAGNE	**770,00**

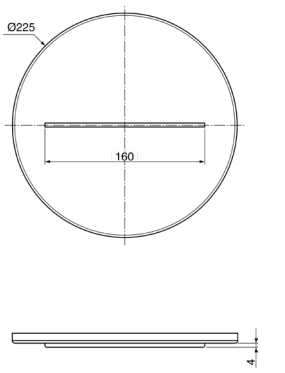

Descrizioni e caratteristiche tecniche non sono impegnative e possono variare senza preavviso

ACSF001ROC00

Sifone **lavabo** minimalista 1”1/4 senza piletta



	CROMO	**€**	**94,00**

CODICE	FINITURA	€
ACSF001ROC02	ORO	**165,00**
ACSF001ROC08	NERO OPACO	**132,00**
ACSF001ROC32	ORO ROSA	**185,00**
ACSF001ROC54	NICKEL SPAZZOLATO N/P	**148,00**
ACSF001ROP02	PVD GOLD	**195,00**
ACSF001ROP05	PVD COPPER	**195,00**
ACSF001ROP38	PVD GRAFITE	**195,00**
ACSF001ROP51	PVD GUN METAL	**195,00**
ACSF001ROP88	PVD CHAMPAGNE	**195,00**

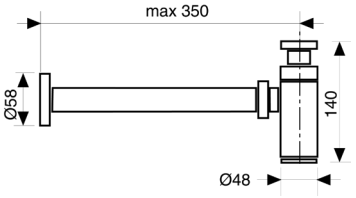

ACSF003ROC00

Sifone **bidet** minimalista 1”1/4 senza piletta



	CROMO	**€**	**99,00**

CODICE	FINITURA	€
ACSF003ROC02	ORO	**170,00**
ACSF003ROC08	NERO OPACO	**140,00**
ACSF003ROC32	ORO ROSA	**194,00**
ACSF003ROC54	NICKEL SPAZZOLATO N/P	**154,00**
ACSF003ROP02	PVD GOLD	**200,00**
ACSF003ROP05	PVD COPPER	**200,00**
ACSF003ROP38	PVD GRAFITE	**200,00**
ACSF003ROP51	PVD GUN METAL	**200,00**
ACSF003ROP88	PVD CHAMPAGNE	**200,00**

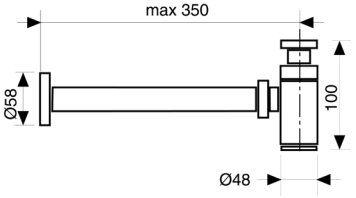

ACRS001ROC00

Rubinetto sottolavabo 1/2” con rosone



	CROMO	**€**	**49,00**

CODICE	FINITURA	€
ACRS001ROC02	ORO	**88,00**
ACRS001ROC08	NERO OPACO	**69,00**
ACRS001ROC32	ORO ROSA	**98,00**
ACRS001ROC54	NICKEL SPAZZOLATO N/P	**76,00**
ACRS001ROP02	PVD GOLD	**100,00**
ACRS001ROP05	PVD COPPER	**100,00**
ACRS001ROP38	PVD GRAFITE	**100,00**
ACRS001ROP51	PVD GUN METAL	**100,00**
ACRS001ROP88	PVD CHAMPAGNE	**100,00**

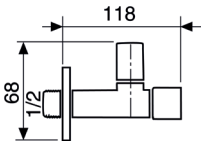

ACPT001ROC00

Piletta click-clack universale 1”1/4 con tappo Ø63



	CROMO	**€**	**42,00**

CODICE	FINITURA	€
ACPT001ROC02	ORO	**82,00**
ACPT001ROC08	NERO OPACO	**58,00**
ACPT001ROC32	ORO ROSA	**96,00**
ACPT001ROC54	NICKEL SPAZZOLATO N/P	**72,00**
ACPT001ROP02	PVD GOLD	**130,00**
ACPT001ROP05	PVD COPPER	**130,00**
ACPT001ROP38	PVD GRAFITE	**130,00**
ACPT001ROP51	PVD GUN METAL	**130,00**
ACPT001ROP88	PVD CHAMPAGNE	**130,00**

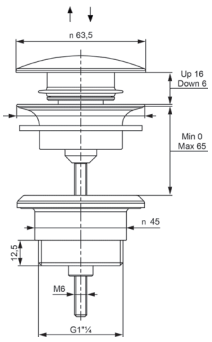

MYLOS

Design by Oioli Lab RD









MYLT001ROC00

Monocomando lavabo testa cieca



CROMO **€ 185,00**

CODICE	FINITURA	€
MYLT001ROC02	ORO	**315,00**
MYLT001ROC04	NICKEL SPAZZOLATO LUCIDO	**286,00**
MYLT001ROC08	NERO OPACO	**259,00**

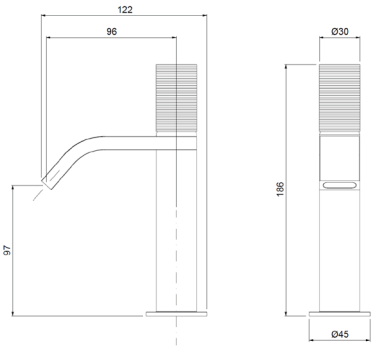

Ricambi

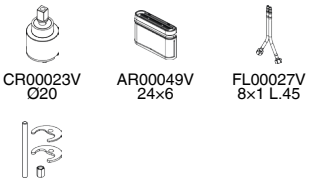

MYLT004ROC00

Monocomando lavabo alto testa cieca



CROMO **€ 250,00**

CODICE	FINITURA	€
MYLT004ROC02	ORO	**425,00**
MYLT004ROC04	NICKEL SPAZZOLATO LUCIDO	**388,00**
MYLT004ROC08	NERO OPACO	**350,00**

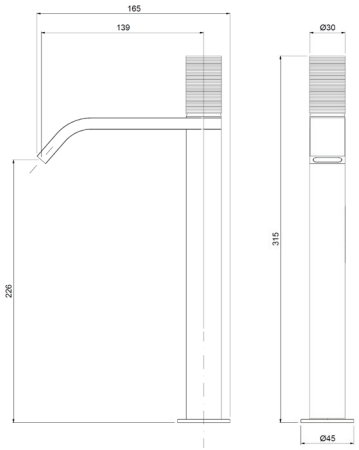

Ricambi



MYBT005ROC00

Monocomando bidet testa cieca



CROMO **€ 185,00**

CODICE	FINITURA	€
MYBT005ROC02	ORO	**315,00**
MYBT005ROC04	NICKEL SPAZZOLATO LUCIDO	**286,00**
MYBT005ROC08	NERO OPACO	**259,00**

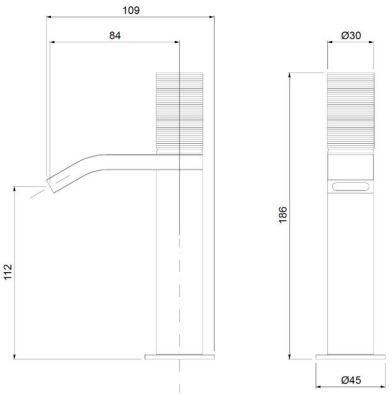

Ricambi

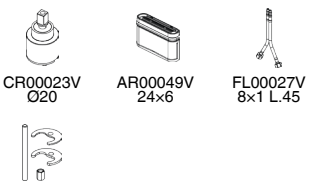

MYEL002ROC00

Parti esterne per monocomando lavabo a parete

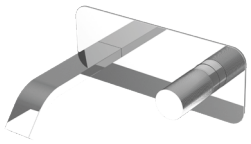

CROMO **€ 185,00**

CODICE	FINITURA	€
MYEL002ROC02	ORO	**320,00**
MYEL002ROC04	NICKEL SPAZZOLATO LUCIDO	**290,00**
MYEL002ROC08	NERO OPACO	**270,00**

+ OIPILA25000B

Parte incasso

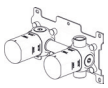

€ 175,00

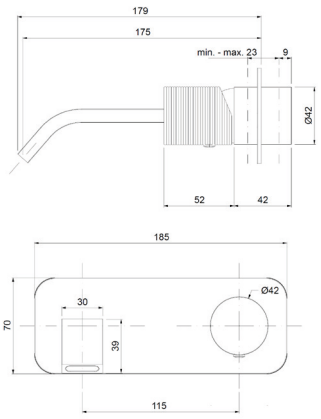

Ricambi



CR00027V Ø25 — AR00049V 24×6

MYEL202ROC00

Parti esterne per monocomando lavabo a parete con 2 piastre

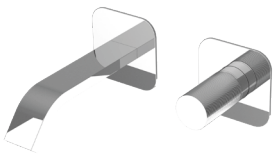

CROMO **€ 205,00**

CODICE	FINITURA	€
MYEL202ROC02	ORO	**360,00**
MYEL202ROC04	NICKEL SPAZZOLATO LUCIDO	**330,00**
MYEL202ROC08	NERO OPACO	**290,00**

+ OIPILA25000B

Parte incasso

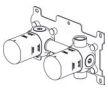

€ 175,00

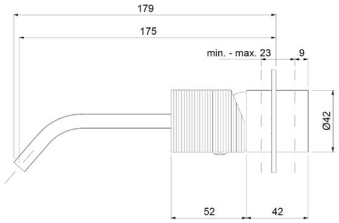

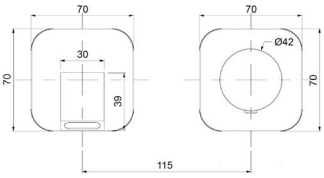

Ricambi



CR00027V Ø25 — AR00049V 24×6 — LT00045V — LT00046V

MYEL064ROC00

Parti esterne per batteria lavabo a parete 3 fori

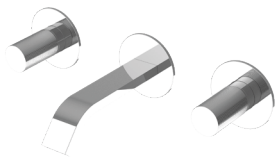

CROMO **€ 210,00**

CODICE	FINITURA	€
MYEL064ROC02	ORO	**345,00**
MYEL064ROC04	NICKEL SPAZZOLATO LUCIDO	**315,00**
MYEL064ROC08	NERO OPACO	**290,00**

+ OIPILA20001E

Parte incasso

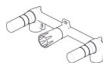

€ 130,00

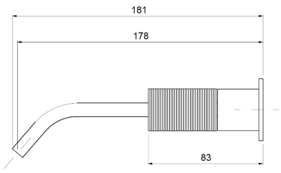

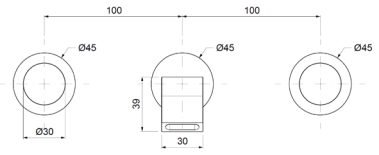

Ricambi

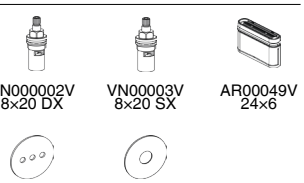

VN000002V 8×20 DX — VN00003V 8×20 SX — AR00049V 24×6 — BR00249V Ø70 — BR00250V Ø70

Descrizioni e caratteristiche tecniche non sono impegnative e possono variare senza preavviso

MYLT066ROC00

Batteria lavabo a 3 fori, testa cieca



	CROMO	**€ 320,00**

CODICE	FINITURA	€
MYLT066ROC02	ORO	**550,00**
MYLT066ROC04	NICKEL SPAZZOLATO LUCIDO	**520,00**
MYLT066ROC08	NERO OPACO	**470,00**

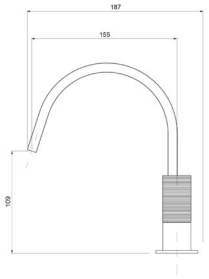

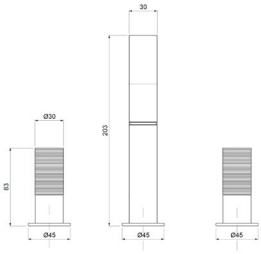

Ricambi

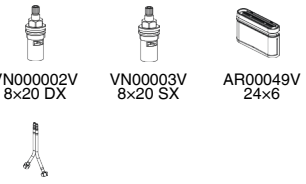

MYBT068ROC00

Batteria bidet a 3 fori, testa cieca



	CROMO	**€ 310,00**

CODICE	FINITURA	€
MYBT068ROC02	ORO	**540,00**
MYBT068ROC04	NICKEL SPAZZOLATO LUCIDO	**510,00**
MYBT068ROC08	NERO OPACO	**460,00**

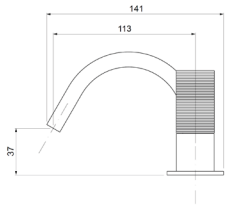

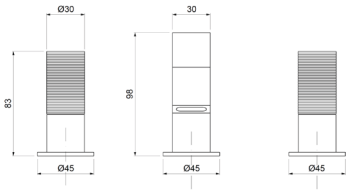

Ricambi

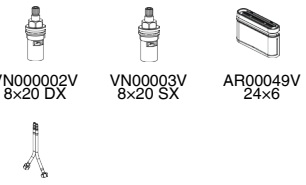

MYLT072ROC00

Monocomando lavabo 2 fori, testa cieca



	CROMO	**€ 270,00**

CODICE	FINITURA	€
MYLT072ROC02	ORO	**460,00**
MYLT072ROC04	NICKEL SPAZZOLATO LUCIDO	**420,00**
MYLT072ROC08	NERO OPACO	**390,00**

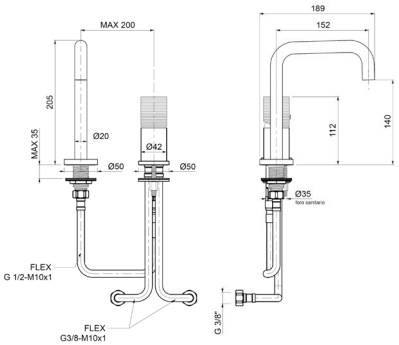

Ricambi

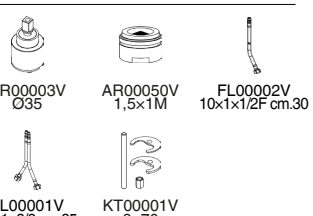

MYLT073ROC00

Monocomando lavabo 2 fori, testa cieca



	CROMO	**€ 270,00**

CODICE	FINITURA	€
MYLT073ROC02	ORO	**460,00**
MYLT073ROC04	NICKEL SPAZZOLATO LUCIDO	**420,00**
MYLT073ROC08	NERO OPACO	**390,00**

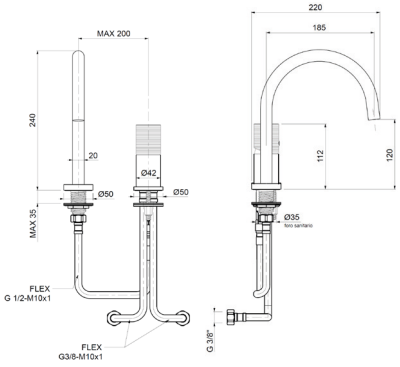

Ricambi

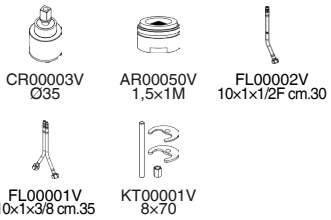

MYLT074ROC00

Monocomando lavabo 2 fori, testa cieca



	CROMO	**€ 295,00**

CODICE	FINITURA	€
MYLT074ROC02	ORO	**485,00**
MYLT074ROC04	NICKEL SPAZZOLATO LUCIDO	**445,00**
MYLT074ROC08	NERO OPACO	**415,00**

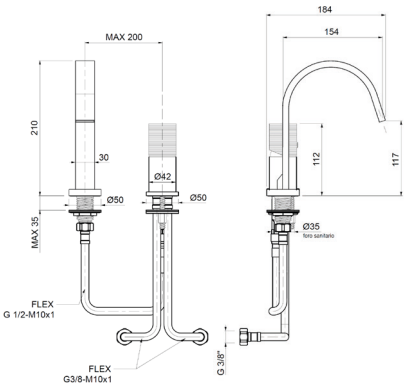

Ricambi

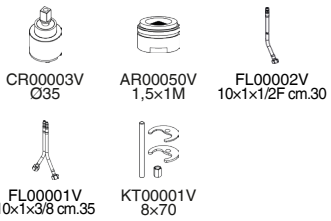

MYBV006ROC00

Monocomando 4 fori per bordo vasca con doccia



	CROMO	**€ 630,00**

CODICE	FINITURA	€
MYBV006ROC02	ORO	**1.065,00**
MYBV006ROC04	NICKEL SPAZZOLATO LUCIDO	**970,00**
MYBV006ROC08	NERO OPACO	**880,00**

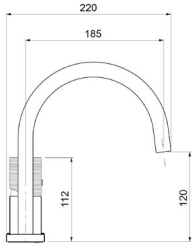

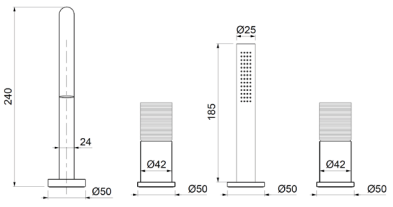

Ricambi

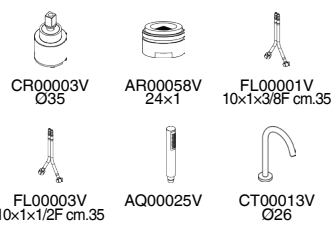

Descrizioni e caratteristiche tecniche non sono impegnative e possono variare senza preavviso

MYVE010ROC00

Monocomando esterno per vasca con kit doccia



	CROMO	**€ 290,00**
CODICE	FINITURA	€
MYVE010ROC02	ORO	**550,00**
MYVE010ROC04	NICKEL SPAZZOLATO LUCIDO	**450,00**
MYVE010ROC08	NERO OPACO	**410,00**

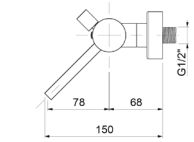

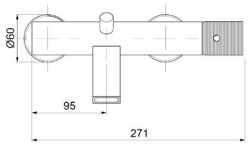

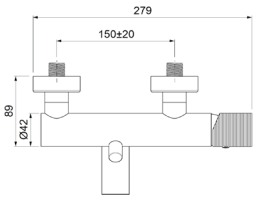

Ricambi



CR00003V
Ø35



AR00049V
24×6



AQ00025V



FL00037V
CM.150

MYDE025ROC00

Monocomando esterno doccia attacco flessibile 1/2”



	CROMO	**€ 180,00**
CODICE	FINITURA	€
MYDE025ROC02	ORO	**320,00**
MYDE025ROC04	NICKEL SPAZZOLATO LUCIDO	**280,00**
MYDE025ROC08	NERO OPACO	**252,00**

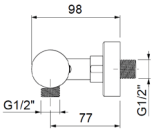

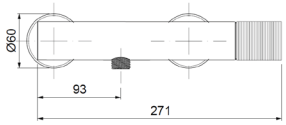

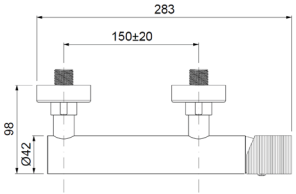

Ricambi



CR00003V
Ø35

MYDE026ROC00

Monocomando esterno doccia con attacco **superiore 3/4”**



	CROMO	**€ 210,00**
CODICE	FINITURA	€
MYDE026ROC02	ORO	**360,00**
MYDE026ROC04	NICKEL SPAZZOLATO LUCIDO	**325,00**
MYDE026ROC08	NERO OPACO	**295,00**

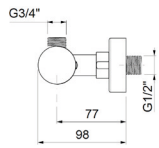

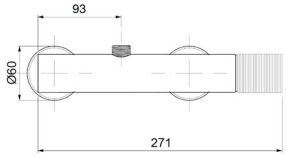

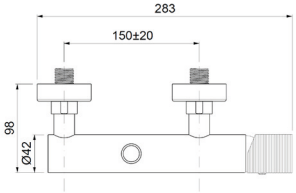

Ricambi



CR00003V
Ø35

MYEV009ROC00

Parti esterne per monocomando incasso vasca con doccia



	CROMO	**€ 495,00**

CODICE	FINITURA	€
MYEV009ROC02	ORO	**835,00**
MYEV009ROC04	NICKEL SPAZZOLATO LUCIDO	**760,00**
MYEV009ROC08	NERO OPACO	**690,00**

+ OIPIVA35002E

Parte incasso

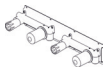

€ 225,00

+ OIPIVA35022B

Parte incasso

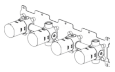

€ 390,00

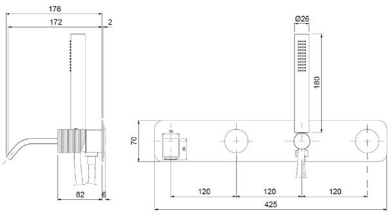

Ricambi

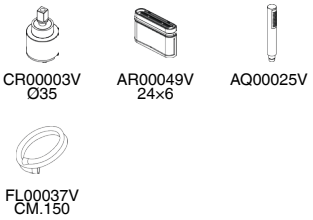

MYEV109ROC00

Parti esterne per monocomando incasso vasca con doccia, piastre tonde



	CROMO	**€ 465,00**

CODICE	FINITURA	€
MYEV109ROC02	ORO	**805,00**
MYEV109ROC04	NICKEL SPAZZOLATO LUCIDO	**720,00**
MYEV109ROC08	NERO OPACO	**650,00**

+ OIPIVA35002E

Parte incasso

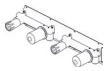

€ 225,00

+ OIPIVA35022B

Parte incasso

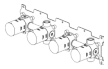

€ 390,00

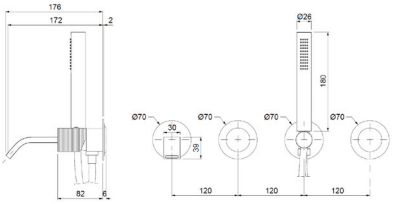

Ricambi

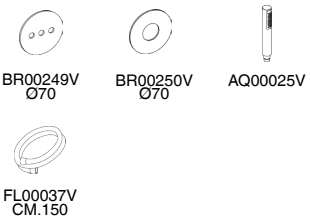

MYEV129ROC00

Parti esterne per monocomando incasso vasca con doccia, senza bocca



	CROMO	**€ 235,00**

CODICE	FINITURA	€
MYEV129ROC02	ORO	**398,00**
MYEV129ROC04	NICKEL SPAZZOLATO LUCIDO	**360,00**
MYEV129ROC08	NERO OPACO	**325,00**

+ OIPIVA35006B

Parte incasso

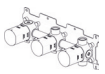

€ 292,00

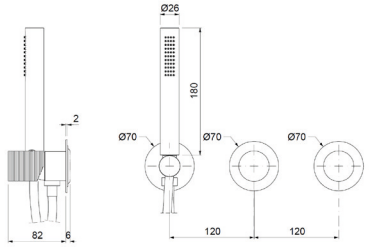

Ricambi

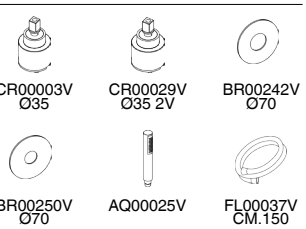

Descrizioni e caratteristiche tecniche non sono impegnative e possono variare senza preavviso

MYEP003ROC00

Parti esterne per monocomando lavabo a pavimento



	CROMO	**€ 750,00**

CODICE	FINITURA	€
MYEP003ROC02	ORO	**1.300,00**
MYEP003ROC04	NICKEL SPAZZOLATO LUCIDO	**1.200,00**
MYEP003ROC08	NERO OPACO	**1.090,00**

+ OIPIVP35001E

Parte incasso

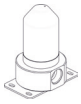

€ 190,00

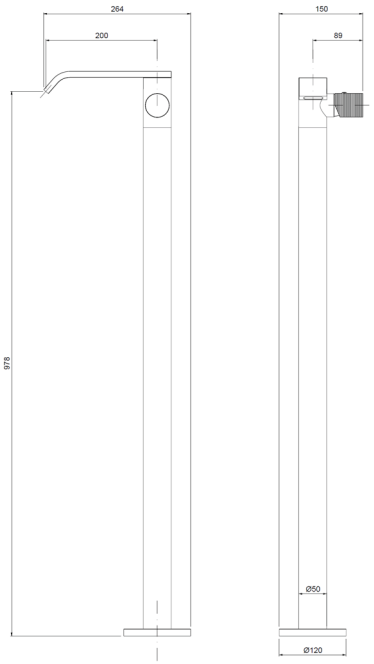

Ricambi


CR00028V
Ø35


AR00021V
32×8


FL00044V
10×1MM L.1015

MYEP008ROC00

Parti esterne per monocomando bordo vasca a pavimento con doccia



	CROMO	**€ 990,00**

CODICE	FINITURA	€
MYEP008ROC02	ORO	**1.750,00**
MYEP008ROC04	NICKEL SPAZZOLATO LUCIDO	**1.535,00**
MYEP008ROC08	NERO OPACO	**1.390,00**

+ OIPIVP35001E

Parte incasso

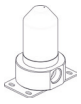

€ 190,00

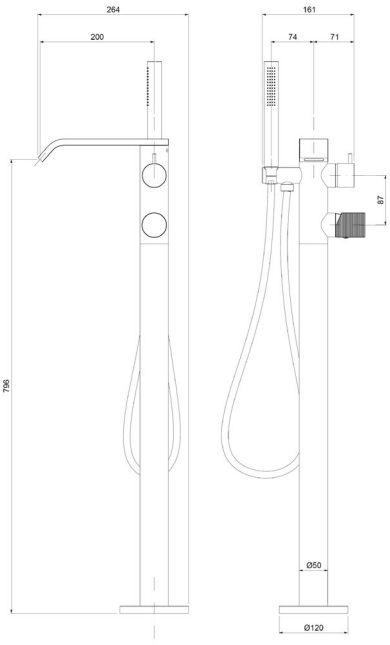

Ricambi


CR00028V
Ø35


CR00029V
Ø35 2V


AR00021V
32×8


FL00031V
10×1MM L.665

AQ00025V


FL00037V
CM.150

MYED020ROC00

Parti esterne per monocomando incasso doccia



	CROMO	**€ 80,00**

CODICE	FINITURA	€
MYED020ROC02	ORO	**140,00**
MYED020ROC04	NICKEL SPAZZOLATO LUCIDO	**125,00**
MYED020ROC08	NERO OPACO	**110,00**

+ OIPIDC35001E

Parte incasso



€ 42,00

+ OIPIDC35002B

Parte incasso



€ 106,00

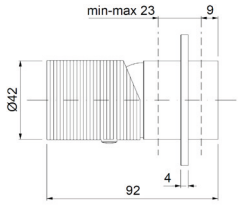

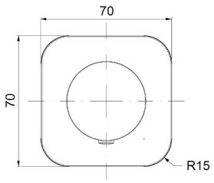

Ricambi



CR00003V Ø35 — LT00012V

MYED021ROC00

Parti esterne per monocomando incasso doccia con deviatore



	CROMO	**€ 100,00**

CODICE	FINITURA	€
MYED021ROC02	ORO	**165,00**
MYED021ROC04	NICKEL SPAZZOLATO LUCIDO	**145,00**
MYED021ROC08	NERO OPACO	**130,00**

+ OIPIVA35005E

Parte incasso



€ 98,00

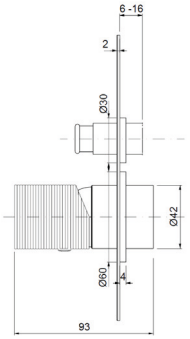

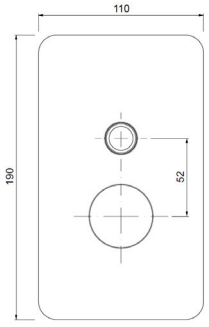

Ricambi



CR00003V Ø35 — AQ00023V — LT00049V

Descrizioni e caratteristiche tecniche non sono impegnative e possono variare senza preavviso

MYED022ROC00

Parti esterne per monocomando incasso doccia/vasca con deviatore a **2 vie**, interasse mm.120



CROMO **€ 170,00**

CODICE	FINITURA	€
MYED022ROC02	ORO	**290,00**
MYED022ROC04	NICKEL SPAZZOLATO LUCIDO	**260,00**
MYED022ROC08	NERO OPACO	**235,00**

+ OIPIVA35007B

Parte incasso

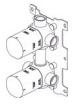

€ 180,00

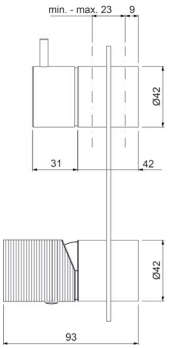

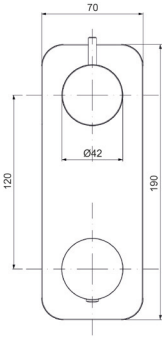

Ricambi


CR00003V Ø35


CR00029V Ø35 2V


LT00051V

MYED222ROC00

Parti esterne per monocomando incasso doccia/vasca con deviatore a **2 vie**, piastre separate, interasse mm.120





CROMO **€ 170,00**

CODICE	FINITURA	€
MYED122ROC02	ORO	**310,00**
MYED122ROC04	NICKEL SPAZZOLATO LUCIDO	**260,00**
MYED122ROC08	NERO OPACO	**235,00**

+ OIPIVA35007B

Parte incasso

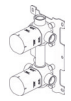

€ 180,00

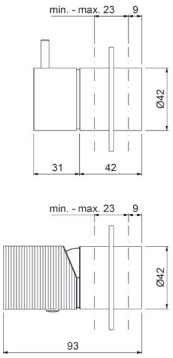

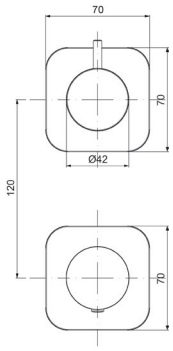

Ricambi


CR00003V Ø35


CR00029V Ø35 2V


LT00012V

MYED023ROC00

Parti esterne per monocomando incasso doccia/vasca con deviatore a **3 vie**, interasse mm.120



CROMO **€ 170,00**

CODICE	FINITURA	€
MYED023ROC02	ORO	**290,00**
MYED023ROC04	NICKEL SPAZZOLATO LUCIDO	**260,00**
MYED023ROC08	NERO OPACO	**235,00**

+ OIPIVA35011B

Parte incasso

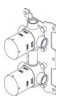

€ 220,00

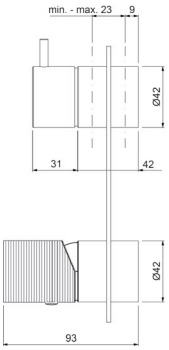

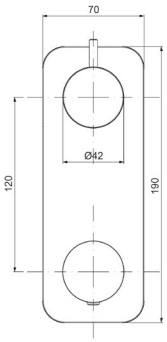

Ricambi


CR00003V Ø35


CR00022V Ø35 3V


LT00051V

MYED223ROC00

Parti esterne per monocomando incasso doccia/vasca con deviatore a **3 vie**, piastre separate, interasse mm.120





CROMO	**€**	**170,00**

CODICE	FINITURA	€
MYED123ROC02	ORO	**310,00**
MYED123ROC04	NICKEL SPAZZOLATO LUCIDO	**260,00**
MYED123ROC08	NERO OPACO	**235,00**

+ OIPIVA35011B

Parte incasso

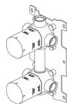

€ 220,00

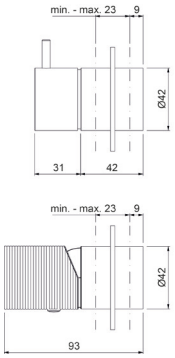

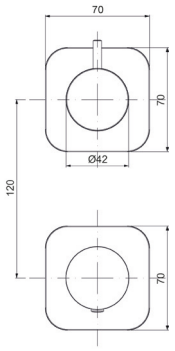

Ricambi



CR00003V Ø35 — CR00022V Ø35 3V — LT00012V

MYED224ROC00

Parti esterne per monocomando incasso doccia/vasca con deviatore a **4 vie**, piastre separate







CROMO	**€**	**350,00**

CODICE	FINITURA	€
MYED224ROC02	ORO	**578,00**
MYED224ROC04	NICKEL SPAZZOLATO LUCIDO	**528,00**
MYED224ROC08	NERO OPACO	**478,00**

+ OIPIVA35014B

Parte incasso



€ 290,00

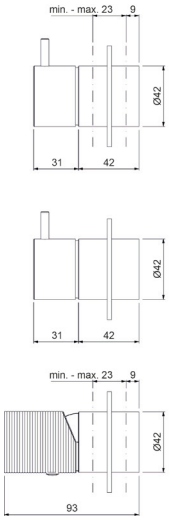

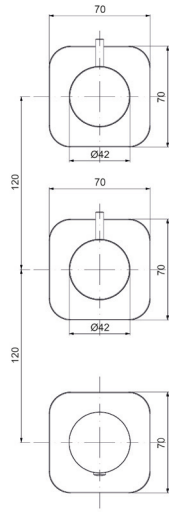

Ricambi



CR00003V Ø35 — CR00029V Ø35 2V — LT00012V

Descrizioni e caratteristiche tecniche non sono impegnative e possono variare senza preavviso

TMET320ROC00

Parti esterne per monocomando incasso doccia **termostatico 1 via**



CROMO **€ 160,00**

CODICE	FINITURA	€
TMET320ROC02	ORO	**275,00**
TMET320ROC04	NICKEL SPAZZOLATO LUCIDO	**255,00**
TMET320ROC08	NERO OPACO	**230,00**

+ OIPITD20020B

Parte incasso

€ 290,00



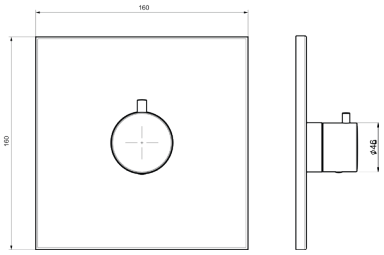

Ricambi



CR00032V

TMET322ROC00

Parti esterne per monocomando incasso doccia/vasca **termostatico** con deviatore a **2 vie**



CROMO **€ 220,00**

CODICE	FINITURA	€
TMET322ROC02	ORO	**375,00**
TMET322ROC04	NICKEL SPAZZOLATO LUCIDO	**350,00**
TMET322ROC08	NERO OPACO	**315.00**

+ OIPITD20022B

Parte incasso

€ 450,00



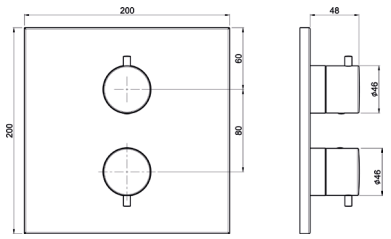

Ricambi



CR00032V



CR00033V
DEVIATORE

TMET323ROC00

Parti esterne per monocomando incasso doccia/vasca **termostatico** con deviatore a **3 vie**



CROMO **€ 220,00**

CODICE	FINITURA	€
TMET323ROC02	ORO	**375,00**
TMET323ROC04	NICKEL SPAZZOLATO LUCIDO	**350,00**
TMET323ROC08	NERO OPACO	**315.00**

+ OIPITD20023B

Parte incasso

€ 475,00



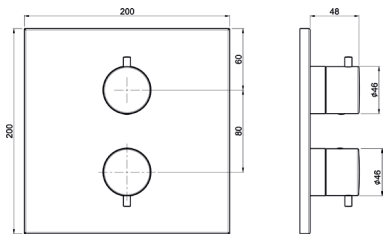

Ricambi



CR00032V



CR00034V
DEV. C/STOP

MIER385ROC00

Parti esterne per rubinetto ad incasso da 1/2”



	CROMO	€	95,00

CODICE	FINITURA	€
MIER385ROC02	ORO	**160,00**
MIER385ROC04	NICKEL SPAZZOLATO LUCIDO	**145,00**
MIER385ROC08	NERO OPACO	**130,00**

+ OIPIRA20001E

Parte incasso



€ 36,00

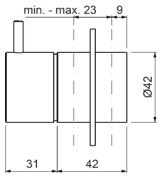

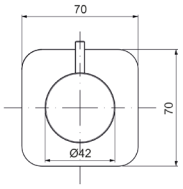

Ricambi



VN00002V
8x20 DX



LT00012V

MIED387ROC00

Parti esterne per deviatore ceramico a **1 entrata e 2 uscite**



	CROMO	€	110,00

CODICE	FINITURA	€
MIED387ROC02	ORO	**180,00**
MIED387ROC04	NICKEL SPAZZOLATO LUCIDO	**160,00**
MIED387ROC08	NERO OPACO	**146,00**

+ OIPIDD20001E

Parte incasso

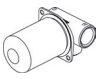

€ 60,00

+ OIPIDD35001B

Parte incasso



€ 106,00

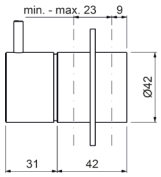

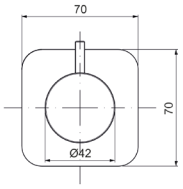

Ricambi



CR00029V
Ø35 2V



LT00012V

MIED388ROC00

Parti esterne per deviatore ceramico a **1 entrata e 3 uscite**



	CROMO	€	110,00

CODICE	FINITURA	€
MIED388ROC02	ORO	**180,00**
MIED388ROC04	NICKEL SPAZZOLATO LUCIDO	**160,00**
MIED388ROC08	NERO OPACO	**146,00**

+ OIPIDD35003B

Parte incasso



€ 140,00

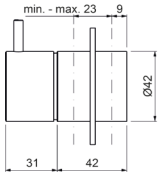

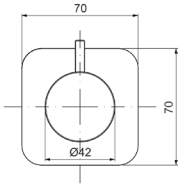

Ricambi



CR00022V
Ø35 3V



LT00012V

Descrizioni e caratteristiche tecniche non sono impegnative e possono variare senza preavviso

WESL605ROC00

Saliscendi Ø20 H.90 con doccia anticalcare monogetto in ABS Vanity e flessibile conico cm.150



	CROMO	**€ 168,00**

CODICE	FINITURA	€
WESL605ROC02	ORO	**344,00**
WESL605ROC04	NICKEL SPAZZOLATO LUCIDO	**324,00**
WESL605ROC08	NERO OPACO	**294,00**

Ricambi



FL00037V
CM.150

Nelle versioni colorate viene inserita la doccia anticalcare monogetto tonda

WESL630ROC00

Saliscendi H.70 con doccia anticalcare mongetto Vanity e flessibile cm.150



	CROMO	**€ 196,00**

CODICE	FINITURA	€
WESL630ROC02	ORO	**340,00**
WESL630ROC04	NICKEL SPAZZOLATO LUCIDO	**304,00**
WESL630ROC08	NERO OPACO	**284,00**

Ricambi



FL00037V
CM.150

Nelle versioni colorate viene inserita la doccia anticalcare monogetto tonda

WESI113ROC00

Soffione rettangolare **inox 500×200** anticalcare con getto a pioggia, completo di kit di fissaggio



	CROMO	**€ 498,00**

CODICE	FINITURA	€
WESI113ROC02	ORO	**850,00**
WESI113ROC04	NICKEL SPAZZOLATO LUCIDO	**780,00**
WESI113ROC08	NERO OPACO	**710,00**

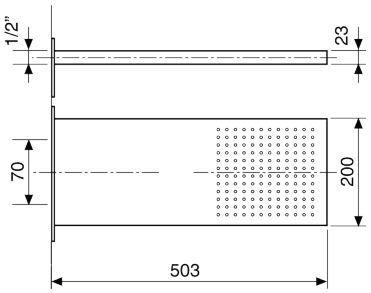

WESI101ROC00

Soffione anticalcare monogetto quadrato incasso **inox a soffitto 340×340**



	CROMO	**€ 415,00**

CODICE	FINITURA	€
WESI102ROC08	NERO OPACO	**610,00**

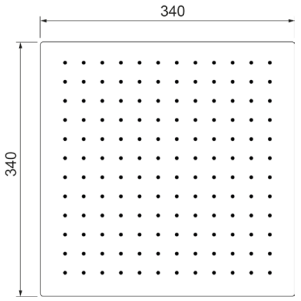

WESI102ROC00

Soffione anticalcare monogetto quadrato incasso **inox a soffitto 440×440**



	CROMO	**€ 635,00**

CODICE	FINITURA	€
WESI102ROC08	NERO OPACO	**930,00**

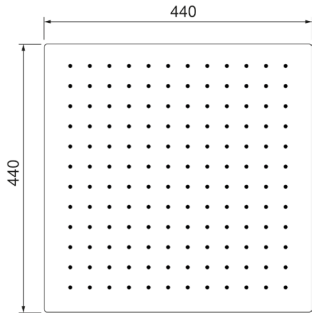

WESI103ROC00

Soffione anticalcare monogetto quadrato incasso **inox a soffitto 500×500**



	CROMO	**€ 910,00**

CODICE	FINITURA	€
WESI103ROC02	ORO	**1.620,00**
WESI103ROC04	NICKEL SPAZZOLATO LUCIDO	**1.450,00**
WESI103ROC08	NERO OPACO	**1.320,00**

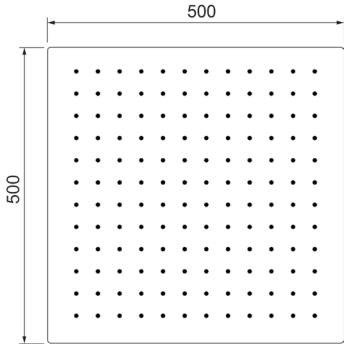

Descrizioni e caratteristiche tecniche non sono impegnative e possono variare senza preavviso

WESB102ROC00

Braccio doccia quadrato in **ottone cm.35** con soffione anticalcare monogetto **quadrato inox 200×200**



CROMO		**€ 250,00**
CODICE	FINITURA	€
WESB102ROC08	NERO OPACO	**355,00**

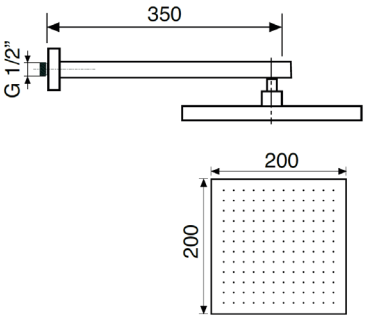

WESB108ROC00

Braccio doccia quadrato in **ottone cm.35** con soffione anticalcare monogetto **quadrato inox 300×300**



CROMO		**€ 424,00**
CODICE	FINITURA	€
WESB108ROC08	NERO OPACO	**592,00**

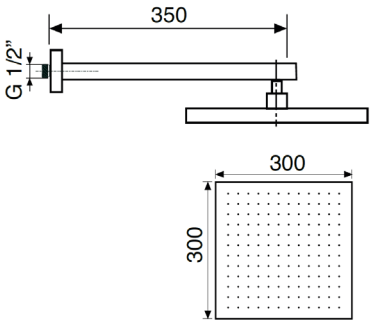

WESB111ROC00

Braccio doccia quadrato a soffitto in **ottone cm.20** con soffione anticalcare monogetto **quadrato inox 200×200**



CROMO		**€ 245,00**
CODICE	FINITURA	€
WESB111ROC08	NERO OPACO	**345,00**

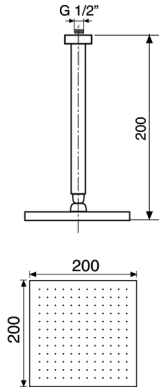

WESB118ROC00

Braccio doccia quadrato a soffitto in **ottone cm.20** con soffione anticalcare monogetto **quadrato inox 300×300**



CROMO		**€ 416,00**
CODICE	FINITURA	€
WESB118ROC08	NERO OPACO	**582,00**

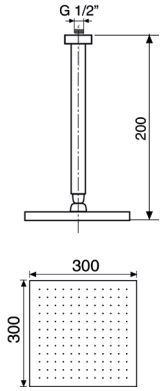

WESI104ROC00

Soffione laterale a parete quadrato ad **incasso 125×125**



	CROMO	**€ 130,00**

CODICE	FINITURA	€
WESI104ROC02	ORO	**224,00**
WESI104ROC04	NICKEL SPAZZOLATO LUCIDO	**204,00**
WESI104ROC08	NERO OPACO	**182,00**

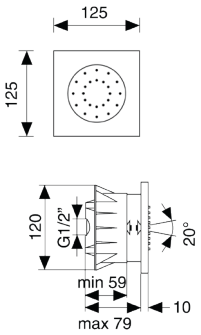

WESD103ROC00

Kit doccia **esterno** con doccia anticalcare monogetto **quadrata** in **ottone** e flessibile cm.150



	CROMO	**€ 80,00**

CODICE	FINITURA	€
WESD103ROC02	ORO	**150,00**
WESD103ROC04	NICKEL SPAZZOLATO LUCIDO	**135,00**
WESD103ROC08	NERO OPACO	**120,00**

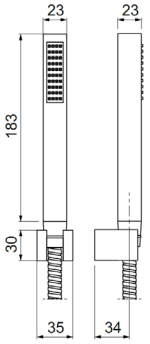

Ricambi



FL00037V
CM.150

WESD104ROC00

Kit doccia **incasso** con doccia anticalcare monogetto **quadrata** in **ottone** e flessibile cm.150



	CROMO	**€ 106,00**

CODICE	FINITURA	€
WESD104ROC02	ORO	**190,00**
WESD104ROC04	NICKEL SPAZZOLATO LUCIDO	**170,00**
WESD104ROC08	NERO OPACO	**155,00**

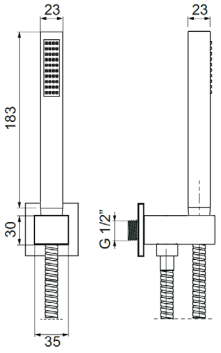

Ricambi



FL00037V
CM.150

MYBO456ROC00

Bocca a parete, attacco 1/2"M



	CROMO	**€ 136,00**

CODICE	FINITURA	€
MYBO456ROC02	ORO	**226,00**
MYBO456ROC04	NICKEL SPAZZOLATO LUCIDO	**206,00**
MYBO456ROC08	NERO OPACO	**186,00**

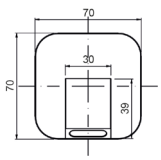

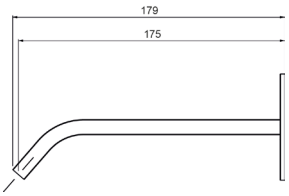

Ricambi



AR00049V
24×6



LT00046V

Descrizioni e caratteristiche tecniche non sono impegnative e possono variare senza preavviso

WEPA508ROC00

Presa acqua ad **incasso** quadrata in ottone



	CROMO	**€**	**35,00**
CODICE	FINITURA		€
WEPA508ROC02	ORO		**60,00**
WEPA508ROC04	NICKEL SPAZZOLATO LUCIDO		**55,00**
WEPA508ROC08	NERO OPACO		**49,00**

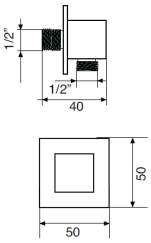

ACSF101ROC00

Sifone lavabo minimalista 1”1/4 senza piletta



	CROMO	**€**	**146,00**
CODICE	FINITURA		€
ACSF001ROC02	ORO		**270,00**
ACSF001ROC04	NICKEL SPAZZOLATO LUCIDO		**245,00**
ACSF001ROC08	NERO OPACO		**220,00**

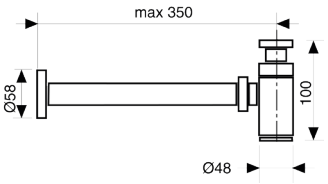

ACRS101ROC00

Rubinetto sottolavabo 1/2” con rosone

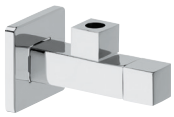

	CROMO	**€**	**88,00**
CODICE	FINITURA		€
ACRS101ROC02	ORO		**160,00**
ACRS101ROC04	NICKEL SPAZZOLATO LUCIDO		**140,00**
ACRS101ROC08	NERO OPACO		**130,00**

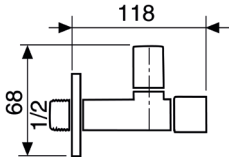

ACPT001ROC00

Piletta click-clack universale 1”1/4 con tappo Ø63



	CROMO	**€**	**42,00**
CODICE	FINITURA		€
ACPT001ROC02	ORO		**82,00**
ACPT001ROC04	NICKEL SPAZZOLATO LUCIDO		**72,00**
ACPT001ROC08	NERO OPACO		**58,00**

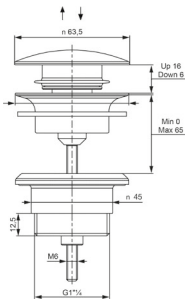

PURA

Design by Oioli Lab RD







PULT001ROC00

Monocomando lavabo testa cieca



	CROMO	**€ 185,00**

CODICE	FINITURA	€
PULT001ROC05	RAME SPAZZOLATO LUCIDO	**286,00**
PULT001ROC08	NERO OPACO	**259,00**
PULT001ROC18	BRONZO OPACO	**286,00**
PULT001ROC20	BIANCO OPACO	**259,00**
PULT001ROC25	TUSCANY	**286,00**
PULT001ROC30	TURCHESE	**269,00**
PULT001ROC39	ROSA PASTELLO	**269,00**
PULT001ROC54	NICKEL SPAZZOLATO N/P	**286,00**
PULT001ROC63	NERO OPACO GALVANICO	**315,00**
PULT001ROC88	OTTONE SPAZZOLATO	**315,00**

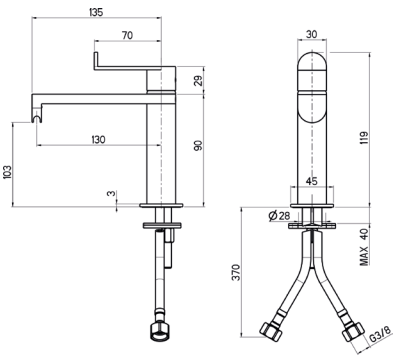

Ricambi


CR00023V Ø20


AR00049V 24×6


FL00027V 8×1 L.45


KT00012V L.150

PULT003ROC00

Monocomando lavabo medio testa cieca



	CROMO	**€ 195,00**

CODICE	FINITURA	€
PULT003ROC05	RAME SPAZZOLATO LUCIDO	**302,00**
PULT003ROC08	NERO OPACO	**274,00**
PULT003ROC18	BRONZO OPACO	**302,00**
PULT003ROC20	BIANCO OPACO	**274,00**
PULT003ROC25	TUSCANY	**302,00**
PULT003ROC30	TURCHESE	**284,00**
PULT003ROC39	ROSA PASTELLO	**284,00**
PULT003ROC54	NICKEL SPAZZOLATO N/P	**302,00**
PULT003ROC63	NERO OPACO GALVANICO	**335,00**
PULT003ROC88	OTTONE SPAZZOLATO	**335,00**

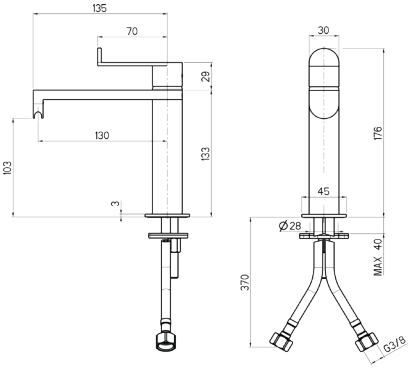

Ricambi


CR00023V Ø20


AR00049V 24×6


FL00027V 8×1 L.45


KT00012V L.150

PULT004ROC00

Monocomando lavabo alto testa cieca



	CROMO	**€ 250,00**

CODICE	FINITURA	€
PULT004ROC05	RAME SPAZZOLATO LUCIDO	**388,00**
PULT004ROC08	NERO OPACO	**350,00**
PULT004ROC18	BRONZO OPACO	**388,00**
PULT004ROC20	BIANCO OPACO	**350,00**
PULT004ROC25	TUSCANY	**388,00**
PULT004ROC30	TURCHESE	**365,00**
PULT004ROC39	ROSA PASTELLO	**365,00**
PULT004ROC54	NICKEL SPAZZOLATO N/P	**388,00**
PULT004ROC63	NERO OPACO GALVANICO	**425,00**
PULT004ROC88	OTTONE SPAZZOLATO	**425,00**

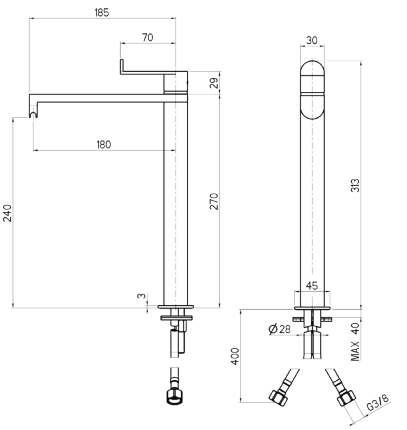

Ricambi


CR00023V Ø20


AR00049V 24×6


FL00038V 8×1 L.60


KT00014V L.280

Descrizioni e caratteristiche tecniche non sono impegnative e possono variare senza preavviso

PUBT005ROC00

Monocomando bidet testa cieca



CROMO **€ 185,00**

CODICE	FINITURA	€
PUBT005ROC05	RAME SPAZZOLATO LUCIDO	**286,00**
PUBT005ROC08	NERO OPACO	**259,00**
PUBT005ROC18	BRONZO OPACO	**286,00**
PUBT005ROC20	BIANCO OPACO	**259,00**
PUBT005ROC25	TUSCANY	**286,00**
PUBT005ROC30	TURCHESE	**269,00**
PUBT005ROC39	ROSA PASTELLO	**269,00**
PUBT005ROC54	NICKEL SPAZZOLATO N/P	**286,00**
PUBT005ROC63	NERO OPACO GALVANICO	**315,00**
PUBT005ROC88	OTTONE SPAZZOLATO	**315,00**

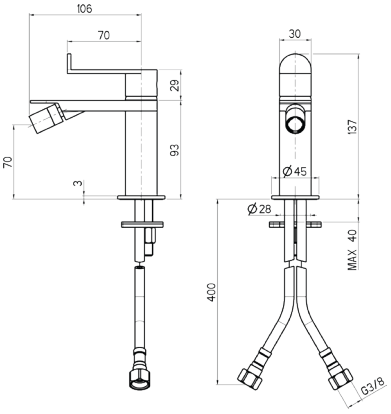

Ricambi



CR00023V Ø20 · AR00057V 16×1M · AR00056V 12×1M



FL00027V 8×1 L.45 · KT00002V L.100

PUEL002ROC00

Parti esterne per monocomando lavabo a parete

CROMO **€ 185,00**

CODICE	FINITURA	€
PUEL002ROC05	RAME SPAZZOLATO LUCIDO	**286,00**
PUEL002ROC08	NERO OPACO	**260,00**
PUEL002ROC18	BRONZO OPACO	**286,00**
PUEL002ROC20	BIANCO OPACO	**260,00**
PUEL002ROC25	TUSCANY	**286,00**
PUEL002ROC30	TURCHESE	**269,00**
PUEL002ROC39	ROSA PASTELLO	**269,00**
PUEL002ROC54	NICKEL SPAZZOLATO N/P	**286,00**
PUEL002ROC63	NERO OPACO GALVANICO	**316,00**
PUEL002ROC88	OTTONE SPAZZOLATO	**316,00**

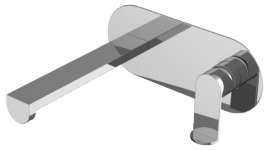

Ricambi



CR00027V Ø25 · AR00049V 24×6 · LS00011V

+ OIPILA25000B

Parte incasso



€ 175,00

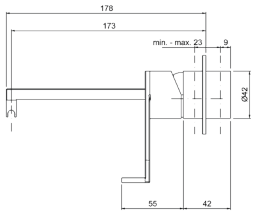

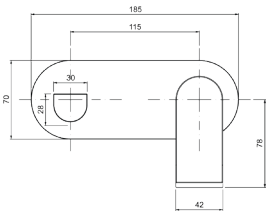

PUEL102ROC00

Parti esterne per monocomando lavabo a parete in 2 parti, piastre tonde

CROMO **€ 185,00**

CODICE	FINITURA	€
PUEL102ROC05	RAME SPAZZOLATO LUCIDO	**286,00**
PUEL102ROC08	NERO OPACO	**260,00**
PUEL102ROC18	BRONZO OPACO	**286,00**
PUEL102ROC20	BIANCO OPACO	**260,00**
PUEL102ROC25	TUSCANY	**286,00**
PUEL102ROC30	TURCHESE	**269,00**
PUEL102ROC39	ROSA PASTELLO	**269,00**
PUEL102ROC54	NICKEL SPAZZOLATO N/P	**286,00**
PUEL102ROC63	NERO OPACO GALVANICO	**316,00**
PUEL102ROC88	OTTONE SPAZZOLATO	**316,00**

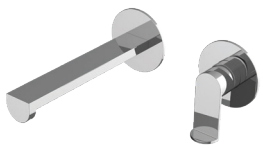

Ricambi



CR00027V Ø25 · AR00049V 24×6 · BR00242V Ø70



BR00249V Ø70

+ OIPILA25000B

Parte incasso



€ 175,00

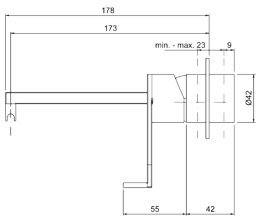

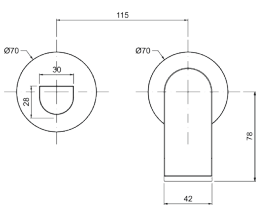

PUEL064ROC00

Parti esterne per batteria lavabo a parete 3 fori

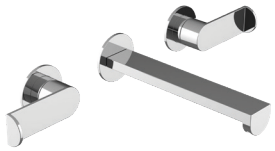

CROMO **€ 190,00**

CODICE	FINITURA	€
PUEL064ROC05	RAME SPAZZOLATO LUCIDO	**295,00**
PUEL064ROC08	NERO OPACO	**266,00**
PUEL064ROC18	BRONZO OPACO	**295,00**
PUEL064ROC20	BIANCO OPACO	**266,00**
PUEL064ROC25	TUSCANY	**295,00**
PUEL064ROC30	TURCHESE	**276,00**
PUEL064ROC39	ROSA PASTELLO	**276,00**
PUEL064ROC54	NICKEL SPAZZOLATO N/P	**295,00**
PUEL064ROC63	NERO OPACO GALVANICO	**325,00**
PUEL064ROC88	OTTONE SPAZZOLATO	**325,00**

+ OIPILA20001E

Parte incasso

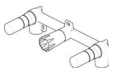

€ 130,00

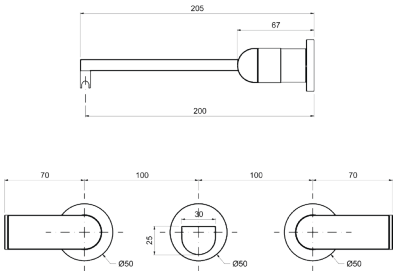

Ricambi


VN000002V 8x20 DX


VN00003V 8x20 SX


AR00049V 24x6


BR00249V Ø70

PULT066ROC00

Batteria lavabo a 3 fori, testa cieca



CROMO **€ 300,00**

CODICE	FINITURA	€
PULT066ROC05	RAME SPAZZOLATO LUCIDO	**465,00**
PULT066ROC08	NERO OPACO	**420,00**
PULT066ROC18	BRONZO OPACO	**465,00**
PULT066ROC20	BIANCO OPACO	**420,00**
PULT066ROC25	TUSCANY	**465,00**
PULT066ROC30	TURCHESE	**435,00**
PULT066ROC39	ROSA PASTELLO	**435,00**
PULT066ROC54	NICKEL SPAZZOLATO N/P	**465,00**
PULT066ROC63	NERO OPACO GALVANICO	**510,00**
PULT066ROC88	OTTONE SPAZZOLATO	**510,00**

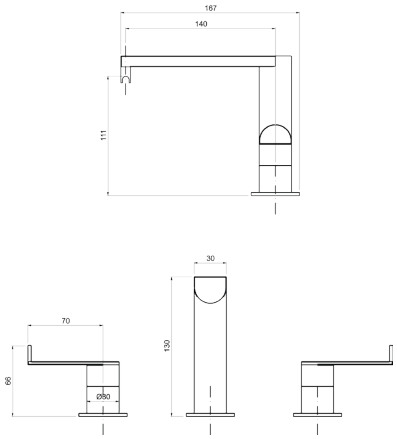

Ricambi


VN000002V 8x20 DX


VN00003V 8x20 SX


AR00049V 24x6


FL00002V 10x1x1/2F cm.30

Descrizioni e caratteristiche tecniche non sono impegnative e possono variare senza preavviso

PULT072ROC00

Monocomando lavabo 2 fori, testa cieca



	CROMO	**€ 268,00**

CODICE	FINITURA	€
PULT072ROC05	RAME SPAZZOLATO LUCIDO	**416,00**
PULT072ROC08	NERO OPACO	**390,00**
PULT072ROC18	BRONZO OPACO	**390,00**
PULT072ROC20	BIANCO OPACO	**390,00**
PULT072ROC25	TUSCANY	**416,00**
PULT072ROC30	TURCHESE	**402,00**
PULT072ROC39	ROSA PASTELLO	**402,00**
PULT072ROC54	NICKEL SPAZZOLATO N/P	**416,00**
PULT072ROC63	NERO OPACO GALVANICO	**456,00**
PULT072ROC88	OTTONE SPAZZOLATO	**456,00**

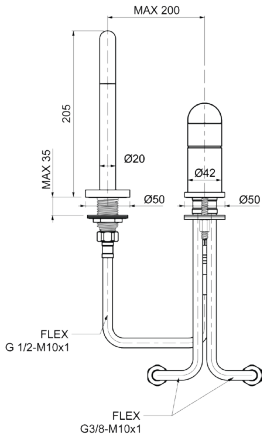

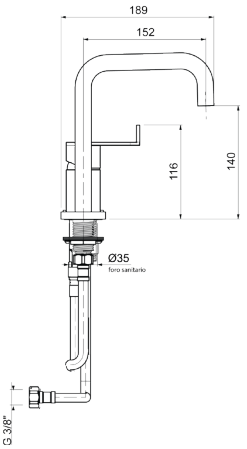

Ricambi

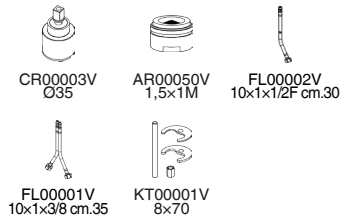

PULT073ROC00

Monocomando lavabo 2 fori, testa cieca



	CROMO	**€ 268,00**

CODICE	FINITURA	€
PULT073ROC05	RAME SPAZZOLATO LUCIDO	**416,00**
PULT073ROC08	NERO OPACO	**390,00**
PULT073ROC18	BRONZO OPACO	**390,00**
PULT073ROC20	BIANCO OPACO	**390,00**
PULT073ROC25	TUSCANY	**416,00**
PULT073ROC30	TURCHESE	**402,00**
PULT073ROC39	ROSA PASTELLO	**402,00**
PULT073ROC54	NICKEL SPAZZOLATO N/P	**416,00**
PULT073ROC63	NERO OPACO GALVANICO	**456,00**
PULT073ROC88	OTTONE SPAZZOLATO	**456,00**

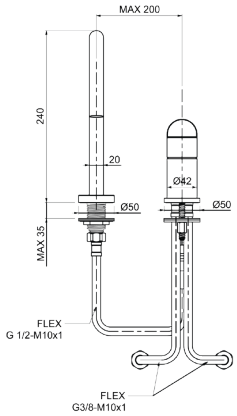

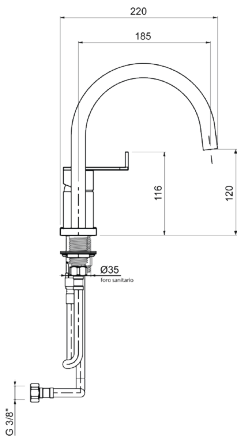

Ricambi

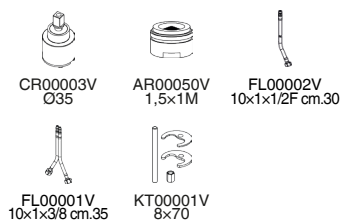

PUBV006ROC00

Monocomando 4 fori per bordo vasca con doccia



	CROMO	**€ 620,00**

CODICE	FINITURA	€
PUBV006ROC05	RAME SPAZZOLATO LUCIDO	**960,00**
PUBV006ROC08	NERO OPACO	**870,00**
PUBV006ROC18	BRONZO OPACO	**960,00**
PUBV006ROC20	BIANCO OPACO	**870,00**
PUBV006ROC25	TUSCANY	**960,00**
PUBV006ROC30	TURCHESE	**900,00**
PUBV006ROC39	ROSA PASTELLO	**900,00**
PUBV006ROC54	NICKEL SPAZZOLATO N/P	**960,00**
PUBV006ROC63	NERO OPACO GALVANICO	**1.055,00**
PUBV006ROC88	OTTONE SPAZZOLATO	**1.055,00**

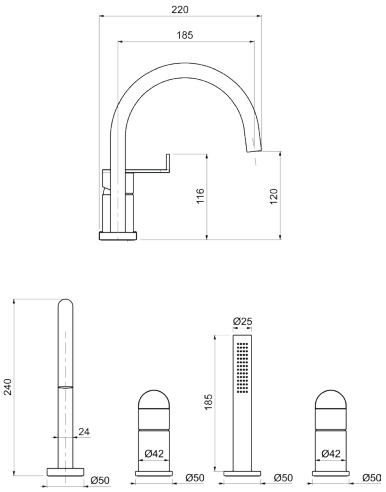

Ricambi

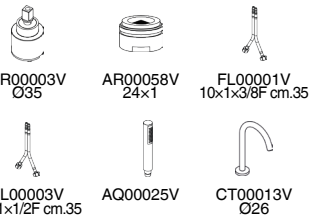

PUVE010ROC00

Monocomando esterno per vasca con kit doccia



	CROMO	**€ 290,00**

CODICE	FINITURA	€
PUVE010ROC05	RAME SPAZZOLATO LUCIDO	**450,00**
PUVE010ROC08	NERO OPACO	**408,00**
PUVE010ROC18	BRONZO OPACO	**450,00**
PUVE010ROC20	BIANCO OPACO	**408,00**
PUVE010ROC25	TUSCANY	**450,00**
PUVE010ROC30	TURCHESE	**420,00**
PUVE010ROC39	ROSA PASTELLO	**420,00**
PUVE010ROC54	NICKEL SPAZZOLATO N/P	**450,00**
PUVE010ROC63	NERO OPACO GALVANICO	**550,00**
PUVE010ROC88	OTTONE SPAZZOLATO	**550,00**

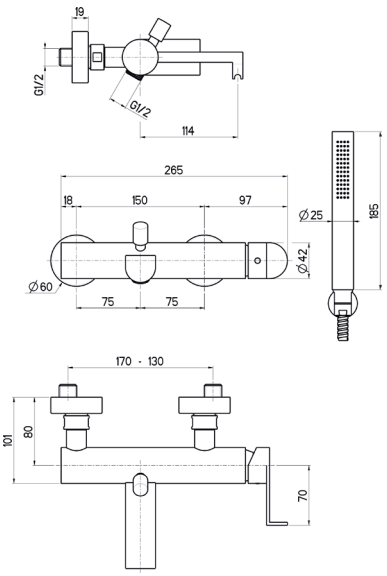

Ricambi

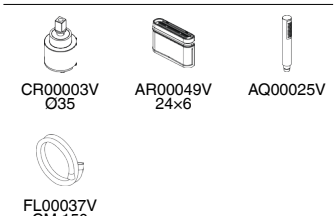

Descrizioni e caratteristiche tecniche non sono impegnative e possono variare senza preavviso

PUEP003ROC00

Parti esterne per monocomando lavabo a pavimento



CROMO **€ 690,00**

CODICE	FINITURA	€
PUEP003ROC05	RAME SPAZZOLATO LUCIDO	**1.070,00**
PUEP003ROC08	NERO OPACO	**960,00**
PUEP003ROC18	BRONZO OPACO	**1.070,00**
PUEP003ROC20	BIANCO OPACO	**966,00**
PUEP003ROC25	TUSCANY	**1.070,00**
PUEP003ROC30	TURCHESE	**995,00**
PUEP003ROC39	ROSA PASTELLO	**995,00**
PUEP003ROC54	NICKEL SPAZZOLATO N/P	**1.070,00**
PUEP003ROC63	NERO OPACO GALVANICO	**1.200,00**
PUEP003ROC88	OTTONE SPAZZOLATO	**1.200,00**

+ OIPIVP35001E

Parte incasso

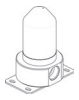

€ 190,00

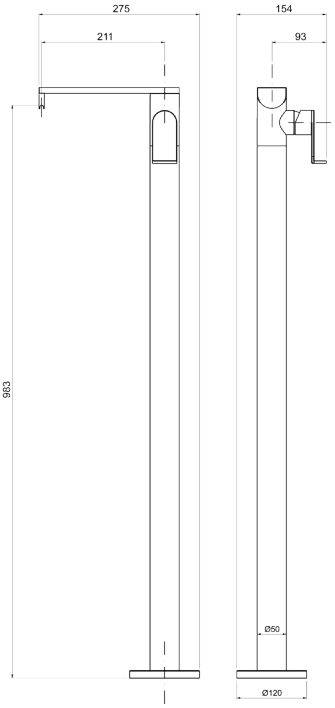

Ricambi


CR00028V
Ø35


AR00049V
24×6


FL00044V
10×1MM L.1015

PUEP008ROC00

Parti esterne per monocomando bordo vasca a pavimento con doccia



CROMO **€ 990,00**

CODICE	FINITURA	€
PUEP008ROC05	RAME SPAZZOLATO LUCIDO	**1.534,00**
PUEP008ROC08	NERO OPACO	**1.390,00**
PUEP008ROC18	BRONZO OPACO	**1.534,00**
PUEP008ROC20	BIANCO OPACO	**1.390,00**
PUEP008ROC25	TUSCANY	**1.534,00**
PUEP008ROC30	TURCHESE	**1.440,00**
PUEP008ROC39	ROSA PASTELLO	**1.440,00**
PUEP008ROC54	NICKEL SPAZZOLATO N/P	**1.534,00**
PUEP008ROC63	NERO OPACO GALVANICO	**1.750,00**
PUEP008ROC88	OTTONE SPAZZOLATO	**1.750,00**

+ OIPIVP35001E

Parte incasso



€ 190,00

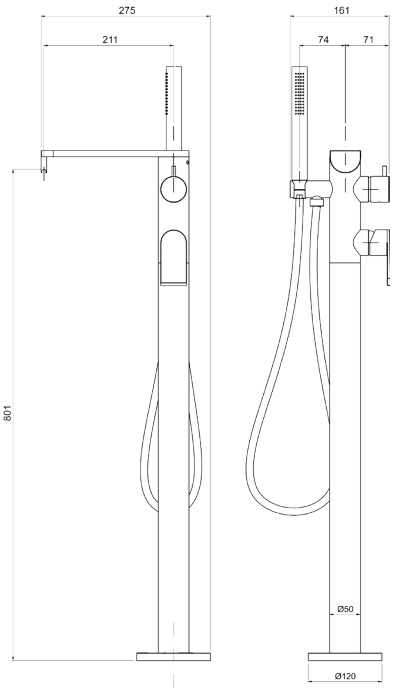

Ricambi


CR00028V
Ø35


CR00029V
Ø35 2V


AR00049V
24×6


FL00031V
10×1MM L.665


AQ00025V


FL00037V
CM.150

PUDE025ROC00

Monocomando esterno doccia attacco flessibile 1/2”

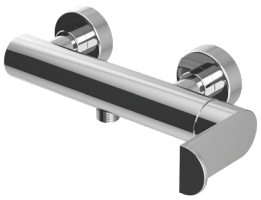

CROMO **€ 180,00**

CODICE	FINITURA	€
PUDE025ROC05	RAME SPAZZOLATO LUCIDO	**280,00**
PUDE025ROC08	NERO OPACO	**252,00**
PUDE025ROC18	BRONZO OPACO	**280,00**
PUDE025ROC20	BIANCO OPACO	**252,00**
PUDE025ROC25	TUSCANY	**320,00**
PUDE025ROC30	TURCHESE	**262,00**
PUDE025ROC39	ROSA PASTELLO	**262,00**
PUDE025ROC54	NICKEL SPAZZOLATO N/P	**280,00**
PUDE025ROC63	NERO OPACO GALVANICO	**320,00**
PUDE025ROC88	OTTONE SPAZZOLATO	**320,00**

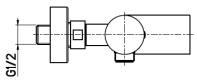

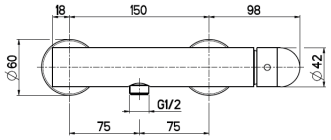

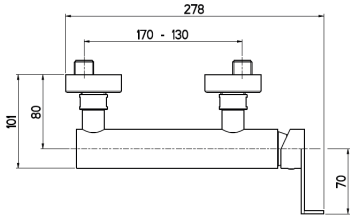

Ricambi



CR00003V
Ø35

PUDE125ROC00

Monocomando esterno doccia a **due uscite**

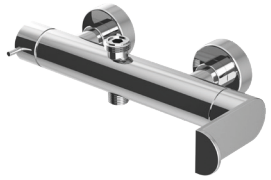

CROMO **€ 230,00**

CODICE	FINITURA	€
PUDE125ROC05	RAME SPAZZOLATO LUCIDO	**360,00**
PUDE125ROC08	NERO OPACO	**325,00**
PUDE125ROC18	BRONZO OPACO	**360,00**
PUDE125ROC20	BIANCO OPACO	**325,00**
PUDE125ROC25	TUSCANY	**395,00**
PUDE125ROC30	TURCHESE	**335,00**
PUDE125ROC39	ROSA PASTELLO	**335,00**
PUDE125ROC54	NICKEL SPAZZOLATO N/P	**360,00**
PUDE125ROC63	NERO OPACO GALVANICO	**395,00**
PUDE125ROC88	OTTONE SPAZZOLATO	**395,00**

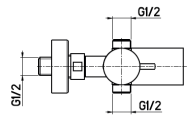

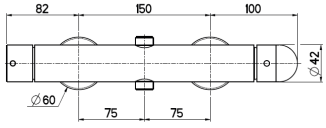

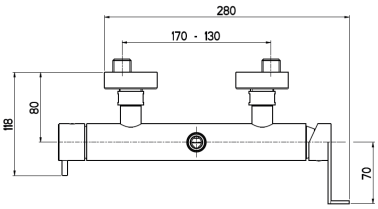

Ricambi



CR00003V
Ø35



CR00029V
Ø35 2V

PUDE026ROC00

Monocomando esterno doccia con attacco **superiore 3/4”**

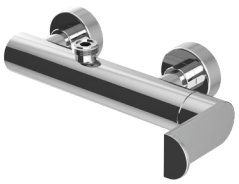

CROMO **€ 210,00**

CODICE	FINITURA	€
PUDE026ROC05	RAME SPAZZOLATO LUCIDO	**325,00**
PUDE026ROC08	NERO OPACO	**294,00**
PUDE026ROC18	BRONZO OPACO	**325,00**
PUDE026ROC20	BIANCO OPACO	**294,00**
PUDE026ROC25	TUSCANY	**360,00**
PUDE026ROC30	TURCHESE	**305,00**
PUDE026ROC39	ROSA PASTELLO	**305,00**
PUDE026ROC54	NICKEL SPAZZOLATO N/P	**325,00**
PUDE026ROC63	NERO OPACO GALVANICO	**360,00**
PUDE026ROC88	OTTONE SPAZZOLATO	**360,00**

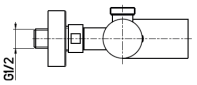

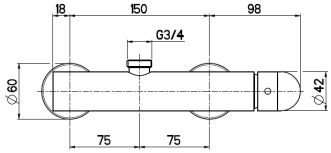

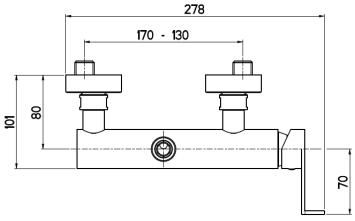

Ricambi



CR00003V
Ø35

Descrizioni e caratteristiche tecniche non sono impegnative e possono variare senza preavviso

PUEV009ROC00

Parti esterne per monocomando incasso vasca con doccia



	CROMO	**€ 480,00**

CODICE	FINITURA	€
PUEV009ROC05	RAME SPAZZOLATO LUCIDO	**745,00**
PUEV009ROC08	NERO OPACO	**675,00**
PUEV009ROC18	BRONZO OPACO	**745,00**
PUEV009ROC20	BIANCO OPACO	**675,00**
PUEV009ROC25	TUSCANY	**745,00**
PUEV009ROC30	TURCHESE	**696,00**
PUEV009ROC39	ROSA PASTELLO	**696,00**
PUEV009ROC54	NICKEL SPAZZOLATO N/P	**745,00**
PUEV009ROC63	NERO OPACO GALVANICO	**820,00**
PUEV009ROC88	OTTONE SPAZZOLATO	**820,00**

Ricambi


CR00003V Ø35


AR00049V 24×6


LT00034V


AQ00025V


FL00037V CM.150

+ OIPIVA35002E

Parte incasso

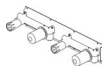

€ 225,00

+ OIPIVA35022B

Parte incasso

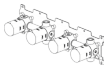

€ 390,00

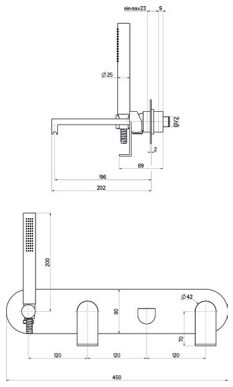

PUEV109ROC00

Parti esterne per monocomando incasso vasca con doccia, piastre tonde



	CROMO	**€ 440,00**

CODICE	FINITURA	€
PUEV109ROC05	RAME SPAZZOLATO LUCIDO	**695,00**
PUEV109ROC08	NERO OPACO	**625,00**
PUEV109ROC18	BRONZO OPACO	**695,00**
PUEV109ROC20	BIANCO OPACO	**625,00**
PUEV109ROC25	TUSCANY	**695,00**
PUEV109ROC30	TURCHESE	**640,00**
PUEV109ROC39	ROSA PASTELLO	**640,00**
PUEV109ROC54	NICKEL SPAZZOLATO N/P	**695,00**
PUEV109ROC63	NERO OPACO GALVANICO	**780,00**
PUEV109ROC88	OTTONE SPAZZOLATO	**780,00**

Ricambi


CR00003V Ø35


AR00049V 24×6


BR00242V Ø70


BR00249V Ø70


BR00250V Ø70

AQ00025V


FL00037V CM.150

+ OIPIVA35002E

Parte incasso

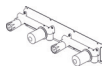

€ 225,00

+ OIPIVA35022B

Parte incasso



€ 390,00

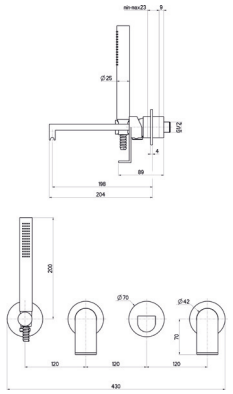

PUEV129ROC00

Parti esterne per monocomando incasso vasca con doccia, senza bocca



	CROMO	**€ 230,00**

CODICE	FINITURA	€
PUEV129ROC05	RAME SPAZZOLATO LUCIDO	**356,00**
PUEV129ROC08	NERO OPACO	**322,00**
PUEV129ROC18	BRONZO OPACO	**356,00**
PUEV129ROC20	BIANCO OPACO	**322,00**
PUEV129ROC25	TUSCANY	**356,00**
PUEV129ROC30	TURCHESE	**334,00**
PUEV129ROC39	ROSA PASTELLO	**334,00**
PUEV129ROC54	NICKEL SPAZZOLATO N/P	**356,00**
PUEV129ROC63	NERO OPACO GALVANICO	**392,00**
PUEV129ROC88	OTTONE SPAZZOLATO	**392,00**

Ricambi


CR00003V Ø35


CR00029V Ø35 2V


BR00242V Ø70


BR00250V Ø70


AQ00025V


FL00037V CM.150

+ OIPIVA35006B

Parte incasso

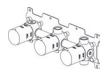

€ 292,00

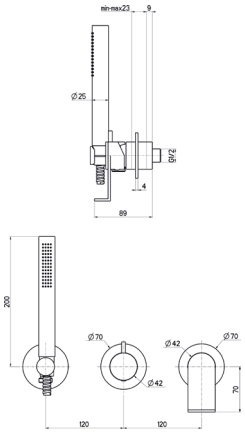

PUED130ROC00

Parti esterne per monocomando incasso doccia con kit doccia, piastre tonde



	CROMO	**€ 140,00**

CODICE	FINITURA	€
PUED130ROC05	RAME SPAZZOLATO LUCIDO	**232,00**
PUED130ROC08	NERO OPACO	**205,00**
PUED130ROC18	BRONZO OPACO	**232,00**
PUED130ROC20	BIANCO OPACO	**205,00**
PUED130ROC25	TUSCANY	**232,00**
PUED130ROC30	TURCHESE	**208,00**
PUED130ROC39	ROSA PASTELLO	**208,00**
PUED130ROC54	NICKEL SPAZZOLATO N/P	**232,00**
PUED130ROC63	NERO OPACO GALVANICO	**260,00**
PUED130ROC88	OTTONE SPAZZOLATO	**260,00**

+ OIPILA25000B

Parte incasso

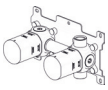

€ 175,00

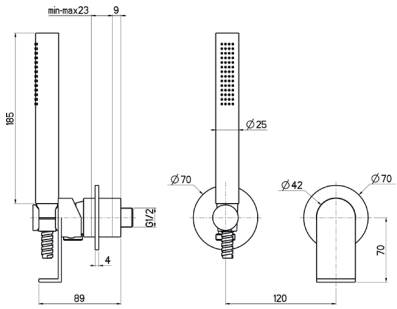

Ricambi

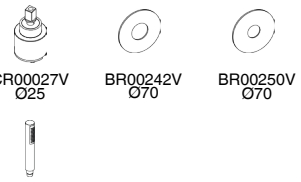

CR00027V Ø25 · BR00242V Ø70 · BR00250V Ø70

AQ00025V

PUED005ROC00

Parti esterne per monocomando incasso bidet



	CROMO	**€ 150,00**

CODICE	FINITURA	€
PUED005ROC05	RAME SPAZZOLATO LUCIDO	**242,00**
PUED005ROC08	NERO OPACO	**215,00**
PUED005ROC18	BRONZO OPACO	**242,00**
PUED005ROC20	BIANCO OPACO	**215,00**
PUED005ROC25	TUSCANY	**242,00**
PUED005ROC30	TURCHESE	**218,00**
PUED005ROC39	ROSA PASTELLO	**218,00**
PUED005ROC54	NICKEL SPAZZOLATO N/P	**242,00**
PUED005ROC63	NERO OPACO GALVANICO	**270,00**
PUED005ROC88	OTTONE SPAZZOLATO	**270,00**

+ OIPILA25000B

Parte incasso

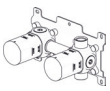

€ 115,00

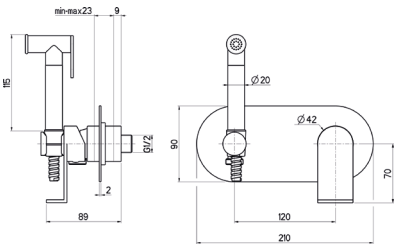

Ricambi



CR00027V Ø25 · LT00043V

PUED105ROC00

Parti esterne per monocomando incasso bidet, piastre tonde



	CROMO	**€ 140,00**

CODICE	FINITURA	€
PUED105ROC05	RAME SPAZZOLATO LUCIDO	**232,00**
PUED105ROC08	NERO OPACO	**205,00**
PUED105ROC18	BRONZO OPACO	**232,00**
PUED105ROC20	BIANCO OPACO	**205,00**
PUED105ROC25	TUSCANY	**232,00**
PUED105ROC30	TURCHESE	**208,00**
PUED105ROC39	ROSA PASTELLO	**208,00**
PUED105ROC54	NICKEL SPAZZOLATO N/P	**232,00**
PUED105ROC63	NERO OPACO GALVANICO	**260,00**
PUED105ROC88	OTTONE SPAZZOLATO	**260,00**

+ OIPILA25000B

Parte incasso

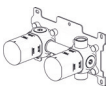

€ 175,00

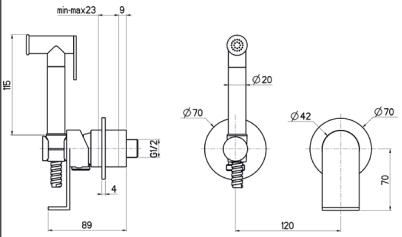

Ricambi



CR00027V Ø25 · BR00242V Ø70 · BR00250V Ø70

Descrizioni e caratteristiche tecniche non sono impegnative e possono variare senza preavviso

PUED120ROC00

Parti esterne per monocomando incasso doccia



Ricambi



CR00003V Ø35 | BR00242V Ø70

	CROMO	**€ 75,00**

CODICE	FINITURA	€
PUED120ROC05	RAME SPAZZOLATO LUCIDO	**118,00**
PUED120ROC08	NERO OPACO	**108,00**
PUED120ROC18	BRONZO OPACO	**118,00**
PUED120ROC20	BIANCO OPACO	**108,00**
PUED120ROC25	TUSCANY	**118,00**
PUED120ROC30	TURCHESE	**110,00**
PUED120ROC39	ROSA PASTELLO	**110,00**
PUED120ROC54	NICKEL SPAZZOLATO N/P	**118,00**
PUED120ROC63	NERO OPACO GALVANICO	**135,00**
PUED120ROC88	OTTONE SPAZZOLATO	**135,00**

+ OIPIDC35001E

Parte incasso



€ 42,00

+ OIPIDC35002B

Parte incasso



€ 106,00

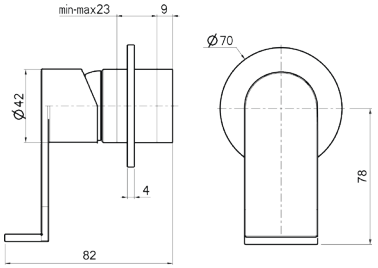

PUED621ROC00

Parti esterne per monocomando incasso doccia/vasca con deviatore



Ricambi



CR00003V Ø35 | AQ00023V | LT00033V Ø180

	CROMO	**€ 80,00**

CODICE	FINITURA	€
PUED621ROC05	RAME SPAZZOLATO LUCIDO	**126,00**
PUED621ROC08	NERO OPACO	**112,00**
PUED621ROC18	BRONZO OPACO	**126,00**
PUED621ROC20	BIANCO OPACO	**112,00**
PUED621ROC25	TUSCANY	**126,00**
PUED621ROC30	TURCHESE	**116,00**
PUED621ROC39	ROSA PASTELLO	**116,00**
PUED621ROC54	NICKEL SPAZZOLATO N/P	**126,00**
PUED621ROC63	NERO OPACO GALVANICO	**145,00**
PUED621ROC88	OTTONE SPAZZOLATO	**145,00**

+ OIPIVA35005E

Parte incasso



€ 98,00

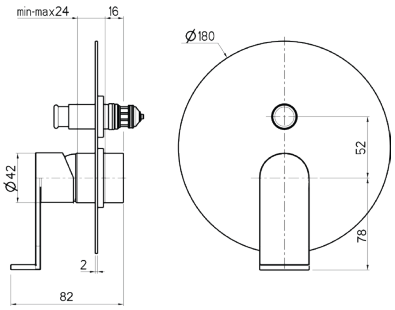

PUED622ROC00

Parti esterne per monocomando incasso doccia/vasca con deviatore a **2 vie**, interasse mm.100



Ricambi



CR00003V Ø35 | CR00029V Ø35 2V | LT00029V Ø190

	CROMO	**€ 160,00**

CODICE	FINITURA	€
PUED622ROC05	RAME SPAZZOLATO LUCIDO	**250,00**
PUED622ROC08	NERO OPACO	**225,00**
PUED622ROC18	BRONZO OPACO	**250,00**
PUED622ROC20	BIANCO OPACO	**225,00**
PUED622ROC25	TUSCANY	**250,00**
PUED622ROC30	TURCHESE	**232,00**
PUED622ROC39	ROSA PASTELLO	**232,00**
PUED622ROC54	NICKEL SPAZZOLATO N/P	**250,00**
PUED622ROC63	NERO OPACO GALVANICO	**280,00**
PUED622ROC88	OTTONE SPAZZOLATO	**280,00**

+OIPIVA35008B

Parte incasso

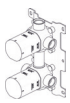

€ 175,00

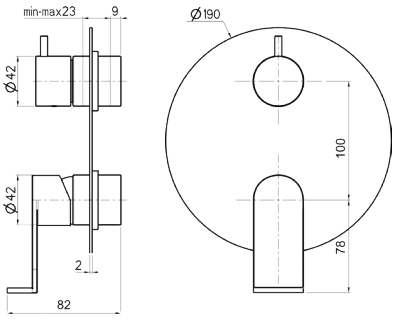

PUED122ROC00

Parti esterne per monocomando incasso doccia/vasca con deviatore a **2 vie**, piastre tonde, interasse mm.120





CROMO **€ 160,00**

CODICE	FINITURA	€
PUED122ROC05	RAME SPAZZOLATO LUCIDO	**250,00**
PUED122ROC08	NERO OPACO	**225,00**
PUED122ROC18	BRONZO OPACO	**250,00**
PUED122ROC20	BIANCO OPACO	**225,00**
PUED122ROC25	TUSCANY	**250,00**
PUED122ROC30	TURCHESE	**232,00**
PUED122ROC39	ROSA PASTELLO	**232,00**
PUED122ROC54	NICKEL SPAZZOLATO N/P	**250,00**
PUED122ROC63	NERO OPACO GALVANICO	**300,00**
PUED122ROC88	OTTONE SPAZZOLATO	**300,00**

Ricambi


CR00003V Ø35


CR00029V Ø35 2V


BR00242V Ø70

+ OIPIVA35007B

Parte incasso **€ 180,00**

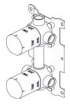

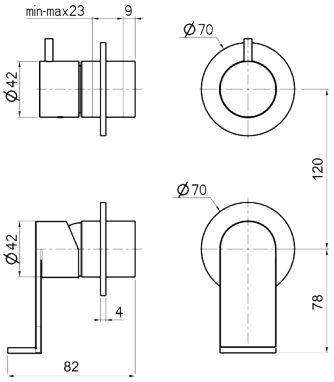

PUED623ROC00

Parti esterne per monocomando incasso doccia/vasca con deviatore a **3 vie**, interasse mm.100



CROMO **€ 160,00**

CODICE	FINITURA	€
PUED623ROC05	RAME SPAZZOLATO LUCIDO	**250,00**
PUED623ROC08	NERO OPACO	**225,00**
PUED623ROC18	BRONZO OPACO	**250,00**
PUED623ROC20	BIANCO OPACO	**225,00**
PUED623ROC25	TUSCANY	**250,00**
PUED623ROC30	TURCHESE	**232,00**
PUED623ROC39	ROSA PASTELLO	**232,00**
PUED623ROC54	NICKEL SPAZZOLATO N/P	**250,00**
PUED623ROC63	NERO OPACO GALVANICO	**300,00**
PUED623ROC88	OTTONE SPAZZOLATO	**300,00**

Ricambi


CR00003V Ø35


CR00022V Ø35 3V


LT00029V Ø190

+ OIPIVA35012B

Parte incasso **€ 215,00**

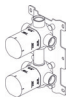

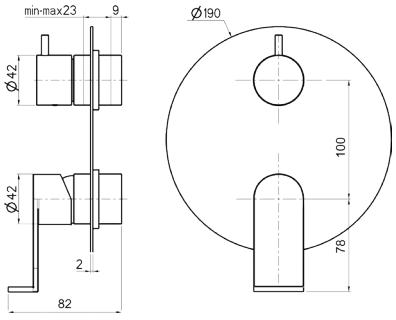

PUED123ROC00

Parti esterne per monocomando incasso doccia/vasca con deviatore a **3 vie**, piastre tonde, interasse mm.120





CROMO **€ € 160,00**

CODICE	FINITURA	€
PUED123ROC05	RAME SPAZZOLATO LUCIDO	**250,00**
PUED123ROC08	NERO OPACO	**225,00**
PUED123ROC18	BRONZO OPACO	**250,00**
PUED123ROC20	BIANCO OPACO	**225,00**
PUED123ROC25	TUSCANY	**250,00**
PUED123ROC30	TURCHESE	**232,00**
PUED123ROC39	ROSA PASTELLO	**232,00**
PUED123ROC54	NICKEL SPAZZOLATO N/P	**250,00**
PUED123ROC63	NERO OPACO GALVANICO	**300,00**
PUED123ROC88	OTTONE SPAZZOLATO	**300,00**

Ricambi


CR00003V Ø35


CR00022V Ø35 3V


BR00242V Ø70

+ OIPIVA35011B

Parte incasso **€ 220,00**

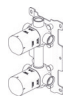

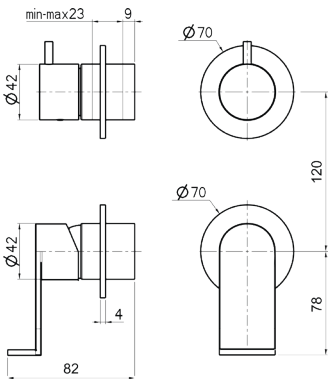

Descrizioni e caratteristiche tecniche non sono impegnative e possono variare senza preavviso

PUED024ROC00

Parti esterne per monocomando incasso doccia/vasca con deviatore a **4 vie**



CROMO **€ 300,00**

CODICE	FINITURA	€
PUED124ROC05	RAME SPAZZOLATO LUCIDO	**478,00**
PUED124ROC08	NERO OPACO	**428,00**
PUED124ROC18	BRONZO OPACO	**478,00**
PUED124ROC20	BIANCO OPACO	**428,00**
PUED124ROC25	TUSCANY	**478,00**
PUED124ROC30	TURCHESE	**436,00**
PUED124ROC39	ROSA PASTELLO	**436,00**
PUED124ROC54	NICKEL SPAZZOLATO N/P	**478,00**
PUED124ROC63	NERO OPACO GALVANICO	**528,00**
PUED124ROC88	OTTONE SPAZZOLATO	**528,00**

+ OIPIVA35014B

Parte incasso



€ 290,00

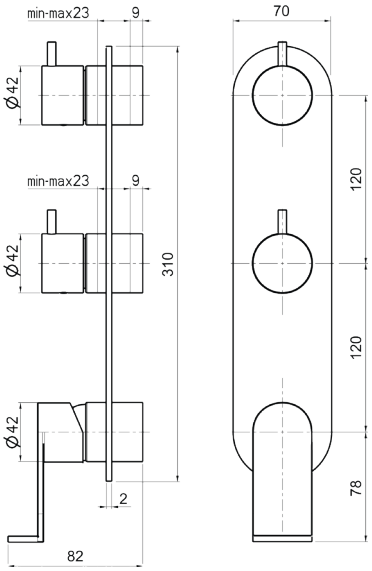

Ricambi



CR00003V Ø35 | CR00029V Ø35 2V | LT00044V

PUED124ROC00

Parti esterne per monocomando incasso doccia/vasca con deviatore a **4 vie**, piastre tonde



CROMO **€ 320,00**

CODICE	FINITURA	€
PUED024ROC05	RAME SPAZZOLATO LUCIDO	**498,00**
PUED024ROC08	NERO OPACO	**448,00**
PUED024ROC18	BRONZO OPACO	**498,00**
PUED024ROC20	BIANCO OPACO	**448,00**
PUED024ROC25	TUSCANY	**498,00**
PUED024ROC30	TURCHESE	**464,00**
PUED024ROC39	ROSA PASTELLO	**464,00**
PUED024ROC54	NICKEL SPAZZOLATO N/P	**498,00**
PUED024ROC63	NERO OPACO GALVANICO	**548,00**
PUED024ROC88	OTTONE SPAZZOLATO	**548,00**

+ OIPIVA35014B

Parte incasso



€ 290,00

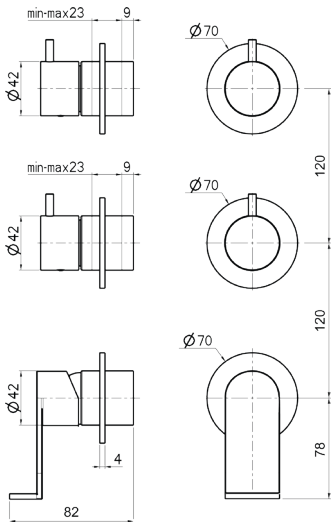

Ricambi

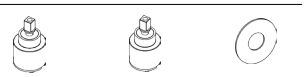

CR00003V Ø35 | CR00029V Ø35 2V | BR00242V Ø70

TMET020ROC00

Parti esterne per monocomando incasso doccia **termostatico 1 via**



CROMO **€ 140,00**

CODICE	FINITURA	€
TMET020ROC05	RAME SPAZZOLATO LUCIDO	**218,00**
TMET020ROC08	NERO OPACO	**198,00**
TMET020ROC18	BRONZO OPACO	**218,00**
TMET020ROC20	BIANCO OPACO	**198,00**
TMET020ROC25	TUSCANY	**218,00**
TMET020ROC30	TURCHESE	**208,00**
TMET020ROC39	ROSA PASTELLO	**208,00**
TMET020ROC54	NICKEL SPAZZOLATO N/P	**218,00**
TMET020ROC63	NERO OPACO GALVANICO	**250,00**
TMET020ROC88	OTTONE SPAZZOLATO	**250,00**

+ OIPIDT20020B

Parte incasso

€ 290,00



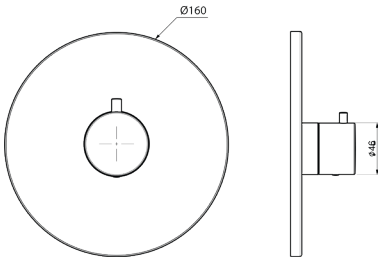

Ricambi


CR00032V


LT00041V

TMET022ROC00

Parti esterne per monocomando incasso doccia/vasca **termostatico** con deviatore a **2 vie**



CROMO **€ 200,00**

CODICE	FINITURA	€
TMET022ROC05	RAME SPAZZOLATO LUCIDO	**310,00**
TMET022ROC08	NERO OPACO	**280,00**
TMET022ROC18	BRONZO OPACO	**310,00**
TMET022ROC20	BIANCO OPACO	**280,00**
TMET022ROC25	TUSCANY	**310,00**
TMET022ROC30	TURCHESE	**290,00**
TMET022ROC39	ROSA PASTELLO	**290,00**
TMET022ROC54	NICKEL SPAZZOLATO N/P	**310,00**
TMET022ROC63	NERO OPACO GALVANICO	**350,00**
TMET022ROC88	OTTONE SPAZZOLATO	**350,00**

+ OIPIDT20022

Parte incasso

€ 450,00



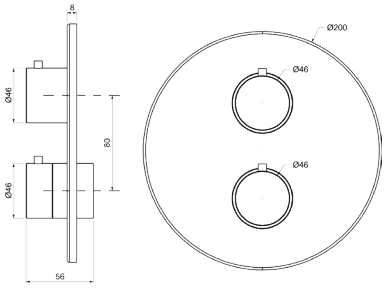

Ricambi


CR00032V


CR00033V DEVIATORE


LT00042V

TMET023ROC00

Parti esterne per monocomando incasso doccia/vasca **termostatico** con deviatore a **3 vie**



CROMO **€ 200,00**

CODICE	FINITURA	€
TMET023ROC05	RAME SPAZZOLATO LUCIDO	**310,00**
TMET023ROC08	NERO OPACO	**280,00**
TMET023ROC18	BRONZO OPACO	**310,00**
TMET023ROC20	BIANCO OPACO	**280,00**
TMET023ROC25	TUSCANY	**310,00**
TMET023ROC30	TURCHESE	**290,00**
TMET023ROC39	ROSA PASTELLO	**290,00**
TMET023ROC54	NICKEL SPAZZOLATO N/P	**310,00**
TMET023ROC63	NERO OPACO GALVANICO	**350,00**
TMET023ROC88	OTTONE SPAZZOLATO	**350,00**

+ OIPIDT20023

Parte incasso

€ 475,00



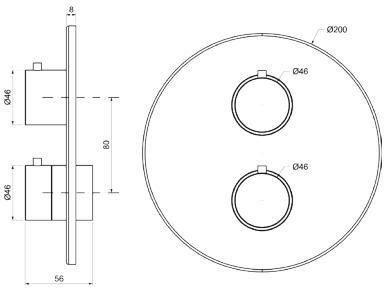

Ricambi


CR00032V


CR00034V DEV. C/STOP


LT00042V

Descrizioni e caratteristiche tecniche non sono impegnative e possono variare senza preavviso

TMDT001ROC00

Miscelatore **termostatico** esterno doccia con 2 uscite da 1/2”



	CROMO	€	310,00

CODICE	FINITURA	€
TMDT001ROC05	RAME SPAZZOLATO LUCIDO	**480,00**
TMDT001ROC08	NERO OPACO	**434,00**
TMDT001ROC18	BRONZO OPACO	**380,00**
TMDT001ROC20	BIANCO OPACO	**434,00**
TMDT001ROC25	TUSCANY	**480,00**
TMDT001ROC30	TURCHESE	**450,00**
TMDT001ROC39	ROSA PASTELLO	**450,00**
TMDT001ROC54	NICKEL SPAZZOLATO N/P	**480,00**
TMDT001ROC63	NERO OPACO GALVANICO	**530,00**
TMDT001ROC88	OTTONE SPAZZOLATO	**530,00**

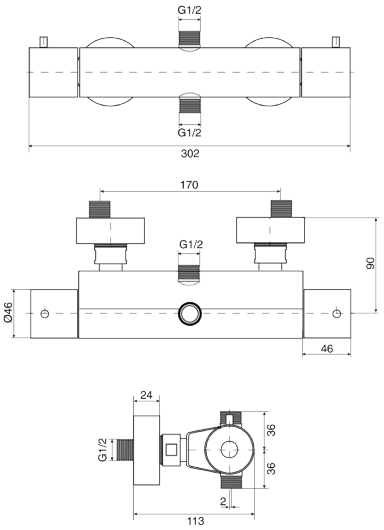

Ricambi



CR00032V



CR00033V
DEVIATORE

TMDT002ROC00

Miscelatore **termostatico** esterno doccia con attacco inferiore da 1/2”



	CROMO	€	300,00

CODICE	FINITURA	€
TMDT002ROC05	RAME SPAZZOLATO LUCIDO	**465,00**
TMDT002ROC08	NERO OPACO	**420,00**
TMDT002ROC18	BRONZO OPACO	**465,00**
TMDT002ROC20	BIANCO OPACO	**420,00**
TMDT002ROC25	TUSCANY	**465,00**
TMDT002ROC30	TURCHESE	**435,00**
TMDT002ROC39	ROSA PASTELLO	**435,00**
TMDT002ROC54	NICKEL SPAZZOLATO N/P	**465,00**
TMDT002ROC63	NERO OPACO GALVANICO	**510,00**
TMDT002ROC88	OTTONE SPAZZOLATO	**510,00**

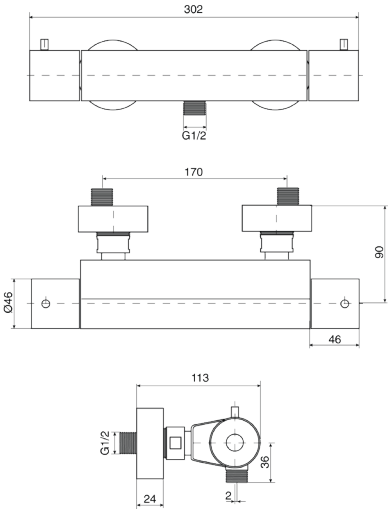

Ricambi



CR00032V



VN00002V
8x20 DX

MIER085ROC00

Parti esterne per rubinetto ad incasso da 1/2”



	CROMO	€	90,00

CODICE	FINITURA	€
MIER085ROC05	RAME SPAZZOLATO LUCIDO	**140,00**
MIER085ROC08	NERO OPACO	**126,00**
MIER085ROC18	BRONZO OPACO	**140,00**
MIER085ROC20	BIANCO OPACO	**126,00**
MIER085ROC25	TUSCANY	**140,00**
MIER085ROC30	TURCHESE	**132,00**
MIER085ROC39	ROSA PASTELLO	**132,00**
MIER085ROC54	NICKEL SPAZZOLATO N/P	**140,00**
MIER085ROC63	NERO OPACO GALVANICO	**156,00**
MIER085ROC88	OTTONE SPAZZOLATO	**156,00**

Ricambi


VN00002V
8x20 DX


BR00242V
Ø70

+ OIPIRA20001E

Parte incasso

€ 36,00



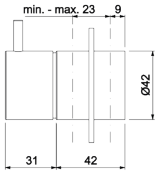

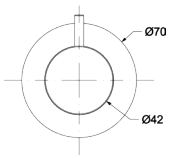

MIED087ROC00

Parti esterne per deviatore ceramico a **1 entrata e 2 uscite**



	CROMO	€	100,00

CODICE	FINITURA	€
MIED087ROC05	RAME SPAZZOLATO LUCIDO	**150,00**
MIED087ROC08	NERO OPACO	**136,00**
MIED087ROC18	BRONZO OPACO	**150,00**
MIED087ROC20	BIANCO OPACO	**136,00**
MIED087ROC25	TUSCANY	**150,00**
MIED087ROC30	TURCHESE	**145,00**
MIED087ROC39	ROSA PASTELLO	**145,00**
MIED087ROC54	NICKEL SPAZZOLATO N/P	**150,00**
MIED087ROC63	NERO OPACO GALVANICO	**170,00**
MIED087ROC88	OTTONE SPAZZOLATO	**170,00**

Ricambi


CR00029V
Ø35 2V


BR00242V
Ø70

+ OIPIDD20001E

Parte incasso

€ 60,00



+ OIPIDD35001B

Parte incasso

€ 106,00



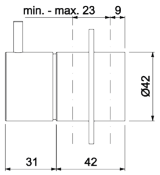

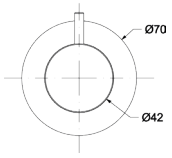

MIED088ROC00

Parti esterne per deviatore ceramico a **1 entrata e 3 uscite**



	CROMO	€	100,00

CODICE	FINITURA	€
MIED087ROC05	RAME SPAZZOLATO LUCIDO	**150,00**
MIED087ROC08	NERO OPACO	**136,00**
MIED087ROC18	BRONZO OPACO	**150,00**
MIED087ROC20	BIANCO OPACO	**136,00**
MIED087ROC25	TUSCANY	**150,00**
MIED087ROC30	TURCHESE	**145,00**
MIED087ROC39	ROSA PASTELLO	**145,00**
MIED087ROC54	NICKEL SPAZZOLATO N/P	**150,00**
MIED087ROC63	NERO OPACO GALVANICO	**170,00**
MIED087ROC88	OTTONE SPAZZOLATO	**170,00**

Ricambi


CR00022V
Ø35 3V


BR00242V
Ø70

+ OIPIDD35003B

Parte incasso

€ 140,00



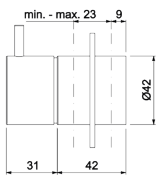

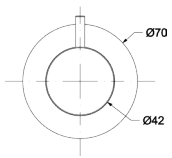

Descrizioni e caratteristiche tecniche non sono impegnative e possono variare senza preavviso

PUBO456ROC00

Bocca a parete, attacco 1/2" - cm.20

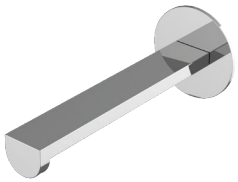

	CROMO	€	130,00

CODICE	FINITURA	€
PUBO456ROC05	RAME SPAZZOLATO LUCIDO	**202,00**
PUBO456ROC08	NERO OPACO	**182,00**
PUBO456ROC18	BRONZO OPACO	**202,00**
PUBO456ROC20	BIANCO OPACO	**182,00**
PUBO456ROC25	TUSCANY	**202,00**
PUBO456ROC30	TURCHESE	**188,00**
PUBO456ROC39	ROSA PASTELLO	**188,00**
PUBO456ROC54	NICKEL SPAZZOLATO N/P	**202,00**
PUBO456ROC63	NERO OPACO GALVANICO	**222,00**
PUBO456ROC88	OTTONE SPAZZOLATO	**222,00**

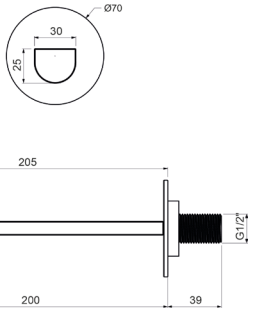

Ricambi



AR00049V
24×6



BR00249V
Ø70

PULC946ROC00

Monocomando lavello monoforo



	CROMO	€	226,00

CODICE	FINITURA	€
PULC946ROC05	RAME SPAZZOLATO LUCIDO	**350,00**
PULC946ROC08	NERO OPACO	**320,00**
PULC946ROC18	BRONZO OPACO	**350,00**
PULC946ROC20	BIANCO OPACO	**320,00**
PULC946ROC25	TUSCANY	**350,00**
PULC946ROC30	TURCHESE	**320,00**
PULC946ROC39	ROSA PASTELLO	**320,00**
PULC946ROC54	NICKEL SPAZZOLATO N/P	**350,00**
PULC946ROC63	NERO OPACO GALVANICO	**390,00**
PULC946ROC88	OTTONE SPAZZOLATO	**390,00**

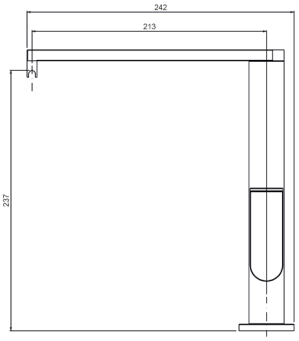

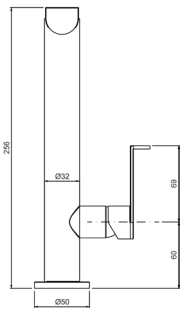

Ricambi



CR00027V
Ø25



AR00049V
24×6



FL00027V
8×1 L.45

PUBD001ROC00

Kit doccia composto da:
art. PUED122ROC00 - art. WESD005ROC00 -
art. WESB006ROC00

CROMO **€ 476,00**





CODICE	FINITURA	€
PUBD001ROC05	RAME SPAZZOLATO LUCIDO	**740,00**
PUBD001ROC08	NERO OPACO	**670,00**
PUBD001ROC18	BRONZO OPACO	**740,00**
PUBD001ROC20	BIANCO OPACO	**670,00**
PUBD001ROC25	TUSCANY	**810,00**
PUBD001ROC30	TURCHESE	**690,00**
PUBD001ROC39	ROSA PASTELLO	**690,00**
PUBD001ROC54	NICKEL SPAZZOLATO N/P	**740,00**
PUBD001ROC63	NERO OPACO GALVANICO	**810,00**
PUBD001ROC88	OTTONE SPAZZOLATO	**810,00**

+ OIPIVA35007B

Parte incasso **€ 180,00**

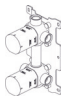

Ricambi


CR00003V Ø35


CR00029V Ø35 2V


BR00242V Ø70


AQ00025V


FL00037V CM.150

PUBD002ROC00

Kit doccia composto da:
art. TMET022ROC00 - art. WESD005ROC00 -
art. WESB006ROC00

CROMO **€ 566,00**





CODICE	FINITURA	€
PUBD002ROC05	RAME SPAZZOLATO LUCIDO	**880,00**
PUBD002ROC08	NERO OPACO	**795,00**
PUBD002ROC18	BRONZO OPACO	**880,00**
PUBD002ROC20	BIANCO OPACO	**795,00**
PUBD002ROC25	TUSCANY	**880,00**
PUBD002ROC30	TURCHESE	**820,00**
PUBD002ROC39	ROSA PASTELLO	**820,00**
PUBD002ROC54	NICKEL SPAZZOLATO N/P	**880,00**
PUBD002ROC63	NERO OPACO GALVANICO	**966,00**
PUBD002ROC88	OTTONE SPAZZOLATO	**966,00**

+ OIPIDT20022B

Parte incasso **€ 450,00**



Ricambi


CR00032V


CR00033V DEVIATORE


LT00042V


AQ00025V


FL00037V CM.150

Descrizioni e caratteristiche tecniche non sono impegnative e possono variare senza preavviso

PUCD029ROC00

Monocomando esterno **doccia** con colonna doccia in ottone telescopica e orientabile, centrale scorrevole in ottone, soffione tondo **Ø200**, doccia anticalcare monogetto tonda e flessibile cm.150

CROMO **€ 695,00**



CODICE	FINITURA	€
PUCD029ROC05	RAME SPAZZOLATO LUCIDO	**1.080,00**
PUCD029ROC08	NERO OPACO	**980,00**
PUCD029ROC18	BRONZO OPACO	**1.080,00**
PUCD029ROC20	BIANCO OPACO	**980,00**
PUCD029ROC25	TUSCANY	**1.080,00**
PUCD029ROC30	TURCHESE	**1.010,00**
PUCD029ROC39	ROSA PASTELLO	**1.010,00**
PUCD029ROC54	NICKEL SPAZZOLATO N/P	**1.080,00**
PUCD029ROC63	NERO OPACO GALVANICO	**1.190,00**
PUCD029ROC88	OTTONE SPAZZOLATO	**1.190,00**

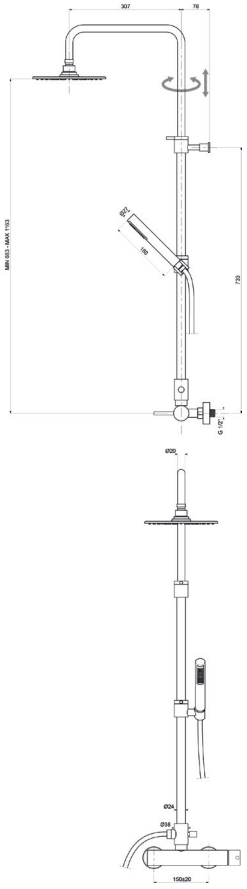

Ricambi



CR00003V Ø35

AQ00025V



FL00037V CM.150

WECT658ROC00

Colonna doccia telescopica con miscelatore esterno **termostatico**, soffione **ottone** tondo **Ø250** e doccia anticalcare monogetto tonda

CROMO **€ 810,00**



CODICE	FINITURA	€
WECT658ROC05	RAME SPAZZOLATO LUCIDO	**1.250,00**
WECT658ROC08	NERO OPACO	**1.180,00**
WECT658ROC18	BRONZO OPACO	**1.250,00**
WECT658ROC20	BIANCO OPACO	**1.180,00**
WECT658ROC25	TUSCANY	**1.250,00**
WECT658ROC30	TURCHESE	**1.200,00**
WECT658ROC39	ROSA PASTELLO	**1.200,00**
WECT658ROC54	NICKEL SPAZZOLATO N/P	**1.250,00**
WECT658ROC63	NERO OPACO GALVANICO	**1.390,00**
WECT658ROC88	OTTONE SPAZZOLATO	**1.390,00**

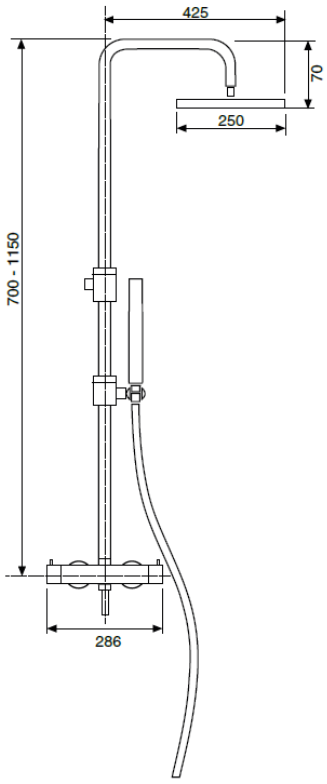

Ricambi



CR00032V



CR00033V DEVIATORE



AQ00025V



FL00037V CM.150

WESI001ROC00

Soffione anticalcare monogetto **incasso inox a soffitto Ø300**



	CROMO	€	460,00
CODICE	FINITURA		€
WESI001ROC05	RAME SPAZZOLATO LUCIDO		**716,00**
WESI001ROC08	NERO OPACO		**644,00**
WESI001ROC18	BRONZO OPACO		**716,00**
WESI001ROC20	BIANCO OPACO		**644,00**
WESI001ROC25	TUSCANY		**716,00**
WESI001ROC30	TURCHESE		**690,00**
WESI001ROC39	ROSA PASTELLO		**690,00**
WESI001ROC54	NICKEL SPAZZOLATO N/P		**716,00**
WESI001ROC63	NERO OPACO GALVANICO		**786,00**
WESI001ROC88	OTTONE SPAZZOLATO		**786,00**

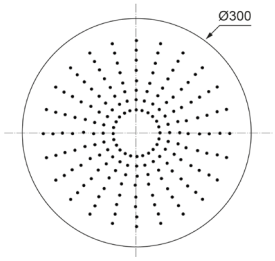

WESI002ROC00

Soffione anticalcare monogetto **incasso inox a soffitto Ø400**



	CROMO	€	498,00
CODICE	FINITURA		€
WESI002ROC05	RAME SPAZZOLATO LUCIDO		**772,00**
WESI002ROC08	NERO OPACO		**698,00**
WESI002ROC18	BRONZO OPACO		**772,00**
WESI002ROC20	BIANCO OPACO		**798,00**
WESI002ROC25	TUSCANY		**772,00**
WESI002ROC30	TURCHESE		**750,00**
WESI002ROC39	ROSA PASTELLO		**750,00**
WESI002ROC54	NICKEL SPAZZOLATO N/P		**772,00**
WESI002ROC63	NERO OPACO GALVANICO		**850,00**
WESI002ROC88	OTTONE SPAZZOLATO		**850,00**

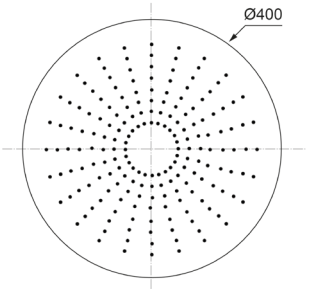

WESI003ROC00

Soffione anticalcare monogetto **incasso inox a soffitto Ø500**



	CROMO	€	748,00
CODICE	FINITURA		€
WESI003ROC05	RAME SPAZZOLATO LUCIDO		**1.160,00**
WESI003ROC08	NERO OPACO		**1.050,00**
WESI003ROC18	BRONZO OPACO		**1.160,00**
WESI003ROC20	BIANCO OPACO		**1.050,00**
WESI003ROC25	TUSCANY		**1.160,00**
WESI003ROC30	TURCHESE		**1.110,00**
WESI003ROC39	ROSA PASTELLO		**1.110,00**
WESI003ROC54	NICKEL SPAZZOLATO N/P		**1.160,00**
WESI003ROC63	NERO OPACO GALVANICO		**1.280,00**
WESI003ROC88	OTTONE SPAZZOLATO		**1.280,00**

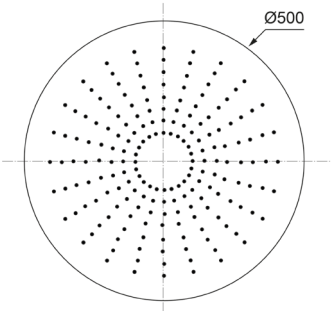

Descrizioni e caratteristiche tecniche non sono impegnative e possono variare senza preavviso

WESI006ROC00

Soffione anticalcare a soffitto tondo **Ø440** con **aeratore**



	CROMO	€ 790,00
CODICE	FINITURA	€
WESI006ROC05	RAME SPAZZOLATO LUCIDO	**1.225,00**
WESI006ROC08	NERO OPACO	**1.106,00**
WESI006ROC18	BRONZO OPACO	**1.225,00**
WESI006ROC20	BIANCO OPACO	**1.106,00**
WESI006ROC25	TUSCANY	**1.225,00**
WESI006ROC30	TURCHESE	**1.146,00**
WESI006ROC39	ROSA PASTELLO	**1.146,00**
WESI006ROC54	NICKEL SPAZZOLATO N/P	**1.225,00**
WESI006ROC63	NERO OPACO GALVANICO	**1.350,00**
WESI006ROC88	OTTONE SPAZZOLATO	**1.350,00**

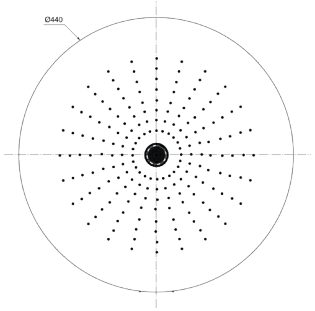

Utilizzare miscelatore ad incasso **2 vie**

WESI007ROC00

Soffione anticalcare a soffitto tondo **Ø440** con **aeratore** e **cromoterapia**



	CROMO	€ 1.490,00
CODICE	FINITURA	€
WESI007ROC05	RAME SPAZZOLATO LUCIDO	**2.310,00**
WESI007ROC08	NERO OPACO	**2.090,00**
WESI007ROC18	BRONZO OPACO	**2.310,00**
WESI007ROC20	BIANCO OPACO	**2.090,00**
WESI007ROC25	TUSCANY	**2.310,00**
WESI007ROC30	TURCHESE	**2.160,00**
WESI007ROC39	ROSA PASTELLO	**2.160,00**
WESI007ROC54	NICKEL SPAZZOLATO N/P	**2.310,00**
WESI007ROC63	NERO OPACO GALVANICO	**2.540,00**
WESI007ROC88	OTTONE SPAZZOLATO	**2.540,00**

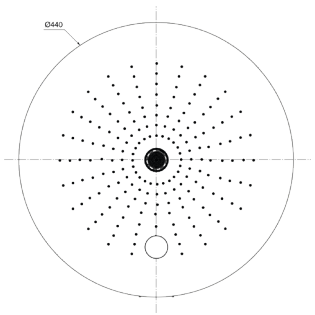

Utilizzare miscelatore ad incasso **2 vie**

WESI008ROC00

Cascata a parete **inox** tonda **Ø225**



	CROMO	€ 450,00
CODICE	FINITURA	€
WESI008ROC05	RAME SPAZZOLATO LUCIDO	**698,00**
WESI008ROC08	NERO OPACO	**630,00**
WESI008ROC18	BRONZO OPACO	**698,00**
WESI008ROC20	BIANCO OPACO	**630,00**
WESI008ROC25	TUSCANY	**698,00**
WESI008ROC30	TURCHESE	**654,00**
WESI008ROC39	ROSA PASTELLO	**654,00**
WESI008ROC54	NICKEL SPAZZOLATO N/P	**698,00**
WESI008ROC63	NERO OPACO GALVANICO	**770,00**
WESI008ROC88	OTTONE SPAZZOLATO	**770,00**

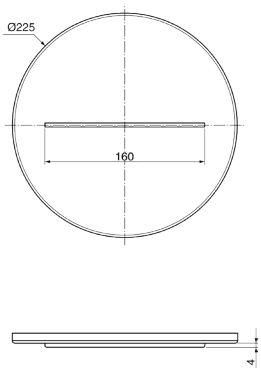

WESD005ROC00

Kit doccia **incasso** con doccia anticalcare monogetto tonda in **ottone** e flessibile cm.150



Ricambi



AQ00025V



FL00037V
CM.150

	CROMO	€	106,00
CODICE	FINITURA		€
WESD005ROC05	RAME SPAZZOLATO LUCIDO		**155,00**
WESD005ROC08	NERO OPACO		**146,00**
WESD005ROC18	BRONZO OPACO		**155,00**
WESD005ROC20	BIANCO OPACO		**146,00**
WESD005ROC25	TUSCANY		**155,00**
WESD005ROC30	TURCHESE		**150,00**
WESD005ROC39	ROSA PASTELLO		**150,00**
WESD005ROC54	NICKEL SPAZZOLATO N/P		**155,00**
WESD005ROC63	NERO OPACO GALVANICO		**185,00**
WESD005ROC88	OTTONE SPAZZOLATO		**185,00**

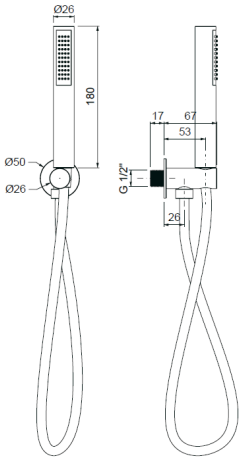

WEBR002ROC00

Braccio doccia tondo in **ottone cm.35** con rosone



	CROMO	€	56,00
CODICE	FINITURA		€
WEBR002ROC05	RAME SPAZZOLATO LUCIDO		**88,00**
WEBR002ROC08	NERO OPACO		**79,00**
WEBR002ROC18	BRONZO OPACO		**88,00**
WEBR002ROC20	BIANCO OPACO		**79,00**
WEBR002ROC25	TUSCANY		**88,00**
WEBR002ROC30	TURCHESE		**85,00**
WEBR002ROC39	ROSA PASTELLO		**85,00**
WEBR002ROC54	NICKEL SPAZZOLATO N/P		**88,00**
WEBR002ROC63	NERO OPACO GALVANICO		**96,00**
WEBR002ROC88	OTTONE SPAZZOLATO		**96,00**

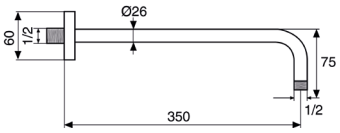

WEBR003ROC00

Braccio doccia tondo in **ottone cm.40** con rosone



	CROMO	€	66,00
CODICE	FINITURA		€
WEBR003ROC05	RAME SPAZZOLATO LUCIDO		**104,00**
WEBR003ROC08	NERO OPACO		**92,00**
WEBR003ROC18	BRONZO OPACO		**104,00**
WEBR003ROC20	BIANCO OPACO		**92,00**
WEBR003ROC25	TUSCANY		**104,00**
WEBR003ROC30	TURCHESE		**100,00**
WEBR003ROC39	ROSA PASTELLO		**100,00**
WEBR003ROC54	NICKEL SPAZZOLATO N/P		**104,00**
WEBR003ROC63	NERO OPACO GALVANICO		**114,00**
WEBR003ROC88	OTTONE SPAZZOLATO		**114,00**

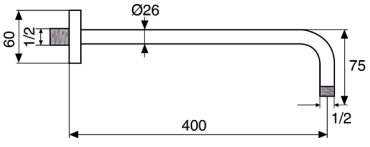

Descrizioni e caratteristiche tecniche non sono impegnative e possono variare senza preavviso

WESE004ROC00

Soffione anticalcare monogetto tondo **inox Ø200**



	CROMO	**€ 134,00**
CODICE	FINITURA	€
WESE004ROC08	NERO OPACO	**196,00**

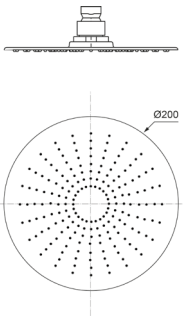

WESE005ROC00

Soffione anticalcare monogetto tondo **inox Ø250**



	CROMO	**€ 179,00**
CODICE	FINITURA	€
WESE005ROC08	NERO OPACO	**251,00**

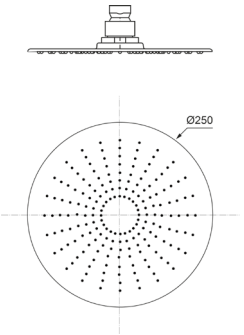

WESE006ROC00

Soffione anticalcare monogetto tondo **inox Ø300**



	CROMO	**€ 219,00**
CODICE	FINITURA	€
WESE006ROC08	NERO OPACO	**316,00**

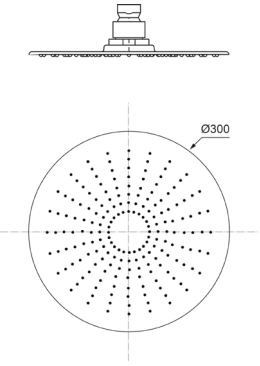

WESE007ROC00

Soffione anticalcare monogetto tondo **inox Ø400**



	CROMO	**€ 380,00**
CODICE	FINITURA	€
WESE007ROC08	NERO OPACO	**535,00**

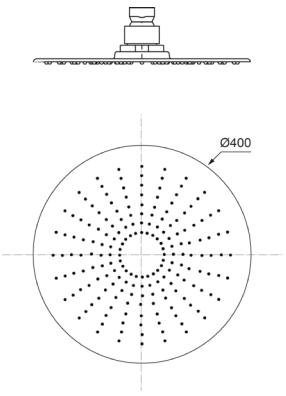

WESB003ROC00

Braccio doccia in **ottone cm.35** con soffione anticalcare monogetto tondo in **ottone Ø200**



	CROMO	**€ 215,00**

CODICE	FINITURA	€
WESB003ROC05	RAME SPAZZOLATO LUCIDO	**335,00**
WESB003ROC08	NERO OPACO	**315,00**
WESB003ROC18	BRONZO OPACO	**335,00**
WESB003ROC20	BIANCO OPACO	**315,00**
WESB003ROC25	TUSCANY	**335,00**
WESB003ROC30	TURCHESE	**320,00**
WESB003ROC39	ROSA PASTELLO	**320,00**
WESB003ROC54	NICKEL SPAZZOLATO N/P	**335,00**
WESB003ROC63	NERO OPACO GALVANICO	**370,00**
WESB003ROC88	OTTONE SPAZZOLATO	**370,00**

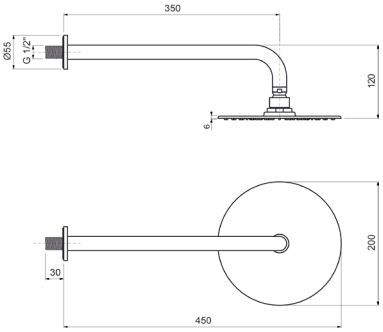

WESB006ROC00

Braccio doccia in **ottone cm.35** con soffione anticalcare monogetto tondo in **ottone Ø250**



	CROMO	**€ 265,00**

CODICE	FINITURA	€
WESB006ROC05	RAME SPAZZOLATO LUCIDO	**395,00**
WESB006ROC08	NERO OPACO	**360,00**
WESB006ROC18	BRONZO OPACO	**395,00**
WESB006ROC20	BIANCO OPACO	**360,00**
WESB006ROC25	TUSCANY	**395,00**
WESB006ROC30	TURCHESE	**380,00**
WESB006ROC39	ROSA PASTELLO	**380,00**
WESB006ROC54	NICKEL SPAZZOLATO N/P	**395,00**
WESB006ROC63	NERO OPACO GALVANICO	**430,00**
WESB006ROC88	OTTONE SPAZZOLATO	**430,00**

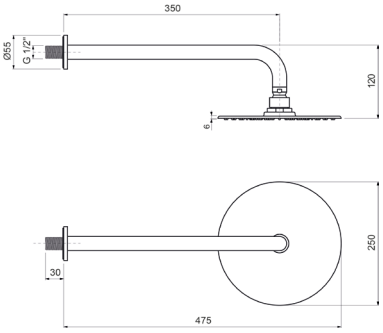

WESB009ROC00

Braccio doccia in **ottone cm.35** con soffione anticalcare monogetto tondo in **ottone Ø300**



	CROMO	**€ 310,00**

CODICE	FINITURA	€
WESB009ROC05	RAME SPAZZOLATO LUCIDO	**485,00**
WESB009ROC08	NERO OPACO	**430,00**
WESB009ROC18	BRONZO OPACO	**485,00**
WESB009ROC20	BIANCO OPACO	**430,00**
WESB009ROC25	TUSCANY	**485,00**
WESB009ROC30	TURCHESE	**450,00**
WESB009ROC39	ROSA PASTELLO	**450,00**
WESB009ROC54	NICKEL SPAZZOLATO N/P	**485,00**
WESB009ROC63	NERO OPACO GALVANICO	**505,00**
WESB009ROC88	OTTONE SPAZZOLATO	**505,00**

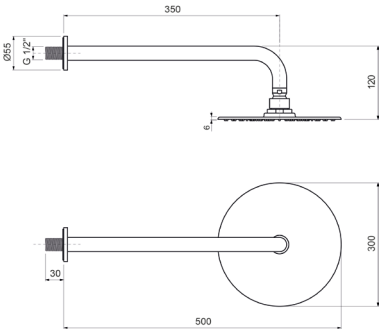

Descrizioni e caratteristiche tecniche non sono impegnative e possono variare senza preavviso

ACSF001ROC00

Sifone **lavabo** minimalista 1”1/4 senza piletta



CROMO **€ 94,00**

CODICE	FINITURA	€
ACSF001ROC05	RAME SPAZZOLATO LUCIDO	**148,00**
ACSF001ROC08	NERO OPACO	**132,00**
ACSF001ROC18	BRONZO OPACO	**148,00**
ACSF001ROC20	BIANCO OPACO	**132,00**
ACSF001ROC25	TUSCANY	**165,00**
ACSF001ROC30	TURCHESE	**136,00**
ACSF001ROC39	ROSA PASTELLO	**136,00**
ACSF001ROC54	NICKEL SPAZZOLATO N/P	**148,00**
ACSF001ROC63	NERO OPACO GALVANICO	**165,00**
ACSF001ROC88	OTTONE SPAZZOLATO	**165,00**

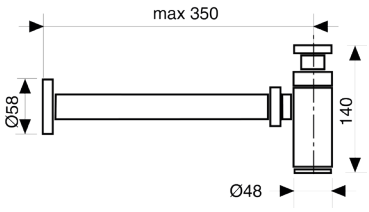

ACSF003ROC00

Sifone **bidet** minimalista 1”1/4 senza piletta



CROMO **€ 99,00**

CODICE	FINITURA	€
ACSF003ROC05	RAME SPAZZOLATO LUCIDO	**154,00**
ACSF003ROC08	NERO OPACO	**140,00**
ACSF003ROC18	BRONZO OPACO	**154,00**
ACSF003ROC20	BIANCO OPACO	**140,00**
ACSF003ROC25	TUSCANY	**170,00**
ACSF003ROC30	TURCHESE	**145,00**
ACSF003ROC39	ROSA PASTELLO	**145,00**
ACSF003ROC54	NICKEL SPAZZOLATO N/P	**154,00**
ACSF003ROC63	NERO OPACO GALVANICO	**170,00**
ACSF003ROC88	OTTONE SPAZZOLATO	**170,00**

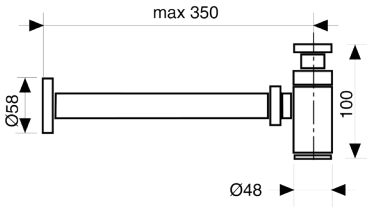

ACRS001ROC00

Rubinetto sottolavabo 1/2” con rosone



CROMO **€ 49,00**

CODICE	FINITURA	€
ACRS001ROC05	RAME SPAZZOLATO LUCIDO	**76,00**
ACRS001ROC08	NERO OPACO	**69,00**
ACRS001ROC18	BRONZO OPACO	**76,00**
ACRS001ROC20	BIANCO OPACO	**69,00**
ACRS001ROC25	TUSCANY	**88,00**
ACRS001ROC30	TURCHESE	**72,00**
ACRS001ROC39	ROSA PASTELLO	**72,00**
ACRS001ROC54	NICKEL SPAZZOLATO N/P	**76,00**
ACRS001ROC63	NERO OPACO GALVANICO	**88,00**
ACRS001ROC88	OTTONE SPAZZOLATO	**88,00**

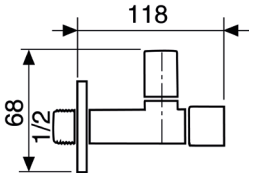

ACPT001ROC00

Piletta click-clack universale 1”1/4 con tappo Ø63



CROMO **€ 42,00**

CODICE	FINITURA	€
ACPT001ROC05	RAME SPAZZOLATO LUCIDO	**72,00**
ACPT001ROC08	NERO OPACO	**58,00**
ACPT001ROC18	BRONZO OPACO	**72,00**
ACPT001ROC20	BIANCO OPACO	**58,00**
ACPT001ROC25	TUSCANY	**72,00**
ACPT001ROC30	TURCHESE	**62,00**
ACPT001ROC39	ROSA PASTELLO	**62,00**
ACPT001ROC54	NICKEL SPAZZOLATO N/P	**72,00**
ACPT001ROC63	NERO OPACO GALVANICO	**82,00**
ACPT001ROC88	OTTONE SPAZZOLATO	**82,00**

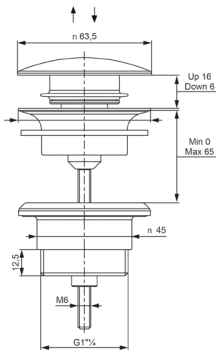

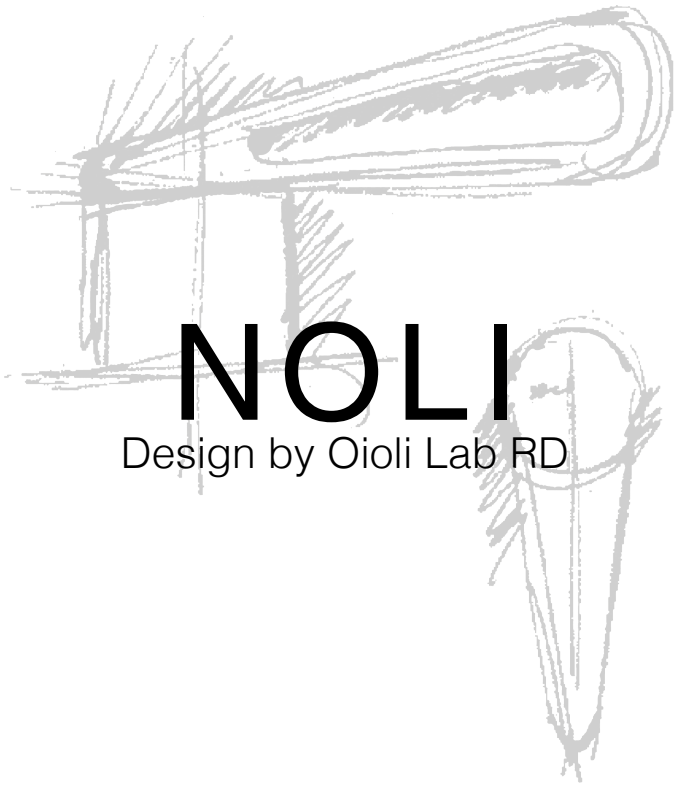

NOLI

Design by Oioli Lab RD







NOLT001ROC00

Monocomando lavabo testa cieca



CROMO **€ 175,00**

CODICE	FINITURA	€
NOLT001ROC05	RAME SPAZZOLATO LUCIDO	**272,00**
NOLT001ROC08	NERO OPACO	**245,00**
NOLT001ROC18	BRONZO OPACO	**272,00**
NOLT001ROC20	BIANCO OPACO	**245,00**
NOLT001ROC25	TUSCANY	**272,00**
NOLT001ROC30	TURCHESE	**254,00**
NOLT001ROC39	ROSA PASTELLO	**254,00**
NOLT001ROC54	NICKEL SPAZZOLATO N/P	**272,00**
NOLT001ROC63	NERO OPACO GALVANICO	**298,00**
NOLT001ROC88	OTTONE SPAZZOLATO	**298,00**

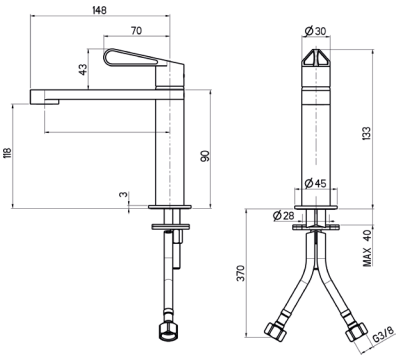

Ricambi

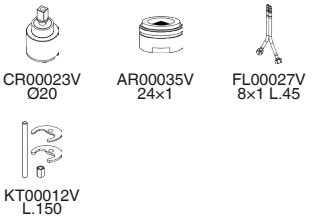

NOLT003ROC00

Monocomando lavabo medio testa cieca



CROMO **€ 190,00**

CODICE	FINITURA	€
NOLT003ROC05	RAME SPAZZOLATO LUCIDO	**294,00**
NOLT003ROC08	NERO OPACO	**266,00**
NOLT003ROC18	BRONZO OPACO	**294,00**
NOLT003ROC20	BIANCO OPACO	**266,00**
NOLT003ROC25	TUSCANY	**294,00**
NOLT003ROC30	TURCHESE	**278,00**
NOLT003ROC39	ROSA PASTELLO	**278,00**
NOLT003ROC54	NICKEL SPAZZOLATO N/P	**294,00**
NOLT003ROC63	NERO OPACO GALVANICO	**326,00**
NOLT003ROC88	OTTONE SPAZZOLATO	**326,00**

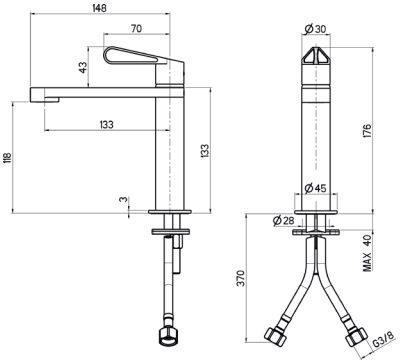

Ricambi

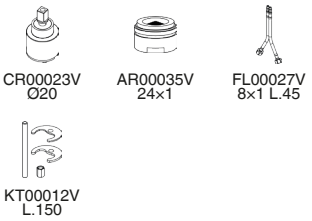

NOLT004ROC00

Monocomando lavabo alto testa cieca



CROMO **€ 240,00**

CODICE	FINITURA	€
NOLT004ROC05	RAME SPAZZOLATO LUCIDO	**374,00**
NOLT004ROC08	NERO OPACO	**336,00**
NOLT004ROC18	BRONZO OPACO	**374,00**
NOLT004ROC20	BIANCO OPACO	**336,00**
NOLT004ROC25	TUSCANY	**374,00**
NOLT004ROC30	TURCHESE	**350,00**
NOLT004ROC39	ROSA PASTELLO	**350,00**
NOLT004ROC54	NICKEL SPAZZOLATO N/P	**374,00**
NOLT004ROC63	NERO OPACO GALVANICO	**408,00**
NOLT004ROC88	OTTONE SPAZZOLATO	**408,00**

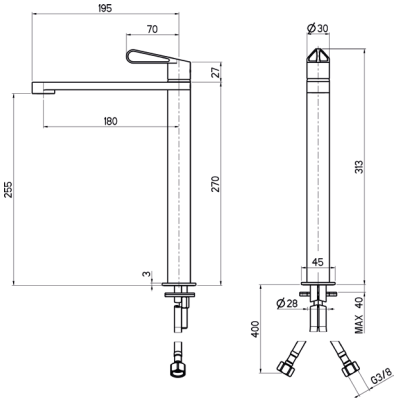

Ricambi

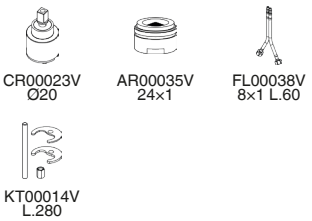

Descrizioni e caratteristiche tecniche non sono impegnative e possono variare senza preavviso

NOBT005ROC00

Monocomando bidet testa cieca



CROMO **€ 175,00**

CODICE	FINITURA	€
NOBT005ROC05	RAME SPAZZOLATO LUCIDO	**272,00**
NOBT005ROC08	NERO OPACO	**245,00**
NOBT005ROC18	BRONZO OPACO	**272,00**
NOBT005ROC20	BIANCO OPACO	**245,00**
NOBT005ROC25	TUSCANY	**272,00**
NOBT005ROC30	TURCHESE	**254,00**
NOBT005ROC39	ROSA PASTELLO	**254,00**
NOBT005ROC54	NICKEL SPAZZOLATO N/P	**272,00**
NOBT005ROC63	NERO OPACO GALVANICO	**298,00**
NOBT005ROC88	OTTONE SPAZZOLATO	**298,00**

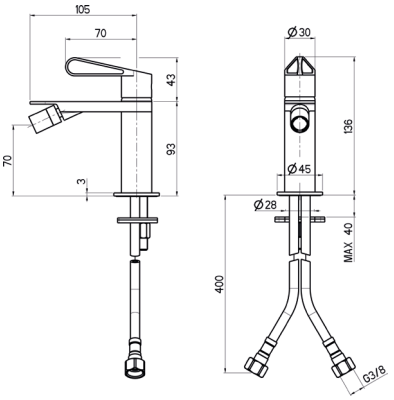

Ricambi



CR00023V Ø20 · AR00057V 16×1M · AR00056V 12×1M



FL00027V 8×1 L.45 · KT00002V L.100

NOEL002ROC00

Parti esterne per monocomando lavabo a parete

CROMO **€ 185,00**

CODICE	FINITURA	€
NOEL002ROC05	RAME SPAZZOLATO LUCIDO	**286,00**
NOEL002ROC08	NERO OPACO	**260,00**
NOEL002ROC18	BRONZO OPACO	**286,00**
NOEL002ROC20	BIANCO OPACO	**260,00**
NOEL002ROC25	TUSCANY	**286,00**
NOEL002ROC30	TURCHESE	**268,00**
NOEL002ROC39	ROSA PASTELLO	**268,00**
NOEL002ROC54	NICKEL SPAZZOLATO N/P	**286,00**
NOEL002ROC63	NERO OPACO GALVANICO	**316,00**
NOEL002ROC88	OTTONE SPAZZOLATO	**316,00**

+ OIPILA25000B

Parte incasso

€ 175,00

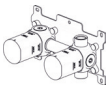

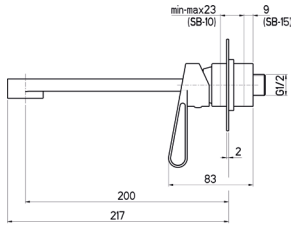

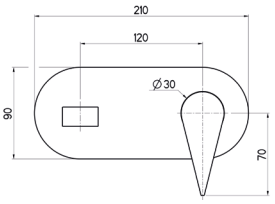

Ricambi



CR00027V Ø25 · AR00035V 24×1 · LS00011V

NOEL102ROC00

Parti esterne per monocomando lavabo a parete in 2 parti, piastre tonde

CROMO **€ 190,00**

CODICE	FINITURA	€
NOEL102ROC05	RAME SPAZZOLATO LUCIDO	**286,00**
NOEL102ROC08	NERO OPACO	**260,00**
NOEL102ROC18	BRONZO OPACO	**286,00**
NOEL102ROC20	BIANCO OPACO	**260,00**
NOEL102ROC25	TUSCANY	**286,00**
NOEL102ROC30	TURCHESE	**268,00**
NOEL102ROC39	ROSA PASTELLO	**268,00**
NOEL102ROC54	NICKEL SPAZZOLATO N/P	**286,00**
NOEL102ROC63	NERO OPACO GALVANICO	**316,00**
NOEL102ROC88	OTTONE SPAZZOLATO	**316,00**

+ OIPILA25000B

Parte incasso

€ 175,00

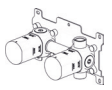

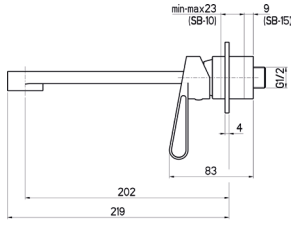

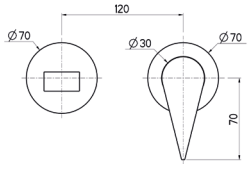

Ricambi



CR00027V Ø25 · AR00035V 24×1 · BR00242V Ø70



BR00249V Ø70

NOEL064ROC00

Parti esterne per batteria lavabo a parete 3 fori

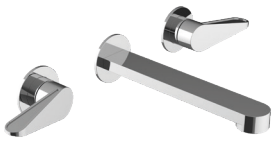

CROMO **€ 190,00**

CODICE	FINITURA	€
NOEL064ROC05	RAME SPAZZOLATO LUCIDO	**295,00**
NOEL064ROC08	NERO OPACO	**266,00**
NOEL064ROC18	BRONZO OPACO	**295,00**
NOEL064ROC20	BIANCO OPACO	**266,00**
NOEL064ROC25	TUSCANY	**295,00**
NOEL064ROC30	TURCHESE	**276,00**
NOEL064ROC39	ROSA PASTELLO	**276,00**
NOEL064ROC54	NICKEL SPAZZOLATO N/P	**295,00**
NOEL064ROC63	NERO OPACO GALVANICO	**325,00**
NOEL064ROC88	OTTONE SPAZZOLATO	**325,00**

+ OIPILA20001E

Parte incasso

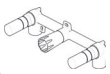

€ 130,00

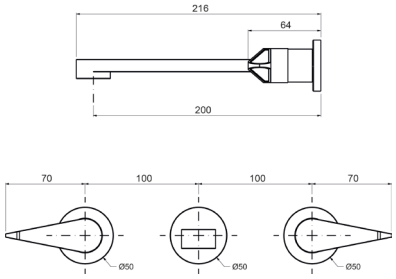

Ricambi

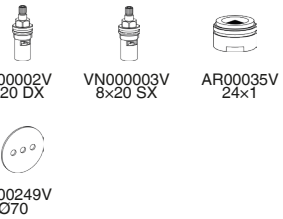

NOLT066ROC00

Batteria lavabo a 3 fori, testa cieca



CROMO **€ 300,00**

CODICE	FINITURA	€
NOLT066ROC05	RAME SPAZZOLATO LUCIDO	**465,00**
NOLT066ROC08	NERO OPACO	**420,00**
NOLT066ROC18	BRONZO OPACO	**465,00**
NOLT066ROC20	BIANCO OPACO	**420,00**
NOLT066ROC25	TUSCANY	**465,00**
NOLT066ROC30	TURCHESE	**435,00**
NOLT066ROC39	ROSA PASTELLO	**435,00**
NOLT066ROC54	NICKEL SPAZZOLATO N/P	**465,00**
NOLT066ROC63	NERO OPACO GALVANICO	**510,00**
NOLT066ROC88	OTTONE SPAZZOLATO	**510,00**

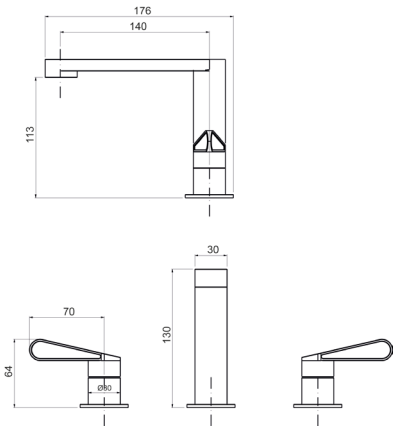

Ricambi

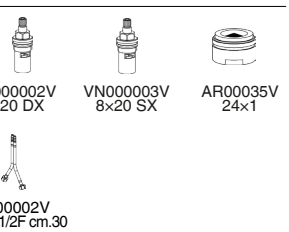

Descrizioni e caratteristiche tecniche non sono impegnative e possono variare senza preavviso

NOLT072ROC00

Monocomando lavabo a 2 fori, testa cieca



	CROMO	€	268,00

CODICE	FINITURA	€
NOLT072ROC05	RAME SPAZZOLATO LUCIDO	**416,00**
NOLT072ROC08	NERO OPACO	**390,00**
NOLT072ROC18	BRONZO OPACO	**416,00**
NOLT072ROC20	BIANCO OPACO	**390,00**
NOLT072ROC25	TUSCANY	**416,00**
NOLT072ROC30	TURCHESE	**402,00**
NOLT072ROC39	ROSA PASTELLO	**402,00**
NOLT072ROC54	NICKEL SPAZZOLATO N/P	**416,00**
NOLT072ROC63	NERO OPACO GALVANICO	**456,00**
NOLT072ROC88	OTTONE SPAZZOLATO	**456,00**

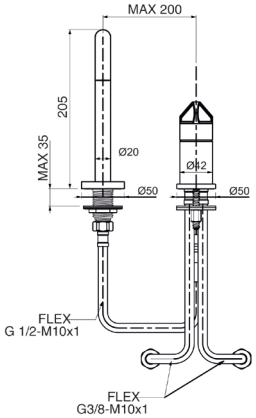

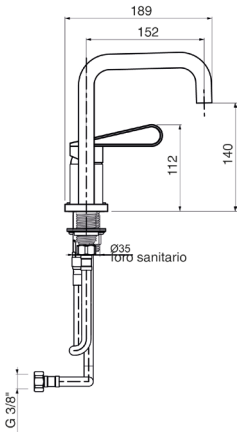

Ricambi

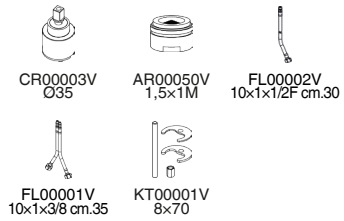

NOLT073ROC00

Monocomando lavabo a 2 fori, testa cieca



	CROMO	€	268,00

CODICE	FINITURA	€
NOLT073ROC05	RAME SPAZZOLATO LUCIDO	**416,00**
NOLT073ROC08	NERO OPACO	**390,00**
NOLT073ROC18	BRONZO OPACO	**416,00**
NOLT073ROC20	BIANCO OPACO	**390,00**
NOLT073ROC25	TUSCANY	**416,00**
NOLT073ROC30	TURCHESE	**402,00**
NOLT073ROC39	ROSA PASTELLO	**402,00**
NOLT073ROC54	NICKEL SPAZZOLATO N/P	**416,00**
NOLT073ROC63	NERO OPACO GALVANICO	**456,00**
NOLT073ROC88	OTTONE SPAZZOLATO	**456,00**

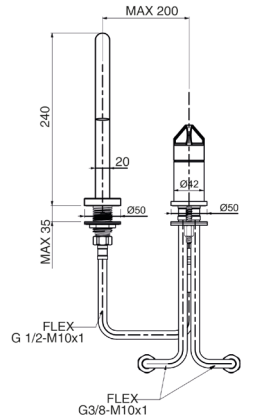

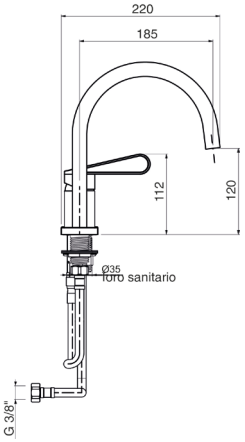

Ricambi

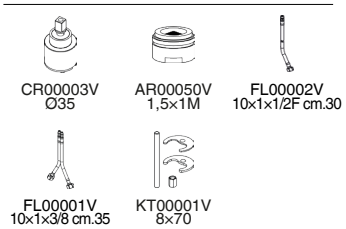

NOBV006ROC00

Monocomando 4 fori per bordo vasca con doccia



	CROMO	**€ 620,00**

CODICE	FINITURA	€
NOBV007ROC05	RAME SPAZZOLATO LUCIDO	**960,00**
NOBV007ROC08	NERO OPACO	**870,00**
NOBV007ROC18	BRONZO OPACO	**960,00**
NOBV007ROC20	BIANCO OPACO	**870,00**
NOBV007ROC25	TUSCANY	**960,00**
NOBV007ROC30	TURCHESE	**900,00**
NOBV007ROC39	ROSA PASTELLO	**900,00**
NOBV007ROC54	NICKEL SPAZZOLATO N/P	**960,00**
NOBV007ROC63	NERO OPACO GALVANICO	**1.055,00**
NOBV007ROC88	OTTONE SPAZZOLATO	**1.055,00**

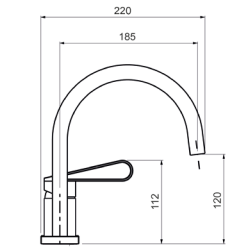

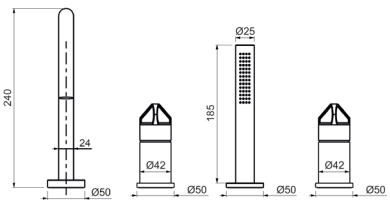

Ricambi


CR00003V
Ø35


AR00058V
24×1


FL00001V
10×1×3/8F cm.35


FL00003V
10×1×1/2F cm.35


AQ00025V


CT00013V
Ø26

NOVE010ROC00

Monocomando esterno per vasca con kit doccia



	CROMO	**€ 290,00**

CODICE	FINITURA	€
NOVE010ROC05	RAME SPAZZOLATO LUCIDO	**450,00**
NOVE010ROC08	NERO OPACO	**408,00**
NOVE010ROC18	BRONZO OPACO	**450,00**
NOVE010ROC20	BIANCO OPACO	**408,00**
NOVE010ROC25	TUSCANY	**450,00**
NOVE010ROC30	TURCHESE	**420,00**
NOVE010ROC39	ROSA PASTELLO	**420,00**
NOVE010ROC54	NICKEL SPAZZOLATO N/P	**450,00**
NOVE010ROC63	NERO OPACO GALVANICO	**550,00**
NOVE010ROC88	OTTONE SPAZZOLATO	**550,00**

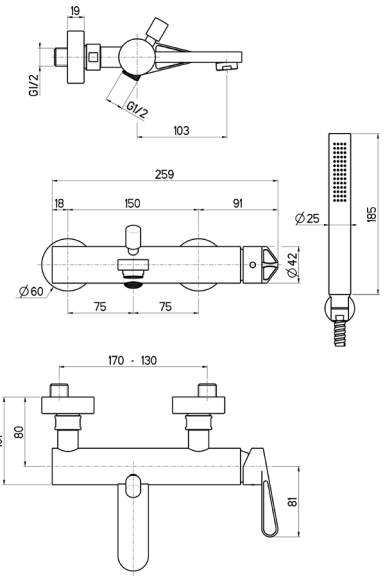

Ricambi


CR00003V
Ø35


AR00035V
24×1


AQ00025V


FL00037V
CM.150

Descrizioni e caratteristiche tecniche non sono impegnative e possono variare senza preavviso

NOEP003ROC00

Parti esterne per monocomando lavabo a pavimento



	CROMO	**€ 690,00**

CODICE	FINITURA	€
NOEP003ROC05	RAME SPAZZOLATO LUCIDO	**1.070,00**
NOEP003ROC08	NERO OPACO	**960,00**
NOEP003ROC18	BRONZO OPACO	**1.070,00**
NOEP003ROC20	BIANCO OPACO	**966,00**
NOEP003ROC25	TUSCANY	**1.070,00**
NOEP003ROC30	TURCHESE	**1.016,00**
NOEP003ROC39	ROSA PASTELLO	**1.016,00**
NOEP003ROC54	NICKEL SPAZZOLATO N/P	**1.070,00**
NOEP003ROC63	NERO OPACO GALVANICO	**1.200,00**
NOEP003ROC88	OTTONE SPAZZOLATO	**1.200,00**

+ OIPIVP35001E

Parte incasso

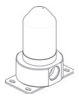

€ 190,00

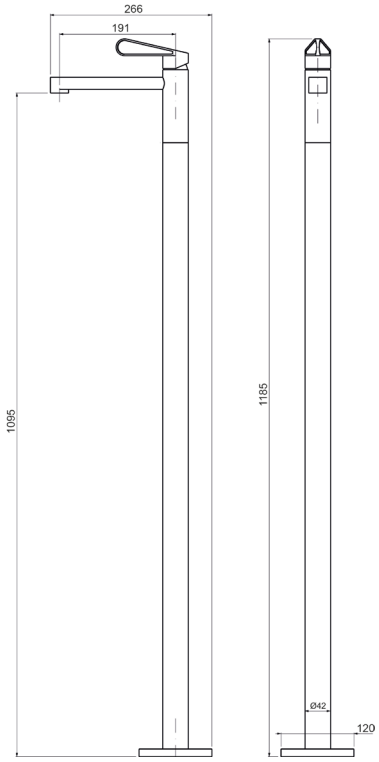

Ricambi


CR00003V
Ø35


AR0060V
28×1


FL00044V
10×1MM L.1015

NOEP008ROC00

Parti esterne per monocomando bordo vasca a pavimento con doccia



	CROMO	**€ 1.010,00**

CODICE	FINITURA	€
NOEP008ROC05	RAME SPAZZOLATO LUCIDO	**1.566,00**
NOEP008ROC08	NERO OPACO	**1.420,00**
NOEP008ROC18	BRONZO OPACO	**1.566,00**
NOEP008ROC20	BIANCO OPACO	**1.420,00**
NOEP008ROC25	TUSCANY	**1.720,00**
NOEP008ROC30	TURCHESE	**1.470,00**
NOEP008ROC39	ROSA PASTELLO	**1.470,00**
NOEP008ROC54	NICKEL SPAZZOLATO N/P	**1.560,00**
NOEP008ROC63	NERO OPACO GALVANICO	**1.750,00**
NOEP008ROC88	OTTONE SPAZZOLATO	**1.750,00**

+ OIPIVP35001E

Parte incasso



€ 190,00

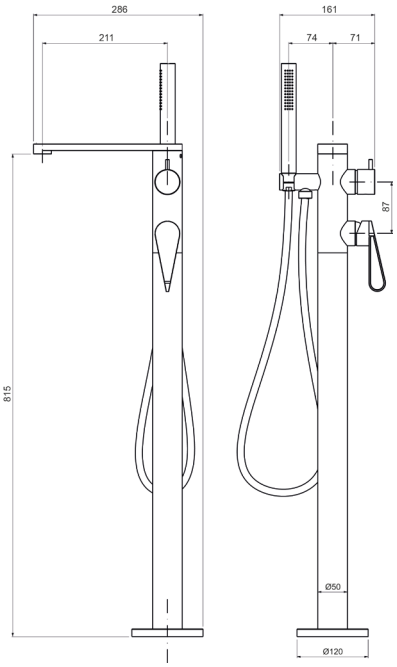

Ricambi


CR00028V
Ø35


CR00029V
Ø35 2V


AR0060V
28×1


FL00031V
10×1MM L.665


AQ00025V


FL00037V
CM.150

NODE025ROC00

Monocomando esterno doccia attacco flessibile 1/2”



CROMO **€ 180,00**

CODICE	FINITURA	€
NODE025ROC05	RAME SPAZZOLATO LUCIDO	**280,00**
NODE025ROC08	NERO OPACO	**252,00**
NODE025ROC18	BRONZO OPACO	**280,00**
NODE025ROC20	BIANCO OPACO	**252,00**
NODE025ROC25	TUSCANY	**280,00**
NODE025ROC30	TURCHESE	**262,00**
NODE025ROC39	ROSA PASTELLO	**262,00**
NODE025ROC54	NICKEL SPAZZOLATO N/P	**280,00**
NODE025ROC63	NERO OPACO GALVANICO	**320,00**
NODE025ROC88	OTTONE SPAZZOLATO	**320,00**

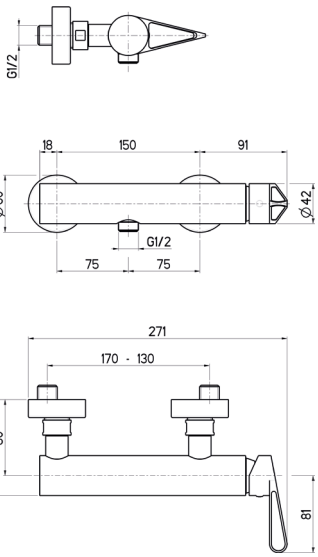

Ricambi



CR00003V
Ø35

NODE125ROC00

Monocomando esterno doccia a due uscite



CROMO **€ 230,00**

CODICE	FINITURA	€
NODE125ROC05	RAME SPAZZOLATO LUCIDO	**360,00**
NODE125ROC08	NERO OPACO	**325,00**
NODE125ROC18	BRONZO OPACO	**360,00**
NODE125ROC20	BIANCO OPACO	**325,00**
NODE125ROC25	TUSCANY	**360,00**
NODE125ROC30	TURCHESE	**335,00**
NODE125ROC39	ROSA PASTELLO	**335,00**
NODE125ROC54	NICKEL SPAZZOLATO N/P	**360,00**
NODE125ROC63	NERO OPACO GALVANICO	**395,00**
NODE125ROC88	OTTONE SPAZZOLATO	**395,00**

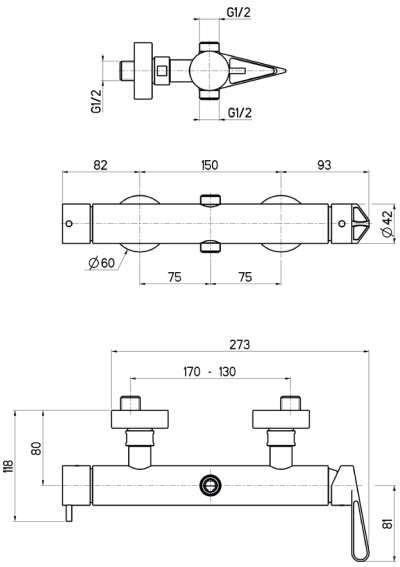

Ricambi



CR00003V
Ø35

CR00029V
Ø35 2V

NODE026ROC00

Monocomando esterno doccia con attacco **superiore 3/4”**

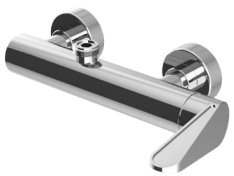

CROMO **€ 210,00**

CODICE	FINITURA	€
NODE026ROC05	RAME SPAZZOLATO LUCIDO	**325,00**
NODE026ROC08	NERO OPACO	**294,00**
NODE026ROC18	BRONZO OPACO	**325,00**
NODE026ROC20	BIANCO OPACO	**294,00**
NODE026ROC25	TUSCANY	**325,00**
NODE026ROC30	TURCHESE	**305,00**
NODE026ROC39	ROSA PASTELLO	**305,00**
NODE026ROC54	NICKEL SPAZZOLATO N/P	**325,00**
NODE026ROC63	NERO OPACO GALVANICO	**360,00**
NODE026ROC88	OTTONE SPAZZOLATO	**360,00**

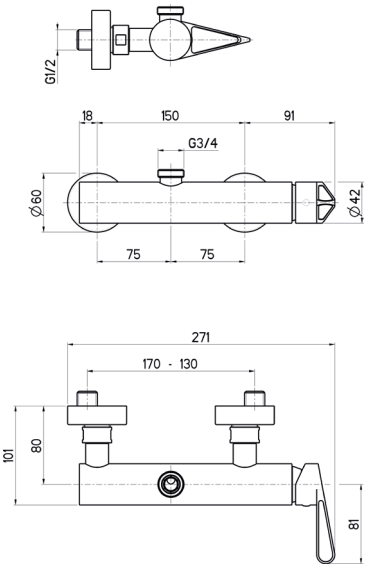

Ricambi



CR00003V
Ø35

Descrizioni e caratteristiche tecniche non sono impegnative e possono variare senza preavviso

NOEV009ROC00

Parti esterne per monocomando incasso vasca con doccia



CROMO **€ 460,00**

CODICE	FINITURA	€
NOEV009ROC05	RAME SPAZZOLATO LUCIDO	**715,00**
NOEV009ROC08	NERO OPACO	**645,00**
NOEV009ROC18	BRONZO OPACO	**715,00**
NOEV009ROC20	BIANCO OPACO	**645,00**
NOEV009ROC25	TUSCANY	**715,00**
NOEV009ROC30	TURCHESE	**668,00**
NOEV009ROC39	ROSA PASTELLO	**668,00**
NOEV009ROC54	NICKEL SPAZZOLATO N/P	**715,00**
NOEV009ROC63	NERO OPACO GALVANICO	**800,00**
NOEV009ROC88	OTTONE SPAZZOLATO	**800,00**

Ricambi


CR00003V Ø35


AR00035V 24×1


LT00034V

AQ00025V


FL00037V CM.150

+ OIPIVA35002E

Parte incasso

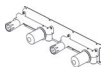

€ 225,00

+ OIPIVA35022B

Parte incasso

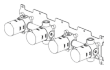

€ 390,00

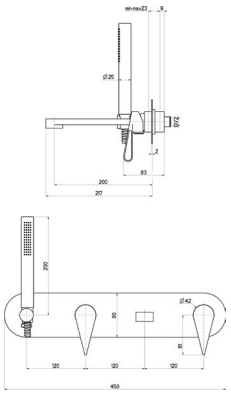

NOEV109ROC00

Parti esterne per monocomando incasso vasca con doccia, piastre tonde



CROMO **€ 440,00**

CODICE	FINITURA	€
NOEV109ROC05	RAME SPAZZOLATO LUCIDO	**695,00**
NOEV109ROC08	NERO OPACO	**625,00**
NOEV109ROC18	BRONZO OPACO	**695,00**
NOEV109ROC20	BIANCO OPACO	**625,00**
NOEV109ROC25	TUSCANY	**695,00**
NOEV109ROC30	TURCHESE	**638,00**
NOEV109ROC39	ROSA PASTELLO	**638,00**
NOEV109ROC54	NICKEL SPAZZOLATO N/P	**695,00**
NOEV109ROC63	NERO OPACO GALVANICO	**780,00**
NOEV109ROC88	OTTONE SPAZZOLATO	**780,00**

Ricambi


CR00003V Ø35


AR00035V 24×1


BR00242V Ø70


BR00250V Ø70


BR00249V Ø70


AQ00025V


FL00037V CM.150

+ OIPIVA35002E

Parte incasso

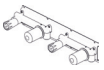

€ 225,00

+ OIPIVA35022B

Parte incasso



€ 390,00

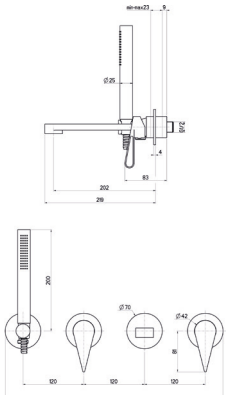

NOEV129ROC00

Parti esterne per monocomando incasso vasca con doccia, senza bocca, piastre tonde



CROMO **€ 230,00**

CODICE	FINITURA	€
NOEV129ROC05	RAME SPAZZOLATO LUCIDO	**356,00**
NOEV129ROC08	NERO OPACO	**322,00**
NOEV129ROC18	BRONZO OPACO	**356,00**
NOEV129ROC20	BIANCO OPACO	**322,00**
NOEV129ROC25	TUSCANY	**356,00**
NOEV129ROC30	TURCHESE	**334,00**
NOEV129ROC39	ROSA PASTELLO	**334,00**
NOEV129ROC54	NICKEL SPAZZOLATO N/P	**356,00**
NOEV129ROC63	NERO OPACO GALVANICO	**392,00**
NOEV129ROC88	OTTONE SPAZZOLATO	**392,00**

Ricambi


CR00003V Ø35


CR00029V Ø35 2V


BR00242V Ø70


BR00250V Ø70

AQ00025V


FL00037V CM.150

+ OIPIVA35006B

Parte incasso

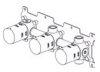

€ 292,00

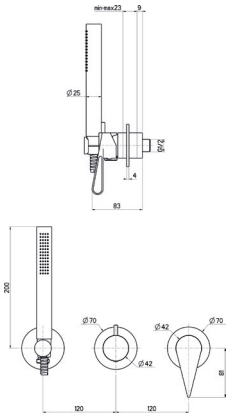

NOED130ROC00

Parti esterne per monocomando incasso doccia con kit doccia, piastre tonde



CROMO **€ 140,00**

CODICE	FINITURA	€
NOED130ROC05	RAME SPAZZOLATO LUCIDO	**232,00**
NOED130ROC08	NERO OPACO	**205,00**
NOED130ROC18	BRONZO OPACO	**232,00**
NOED130ROC20	BIANCO OPACO	**205,00**
NOED130ROC25	TUSCANY	**232,00**
NOED130ROC30	TURCHESE	**208,00**
NOED130ROC39	ROSA PASTELLO	**208,00**
NOED130ROC54	NICKEL SPAZZOLATO N/P	**232,00**
NOED130ROC63	NERO OPACO GALVANICO	**260,00**
NOED130ROC88	OTTONE SPAZZOLATO	**260,00**

+ OIPILA25000B

Parte incasso

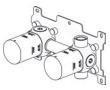

€ 175,00

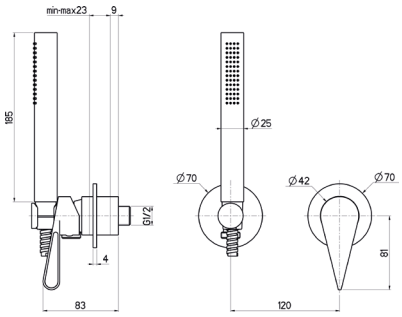

Ricambi

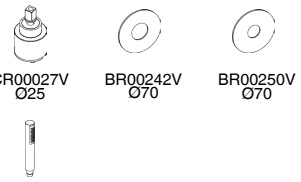

CR00027V Ø25 · BR00242V Ø70 · BR00250V Ø70

AQ00025V

NOED005ROC00

Parti esterne per monocomando incasso bidet



CROMO **€ € 150,00**

CODICE	FINITURA	€
NOED005ROC05	RAME SPAZZOLATO LUCIDO	**242,00**
NOED005ROC08	NERO OPACO	**215,00**
NOED005ROC18	BRONZO OPACO	**242,00**
NOED005ROC20	BIANCO OPACO	**215,00**
NOED005ROC25	TUSCANY	**242,00**
NOED005ROC30	TURCHESE	**218,00**
NOED005ROC39	ROSA PASTELLO	**218,00**
NOED005ROC54	NICKEL SPAZZOLATO N/P	**242,00**
NOED005ROC63	NERO OPACO GALVANICO	**270,00**
NOED005ROC88	OTTONE SPAZZOLATO	**270,00**

+ OIPILA25000B

Parte incasso

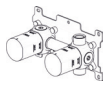

€ 115,00

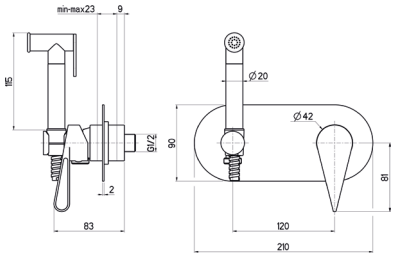

Ricambi



CR00027V Ø25 · LT00043V

NOED105ROC00

Parti esterne per monocomando incasso bidet, piastre tonde



CROMO **€ 140,00**

CODICE	FINITURA	€
NOED105ROC05	RAME SPAZZOLATO LUCIDO	**232,00**
NOED105ROC08	NERO OPACO	**205,00**
NOED105ROC18	BRONZO OPACO	**232,00**
NOED105ROC20	BIANCO OPACO	**205,00**
NOED105ROC25	TUSCANY	**232,00**
NOED105ROC30	TURCHESE	**208,00**
NOED105ROC39	ROSA PASTELLO	**208,00**
NOED105ROC54	NICKEL SPAZZOLATO N/P	**232,00**
NOED105ROC63	NERO OPACO GALVANICO	**260,00**
NOED105ROC88	OTTONE SPAZZOLATO	**260,00**

+ OIPILA25000B

Parte incasso

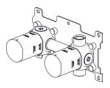

€ 175,00

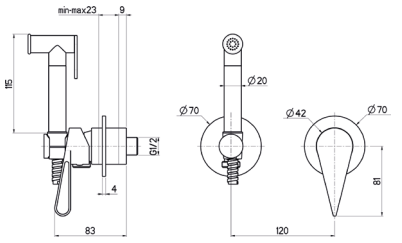

Ricambi



CR00027V Ø25 · BR00242V Ø70 · BR00250V Ø70

Descrizioni e caratteristiche tecniche non sono impegnative e possono variare senza preavviso

NOED120ROC00

Parti esterne per monocomando incasso doccia



Ricambi



CR00003V Ø35 — BR00242V Ø70

	CROMO	**€ 75,00**

CODICE	FINITURA	€
NOED120ROC05	RAME SPAZZOLATO LUCIDO	**118,00**
NOED120ROC08	NERO OPACO	**108,00**
NOED120ROC18	BRONZO OPACO	**118,00**
NOED120ROC20	BIANCO OPACO	**108,00**
NOED120ROC25	TUSCANY	**118,00**
NOED120ROC30	TURCHESE	**110,00**
NOED120ROC39	ROSA PASTELLO	**110,00**
NOED120ROC54	NICKEL SPAZZOLATO N/P	**118,00**
NOED120ROC63	NERO OPACO GALVANICO	**135,00**
NOED120ROC88	OTTONE SPAZZOLATO	**135,00**

+ OIPIDC35001E

Parte incasso



€ 42,00

+ OIPIDC35002B

Parte incasso



€ 106,00

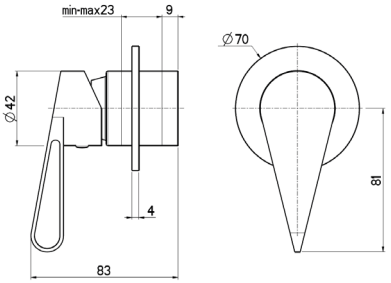

NOED621ROC00

Parti esterne per monocomando incasso doccia/vasca con deviatore



Ricambi



CR00003V Ø35 — AQ00023V — LT00033V Ø180

	CROMO	**€ 80,00**

CODICE	FINITURA	€
NOED621ROC05	RAME SPAZZOLATO LUCIDO	**126,00**
NOED621ROC08	NERO OPACO	**112,00**
NOED621ROC18	BRONZO OPACO	**126,00**
NOED621ROC20	BIANCO OPACO	**112,00**
NOED621ROC25	TUSCANY	**126,00**
NOED621ROC30	TURCHESE	**116,00**
NOED621ROC39	ROSA PASTELLO	**116,00**
NOED621ROC54	NICKEL SPAZZOLATO N/P	**126,00**
NOED621ROC63	NERO OPACO GALVANICO	**145,00**
NOED621ROC88	OTTONE SPAZZOLATO	**145,00**

+ OIPIVA35005E

Parte incasso



€ 98,00

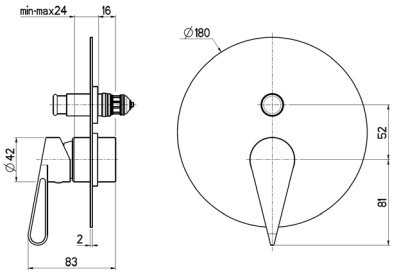

NOED622ROC00

Parti esterne per monocomando incasso doccia/vasca con deviatore a **2 vie**, interasse mm.100

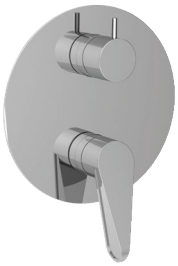

Ricambi



CR00003V Ø35 — CR00029V Ø35 2V — LT00029V

	CROMO	**€ 160,00**

CODICE	FINITURA	€
NOED622ROC05	RAME SPAZZOLATO LUCIDO	**250,00**
NOED622ROC08	NERO OPACO	**225,00**
NOED622ROC18	BRONZO OPACO	**250,00**
NOED622ROC20	BIANCO OPACO	**225,00**
NOED622ROC25	TUSCANY	**250,00**
NOED622ROC30	TURCHESE	**232,00**
NOED622ROC39	ROSA PASTELLO	**232,00**
NOED622ROC54	NICKEL SPAZZOLATO N/P	**250,00**
NOED622ROC63	NERO OPACO GALVANICO	**280,00**
NOED622ROC88	OTTONE SPAZZOLATO	**280,00**

+OIPIVA35008B

Parte incasso



€ 175,00

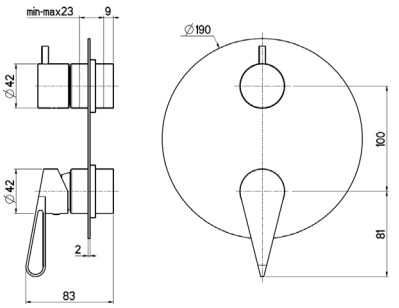

NOED122ROC00

Parti esterne per monocomando incasso doccia/vasca con deviatore a **2 vie**, piastre tonde, interasse mm.120





CROMO **€ 160,00**

CODICE	FINITURA	€
NOED122ROC05	RAME SPAZZOLATO LUCIDO	**250,00**
NOED122ROC08	NERO OPACO	**225,00**
NOED122ROC18	BRONZO OPACO	**250,00**
NOED122ROC20	BIANCO OPACO	**225,00**
NOED122ROC25	TUSCANY	**250,00**
NOED122ROC30	TURCHESE	**232,00**
NOED122ROC39	ROSA PASTELLO	**232,00**
NOED122ROC54	NICKEL SPAZZOLATO N/P	**250,00**
NOED122ROC63	NERO OPACO GALVANICO	**300,00**
NOED122ROC88	OTTONE SPAZZOLATO	**300,00**

Ricambi


CR00003V Ø35


CR00029V Ø35 2V


BR00242V Ø70

+ OIPIVA35007B

Parte incasso **€ 180,00**

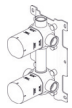

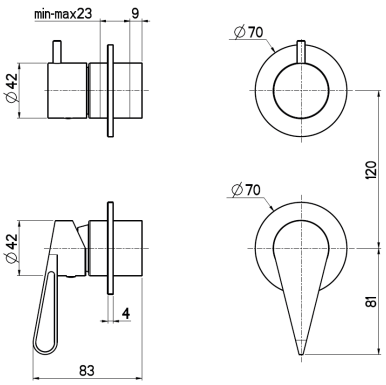

NOED623ROC00

Parti esterne per monocomando incasso doccia/vasca con deviatore a **3 vie**, interasse mm.100



CROMO **€ 160,00**

CODICE	FINITURA	€
NOED623ROC05	RAME SPAZZOLATO LUCIDO	**250,00**
NOED623ROC08	NERO OPACO	**225,00**
NOED623ROC18	BRONZO OPACO	**250,00**
NOED623ROC20	BIANCO OPACO	**225,00**
NOED623ROC25	TUSCANY	**250,00**
NOED623ROC30	TURCHESE	**232,00**
NOED623ROC39	ROSA PASTELLO	**232,00**
NOED623ROC54	NICKEL SPAZZOLATO N/P	**250,00**
NOED623ROC63	NERO OPACO GALVANICO	**300,00**
NOED623ROC88	OTTONE SPAZZOLATO	**300,00**

Ricambi


CR00003V Ø35


CR00022V Ø35 3V


LT00029V Ø190

+ OIPIVA35012B

Parte incasso **€ 215,00**

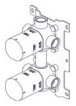

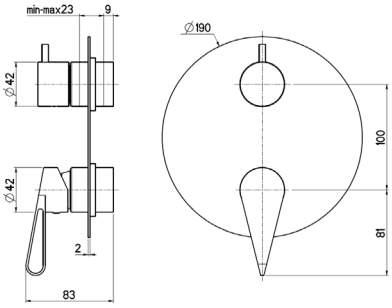

NOED123ROC00

Parti esterne per monocomando incasso doccia/vasca con deviatore a **3 vie**, piastre tonde, interasse mm.120





CROMO **€ 160,00**

CODICE	FINITURA	€
NOED123ROC05	RAME SPAZZOLATO LUCIDO	**250,00**
NOED123ROC08	NERO OPACO	**225,00**
NOED123ROC18	BRONZO OPACO	**250,00**
NOED123ROC20	BIANCO OPACO	**225,00**
NOED123ROC25	TUSCANY	**250,00**
NOED123ROC30	TURCHESE	**232,00**
NOED123ROC39	ROSA PASTELLO	**232,00**
NOED123ROC54	NICKEL SPAZZOLATO N/P	**250,00**
NOED123ROC63	NERO OPACO GALVANICO	**300,00**
NOED123ROC88	OTTONE SPAZZOLATO	**300,00**

Ricambi


CR00003V Ø35


CR00022V Ø35 3V


BR00242V Ø70

+ OIPIVA35011B

Parte incasso **€ 220,00**

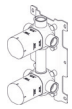

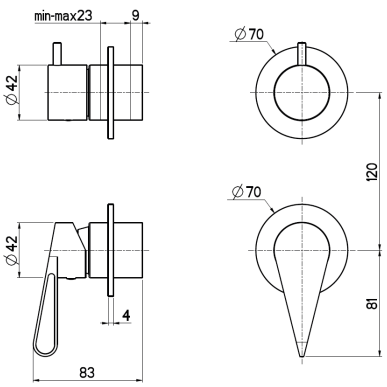

Descrizioni e caratteristiche tecniche non sono impegnative e possono variare senza preavviso

NOED024ROC00

Parti esterne per monocomando incasso doccia/vasca con deviatore a **4 vie**



	CROMO	**€ 320,00**

CODICE	FINITURA	€
NOED024ROC05	RAME SPAZZOLATO LUCIDO	**498,00**
NOED024ROC08	NERO OPACO	**448,00**
NOED024ROC18	BRONZO OPACO	**498,00**
NOED024ROC20	BIANCO OPACO	**448,00**
NOED024ROC25	TUSCANY	**498,00**
NOED024ROC30	TURCHESE	**464,00**
NOED024ROC39	ROSA PASTELLO	**464,00**
NOED024ROC54	NICKEL SPAZZOLATO N/P	**498,00**
NOED024ROC63	NERO OPACO GALVANICO	**548,00**
NOED024ROC88	OTTONE SPAZZOLATO	**548,00**

+ OIPIVA35014B

Parte incasso



€ 290,00

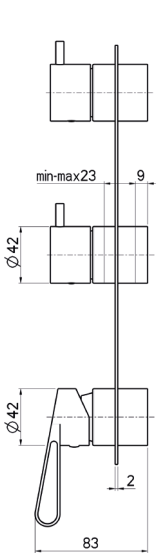

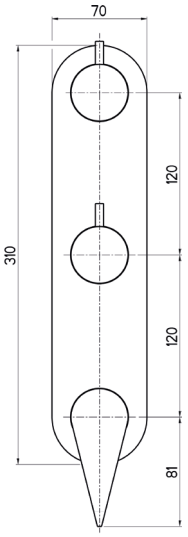

Ricambi



CR00003V Ø35 | CR00029V Ø35 2V | LT00044V

NOED124ROC00

Parti esterne per monocomando incasso doccia/vasca con deviatore a **4 vie**, piastre tonde



	CROMO	**€ 300,00**

CODICE	FINITURA	€
NOED124ROC05	RAME SPAZZOLATO LUCIDO	**478,00**
NOED124ROC08	NERO OPACO	**428,00**
NOED124ROC18	BRONZO OPACO	**478,00**
NOED124ROC20	BIANCO OPACO	**428,00**
NOED124ROC25	TUSCANY	**478,00**
NOED124ROC30	TURCHESE	**435,00**
NOED124ROC39	ROSA PASTELLO	**435,00**
NOED124ROC54	NICKEL SPAZZOLATO N/P	**478,00**
NOED124ROC63	NERO OPACO GALVANICO	**528,00**
NOED124ROC88	OTTONE SPAZZOLATO	**528,00**

+ OIPIVA35014B

Parte incasso

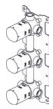

€ 290,00

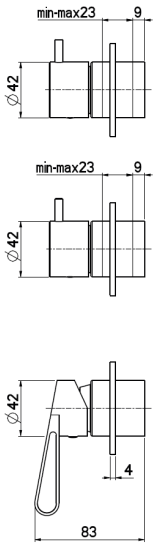

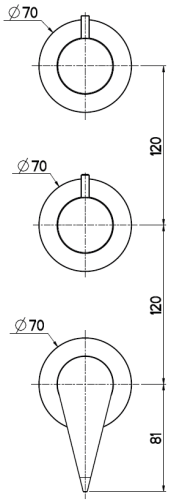

Ricambi



CR00003V Ø35 | CR00029V Ø35 2V | BR00242V Ø70

TMET020ROC00

Parti esterne per monocomando incasso doccia **termostatico 1 via**



CROMO **€ 140,00**

CODICE	FINITURA	€
TMET020ROC05	RAME SPAZZOLATO LUCIDO	**218,00**
TMET020ROC08	NERO OPACO	**198,00**
TMET020ROC18	BRONZO OPACO	**218,00**
TMET020ROC20	BIANCO OPACO	**198,00**
TMET020ROC25	TUSCANY	**218,00**
TMET020ROC30	TURCHESE	**208,00**
TMET020ROC39	ROSA PASTELLO	**208,00**
TMET020ROC54	NICKEL SPAZZOLATO N/P	**218,00**
TMET020ROC63	NERO OPACO GALVANICO	**250,00**
TMET020ROC88	OTTONE SPAZZOLATO	**250,00**

Ricambi



CR00032V LT00041V

+ OIPIDT20020B

Parte incasso

€ 290,00



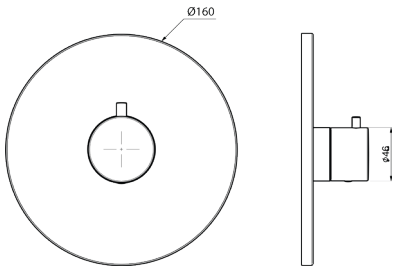

TMET022ROC00

Parti esterne per monocomando incasso doccia/vasca **termostatico** con deviatore a **2 vie**



CROMO **€ 200,00**

CODICE	FINITURA	€
TMET022ROC05	RAME SPAZZOLATO LUCIDO	**310,00**
TMET022ROC08	NERO OPACO	**280,00**
TMET022ROC18	BRONZO OPACO	**310,00**
TMET022ROC20	BIANCO OPACO	**280,00**
TMET022ROC25	TUSCANY	**310,00**
TMET022ROC30	TURCHESE	**290,00**
TMET022ROC39	ROSA PASTELLO	**290,00**
TMET022ROC54	NICKEL SPAZZOLATO N/P	**310,00**
TMET022ROC63	NERO OPACO GALVANICO	**350,00**
TMET022ROC88	OTTONE SPAZZOLATO	**350,00**

Ricambi



CR00032V CR00033V DEVIATORE LT00042V

+ OIPIDT20022B

Parte incasso

€ 450,00



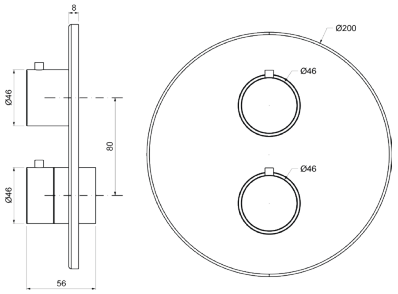

TMET023ROC00

Parti esterne per monocomando incasso doccia/vasca **termostatico** con deviatore a **3 vie**



CROMO **€ 200,00**

CODICE	FINITURA	€
TMET023ROC05	RAME SPAZZOLATO LUCIDO	**310,00**
TMET023ROC08	NERO OPACO	**280,00**
TMET023ROC18	BRONZO OPACO	**310,00**
TMET023ROC20	BIANCO OPACO	**280,00**
TMET023ROC25	TUSCANY	**310,00**
TMET023ROC30	TURCHESE	**290,00**
TMET023ROC39	ROSA PASTELLO	**290,00**
TMET023ROC54	NICKEL SPAZZOLATO N/P	**310,00**
TMET023ROC63	NERO OPACO GALVANICO	**350,00**
TMET023ROC88	OTTONE SPAZZOLATO	**350,00**

Ricambi



CR00032V CR00034V DEV. C/STOP LT00042V

+ OIPIDT20023B

Parte incasso

€ 475,00



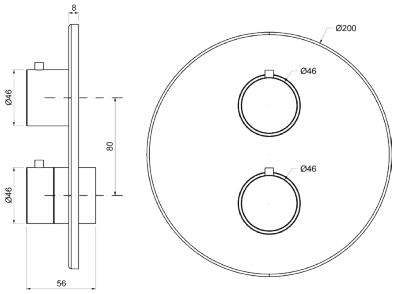

Descrizioni e caratteristiche tecniche non sono impegnative e possono variare senza preavviso

TMDT001ROC00

Miscelatore **termostatico** esterno doccia con 2 uscite da 1/2”



	CROMO	**€ 310,00**

CODICE	FINITURA	€
TMDT001ROC05	RAME SPAZZOLATO LUCIDO	**480,00**
TMDT001ROC08	NERO OPACO	**434,00**
TMDT001ROC18	BRONZO OPACO	**380,00**
TMDT001ROC20	BIANCO OPACO	**434,00**
TMDT001ROC25	TUSCANY	**480,00**
TMDT001ROC30	TURCHESE	**450,00**
TMDT001ROC39	ROSA PASTELLO	**450,00**
TMDT001ROC54	NICKEL SPAZZOLATO N/P	**480,00**
TMDT001ROC63	NERO OPACO GALVANICO	**530,00**
TMDT001ROC88	OTTONE SPAZZOLATO	**530,00**

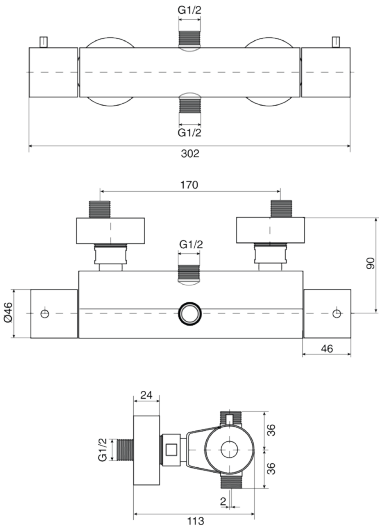

Ricambi



CR00032V



CR00033V
DEVIATORE

TMDT002ROC00

Miscelatore **termostatico** esterno doccia con attacco inferiore da 1/2”



	CROMO	**€ 300,00**

CODICE	FINITURA	€
TMDT002ROC05	RAME SPAZZOLATO LUCIDO	**465,00**
TMDT002ROC08	NERO OPACO	**420,00**
TMDT002ROC18	BRONZO OPACO	**465,00**
TMDT002ROC20	BIANCO OPACO	**420,00**
TMDT002ROC25	TUSCANY	**465,00**
TMDT002ROC30	TURCHESE	**435,00**
TMDT002ROC39	ROSA PASTELLO	**435,00**
TMDT002ROC54	NICKEL SPAZZOLATO N/P	**465,00**
TMDT002ROC63	NERO OPACO GALVANICO	**510,00**
TMDT002ROC88	OTTONE SPAZZOLATO	**510,00**

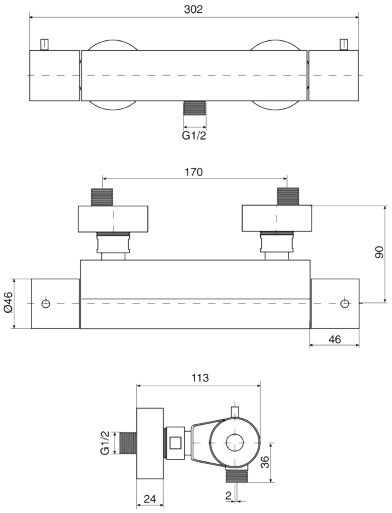

Ricambi



CR00032V



VN00002V
8x20 DX

MIER085ROC00

Parti esterne per rubinetto ad incasso da 1/2”



	CROMO	€	90,00

CODICE	FINITURA	€
MIER085ROC05	RAME SPAZZOLATO LUCIDO	**140,00**
MIER085ROC08	NERO OPACO	**126,00**
MIER085ROC18	BRONZO OPACO	**140,00**
MIER085ROC20	BIANCO OPACO	**126,00**
MIER085ROC25	TUSCANY	**140,00**
MIER085ROC30	TURCHESE	**132,00**
MIER085ROC39	ROSA PASTELLO	**132,00**
MIER085ROC54	NICKEL SPAZZOLATO N/P	**140,00**
MIER085ROC63	NERO OPACO GALVANICO	**156,00**
MIER085ROC88	OTTONE SPAZZOLATO	**156,00**

+ OIPIRA20001E

Parte incasso



€ 36,00

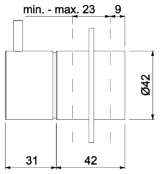

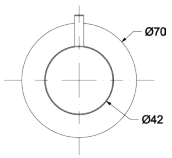

Ricambi



VN00002V
8x20 DX



BR00242V
Ø70

MIED087ROC00

Parti esterne per deviatore ceramico a **1 entrata e 2 uscite**



	CROMO	€	100,00

CODICE	FINITURA	€
MIED087ROC05	RAME SPAZZOLATO LUCIDO	**150,00**
MIED087ROC08	NERO OPACO	**136,00**
MIED087ROC18	BRONZO OPACO	**150,00**
MIED087ROC20	BIANCO OPACO	**136,00**
MIED087ROC25	TUSCANY	**150,00**
MIED087ROC30	TURCHESE	**145,00**
MIED087ROC39	ROSA PASTELLO	**145,00**
MIED087ROC54	NICKEL SPAZZOLATO N/P	**150,00**
MIED087ROC63	NERO OPACO GALVANICO	**170,00**
MIED087ROC88	OTTONE SPAZZOLATO	**170,00**

+ OIPIDD20001E

Parte incasso



€ 60,00

+ OIPIDD35001B

Parte incasso



€ 106,00

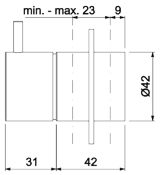

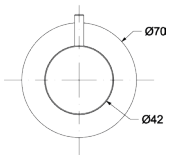

Ricambi



CR00029V
Ø35 2V



BR00242V
Ø70

MIED088ROC00

Parti esterne per deviatore ceramico a **1 entrata e 3 uscite**



	CROMO	€	100,00

CODICE	FINITURA	€
MIED087ROC05	RAME SPAZZOLATO LUCIDO	**150,00**
MIED087ROC08	NERO OPACO	**136,00**
MIED087ROC18	BRONZO OPACO	**150,00**
MIED087ROC20	BIANCO OPACO	**136,00**
MIED087ROC25	TUSCANY	**150,00**
MIED087ROC30	TURCHESE	**145,00**
MIED087ROC39	ROSA PASTELLO	**145,00**
MIED087ROC54	NICKEL SPAZZOLATO N/P	**150,00**
MIED087ROC63	NERO OPACO GALVANICO	**170,00**
MIED087ROC88	OTTONE SPAZZOLATO	**170,00**

+ OIPIDD35003B

Parte incasso



€ 140,00

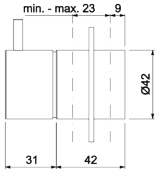

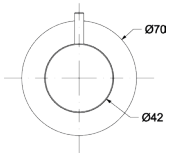

Ricambi



CR00022V
Ø35 3V



BR00242V
Ø70

Descrizioni e caratteristiche tecniche non sono impegnative e possono variare senza preavviso

NOBO456ROC00

Bocca a parete, attacco 1/2" - cm.20

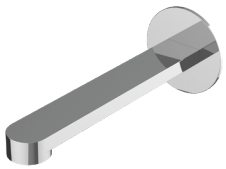

	CROMO	€	130,00

CODICE	FINITURA	€
NOBO456ROC05	RAME SPAZZOLATO LUCIDO	**202,00**
NOBO456ROC08	NERO OPACO	**182,00**
NOBO456ROC18	BRONZO OPACO	**202,00**
NOBO456ROC20	BIANCO OPACO	**182,00**
NOBO456ROC25	TUSCANY	**202,00**
NOBO456ROC30	TURCHESE	**188,00**
NOBO456ROC39	ROSA PASTELLO	**188,00**
NOBO456ROC54	NICKEL SPAZZOLATO N/P	**202,00**
NOBO456ROC63	NERO OPACO GALVANICO	**222,00**
NOBO456ROC88	OTTONE SPAZZOLATO	**222,00**

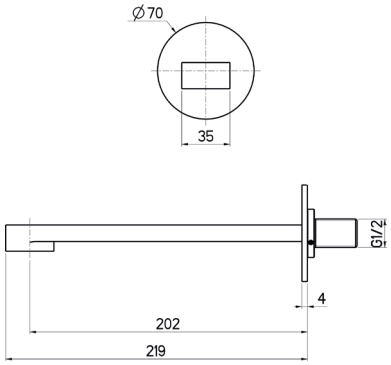

Ricambi



AR00035V
24×1



BR00249V
Ø70

NOLC946ROC00

Monocomando lavello monoforo



	CROMO	€	226,00

CODICE	FINITURA	€
NOLC946ROC05	RAME SPAZZOLATO LUCIDO	**350,00**
NOLC946ROC08	NERO OPACO	**320,00**
NOLC946ROC18	BRONZO OPACO	**350,00**
NOLC946ROC20	BIANCO OPACO	**320,00**
NOLC946ROC25	TUSCANY	**350,00**
NOLC946ROC30	TURCHESE	**340,00**
NOLC946ROC39	ROSA PASTELLO	**340,00**
NOLC946ROC54	NICKEL SPAZZOLATO N/P	**350,00**
NOLC946ROC63	NERO OPACO GALVANICO	**390,00**
NOLC946ROC88	OTTONE SPAZZOLATO	**390,00**

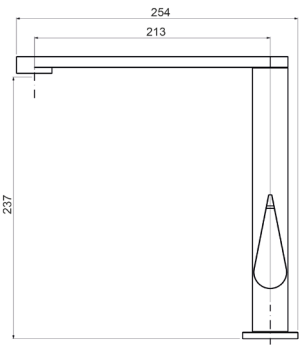

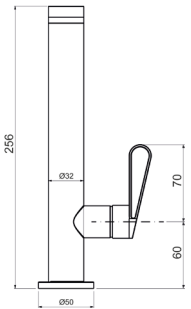

Ricambi



CR00027V
Ø25



AR00035V
24×1



FL00027V
8×1 L.45

NOBD001ROC00

Kit doccia composto da:
art. NOED122ROC00 - art. WESD005ROC00 -
art. WESB006ROC00

CROMO **€ 476,00**





CODICE	FINITURA	€
NOBD001ROC05	RAME SPAZZOLATO LUCIDO	**740,00**
NOBD001ROC08	NERO OPACO	**670,00**
NOBD001ROC18	BRONZO OPACO	**740,00**
NOBD001ROC20	BIANCO OPACO	**670,00**
NOBD001ROC25	TUSCANY	**810,00**
NOBD001ROC30	TURCHESE	**690,00**
NOBD001ROC39	ROSA PASTELLO	**690,00**
NOBD001ROC54	NICKEL SPAZZOLATO N/P	**740,00**
NOBD001ROC63	NERO OPACO GALVANICO	**810,00**
NOBD001ROC88	OTTONE SPAZZOLATO	**810,00**

+ OIPIVA35007B

Parte incasso

€ 180,00

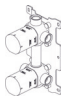

Ricambi


CR00003V Ø35


CR00029V Ø35 2V


BR00242V Ø70


AQ00025V


FL00037V CM.150

NOBD002ROC00

Kit doccia composto da:
art. TMET022ROC00 - art. WESD005ROC00 -
art. WESB006ROC00

CROMO **€ 566,00**





CODICE	FINITURA	€
NOBD002ROC05	RAME SPAZZOLATO LUCIDO	**880,00**
NOBD002ROC08	NERO OPACO	**795,00**
NOBD002ROC18	BRONZO OPACO	**880,00**
NOBD002ROC20	BIANCO OPACO	**795,00**
NOBD002ROC25	TUSCANY	**880,00**
NOBD002ROC30	TURCHESE	**820,00**
NOBD002ROC39	ROSA PASTELLO	**820,00**
NOBD002ROC54	NICKEL SPAZZOLATO N/P	**880,00**
NOBD002ROC63	NERO OPACO GALVANICO	**966,00**
NOBD002ROC88	OTTONE SPAZZOLATO	**966,00**

+ OIPIDT20022B

Parte incasso

€ 450,00



Ricambi


CR00032V


CR00033V DEVIATORE


LT00042V


AQ00025V


FL00037V CM.150

Descrizioni e caratteristiche tecniche non sono impegnative e possono variare senza preavviso

NOCD029ROC00

Monocomando esterno **doccia** con colonna doccia in ottone telescopica e orientabile, centrale scorrevole in ottone, soffione tondo in **ottone Ø200**, doccia anticalcare monogetto tonda e flessibile cm.150

CROMO **€ 695,00**



CODICE	FINITURA	€
NOCD029ROC05	RAME SPAZZOLATO LUCIDO	**1.080,00**
NOCD029ROC08	NERO OPACO	**980,00**
NOCD029ROC18	BRONZO OPACO	**1.080,00**
NOCD029ROC20	BIANCO OPACO	**980,00**
NOCD029ROC25	TUSCANY	**1.080,00**
NOCD029ROC30	TURCHESE	**1.010,00**
NOCD029ROC39	ROSA PASTELLO	**1.010,00**
NOCD029ROC54	NICKEL SPAZZOLATO N/P	**1.080,00**
NOCD029ROC63	NERO OPACO GALVANICO	**1.190,00**
NOCD029ROC88	OTTONE SPAZZOLATO	**1.190,00**

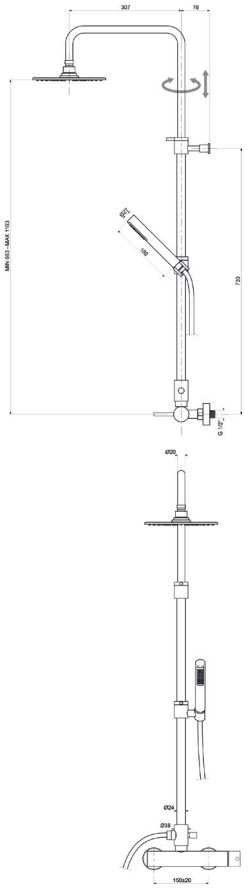

Ricambi



CR00003V Ø35

AQ00025V



FL00037V CM.150

WECT658ROC00

Colonna doccia telescopica con miscelatore esterno **termostatico**, soffione **ottone** tondo **Ø250** e doccia anticalcare monogetto tonda

CROMO **€ 810,00**



CODICE	FINITURA	€
WECT658ROC05	RAME SPAZZOLATO LUCIDO	**1.250,00**
WECT658ROC08	NERO OPACO	**1.180,00**
WECT658ROC18	BRONZO OPACO	**1.250,00**
WECT658ROC20	BIANCO OPACO	**1.180,00**
WECT658ROC25	TUSCANY	**1.250,00**
WECT658ROC30	TURCHESE	**1.200,00**
WECT658ROC39	ROSA PASTELLO	**1.200,00**
WECT658ROC54	NICKEL SPAZZOLATO N/P	**1.250,00**
WECT658ROC63	NERO OPACO GALVANICO	**1.390,00**
WECT658ROC88	OTTONE SPAZZOLATO	**1.390,00**

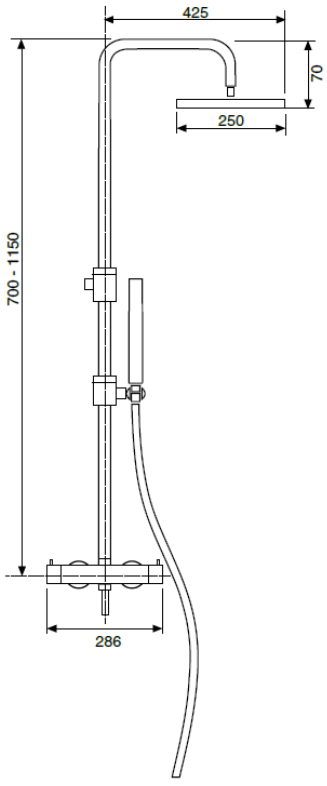

Ricambi



CR00032V



CR00033V DEVIATORE



AQ00025V



FL00037V CM.150

WESI001ROC00

Soffione anticalcare monogetto **incasso inox a soffitto Ø300**



	CROMO	€	460,00

CODICE	FINITURA	€
WESI001ROC05	RAME SPAZZOLATO LUCIDO	**716,00**
WESI001ROC08	NERO OPACO	**644,00**
WESI001ROC18	BRONZO OPACO	**716,00**
WESI001ROC20	BIANCO OPACO	**644,00**
WESI001ROC25	TUSCANY	**716,00**
WESI001ROC30	TURCHESE	**690,00**
WESI001ROC39	ROSA PASTELLO	**690,00**
WESI001ROC54	NICKEL SPAZZOLATO N/P	**716,00**
WESI001ROC63	NERO OPACO GALVANICO	**786,00**
WESI001ROC88	OTTONE SPAZZOLATO	**786,00**

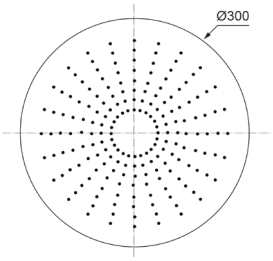

WESI002ROC00

Soffione anticalcare monogetto **incasso inox a soffitto Ø400**



	CROMO	€	498,00

CODICE	FINITURA	€
WESI002ROC05	RAME SPAZZOLATO LUCIDO	**772,00**
WESI002ROC08	NERO OPACO	**698,00**
WESI002ROC18	BRONZO OPACO	**772,00**
WESI002ROC20	BIANCO OPACO	**798,00**
WESI002ROC25	TUSCANY	**772,00**
WESI002ROC30	TURCHESE	**750,00**
WESI002ROC39	ROSA PASTELLO	**750,00**
WESI002ROC54	NICKEL SPAZZOLATO N/P	**772,00**
WESI002ROC63	NERO OPACO GALVANICO	**850,00**
WESI002ROC88	OTTONE SPAZZOLATO	**850,00**

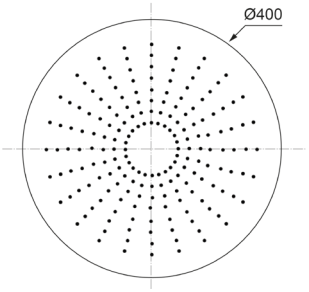

WESI003ROC00

Soffione anticalcare monogetto **incasso inox a soffitto Ø500**



	CROMO	€	748,00

CODICE	FINITURA	€
WESI003ROC05	RAME SPAZZOLATO LUCIDO	**1.160,00**
WESI003ROC08	NERO OPACO	**1.050,00**
WESI003ROC18	BRONZO OPACO	**1.160,00**
WESI003ROC20	BIANCO OPACO	**1.050,00**
WESI003ROC25	TUSCANY	**1.160,00**
WESI003ROC30	TURCHESE	**1.110,00**
WESI003ROC39	ROSA PASTELLO	**1.110,00**
WESI003ROC54	NICKEL SPAZZOLATO N/P	**1.160,00**
WESI003ROC63	NERO OPACO GALVANICO	**1.280,00**
WESI003ROC88	OTTONE SPAZZOLATO	**1.280,00**

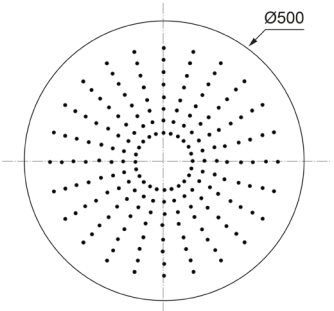

Descrizioni e caratteristiche tecniche non sono impegnative e possono variare senza preavviso

WESI006ROC00

Soffione anticalcare **inox** a soffitto tondo **Ø440** con **aeratore**



	CROMO	**€ 790,00**

CODICE	FINITURA	€
WESI006ROC05	RAME SPAZZOLATO LUCIDO	**1.225,00**
WESI006ROC08	NERO OPACO	**1.106,00**
WESI006ROC18	BRONZO OPACO	**1.225,00**
WESI006ROC20	BIANCO OPACO	**1.106,00**
WESI006ROC25	TUSCANY	**1.225,00**
WESI006ROC30	TURCHESE	**1.146,00**
WESI006ROC39	ROSA PASTELLO	**1.146,00**
WESI006ROC54	NICKEL SPAZZOLATO N/P	**1.225,00**
WESI006ROC63	NERO OPACO GALVANICO	**1.350,00**
WESI006ROC88	OTTONE SPAZZOLATO	**1.350,00**

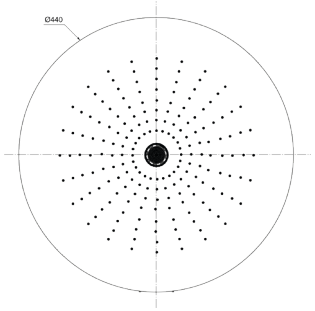

Utilizzare miscelatore ad incasso **2 vie**

WESI007ROC00

Soffione anticalcare **inox** a soffitto tondo **Ø440** con **aeratore** e **cromoterapia**



	CROMO	**€ 1.490,00**

CODICE	FINITURA	€
WESI007ROC05	RAME SPAZZOLATO LUCIDO	**2.310,00**
WESI007ROC08	NERO OPACO	**2.090,00**
WESI007ROC18	BRONZO OPACO	**2.310,00**
WESI007ROC20	BIANCO OPACO	**2.090,00**
WESI007ROC25	TUSCANY	**2.310,00**
WESI007ROC30	TURCHESE	**2.160,00**
WESI007ROC39	ROSA PASTELLO	**2.160,00**
WESI007ROC54	NICKEL SPAZZOLATO N/P	**2.310,00**
WESI007ROC63	NERO OPACO GALVANICO	**2.540,00**
WESI007ROC88	OTTONE SPAZZOLATO	**2.540,00**

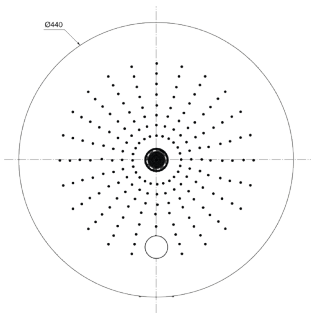

Utilizzare miscelatore ad incasso **2 vie**

WESI008ROC00

Cascata a parete **inox** tonda **Ø225**



	CROMO	**€ 450,00**

CODICE	FINITURA	€
WESI008ROC05	RAME SPAZZOLATO LUCIDO	**698,00**
WESI008ROC08	NERO OPACO	**630,00**
WESI008ROC18	BRONZO OPACO	**698,00**
WESI008ROC20	BIANCO OPACO	**630,00**
WESI008ROC25	TUSCANY	**698,00**
WESI008ROC30	TURCHESE	**654,00**
WESI008ROC39	ROSA PASTELLO	**654,00**
WESI008ROC54	NICKEL SPAZZOLATO N/P	**698,00**
WESI008ROC63	NERO OPACO GALVANICO	**770,00**
WESI008ROC88	OTTONE SPAZZOLATO	**770,00**

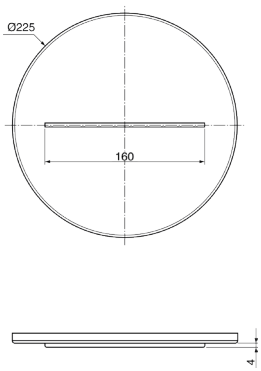

WESD005ROC00

Kit doccia **incasso** con doccia anticalcare monogetto tonda in **ottone** e flessibile cm.150



Ricambi

AQ00025V



FL00037V
CM.150

	CROMO	€	106,00
CODICE	FINITURA		€
WESD005ROC05	RAME SPAZZOLATO LUCIDO		**155,00**
WESD005ROC08	NERO OPACO		**146,00**
WESD005ROC18	BRONZO OPACO		**155,00**
WESD005ROC20	BIANCO OPACO		**146,00**
WESD005ROC25	TUSCANY		**155,00**
WESD005ROC30	TURCHESE		**150,00**
WESD005ROC39	ROSA PASTELLO		**150,00**
WESD005ROC54	NICKEL SPAZZOLATO N/P		**155,00**
WESD005ROC63	NERO OPACO GALVANICO		**185,00**
WESD005ROC88	OTTONE SPAZZOLATO		**185,00**

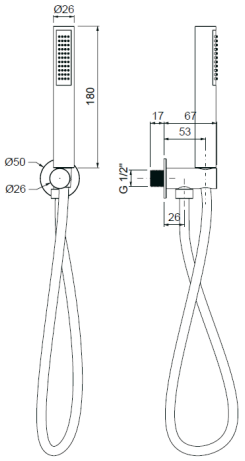

WEBR002ROC00

Braccio doccia tondo in **ottone cm.35** con rosone



	CROMO	€	56,00
CODICE	FINITURA		€
WEBR002ROC05	RAME SPAZZOLATO LUCIDO		**88,00**
WEBR002ROC08	NERO OPACO		**79,00**
WEBR002ROC18	BRONZO OPACO		**88,00**
WEBR002ROC20	BIANCO OPACO		**79,00**
WEBR002ROC25	TUSCANY		**88,00**
WEBR002ROC30	TURCHESE		**85,00**
WEBR002ROC39	ROSA PASTELLO		**85,00**
WEBR002ROC54	NICKEL SPAZZOLATO N/P		**88,00**
WEBR002ROC63	NERO OPACO GALVANICO		**96,00**
WEBR002ROC88	OTTONE SPAZZOLATO		**96,00**

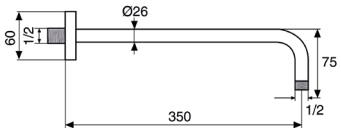

WEBR003ROC00

Braccio doccia tondo in **ottone cm.40** con rosone



	CROMO	€	66,00
CODICE	FINITURA		€
WEBR003ROC05	RAME SPAZZOLATO LUCIDO		**104,00**
WEBR003ROC08	NERO OPACO		**92,00**
WEBR003ROC18	BRONZO OPACO		**104,00**
WEBR003ROC20	BIANCO OPACO		**92,00**
WEBR003ROC25	TUSCANY		**104,00**
WEBR003ROC30	TURCHESE		**100,00**
WEBR003ROC39	ROSA PASTELLO		**100,00**
WEBR003ROC54	NICKEL SPAZZOLATO N/P		**104,00**
WEBR003ROC63	NERO OPACO GALVANICO		**114,00**
WEBR003ROC88	OTTONE SPAZZOLATO		**114,00**

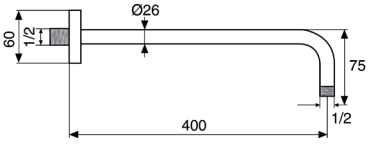

Descrizioni e caratteristiche tecniche non sono impegnative e possono variare senza preavviso

WESE004ROC00

Soffione anticalcare monogetto tondo **inox Ø200**



	CROMO	**€ 134,00**
CODICE	FINITURA	€
WESE004ROC08	NERO OPACO	**196,00**

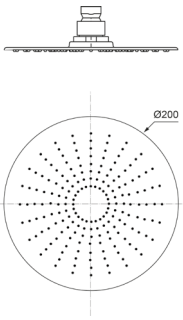

WESE005ROC00

Soffione anticalcare monogetto tondo **inox Ø250**



	CROMO	**€ 179,00**
CODICE	FINITURA	€
WESE005ROC08	NERO OPACO	**251,00**

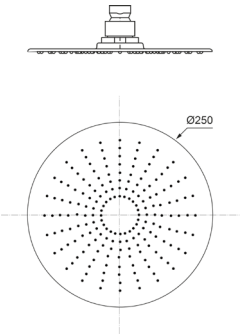

WESE006ROC00

Soffione anticalcare monogetto tondo **inox Ø300**



	CROMO	**€ 219,00**
CODICE	FINITURA	€
WESE006ROC08	NERO OPACO	**316,00**

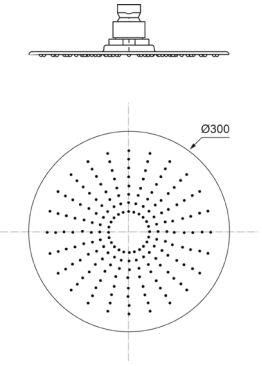

WESE007ROC00

Soffione anticalcare monogetto tondo **inox Ø400**



	CROMO	**€ 380,00**
CODICE	FINITURA	€
WESE007ROC08	NERO OPACO	**535,00**

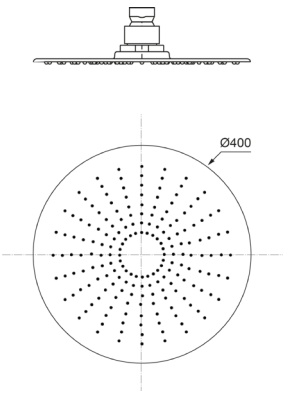

WESB003ROC00

Braccio doccia in **ottone cm.35** con soffione anticalcare monogetto tondo in **ottone Ø200**



	CROMO	**€**	**215,00**
CODICE	FINITURA		€
WESB003ROC05	RAME SPAZZOLATO LUCIDO		**335,00**
WESB003ROC08	NERO OPACO		**315,00**
WESB003ROC18	BRONZO OPACO		**335,00**
WESB003ROC20	BIANCO OPACO		**315,00**
WESB003ROC25	TUSCANY		**335,00**
WESB003ROC30	TURCHESE		**320,00**
WESB003ROC39	ROSA PASTELLO		**320,00**
WESB003ROC54	NICKEL SPAZZOLATO N/P		**335,00**
WESB003ROC63	NERO OPACO GALVANICO		**370,00**
WESB003ROC88	OTTONE SPAZZOLATO		**370,00**

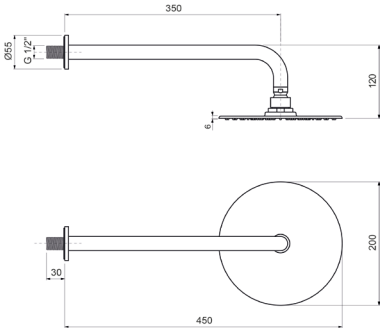

WESB006ROC00

Braccio doccia in **ottone cm.35** con soffione anticalcare monogetto tondo in **ottone Ø250**



	CROMO	**€**	**265,00**
CODICE	FINITURA		€
WESB006ROC05	RAME SPAZZOLATO LUCIDO		**395,00**
WESB006ROC08	NERO OPACO		**360,00**
WESB006ROC18	BRONZO OPACO		**395,00**
WESB006ROC20	BIANCO OPACO		**360,00**
WESB006ROC25	TUSCANY		**395,00**
WESB006ROC30	TURCHESE		**380,00**
WESB006ROC39	ROSA PASTELLO		**380,00**
WESB006ROC54	NICKEL SPAZZOLATO N/P		**395,00**
WESB006ROC63	NERO OPACO GALVANICO		**430,00**
WESB006ROC88	OTTONE SPAZZOLATO		**430,00**

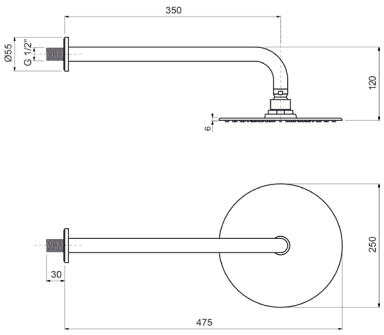

WESE009ROC00

Braccio doccia in **ottone cm.35** con soffione anticalcare monogetto tondo **ottone Ø300**



	CROMO	**€**	**310,00**
CODICE	FINITURA		€
WESB009ROC05	RAME SPAZZOLATO LUCIDO		**485,00**
WESB009ROC08	NERO OPACO		**430,00**
WESB009ROC18	BRONZO OPACO		**485,00**
WESB009ROC20	BIANCO OPACO		**430,00**
WESB009ROC25	TUSCANY		**485,00**
WESB009ROC30	TURCHESE		**450,00**
WESB009ROC39	ROSA PASTELLO		**450,00**
WESB009ROC54	NICKEL SPAZZOLATO N/P		**485,00**
WESB009ROC63	NERO OPACO GALVANICO		**505,00**
WESB009ROC88	OTTONE SPAZZOLATO		**505,00**

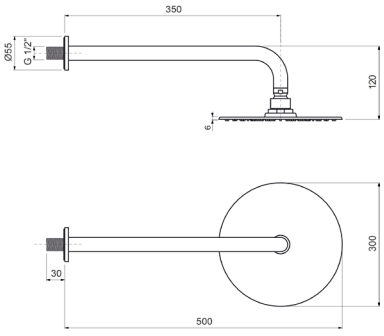

Descrizioni e caratteristiche tecniche non sono impegnative e possono variare senza preavviso

ACSF001ROC00

Sifone **lavabo** minimalista 1”1/4 senza piletta



	CROMO	**€**	**94,00**
CODICE	FINITURA		€
ACSF001ROC05	RAME SPAZZOLATO LUCIDO		**148,00**
ACSF001ROC08	NERO OPACO		**132,00**
ACSF001ROC18	BRONZO OPACO		**148,00**
ACSF001ROC20	BIANCO OPACO		**132,00**
ACSF001ROC25	TUSCANY		**165,00**
ACSF001ROC30	TURCHESE		**136,00**
ACSF001ROC39	ROSA PASTELLO		**136,00**
ACSF001ROC54	NICKEL SPAZZOLATO N/P		**148,00**
ACSF001ROC63	NERO OPACO GALVANICO		**165,00**
ACSF001ROC88	OTTONE SPAZZOLATO		**165,00**

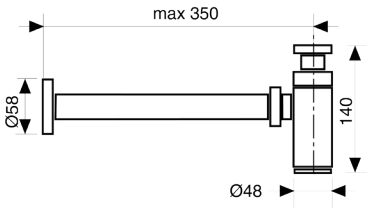

ACSF003ROC00

Sifone **bidet** minimalista 1”1/4 senza piletta



	CROMO	**€**	**99,00**
CODICE	FINITURA		€
ACSF003ROC05	RAME SPAZZOLATO LUCIDO		**154,00**
ACSF003ROC08	NERO OPACO		**140,00**
ACSF003ROC18	BRONZO OPACO		**154,00**
ACSF003ROC20	BIANCO OPACO		**140,00**
ACSF003ROC25	TUSCANY		**170,00**
ACSF003ROC30	TURCHESE		**145,00**
ACSF003ROC39	ROSA PASTELLO		**145,00**
ACSF003ROC54	NICKEL SPAZZOLATO N/P		**154,00**
ACSF003ROC63	NERO OPACO GALVANICO		**170,00**
ACSF003ROC88	OTTONE SPAZZOLATO		**170,00**

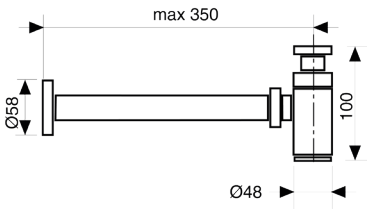

ACRS001ROC00

Rubinetto sottolavabo 1/2” con rosone



	CROMO	**€**	**49,00**
CODICE	FINITURA		€
ACRS001ROC05	RAME SPAZZOLATO LUCIDO		**76,00**
ACRS001ROC08	NERO OPACO		**69,00**
ACRS001ROC18	BRONZO OPACO		**76,00**
ACRS001ROC20	BIANCO OPACO		**69,00**
ACRS001ROC25	TUSCANY		**88,00**
ACRS001ROC30	TURCHESE		**72,00**
ACRS001ROC39	ROSA PASTELLO		**72,00**
ACRS001ROC54	NICKEL SPAZZOLATO N/P		**76,00**
ACRS001ROC63	NERO OPACO GALVANICO		**88,00**
ACRS001ROC88	OTTONE SPAZZOLATO		**88,00**

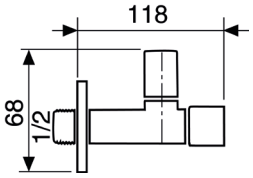

ACPT001ROC00

Piletta click-clack universale 1”1/4 con tappo Ø63



	CROMO	**€**	**42,00**
CODICE	FINITURA		€
ACPT001ROC05	RAME SPAZZOLATO LUCIDO		**72,00**
ACPT001ROC08	NERO OPACO		**58,00**
ACPT001ROC18	BRONZO OPACO		**72,00**
ACPT001ROC20	BIANCO OPACO		**58,00**
ACPT001ROC25	TUSCANY		**72,00**
ACPT001ROC30	TURCHESE		**62,00**
ACPT001ROC39	ROSA PASTELLO		**62,00**
ACPT001ROC54	NICKEL SPAZZOLATO N/P		**72,00**
ACPT001ROC63	NERO OPACO GALVANICO		**82,00**
ACPT001ROC88	OTTONE SPAZZOLATO		**82,00**

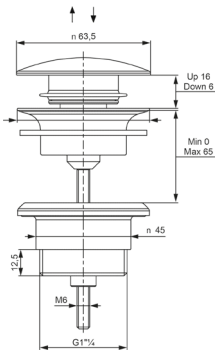

NAVONA

Design by Oioli Lab RD







NVLT901ROC00

Monocomando lavabo testa cieca



CROMO **€ 198,00**

CODICE	FINITURA	€
NVLT901ROC02	ORO	**338,00**
NVLT901ROC08	NERO OPACO	**278,00**
NVLT901ROC41	CROMO NERO LUCIDO	**338,00**
NVLT901ROC63	NERO OPACO GALVANICO	**338,00**

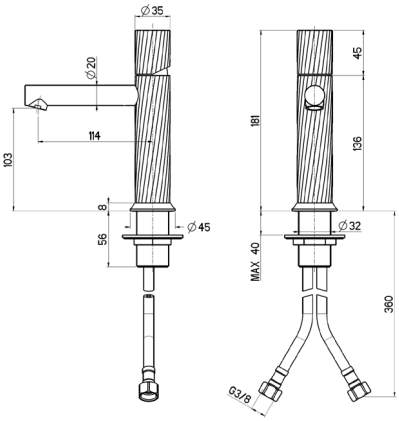

Ricambi

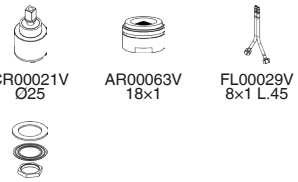

NVLT904ROC00

Monocomando lavabo alto testa cieca



CROMO **€ 296,00**

CODICE	FINITURA	€
NVLT904ROC02	ORO	**504,00**
NVLT904ROC08	NERO OPACO	**430,00**
NVLT904ROC41	CROMO NERO LUCIDO	**504,00**
NVLT904ROC63	NERO OPACO GALVANICO	**504,00**

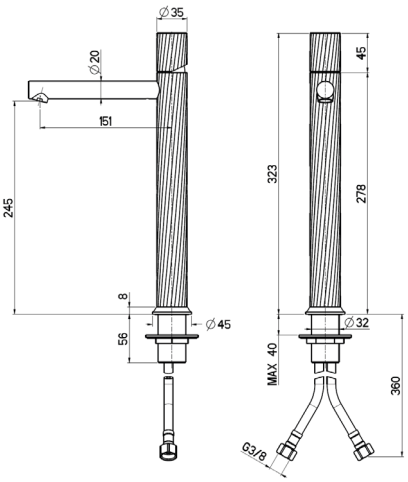

Ricambi

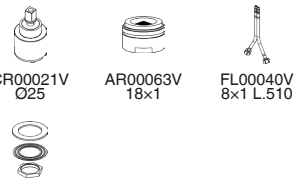

NVBT905ROC00

Monocomando bidet testa cieca



CROMO **€ 198,00**

CODICE	FINITURA	€
NVBT905ROC02	ORO	**338,00**
NVBT905ROC08	NERO OPACO	**278,00**
NVBT905ROC41	CROMO NERO LUCIDO	**338,00**
NVBT905ROC63	NERO OPACO GALVANICO	**338,00**

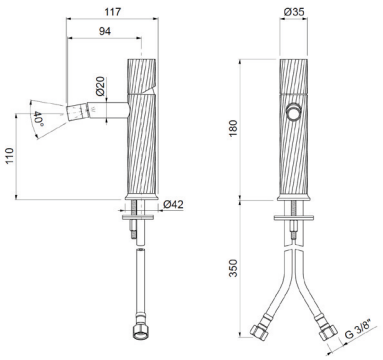

Ricambi

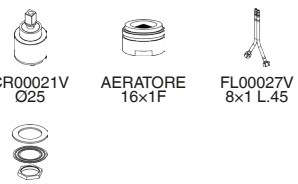

Descrizioni e caratteristiche tecniche non sono impegnative e possono variare senza preavviso

NVLT001ROC00

Monocomando lavabo testa cieca, **BOCCA Ø20**



	CROMO	**€ 198,00**

CODICE	FINITURA	€
NVLT001ROC02	ORO	**338,00**
NVLT001ROC08	NERO OPACO	**278,00**
NVLT001ROC41	CROMO NERO LUCIDO	**338,00**
NVLT001ROC63	NERO OPACO GALVANICO	**338,00**

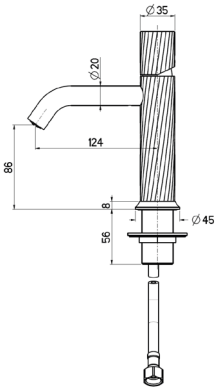

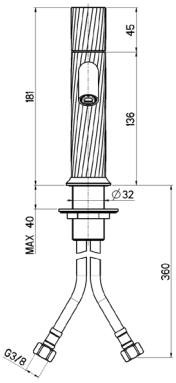

Ricambi


CR00021V
Ø25


AR00046V
16,5×1


FL00029V
8×1 L.45


KT00015V

NVLT004ROC00

Monocomando lavabo alto testa cieca, **BOCCA Ø20**



	CROMO	**€ 296,00**

CODICE	FINITURA	€
NVLT004ROC02	ORO	**504,00**
NVLT004ROC08	NERO OPACO	**430,00**
NVLT004ROC41	CROMO NERO LUCIDO	**504,00**
NVLT004ROC63	NERO OPACO GALVANICO	**504,00**

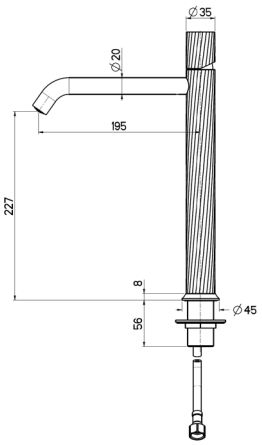

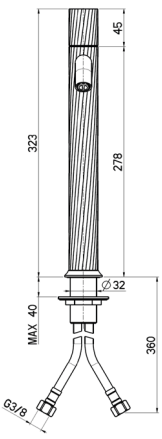

Ricambi


CR00021V
Ø25


AR00046V
16,5×1


FL00040V
8×1 L.510


KT00015V

NVEL902ROC00

Parti esterne per monocomando lavabo a parete in 2 parti



CROMO **€ 170,00**

CODICE	FINITURA	€
NVEL902ROC02	ORO	**290,00**
NVEL902ROC08	NERO OPACO	**248,00**
NVEL902ROC41	CROMO NERO LUCIDO	**290,00**
NVEL902ROC63	NERO OPACO GALVANICO	**290,00**

+ OIPILA35000E

Parte incasso



€ 115,00

+ OIPILA35001B

Parte incasso

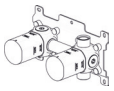

€ 175,00

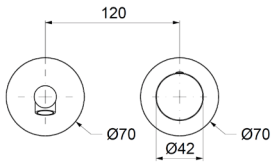

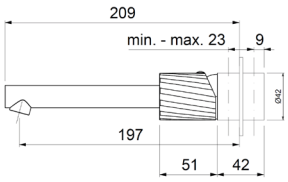

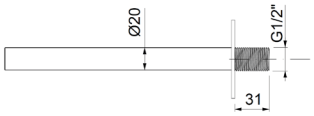

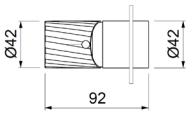

Ricambi



CR00003V
Ø35



AR00063V
18×1



BR00242V
Ø70



BR00250V
Ø70

NVEL102ROC00

Parti esterne per monocomando lavabo a parete in 2 parti
BOCCA Ø20



CROMO **€ 170,00**

CODICE	FINITURA	€
NVEL102ROC02	ORO	**290,00**
NVEL102ROC08	NERO OPACO	**248,00**
NVEL102ROC41	CROMO NERO LUCIDO	**290,00**
NVEL102ROC63	NERO OPACO GALVANICO	**290,00**

+ OIPILA35000E

Parte incasso



€ 115,00

+ OIPILA35001B

Parte incasso

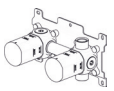

€ 175,00

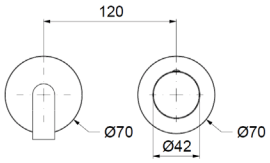

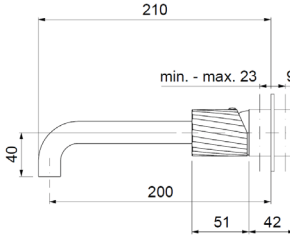

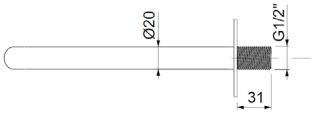

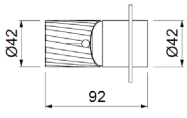

Ricambi



CR00003V
Ø35



AR00046V
16,5×1



BR00242V
Ø70



BR00250V
Ø70

Descrizioni e caratteristiche tecniche non sono impegnative e possono variare senza preavviso

NVEL964ROC00

Parti esterne per batteria lavabo a parete 3 fori



CROMO **€ 216,00**

CODICE	FINITURA	€
NVEL964ROC02	ORO	**370,00**
NVEL964ROC08	NERO OPACO	**316,00**
NVEL964ROC41	CROMO NERO LUCIDO	**370,00**
NVEL964ROC63	NERO OPACO GALVANICO	**370,00**

Ricambi



VN00002 8x20 DX | VN00003V 8x20 SX | AR00046V 16,5x1

+ OIPILA20001E

Parte incasso

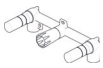

€ 130,00

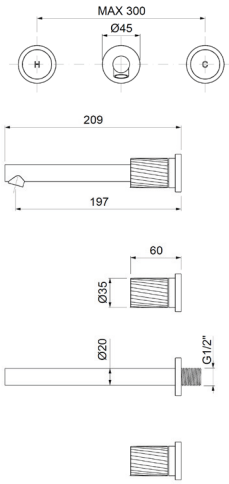

NVEL064ROC00

Parti esterne per batteria lavabo a parete 3 fori, **BOCCA Ø20**



CROMO **€ 216,00**

CODICE	FINITURA	€
NVEL064ROC02	ORO	**370,00**
NVEL064ROC08	NERO OPACO	**316,00**
NVEL064ROC41	CROMO NERO LUCIDO	**370,00**
NVEL064ROC63	NERO OPACO GALVANICO	**370,00**

Ricambi



VN00002 8x20 DX | VN00003V 8x20 SX | AR00046V 16,5x1

+ OIPILA20001E

Parte incasso

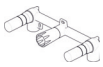

€ 130,00

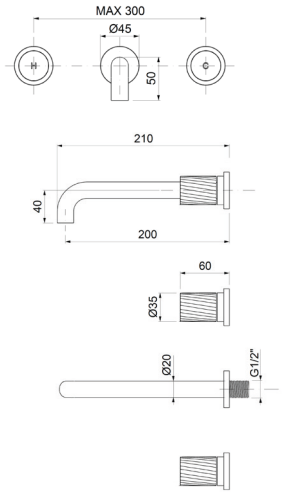

NVLT066ROC00

Batteria lavabo a 3 fori, testa cieca



CROMO **€ 296,00**

CODICE	FINITURA	€
NVLT066ROC02	ORO	**506,00**
NVLT066ROC08	NERO OPACO	**430,00**
NVLT066ROC41	CROMO NERO LUCIDO	**506,00**
NVLT066ROC63	NERO OPACO GALVANICO	**506,00**

Ricambi



VN00002V 8x20 DX | VN00003V 8x20 SX | AR00046V 16,5x1



FL00003V 10x1x1/2F

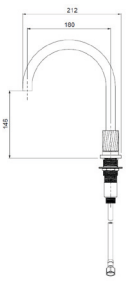

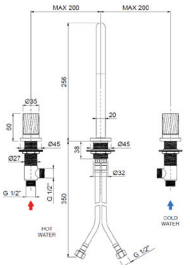

NVLT072ROC00

Monocomando lavabo a 2 fori, testa cieca



CROMO **€ 278,00**

CODICE	FINITURA	€
NVLT072ROC02	ORO	**466,00**
NVLT072ROC08	NERO OPACO	**400,00**
NVLT072ROC41	CROMO NERO LUCIDO	**466,00**
NVLT072ROC63	NERO OPACO GALVANICO	**466,00**

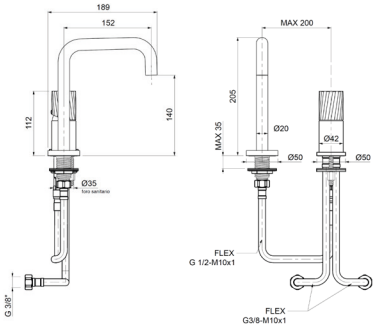

Ricambi

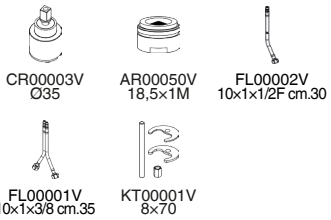

NVLT073ROC00

Monocomando lavabo a 2 fori, testa cieca



CROMO **€ 278,00**

CODICE	FINITURA	€
NVLT073ROC02	ORO	**466,00**
NVLT073ROC08	NERO OPACO	**400,00**
NVLT073ROC41	CROMO NERO LUCIDO	**466,00**
NVLT073ROC63	NERO OPACO GALVANICO	**466,00**

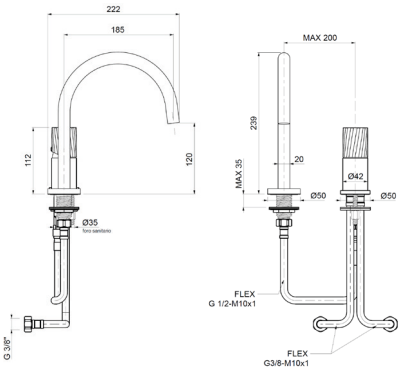

Ricambi

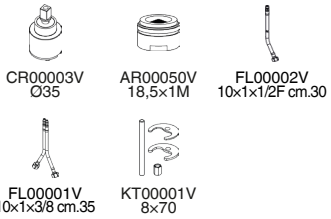

NVVE010ROC00

Monocomando esterno per vasca con kit doccia



CROMO **€ 310,00**

CODICE	FINITURA	€
NVVE010ROC02	ORO	**530,00**
NVVE010ROC08	NERO OPACO	**450,00**
NVVE010ROC41	CROMO NERO LUCIDO	**530,00**
NVVE010ROC63	NERO OPACO GALVANICO	**530,00**

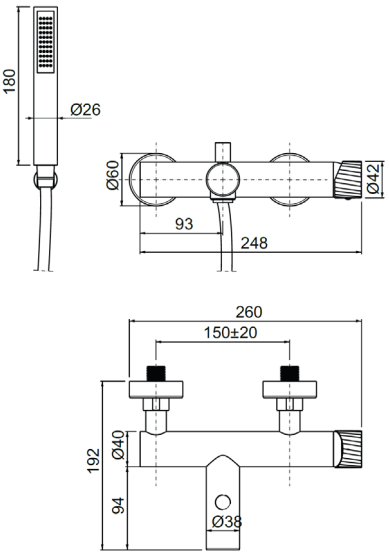

Ricambi



Descrizioni e caratteristiche tecniche non sono impegnative e possono variare senza preavviso

NVDE025ROC00

Monocomando esterno doccia attacco flessibile 1/2”

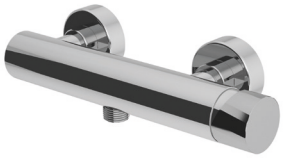

	CROMO	€	220,00
CODICE	FINITURA		€
NVDE025ROC02	ORO		**380,00**
NVDE025ROC08	NERO OPACO		**320,00**
NVDE025ROC41	CROMO NERO LUCIDO		**380,00**
NVDE025ROC63	NERO OPACO GALVANICO		**380,00**

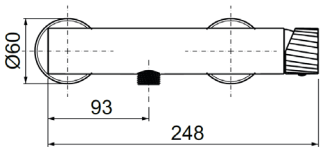

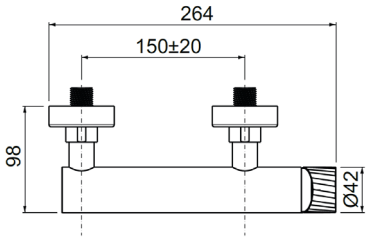

Ricambi



CR00003V
Ø35

NVDE125ROC00

Monocomando esterno doccia a due vie



	CROMO	€	280,00
CODICE	FINITURA		€
NVDE125ROC02	ORO		**445,00**
NVDE125ROC08	NERO OPACO		**375,00**
NVDE125ROC41	CROMO NERO LUCIDO		**445,00**
NVDE125ROC63	NERO OPACO GALVANICO		**445,00**

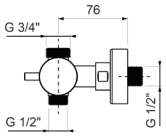

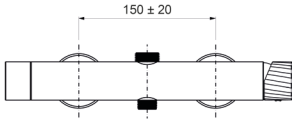

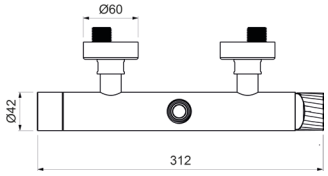

Ricambi



CR00003V
Ø35

NVDE026ROC00

Monocomando esterno doccia con attacco **superiore 3/4”**

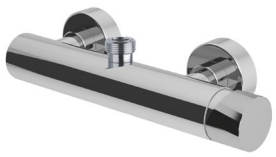

	CROMO	€	260,00
CODICE	FINITURA		€
NVDE026ROC02	ORO		**444,00**
NVDE026ROC08	NERO OPACO		**380,00**
NVDE026ROC41	CROMO NERO LUCIDO		**444,00**
NVDE026ROC63	NERO OPACO GALVANICO		**444,00**

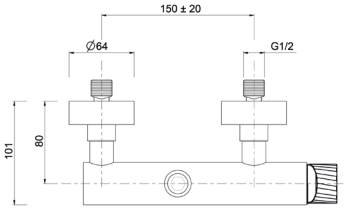

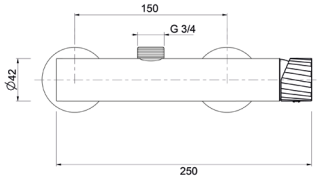

Ricambi



CR00003V
Ø35

NVEP103ROC00

Parti esterne per monocomando lavabo a pavimento



CROMO **€ 750,00**

CODICE	FINITURA	€
NVEP103ROC02	ORO	**1.260,00**
NVEP103ROC08	NERO OPACO	**1.020,00**
NVEP103ROC41	CROMO NERO LUCIDO	**1.260,00**
NVEP103ROC63	NERO OPACO GALVANICO	**1.260,00**

+ OIPIVP35001E

Parte incasso

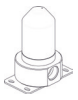

€ 190,00

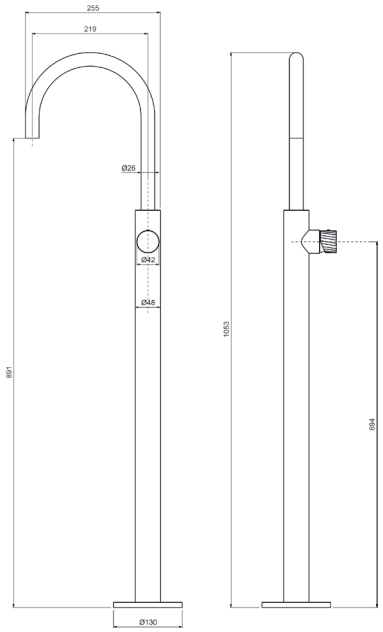

Ricambi



CR00028V
Ø35



AR00035V
28×1

NVEP008ROC00

Parti esterne per monocomando bordo vasca a pavimento con doccia



CROMO **€ 1.055,00**

CODICE	FINITURA	€
NVEP008ROC02	ORO	**1.800,00**
NVEP008ROC08	NERO OPACO	**1.535,00**
NVEP008ROC41	CROMO NERO LUCIDO	**1.800,00**
NVEP008ROC63	NERO OPACO GALVANICO	**1.800,00**

+ OIPIVP35001E

Parte incasso



€ 190,00

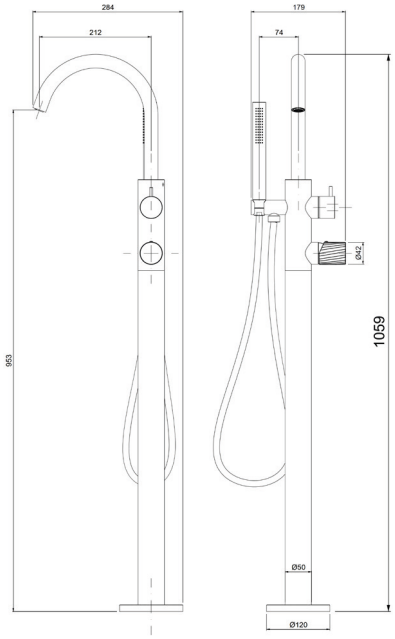

Ricambi



CR00028V
Ø35



CR00029
Ø35



AR00035V
28×1



FL00031V
10×1MM L.665

Descrizioni e caratteristiche tecniche non sono impegnative e possono variare senza preavviso

NVEV009ROC00

Parti esterne per monocomando incasso vasca con doccia



	CROMO	**€ 60,00**

CODICE	FINITURA	€
NVEV009ROC02	ORO	**800,00**
NVEV009ROC08	NERO OPACO	**645,00**
NVEV009ROC41	CROMO NERO LUCIDO	**800,00**
NVEV009ROC63	NERO OPACO GALVANICO	**800,00**

+ OIPIVA35002E

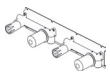

Parte incasso

€ 225,00

+ OIPIVA35022B

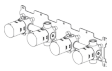

Parte incasso

€ 390,00

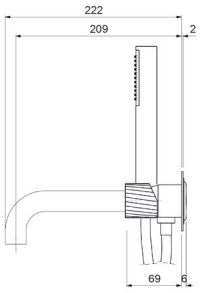

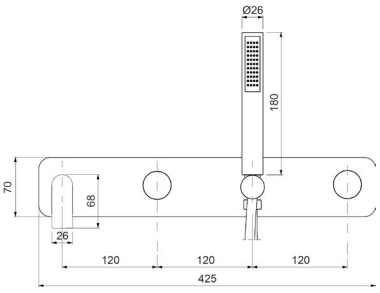

Ricambi


CR00003V
Ø35


AR00046V
16,5×1


AQ00025V

NVEV129ROC00

Parti esterne per monocomando incasso vasca con doccia, senza bocca, piastre tonde



	CROMO	**€ 230,00**

CODICE	FINITURA	€
NVEV129ROC02	ORO	**380,00**
NVEV129ROC08	NERO OPACO	**310,00**
NVEV129ROC41	CROMO NERO LUCIDO	**380,00**
NVEV129ROC63	NERO OPACO GALVANICO	**380,00**

+ OIPIVA35006B

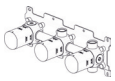

Parte incasso

€ 292,00

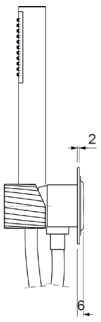

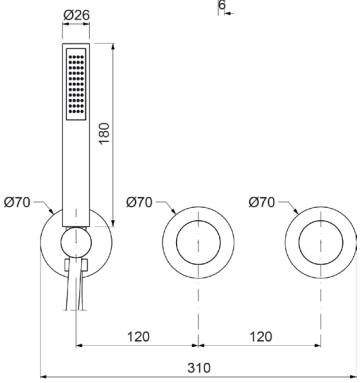

Ricambi


CR00003V
Ø35


BR00242V
Ø70


AQ00025V

NVED120ROC00

Parti esterne per monocomando incasso doccia

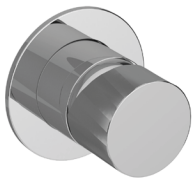

	CROMO	**€ 104,00**

CODICE	FINITURA	€
NVED120ROC02	ORO	**178,00**
NVED120ROC08	NERO OPACO	**152,00**
NVED120ROC41	CROMO NERO LUCIDO	**178,00**
NVED120ROC63	NERO OPACO GALVANICO	**178,00**

+ OIPIDC35002B

Parte incasso



€ 106,00

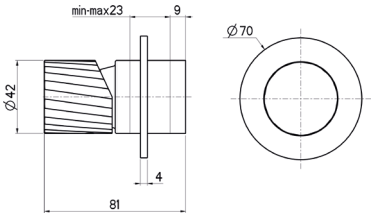

Ricambi



CR00003V
Ø35

NVED621ROC00

Parti esterne per monocomando incasso doccia/vasca con deviatore

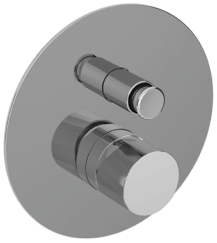

	CROMO	**€ 135,00**

CODICE	FINITURA	€
NVED621ROC02	ORO	**230,00**
NVED621ROC08	NERO OPACO	**196,00**
NVED621ROC41	CROMO NERO LUCIDO	**230,00**
NVED621ROC63	NERO OPACO GALVANICO	**230,00**

+ OIPIVA35005E

Parte incasso



€ 98,00

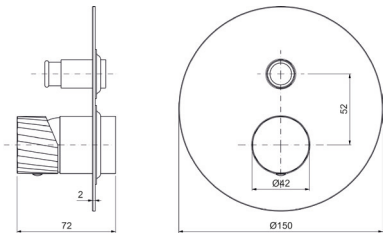

Ricambi



CR00003V
Ø35



AQ00023V



LT00031V
Ø180

NVED622ROC00

Parti esterne per monocomando incasso doccia/vasca con deviatore a **2 vie**, interasse mm.100



	CROMO	**€ 180,00**

CODICE	FINITURA	€
NVED622ROC02	ORO	**308,00**
NVED622ROC08	NERO OPACO	**262,00**
NVED622ROC41	CROMO NERO LUCIDO	**308,00**
NVED622ROC63	NERO OPACO GALVANICO	**308,00**

+ OIPIVA35008B

Parte incasso

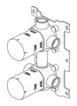

€ 175,00

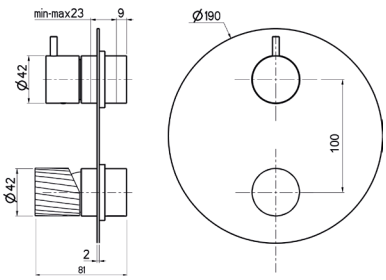

Ricambi



CR00003V
Ø35



CR00014V
Ø35 2V



LT00029V
Ø190

Descrizioni e caratteristiche tecniche non sono impegnative e possono variare senza preavviso

NVED122ROC00

Parti esterne per monocomando incasso doccia/vasca con deviatore a **2 vie**, interasse mm.120





	CROMO	**€ 180,00**

CODICE	FINITURA	€
NVED122ROC02	ORO	**308,00**
NVED122ROC08	NERO OPACO	**262,00**
NVED122ROC41	CROMO NERO LUCIDO	**308,00**
NVED122ROC63	NERO OPACO GALVANICO	**308,00**

+ OIPIVA35007B

Parte incasso

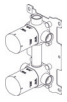

€ 180,00

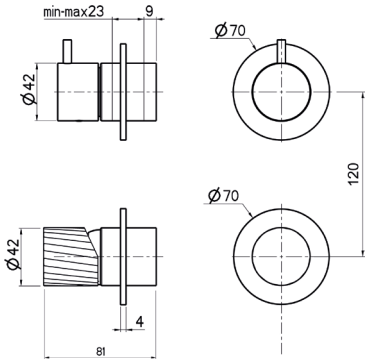

Ricambi



CR00003V
Ø35



CR00014V
Ø35 2V

NIED623ROC00

Parti esterne per monocomando incasso doccia/vasca con deviatore a **3 vie**, interasse mm.100



	CROMO	**€ 180,00**

CODICE	FINITURA	€
NVED623ROC02	ORO	**308,00**
NVED623ROC08	NERO OPACO	**262,00**
NVED623ROC41	CROMO NERO LUCIDO	**308,00**
NVED623ROC63	NERO OPACO GALVANICO	**308,00**

+ OIPIVA350012B

Parte incasso

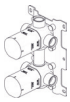

€ 215,00

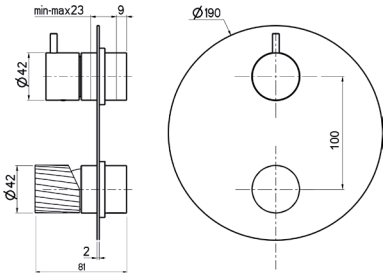

Ricambi



CR00003V
Ø35



CR00022V
Ø35 3V

NVED123ROC00

Parti esterne per monocomando incasso doccia/vasca con deviatore a **3 vie**, interasse mm.120





	CROMO	**€ 180,00**

CODICE	FINITURA	€
NVED123ROC02	ORO	**308,00**
NVED123ROC08	NERO OPACO	**262,00**
NVED123ROC41	CROMO NERO LUCIDO	**308,00**
NVED123ROC63	NERO OPACO GALVANICO	**308,00**

+ OIPIVA35011B

Parte incasso

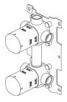

€ 220,00

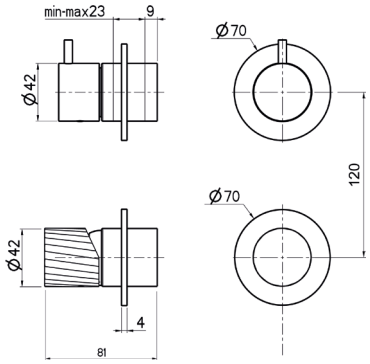

Ricambi



CR00003V
Ø35



CR00022V
Ø35 3V

NVED124ROC00

Parti esterne per monocomando incasso doccia/vasca con deviatore a **4 vie**, piastre tonde







	CROMO	**€ 300,00**

CODICE	FINITURA	€
NVED124ROC02	ORO	**528,00**
NVED124ROC08	NERO OPACO	**428,00**
NVED124ROC41	CROMO NERO LUCIDO	**528,00**
NVED124ROC63	NERO OPACO GALVANICO	**528,00**

+ OIPIVA35014B

Parte incasso

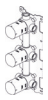

€ 290,00

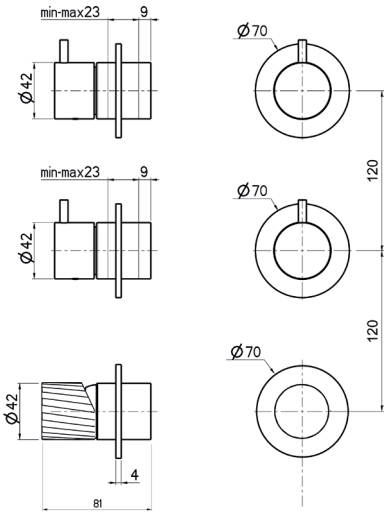

Ricambi



CR00003V
Ø35



CR00014V
Ø35 2V

MIER085ROC00

Parti esterne per rubinetto ad incasso da 1/2”



	CROMO	**€ 105,00**

CODICE	FINITURA	€
MIER085ROC02	ORO	**180,00**
MIER085ROC08	NERO OPACO	**154,00**
MIER085ROC41	CROMO NERO LUCIDO	**180,00**
MIER085ROC63	NERO OPACO GALVANICO	**180,00**

+ OIPIRA20001E

Parte incasso



€ 36,00

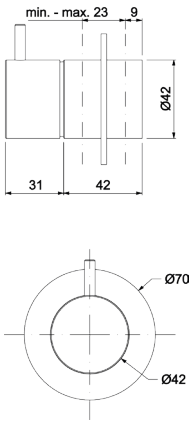

Ricambi



VN00002V
8x20 DX

Descrizioni e caratteristiche tecniche non sono impegnative e possono variare senza preavviso

MIED087ROC00

Parti esterne per deviatore ceramico a **1 entrata e 2 uscite**



	CROMO	**€ 120,00**

CODICE	FINITURA	€
MIED087ROC02	ORO	**205,00**
MIED087ROC08	NERO OPACO	**175,00**
MIED087ROC41	CROMO NERO LUCIDO	**205,00**
MIED087ROC63	NERO OPACO GALVANICO	**205,00**

+ OIPIDD20001E

Parte incasso

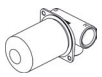

€ 60,00

+ OIPIDD35001B

Parte incasso



€ 106,00

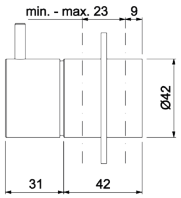

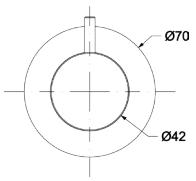

Ricambi



CR00029V
Ø35 2V

MIED088ROC00

Parti esterne per deviatore ceramico a **1 entrata e 3 uscite**



	CROMO	**€ 120,00**

CODICE	FINITURA	€
MIED088ROC02	ORO	**205,00**
MIED088ROC08	NERO OPACO	**175,00**
MIED088ROC41	CROMO NERO LUCIDO	**205,00**
MIED088ROC63	NERO OPACO GALVANICO	**205,00**

+ OIPIDD35003B

Parte incasso



€ 140,00

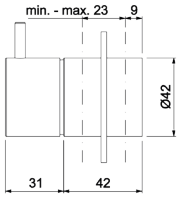

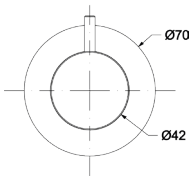

Ricambi



CR00022V
Ø35 3V

TMET020ROC00

Parti esterne per monocomando incasso doccia **termostatico 1 via**



CROMO	**€**	**140,00**

CODICE	FINITURA	€
TMET020ROC02	ORO	**250,00**
TMET020ROC08	NERO OPACO	**198,00**
TMET020ROC41	CROMO NERO LUCIDO	**250,00**
TMET020ROC63	NERO OPACO GALVANICO	**250,00**

+ OIPITD20020B

Parte incasso

€ 290,00



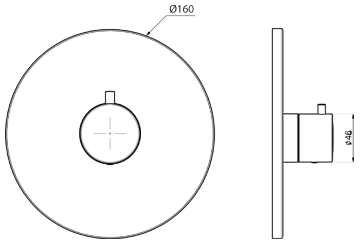

Ricambi



CR00032V

TMET022ROC00

Parti esterne per monocomando incasso doccia/vasca **termostatico** con deviatore a **2 vie**



CROMO	**€**	**200,00**

CODICE	FINITURA	€
TMET022ROC02	ORO	**350,00**
TMET022ROC08	NERO OPACO	**280,00**
TMET022ROC41	CROMO NERO LUCIDO	**350,00**
TMET022ROC63	NERO OPACO GALVANICO	**350,00**

+ OIPITD20022B

Parte incasso

€ 450,00



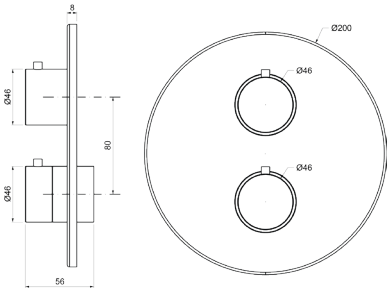

Ricambi



CR00032V



CR00033V
DEVIATORE

TMET023ROC00

Parti esterne per monocomando incasso doccia/vasca **termostatico** con deviatore a **3 vie**



CROMO	**€**	**200,00**

CODICE	FINITURA	€
TMET023ROC02	ORO	**350,00**
TMET023ROC08	NERO OPACO	**280,00**
TMET023ROC41	CROMO NERO LUCIDO	**350,00**
TMET023ROC63	NERO OPACO GALVANICO	**350,00**

+ OIPITD20023B

Parte incasso

€ 475,00



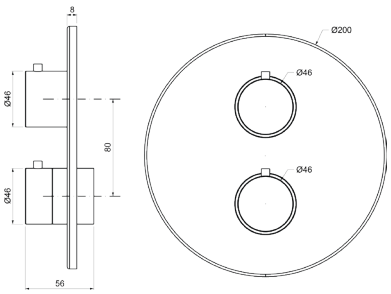

Ricambi



CR00032V



CR00034V
DEV. C/STOP

WESL620ROC00

Saliscendi asta Ø18 H.90 con doccia anticalcare monogetto tonda e flessibile cm.150



	CROMO	**€ 126,00**

CODICE	FINITURA	€
WESL620ROC02	ORO	**216,00**
WESL620ROC08	NERO OPACO	**178,00**
WESL620ROC41	CROMO NERO LUCIDO	**216,00**
WESL620ROC63	NERO OPACO GALVANICO	**216,00**

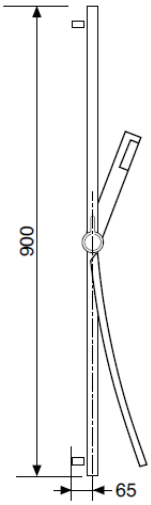

Ricambi



AQ00025V

NVCD029ROC00

Monocomando esterno **doccia** con colonna doccia in ottone telescopica e orientabile, centrale scorrevole in ottone, soffione tondo **Navona Ø250**, doccia anticalcare monogetto tonda e flessibile cm.150



	CROMO	**€ 890,00**

CODICE	FINITURA	€
NVDC029ROC02	ORO	**1.580,00**
NVDC029ROC08	NERO OPACO	**1.250,00**
NVDC029ROC41	CROMO NERO LUCIDO	**1.580,00**
NVDC029ROC63	NERO OPACO GALVANICO	**1.580,00**

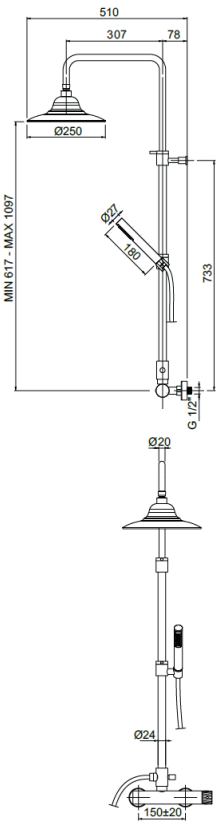

Ricambi



CR00003V
Ø35



AQ00025V

NVBD001ROC00



Kit doccia composto da:
art. NVED621ROC00 - art. WESD005ROC00 -
art. WESB303ROC00

CROMO **€ 770,00**

CODICE	FINITURA	€
NVBD001ROC02	ORO	**1.398,00**
NVBD001ROC08	NERO OPACO	**1.124,00**
NVBD001ROC41	CROMO NERO LUCIDO	**1.398,00**
NVBD001ROC63	NERO OPACO GALVANICO	**1.398,00**

+ OIPIVA35005E

Parte incasso

€ 98,00





Ricambi



CR00003V
Ø35

NVBD002ROC00



Kit doccia composto da:
art. TMET022ROC00 - art. WESD005ROC00 -
art. WESB303ROC00

CROMO **€ 836,00**

CODICE	FINITURA	€
NVBD002ROC02	ORO	**1.520,00**
NVBD002ROC08	NERO OPACO	**1.210,00**
NVBD002ROC41	CROMO NERO LUCIDO	**1.520,00**
NVBD002ROC63	NERO OPACO GALVANICO	**1.520,00**

+ OIPITD20022B

Parte incasso

€ 450,00





Ricambi



CR00032V



CR00033V
DEVIATORE

Descrizioni e caratteristiche tecniche non sono impegnative e possono variare senza preavviso

WESB303ROC00

Braccio doccia in **ottone cm.35** con soffione anticalcare monogetto **Navona Ø250**



	CROMO	**€ 518,00**

CODICE	FINITURA	€
WESB303ROC02	ORO	**990,00**
WESB303ROC08	NERO OPACO	**790,00**
WESB303ROC41	CROMO NERO LUCIDO	**990,00**
WESB303ROC63	NERO OPACO GALVANICO	**990,00**

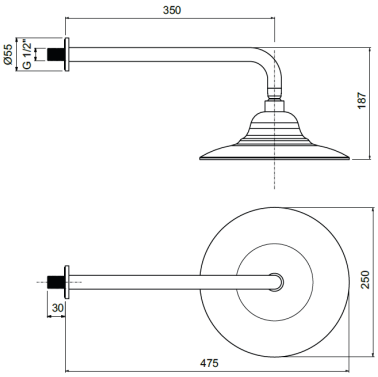

WESB304ROC00

Braccio doccia a soffitto in **ottone cm.20** con soffione anticalcare monogetto **Navona Ø250**



	CROMO	**€ 544,00**

CODICE	FINITURA	€
WESB304ROC02	ORO	**1.016,00**
WESB304ROC08	NERO OPACO	**816,00**
WESB304ROC41	CROMO NERO LUCIDO	**1.016,00**
WESB304ROC63	NERO OPACO GALVANICO	**1.016,00**

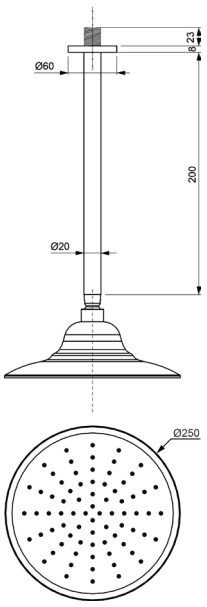

MIBO456ROC00

Bocca a parete per lavabo, attacco 1/2" - **Ø20 cm.20**



	CROMO	**€ 120,00**

CODICE	FINITURA	€
MIBO456ROC02	ORO	**210,00**
MIBO456ROC08	NERO OPACO	**170,00**
MIBO456ROC41	CROMO NERO LUCIDO	**210,00**
MIBO456ROC63	NERO OPACO GALVANICO	**210,00**

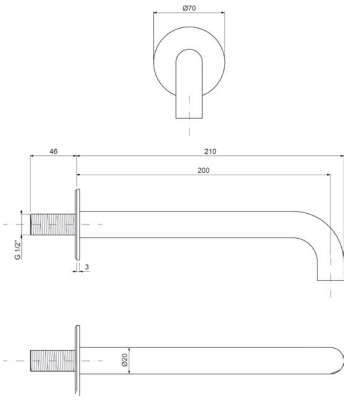

Ricambi



AR00046V
16,5×1

MIBO656ROC00

Bocca a parete per vasca, attacco 1/2" - **Ø26 cm.20**



	CROMO	**€ 98,00**

CODICE	FINITURA	€
MIBO656ROC02	ORO	**175,00**
MIBO656ROC08	NERO OPACO	**140,00**
MIBO656ROC41	CROMO NERO LUCIDO	**175,00**
MIBO656ROC63	NERO OPACO GALVANICO	**175,00**

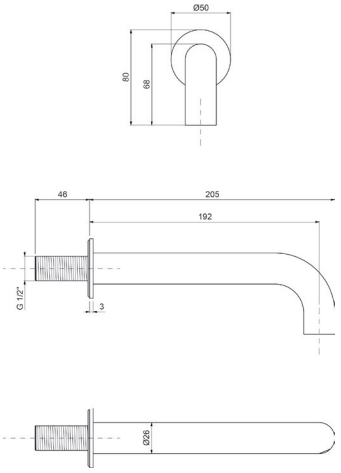

Ricambi



AR00046V
16,5×1

MNBO956ROC00

Bocca a parete per lavabo, attacco 1/2" - **cm.20**



	CROMO	**€ 146,00**

CODICE	FINITURA	€
MNBO956ROC02	ORO	**250,00**
MNBO956ROC08	NERO OPACO	**212,00**
MNBO956ROC41	CROMO NERO LUCIDO	**250,00**
MNBO956ROC63	NERO OPACO GALVANICO	**250,00**

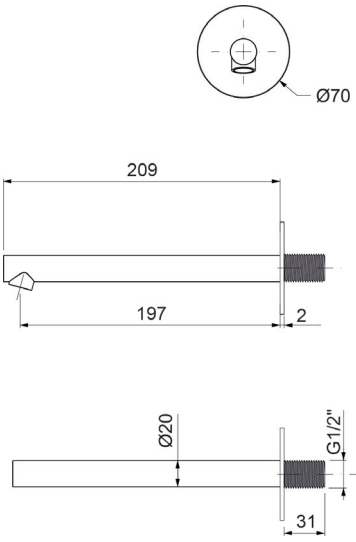

Ricambi



AR00063V
18×1

Descrizioni e caratteristiche tecniche non sono impegnative e possono variare senza preavviso

WESD005ROC00

Kit doccia **incasso** con doccia anticalcare monogetto tonda in ottone e flessibile cm.150



	CROMO	€	106,00

CODICE	FINITURA	€
MISD137ROC02	ORO	**185,00**
MISD137ROC08	NERO OPACO	**146,00**
MISD137ROC41	CROMO NERO LUCIDO	**185,00**
MISD137ROC63	NERO OPACO GALVANICO	**185,00**

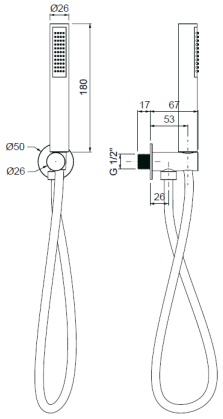

WEPA506ROC00

Presa acqua tonda ad **incasso** in ottone, attacco 1/2”M



	CROMO	€	25,00

CODICE	FINITURA	€
WEPA506ROC02	ORO	**43,00**
WEPA506ROC08	NERO OPACO	**35,00**
WEPA506ROC41	CROMO NERO LUCIDO	**43,00**
WEPA506ROC63	NERO OPACO GALVANICO	**43,00**

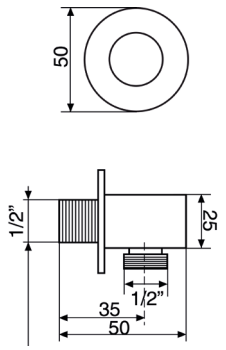

ACSF001ROC00

Sifone **lavabo** minimalista 1”1/4 senza piletta



	CROMO	**€**	**94,00**

CODICE	FINITURA	€
ACSF001ROC02	ORO	**165,00**
ACSF001ROC08	NERO OPACO	**132,00**
ACSF001ROC41	CROMO NERO LUCIDO	**165,00**
ACSF001ROC63	NERO OPACO GALVANICO	**165,00**

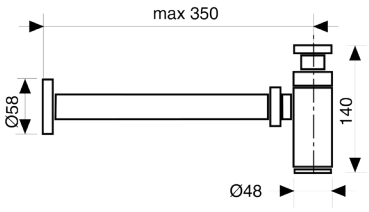

ACSF003ROC00

Sifone **bidet** minimalista 1”1/4 senza piletta



	CROMO	**€**	**99,00**

CODICE	FINITURA	€
ACSF003ROC02	ORO	**170,00**
ACSF003ROC08	NERO OPACO	**140,00**
ACSF003ROC41	CROMO NERO LUCIDO	**170,00**
ACSF003ROC63	NERO OPACO GALVANICO	**170,00**

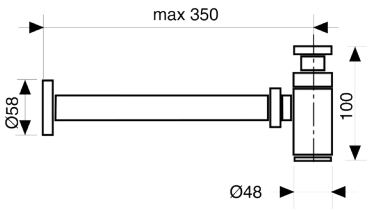

ACRS001ROC00

Rubinetto sottolavabo 1/2” con rosone



	CROMO	**€**	**49,00**

CODICE	FINITURA	€
ACRS001ROC02	ORO	**88,00**
ACRS001ROC08	NERO OPACO	**69,00**
ACRS001ROC41	CROMO NERO LUCIDO	**88,00**
ACRS001ROC63	NERO OPACO GALVANICO	**88,00**

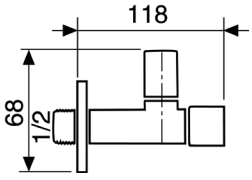

ACPT001ROC00

Piletta click-clack universale 1”1/4 con tappo Ø63



	CROMO	**€**	**42,00**

CODICE	FINITURA	€
ACPT001ROC02	ORO	**82,00**
ACPT001ROC08	NERO OPACO	**58,00**
ACPT001ROC41	CROMO NERO LUCIDO	**82,00**
ACPT001ROC63	NERO OPACO GALVANICO	**82,00**

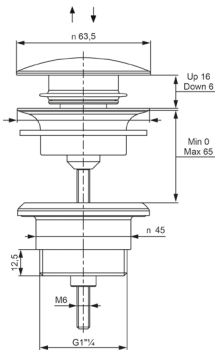

Descrizioni e caratteristiche tecniche non sono impegnative e possono variare senza preavviso

NVLC935ROC00

Monocomando lavello monoforo



	CROMO	**€ 230,00**

CODICE	FINITURA	€
NVLC935ROC02	ORO	**400,00**
NVLC935ROC08	NERO OPACO	**340,00**

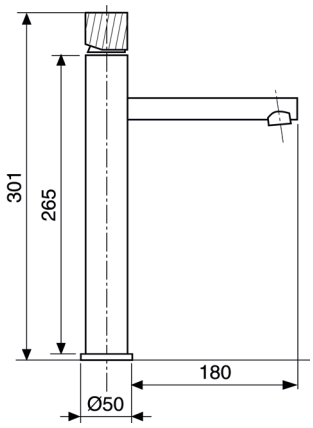

Ricambi



CR00021V
Ø25



AR00063V
18×1

NVLC947ROC00

Monocomando lavello monoforo con canna girevole e doccetta estraibile a 2 getti



	CROMO	**€ 558,00**

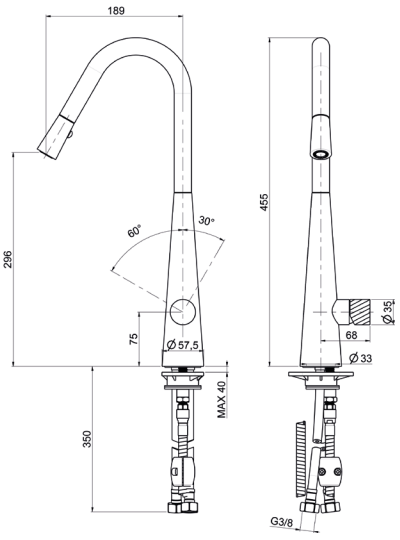

Ricambi



CR00021
Ø25

5th AVENUE

Design by Oioli Lab RD


OIOLI
MADE IN ITALY








HOT
COLD



AVMM050RO

Maniglia CLASSIC
per **miscelatore**

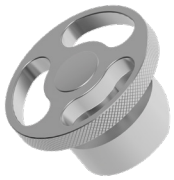

AVMM050ROC00	CROMO	**€ 54,00**
AVMM050ROC01	BRONZO LUCIDO	**€ 100,00**
AVMM050ROC02	ORO	**€ 110,00**
AVMM050ROC03	SATINATO	**€ 110,00**
AVMM050ROC05	RAME SPAZZOLATO	**€ 100,00**
AVMM050ROC08	NERO OPACO	**€ 88,00**
AVMM050ROC20	BIANCO OPACO	**€ 88,00**
AVMM050ROC27	BLU	**€ 94,00**
AVMM050ROC30	TURCHESE	**€ 94,00**
AVMM050ROC32	ORO ROSA	**€ 120,00**
AVMM050ROC34	ROSSO	**€ 94,00**
AVMM050ROC36	AZZURRO	**€ 94,00**
AVMM050ROC38	GRAFITE	**€ 110,00**
AVMM050ROC40	CROMO SPAZZOLATO	**€ 94,00**
AVMM050ROC41	CROMO NERO LUCIDO	**€ 110,00**
AVMM050ROC47	ORO SPAZZOLATO	**€ 120,00**
AVMM050ROC54	NICKEL SPAZZOLATO	**€ 100,00**
AVMM050ROC63	NERO OP. GALVANICO	**€ 115,00**
AVMM050ROC88	OTTONE SPAZZOLATO	**€ 110,00**
AVMM050ROC90	STONE BROWN	**€ 110,00**

AVMV050RO

Maniglia CLASSIC
per **vitone broccia 8×20**

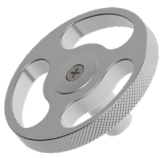

AVMV050ROC00	CROMO	**€ 54,00**
AVMV050ROC01	BRONZO LUCIDO	**€ 100,00**
AVMV050ROC02	ORO	**€ 110,00**
AVMV050ROC03	SATINATO	**€ 110,00**
AVMV050ROC05	RAME SPAZZOLATO	**€ 100,00**
AVMV050ROC08	NERO OPACO	**€ 88,00**
AVMV050ROC20	BIANCO OPACO	**€ 88,00**
AVMV050ROC27	BLU	**€ 94,00**
AVMV050ROC30	TURCHESE	**€ 94,00**
AVMV050ROC32	ORO ROSA	**€ 120,00**
AVMV050ROC34	ROSSO	**€ 94,00**
AVMV050ROC36	AZZURRO	**€ 94,00**
AVMV050ROC38	GRAFITE	**€ 110,00**
AVMV050ROC40	CROMO SPAZZOLATO	**€ 94,00**
AVMV050ROC41	CROMO NERO LUCIDO	**€ 110,00**
AVMV050ROC47	ORO SPAZZOLATO	**€ 120,00**
AVMV050ROC54	NICKEL SPAZZOLATO	**€ 100,00**
AVMV050ROC63	NERO OP. GALVANICO	**€ 115,00**
AVMV050ROC88	OTTONE SPAZZOLATO	**€ 110,00**
AVMV050ROC90	STONE BROWN	**€ 110,00**

AVMT050RO

Maniglia CLASSIC
per **termostatico**

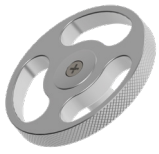

AVMT050ROC00	CROMO	**€ 54,00**
AVMT050ROC01	BRONZO LUCIDO	**€ 100,00**
AVMT050ROC02	ORO	**€ 110,00**
AVMT050ROC03	SATINATO	**€ 110,00**
AVMT050ROC05	RAME SPAZZOLATO	**€ 100,00**
AVMT050ROC08	NERO OPACO	**€ 88,00**
AVMT050ROC20	BIANCO OPACO	**€ 88,00**
AVMT050ROC27	BLU	**€ 94,00**
AVMT050ROC30	TURCHESE	**€ 94,00**
AVMT050ROC32	ORO ROSA	**€ 120,00**
AVMT050ROC34	ROSSO	**€ 94,00**
AVMT050ROC36	AZZURRO	**€ 94,00**
AVMT050ROC38	GRAFITE	**€ 110,00**
AVMT050ROC40	CROMO SPAZZOLATO	**€ 94,00**
AVMT050ROC41	CROMO NERO LUCIDO	**€ 110,00**
AVMT050ROC47	ORO SPAZZOLATO	**€ 120,00**
AVMT050ROC54	NICKEL SPAZZOLATO	**€ 100,00**
AVMT050ROC63	NERO OP. GALVANICO	**€ 115,00**
AVMT050ROC88	OTTONE SPAZZOLATO	**€ 110,00**
AVMT050ROC90	STONE BROWN	**€ 110,00**

AVMD050RO

Maniglia CLASSIC
per **deviatore con broccia**

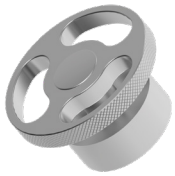

AVMD050ROC00	CROMO	**€ 54,00**
AVMD050ROC01	BRONZO LUCIDO	**€ 100,00**
AVMD050ROC02	ORO	**€ 110,00**
AVMD050ROC03	SATINATO	**€ 110,00**
AVMD050ROC05	RAME SPAZZOLATO	**€ 100,00**
AVMD050ROC08	NERO OPACO	**€ 88,00**
AVMD050ROC20	BIANCO OPACO	**€ 88,00**
AVMD050ROC27	BLU	**€ 94,00**
AVMD050ROC30	TURCHESE	**€ 94,00**
AVMD050ROC32	ORO ROSA	**€ 120,00**
AVMD050ROC34	ROSSO	**€ 94,00**
AVMD050ROC36	AZZURRO	**€ 94,00**
AVMD050ROC38	GRAFITE	**€ 110,00**
AVMD050ROC40	CROMO SPAZZOLATO	**€ 94,00**
AVMD050ROC41	CROMO NERO LUCIDO	**€ 110,00**
AVMD050ROC47	ORO SPAZZOLATO	**€ 120,00**
AVMD050ROC54	NICKEL SPAZZOLATO	**€ 100,00**
AVMD050ROC63	NERO OP. GALVANICO	**€ 115,00**
AVMD050ROC88	OTTONE SPAZZOLATO	**€ 110,00**
AVMD050ROC90	STONE BROWN	**€ 110,00**

AVMDM50RO

Maniglia CLASSIC
per **deviatore con cartuccia**

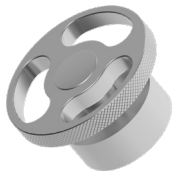

AVMDM50ROC00	CROMO	**€ 54,00**
AVMDM50ROC01	BRONZO LUCIDO	**€ 100,00**
AVMDM50ROC02	ORO	**€ 110,00**
AVMDM50ROC03	SATINATO	**€ 110,00**
AVMDM50ROC05	RAME SPAZZOLATO	**€ 100,00**
AVMDM50ROC08	NERO OPACO	**€ 88,00**
AVMDM50ROC20	BIANCO OPACO	**€ 88,00**
AVMDM50ROC27	BLU	**€ 94,00**
AVMDM50ROC30	TURCHESE	**€ 94,00**
AVMDM50ROC32	ORO ROSA	**€ 120,00**
AVMDM50ROC34	ROSSO	**€ 94,00**
AVMDM50ROC36	AZZURRO	**€ 94,00**
AVMDM50ROC38	GRAFITE	**€ 110,00**
AVMDM50ROC40	CROMO SPAZZOLATO	**€ 94,00**
AVMDM50ROC41	CROMO NERO LUCIDO	**€ 110,00**
AVMDM50ROC47	ORO SPAZZOLATO	**€ 120,00**
AVMDM50ROC54	NICKEL SPAZZOLATO	**€ 100,00**
AVMDM50ROC63	NERO OP. GALVANICO	**€ 115,00**
AVMDM50ROC88	OTTONE SPAZZOLATO	**€ 110,00**
AVMDM50ROC90	STONE BROWN	**€ 110,00**

AVMM051RO

Maniglia SOHO
per **miscelatore**



AVMM051ROC00	CROMO	**€ 60,00**
AVMM051ROC01	BRONZO LUCIDO	**€ 106,00**
AVMM051ROC02	ORO	**€ 120,00**
AVMM051ROC03	SATINATO	**€ 120,00**
AVMM051ROC05	RAME SPAZZOLATO	**€ 106,00**
AVMM051ROC08	NERO OPACO	**€ 92,00**
AVMM051ROC20	BIANCO OPACO	**€ 92,00**
AVMM051ROC27	BLU	**€ 98,00**
AVMM051ROC30	TURCHESE	**€ 98,00**
AVMM051ROC32	ORO ROSA	**€ 140,00**
AVMM051ROC34	ROSSO	**€ 98,00**
AVMM051ROC36	AZZURRO	**€ 98,00**
AVMM051ROC38	GRAFITE	**€ 120,00**
AVMM051ROC39	ROSA PASTELLO	**€ 98,00**
AVMM051ROC40	CROMO SPAZZOLATO	**€ 98,00**
AVMM051ROC41	CROMO NERO LUCIDO	**€ 120,00**
AVMM051ROC47	ORO SPAZZOLATO	**€ 140,00**
AVMM051ROC54	NICKEL SPAZZOLATO	**€ 106,00**
AVMM051ROC63	NERO OP. GALVANICO	**€ 120,00**
AVMM051ROC88	OTTONE SPAZZOLATO	**€ 120,00**
AVMM051ROC90	STONE BROWN	**€ 120,00**

AVMV051RO

Maniglia SOHO
per **vitone broccia 8×20**



AVMV051ROC00	CROMO	**€ 60,00**
AVMV051ROC01	BRONZO LUCIDO	**€ 106,00**
AVMV051ROC02	ORO	**€ 120,00**
AVMV051ROC03	SATINATO	**€ 120,00**
AVMV051ROC05	RAME SPAZZOLATO	**€ 106,00**
AVMV051ROC08	NERO OPACO	**€ 92,00**
AVMV051ROC20	BIANCO OPACO	**€ 92,00**
AVMV051ROC27	BLU	**€ 98,00**
AVMV051ROC30	TURCHESE	**€ 98,00**
AVMV051ROC32	ORO ROSA	**€ 140,00**
AVMV051ROC34	ROSSO	**€ 98,00**
AVMV051ROC36	AZZURRO	**€ 98,00**
AVMV051ROC38	GRAFITE	**€ 120,00**
AVMV051ROC39	ROSA PASTELLO	**€ 98,00**
AVMV051ROC40	CROMO SPAZZOLATO	**€ 98,00**
AVMV051ROC41	CROMO NERO LUCIDO	**€ 120,00**
AVMV051ROC47	ORO SPAZZOLATO	**€ 140,00**
AVMV051ROC54	NICKEL SPAZZOLATO	**€ 106,00**
AVMV051ROC63	NERO OP. GALVANICO	**€ 120,00**
AVMV051ROC88	OTTONE SPAZZOLATO	**€ 120,00**
AVMV051ROC90	STONE BROWN	**€ 120,00**

AVMT051RO

Maniglia SOHO
per **termostatico**



AVMT051ROC00	CROMO	**€ 60,00**
AVMT051ROC01	BRONZO LUCIDO	**€ 106,00**
AVMT051ROC02	ORO	**€ 120,00**
AVMT051ROC03	SATINATO	**€ 120,00**
AVMT051ROC05	RAME SPAZZOLATO	**€ 106,00**
AVMT051ROC08	NERO OPACO	**€ 92,00**
AVMT051ROC20	BIANCO OPACO	**€ 92,00**
AVMT051ROC27	BLU	**€ 98,00**
AVMT051ROC30	TURCHESE	**€ 98,00**
AVMT051ROC32	ORO ROSA	**€ 140,00**
AVMT051ROC34	ROSSO	**€ 98,00**
AVMT051ROC36	AZZURRO	**€ 98,00**
AVMT051ROC38	GRAFITE	**€ 120,00**
AVMT051ROC39	ROSA PASTELLO	**€ 98,00**
AVMT051ROC40	CROMO SPAZZOLATO	**€ 98,00**
AVMT051ROC41	CROMO NERO LUCIDO	**€ 120,00**
AVMT051ROC47	ORO SPAZZOLATO	**€ 140,00**
AVMT051ROC54	NICKEL SPAZZOLATO	**€ 106,00**
AVMT051ROC63	NERO OP. GALVANICO	**€ 120,00**
AVMT051ROC88	OTTONE SPAZZOLATO	**€ 120,00**
AVMT051ROC90	STONE BROWN	**€ 120,00**

AVMD051RO

Maniglia SOHO
per **deviatore con broccia**



AVMD051ROC00	CROMO	**€ 60,00**
AVMD051ROC01	BRONZO LUCIDO	**€ 106,00**
AVMD051ROC02	ORO	**€ 120,00**
AVMD051ROC03	SATINATO	**€ 120,00**
AVMD051ROC05	RAME SPAZZOLATO	**€ 106,00**
AVMD051ROC08	NERO OPACO	**€ 92,00**
AVMD051ROC20	BIANCO OPACO	**€ 92,00**
AVMD051ROC27	BLU	**€ 98,00**
AVMD051ROC30	TURCHESE	**€ 98,00**
AVMD051ROC32	ORO ROSA	**€ 140,00**
AVMD051ROC34	ROSSO	**€ 98,00**
AVMD051ROC36	AZZURRO	**€ 98,00**
AVMD051ROC38	GRAFITE	**€ 120,00**
AVMD051ROC39	ROSA PASTELLO	**€ 98,00**
AVMD051ROC40	CROMO SPAZZOLATO	**€ 98,00**
AVMD051ROC41	CROMO NERO LUCIDO	**€ 120,00**
AVMD051ROC47	ORO SPAZZOLATO	**€ 140,00**
AVMD051ROC54	NICKEL SPAZZOLATO	**€ 106,00**
AVMD051ROC63	NERO OP. GALVANICO	**€ 120,00**
AVMD051ROC88	OTTONE SPAZZOLATO	**€ 120,00**
AVMD051ROC90	STONE BROWN	**€ 120,00**

AVMDM51RO

Maniglia SOHO
per **deviatore con cartuccia**



AVMDM51ROC00	CROMO	**€ 60,00**
AVMDM51ROC01	BRONZO LUCIDO	**€ 106,00**
AVMDM51ROC02	ORO	**€ 120,00**
AVMDM51ROC03	SATINATO	**€ 120,00**
AVMDM51ROC05	RAME SPAZZOLATO	**€ 106,00**
AVMDM51ROC08	NERO OPACO	**€ 92,00**
AVMDM51ROC20	BIANCO OPACO	**€ 92,00**
AVMDM51ROC27	BLU	**€ 98,00**
AVMDM51ROC30	TURCHESE	**€ 98,00**
AVMDM51ROC32	ORO ROSA	**€ 140,00**
AVMDM51ROC34	ROSSO	**€ 98,00**
AVMDM51ROC36	AZZURRO	**€ 98,00**
AVMDM51ROC38	GRAFITE	**€ 120,00**
AVMDM51ROC39	ROSA PASTELLO	**€ 98,00**
AVMDM51ROC40	CROMO SPAZZOLATO	**€ 98,00**
AVMDM51ROC41	CROMO NERO LUCIDO	**€ 120,00**
AVMDM51ROC47	ORO SPAZZOLATO	**€ 140,00**
AVMDM51ROC54	NICKEL SPAZZOLATO	**€ 106,00**
AVMDM51ROC63	NERO OP. GALVANICO	**€ 120,00**
AVMDM51ROC88	OTTONE SPAZZOLATO	**€ 120,00**
AVMDM51ROC90	STONE BROWN	**€ 120,00**

AVMM057RO

Maniglia FLORENCE
per **miscelatore**



AVMM057ROC00	CROMO	**€ 80,00**
AVMM057ROC01	BRONZO LUCIDO	**€ 126,00**
AVMM057ROC02	ORO	**€ 140,00**
AVMM057ROC03	SATINATO	**€ 140,00**
AVMM057ROC05	RAME SPAZZOLATO	**€ 126,00**
AVMM057ROC08	NERO OPACO	**€ 112,00**
AVMM057ROC20	BIANCO OPACO	**€ 112,00**
AVMM057ROC27	BLU	**€ 118,00**
AVMM057ROC30	TURCHESE	**€ 118,00**
AVMM057ROC32	ORO ROSA	**€ 160,00**
AVMM057ROC34	ROSSO	**€ 118,00**
AVMM057ROC36	AZZURRO	**€ 118,00**
AVMM057ROC38	GRAFITE	**€ 140,00**
AVMM057ROC39	ROSA PASTELLO	**€ 118,00**
AVMM057ROC40	CROMO SPAZZOLATO	**€ 118,00**
AVMM057ROC41	CROMO NERO LUCIDO	**€ 140,00**
AVMM057ROC47	ORO SPAZZOLATO	**€ 160,00**
AVMM057ROC54	NICKEL SPAZZOLATO	**€ 126,00**
AVMM057ROC63	NERO OP. GALVANICO	**€ 140,00**
AVMM057ROC88	OTTONE SPAZZOLATO	**€ 140,00**
AVMM057ROC90	STONE BROWN	**€ 140,00**

AVMV057RO

Maniglia FLORENCE
per **vitone broccia 8×20**

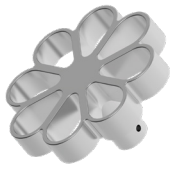

AVMV057ROC00	CROMO	**€ 80,00**
AVMV057ROC01	BRONZO LUCIDO	**€ 126,00**
AVMV057ROC02	ORO	**€ 140,00**
AVMV057ROC03	SATINATO	**€ 140,00**
AVMV057ROC05	RAME SPAZZOLATO	**€ 126,00**
AVMV057ROC08	NERO OPACO	**€ 112,00**
AVMV057ROC20	BIANCO OPACO	**€ 112,00**
AVMV057ROC27	BLU	**€ 118,00**
AVMV057ROC30	TURCHESE	**€ 118,00**
AVMV057ROC32	ORO ROSA	**€ 160,00**
AVMV057ROC34	ROSSO	**€ 118,00**
AVMV057ROC36	AZZURRO	**€ 118,00**
AVMV057ROC38	GRAFITE	**€ 140,00**
AVMV057ROC39	ROSA PASTELLO	**€ 118,00**
AVMV057ROC40	CROMO SPAZZOLATO	**€ 118,00**
AVMV057ROC41	CROMO NERO LUCIDO	**€ 140,00**
AVMV057ROC47	ORO SPAZZOLATO	**€ 160,00**
AVMV057ROC54	NICKEL SPAZZOLATO	**€ 126,00**
AVMV057ROC63	NERO OP. GALVANICO	**€ 140,00**
AVMV057ROC88	OTTONE SPAZZOLATO	**€ 140,00**
AVMV057ROC90	STONE BROWN	**€ 140,00**

AVMT057RO

Maniglia FLORENCE
per **termostatico**

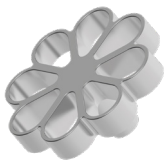

AVMT057ROC00	CROMO	**€ 80,00**
AVMT057ROC01	BRONZO LUCIDO	**€ 126,00**
AVMT057ROC02	ORO	**€ 140,00**
AVMT057ROC03	SATINATO	**€ 140,00**
AVMT057ROC05	RAME SPAZZOLATO	**€ 126,00**
AVMT057ROC08	NERO OPACO	**€ 112,00**
AVMT057ROC20	BIANCO OPACO	**€ 112,00**
AVMT057ROC27	BLU	**€ 118,00**
AVMT057ROC30	TURCHESE	**€ 118,00**
AVMT057ROC32	ORO ROSA	**€ 160,00**
AVMT057ROC34	ROSSO	**€ 118,00**
AVMT057ROC36	AZZURRO	**€ 118,00**
AVMT057ROC38	GRAFITE	**€ 140,00**
AVMT057ROC39	ROSA PASTELLO	**€ 118,00**
AVMT057ROC40	CROMO SPAZZOLATO	**€ 118,00**
AVMT057ROC41	CROMO NERO LUCIDO	**€ 140,00**
AVMT057ROC47	ORO SPAZZOLATO	**€ 160,00**
AVMT057ROC54	NICKEL SPAZZOLATO	**€ 126,00**
AVMT057ROC63	NERO OP. GALVANICO	**€ 140,00**
AVMT057ROC88	OTTONE SPAZZOLATO	**€ 140,00**
AVMT057ROC90	STONE BROWN	**€ 140,00**

AVMD057RO

Maniglia FLORENCE
per **deviatore con broccia**



AVMD057ROC00	CROMO	**€ 80,00**
AVMD057ROC01	BRONZO LUCIDO	**€ 126,00**
AVMD057ROC02	ORO	**€ 140,00**
AVMD057ROC03	SATINATO	**€ 140,00**
AVMD057ROC05	RAME SPAZZOLATO	**€ 126,00**
AVMD057ROC08	NERO OPACO	**€ 112,00**
AVMD057ROC20	BIANCO OPACO	**€ 112,00**
AVMD057ROC27	BLU	**€ 118,00**
AVMD057ROC30	TURCHESE	**€ 118,00**
AVMD057ROC32	ORO ROSA	**€ 160,00**
AVMD057ROC34	ROSSO	**€ 118,00**
AVMD057ROC36	AZZURRO	**€ 118,00**
AVMD057ROC38	GRAFITE	**€ 140,00**
AVMD057ROC39	ROSA PASTELLO	**€ 118,00**
AVMD057ROC40	CROMO SPAZZOLATO	**€ 118,00**
AVMD057ROC41	CROMO NERO LUCIDO	**€ 140,00**
AVMD057ROC47	ORO SPAZZOLATO	**€ 160,00**
AVMD057ROC54	NICKEL SPAZZOLATO	**€ 126,00**
AVMD057ROC63	NERO OP. GALVANICO	**€ 140,00**
AVMD057ROC88	OTTONE SPAZZOLATO	**€ 140,00**
AVMD057ROC90	STONE BROWN	**€ 140,00**

AVMDM57RO

Maniglia FLORENCE
per **deviatore con cartuccia**



AVMDM57ROC00	CROMO	**€ 80,00**
AVMDM57ROC01	BRONZO LUCIDO	**€ 126,00**
AVMDM57ROC02	ORO	**€ 140,00**
AVMDM57ROC03	SATINATO	**€ 140,00**
AVMDM57ROC05	RAME SPAZZOLATO	**€ 126,00**
AVMDM57ROC08	NERO OPACO	**€ 112,00**
AVMDM57ROC20	BIANCO OPACO	**€ 112,00**
AVMDM57ROC27	BLU	**€ 118,00**
AVMDM57ROC30	TURCHESE	**€ 118,00**
AVMDM57ROC32	ORO ROSA	**€ 160,00**
AVMDM57ROC34	ROSSO	**€ 118,00**
AVMDM57ROC36	AZZURRO	**€ 118,00**
AVMDM57ROC38	GRAFITE	**€ 140,00**
AVMDM57ROC39	ROSA PASTELLO	**€ 118,00**
AVMDM57ROC40	CROMO SPAZZOLATO	**€ 118,00**
AVMDM57ROC41	CROMO NERO LUCIDO	**€ 140,00**
AVMDM57ROC47	ORO SPAZZOLATO	**€ 160,00**
AVMDM57ROC54	NICKEL SPAZZOLATO	**€ 126,00**
AVMDM57ROC63	NERO OP. GALVANICO	**€ 140,00**
AVMDM57ROC88	OTTONE SPAZZOLATO	**€ 140,00**
AVMDM57ROC90	STONE BROWN	**€ 140,00**

AVMM058RO

Maniglia TUBE
per **miscelatore**



AVMM058ROC00	CROMO	**€ 80,00**
AVMM058ROC01	BRONZO LUCIDO	**€ 126,00**
AVMM058ROC02	ORO	**€ 140,00**
AVMM058ROC03	SATINATO	**€ 140,00**
AVMM058ROC05	RAME SPAZZOLATO	**€ 126,00**
AVMM058ROC08	NERO OPACO	**€ 112,00**
AVMM058ROC20	BIANCO OPACO	**€ 112,00**
AVMM058ROC27	BLU	**€ 118,00**
AVMM058ROC30	TURCHESE	**€ 118,00**
AVMM058ROC32	ORO ROSA	**€ 160,00**
AVMM058ROC34	ROSSO	**€ 118,00**
AVMM058ROC36	AZZURRO	**€ 118,00**
AVMM058ROC38	GRAFITE	**€ 140,00**
AVMM058ROC39	ROSA PASTELLO	**€ 118,00**
AVMM058ROC40	CROMO SPAZZOLATO	**€ 118,00**
AVMM058ROC41	CROMO NERO LUCIDO	**€ 140,00**
AVMM058ROC47	ORO SPAZZOLATO	**€ 160,00**
AVMM058ROC54	NICKEL SPAZZOLATO	**€ 126,00**
AVMM058ROC63	NERO OP. GALVANICO	**€ 140,00**
AVMM058ROC88	OTTONE SPAZZOLATO	**€ 140,00**
AVMM058ROC90	STONE BROWN	**€ 140,00**

AVMV058RO

Maniglia TUBE
per **vitone broccia 8×20**



AVMV058ROC00	CROMO	**€ 80,00**
AVMV058ROC01	BRONZO LUCIDO	**€ 126,00**
AVMV058ROC02	ORO	**€ 140,00**
AVMV058ROC03	SATINATO	**€ 140,00**
AVMV058ROC05	RAME SPAZZOLATO	**€ 126,00**
AVMV058ROC08	NERO OPACO	**€ 112,00**
AVMV058ROC20	BIANCO OPACO	**€ 112,00**
AVMV058ROC27	BLU	**€ 118,00**
AVMV058ROC30	TURCHESE	**€ 118,00**
AVMV058ROC32	ORO ROSA	**€ 160,00**
AVMV058ROC34	ROSSO	**€ 118,00**
AVMV058ROC36	AZZURRO	**€ 118,00**
AVMV058ROC38	GRAFITE	**€ 140,00**
AVMV058ROC39	ROSA PASTELLO	**€ 118,00**
AVMV058ROC40	CROMO SPAZZOLATO	**€ 118,00**
AVMV058ROC41	CROMO NERO LUCIDO	**€ 140,00**
AVMV058ROC47	ORO SPAZZOLATO	**€ 160,00**
AVMV058ROC54	NICKEL SPAZZOLATO	**€ 126,00**
AVMV058ROC63	NERO OP. GALVANICO	**€ 140,00**
AVMV058ROC88	OTTONE SPAZZOLATO	**€ 140,00**
AVMV058ROC90	STONE BROWN	**€ 140,00**

AVMT058RO

Maniglia TUBE
per **termostatico**



AVMT058ROC00	CROMO	**€ 80,00**
AVMT058ROC01	BRONZO LUCIDO	**€ 126,00**
AVMT058ROC02	ORO	**€ 140,00**
AVMT058ROC03	SATINATO	**€ 140,00**
AVMT058ROC05	RAME SPAZZOLATO	**€ 126,00**
AVMT058ROC08	NERO OPACO	**€ 112,00**
AVMT058ROC20	BIANCO OPACO	**€ 112,00**
AVMT058ROC27	BLU	**€ 118,00**
AVMT058ROC30	TURCHESE	**€ 118,00**
AVMT058ROC32	ORO ROSA	**€ 160,00**
AVMT058ROC34	ROSSO	**€ 118,00**
AVMT058ROC36	AZZURRO	**€ 118,00**
AVMT058ROC38	GRAFITE	**€ 140,00**
AVMT058ROC39	ROSA PASTELLO	**€ 118,00**
AVMT058ROC40	CROMO SPAZZOLATO	**€ 118,00**
AVMT058ROC41	CROMO NERO LUCIDO	**€ 140,00**
AVMT058ROC47	ORO SPAZZOLATO	**€ 160,00**
AVMT058ROC54	NICKEL SPAZZOLATO	**€ 126,00**
AVMT058ROC63	NERO OP. GALVANICO	**€ 140,00**
AVMT058ROC88	OTTONE SPAZZOLATO	**€ 140,00**
AVMT058ROC90	STONE BROWN	**€ 140,00**

AVMD058RO

Maniglia TUBE
per **deviatore con broccia**



AVMD058ROC00	CROMO	**€ 80,00**
AVMD058ROC01	BRONZO LUCIDO	**€ 126,00**
AVMD058ROC02	ORO	**€ 140,00**
AVMD058ROC03	SATINATO	**€ 140,00**
AVMD058ROC05	RAME SPAZZOLATO	**€ 126,00**
AVMD058ROC08	NERO OPACO	**€ 112,00**
AVMD058ROC20	BIANCO OPACO	**€ 112,00**
AVMD058ROC27	BLU	**€ 118,00**
AVMD058ROC30	TURCHESE	**€ 118,00**
AVMD058ROC32	ORO ROSA	**€ 160,00**
AVMD058ROC34	ROSSO	**€ 118,00**
AVMD058ROC36	AZZURRO	**€ 118,00**
AVMD058ROC38	GRAFITE	**€ 140,00**
AVMD058ROC39	ROSA PASTELLO	**€ 118,00**
AVMD058ROC40	CROMO SPAZZOLATO	**€ 118,00**
AVMD058ROC41	CROMO NERO LUCIDO	**€ 140,00**
AVMD058ROC47	ORO SPAZZOLATO	**€ 160,00**
AVMD058ROC54	NICKEL SPAZZOLATO	**€ 126,00**
AVMD058ROC63	NERO OP. GALVANICO	**€ 140,00**
AVMD058ROC88	OTTONE SPAZZOLATO	**€ 140,00**
AVMD058ROC90	STONE BROWN	**€ 140,00**

AVMDM58RO

Maniglia TUBE
per **deviatore con cartuccia**



AVMDM58ROC00	CROMO	**€ 80,00**
AVMDM58ROC01	BRONZO LUCIDO	**€ 126,00**
AVMDM58ROC02	ORO	**€ 140,00**
AVMDM58ROC03	SATINATO	**€ 140,00**
AVMDM58ROC05	RAME SPAZZOLATO	**€ 126,00**
AVMDM58ROC08	NERO OPACO	**€ 112,00**
AVMDM58ROC20	BIANCO OPACO	**€ 112,00**
AVMDM58ROC27	BLU	**€ 118,00**
AVMDM58ROC30	TURCHESE	**€ 118,00**
AVMDM58ROC32	ORO ROSA	**€ 160,00**
AVMDM58ROC34	ROSSO	**€ 118,00**
AVMDM58ROC36	AZZURRO	**€ 118,00**
AVMDM58ROC38	GRAFITE	**€ 140,00**
AVMDM58ROC39	ROSA PASTELLO	**€ 118,00**
AVMDM58ROC40	CROMO SPAZZOLATO	**€ 118,00**
AVMDM58ROC41	CROMO NERO LUCIDO	**€ 140,00**
AVMDM58ROC47	ORO SPAZZOLATO	**€ 160,00**
AVMDM58ROC54	NICKEL SPAZZOLATO	**€ 126,00**
AVMDM58ROC63	NERO OP. GALVANICO	**€ 140,00**
AVMDM58ROC88	OTTONE SPAZZOLATO	**€ 140,00**
AVMDM58ROC90	STONE BROWN	**€ 140,00**

AVMM056RO

Maniglia VEGAS per **miscelatore**

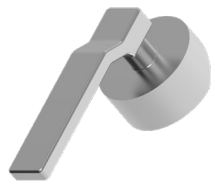

AVMM056ROC00	CROMO	**€ 80,00**
AVMM056ROC01	BRONZO LUCIDO	**€ 126,00**
AVMM056ROC02	ORO	**€ 140,00**
AVMM056ROC03	SATINATO	**€ 140,00**
AVMM056ROC05	RAME SPAZZOLATO	**€ 126,00**
AVMM056ROC08	NERO OPACO	**€ 112,00**
AVMM056ROC20	BIANCO OPACO	**€ 112,00**
AVMM056ROC27	BLU	**€ 118,00**
AVMM056ROC30	TURCHESE	**€ 118,00**
AVMM056ROC32	ORO ROSA	**€ 160,00**
AVMM056ROC34	ROSSO	**€ 118,00**
AVMM056ROC36	AZZURRO	**€ 118,00**
AVMM056ROC38	GRAFITE	**€ 140,00**
AVMM056ROC39	ROSA PASTELLO	**€ 118,00**
AVMM056ROC40	CROMO SPAZZOLATO	**€ 118,00**
AVMM056ROC41	CROMO NERO LUCIDO	**€ 140,00**
AVMM056ROC47	ORO SPAZZOLATO	**€ 160,00**
AVMM056ROC54	NICKEL SPAZZOLATO	**€ 126,00**
AVMM056ROC63	NERO OP. GALVANICO	**€ 140,00**
AVMM056ROC88	OTTONE SPAZZOLATO	**€ 140,00**
AVMM056ROC90	STONE BROWN	**€ 140,00**

AVMVH56RO

Maniglia VEGAS per **vitone broccia 8×20** con incisione HOT



AVMVH56ROC00	CROMO	**€ 80,00**
AVMVH56ROC01	BRONZO LUCIDO	**€ 126,00**
AVMVH56ROC02	ORO	**€ 140,00**
AVMVH56ROC03	SATINATO	**€ 140,00**
AVMVH56ROC05	RAME SPAZZOLATO	**€ 126,00**
AVMVH56ROC08	NERO OPACO	**€ 112,00**
AVMVH56ROC20	BIANCO OPACO	**€ 112,00**
AVMVH56ROC27	BLU	**€ 118,00**
AVMVH56ROC30	TURCHESE	**€ 118,00**
AVMVH56ROC32	ORO ROSA	**€ 160,00**
AVMVH56ROC34	ROSSO	**€ 118,00**
AVMVH56ROC36	AZZURRO	**€ 118,00**
AVMVH56ROC38	GRAFITE	**€ 140,00**
AVMVH56ROC39	ROSA PASTELLO	**€ 118,00**
AVMVH56ROC40	CROMO SPAZZOLATO	**€ 118,00**
AVMVH56ROC41	CROMO NERO LUCIDO	**€ 140,00**
AVMVH56ROC47	ORO SPAZZOLATO	**€ 160,00**
AVMVH56ROC54	NICKEL SPAZZOLATO	**€ 126,00**
AVMVH56ROC63	NERO OP. GALVANICO	**€ 140,00**
AVMVH56ROC88	OTTONE SPAZZOLATO	**€ 140,00**
AVMVH56ROC90	STONE BROWN	**€ 140,00**

AVMVC56RO

Maniglia VEGAS per **vitone broccia 8×20** con incisione COLD



AVMVC56ROC00	CROMO	**€ 80,00**
AVMVC56ROC01	BRONZO LUCIDO	**€ 126,00**
AVMVC56ROC02	ORO	**€ 140,00**
AVMVC56ROC03	SATINATO	**€ 140,00**
AVMVC56ROC05	RAME SPAZZOLATO	**€ 126,00**
AVMVC56ROC08	NERO OPACO	**€ 112,00**
AVMVC56ROC20	BIANCO OPACO	**€ 112,00**
AVMVC56ROC27	BLU	**€ 118,00**
AVMVC56ROC30	TURCHESE	**€ 118,00**
AVMVC56ROC32	ORO ROSA	**€ 160,00**
AVMVC56ROC34	ROSSO	**€ 118,00**
AVMVC56ROC36	AZZURRO	**€ 118,00**
AVMVC56ROC38	GRAFITE	**€ 140,00**
AVMVC56ROC39	ROSA PASTELLO	**€ 118,00**
AVMVC56ROC40	CROMO SPAZZOLATO	**€ 118,00**
AVMVC56ROC41	CROMO NERO LUCIDO	**€ 140,00**
AVMVC56ROC47	ORO SPAZZOLATO	**€ 160,00**
AVMVC56ROC54	NICKEL SPAZZOLATO	**€ 126,00**
AVMVC56ROC63	NERO OP. GALVANICO	**€ 140,00**
AVMVC56ROC88	OTTONE SPAZZOLATO	**€ 140,00**
AVMVC56ROC90	STONE BROWN	**€ 140,00**

AVMT056RO

Maniglia VEGAS per **termostatico**



AVMT056ROC00	CROMO	**€ 80,00**
AVMT056ROC01	BRONZO LUCIDO	**€ 126,00**
AVMT056ROC02	ORO	**€ 140,00**
AVMT056ROC03	SATINATO	**€ 140,00**
AVMT056ROC05	RAME SPAZZOLATO	**€ 126,00**
AVMT056ROC08	NERO OPACO	**€ 112,00**
AVMT056ROC20	BIANCO OPACO	**€ 112,00**
AVMT056ROC27	BLU	**€ 118,00**
AVMT056ROC30	TURCHESE	**€ 118,00**
AVMT056ROC32	ORO ROSA	**€ 160,00**
AVMT056ROC34	ROSSO	**€ 118,00**
AVMT056ROC36	AZZURRO	**€ 118,00**
AVMT056ROC38	GRAFITE	**€ 140,00**
AVMT056ROC39	ROSA PASTELLO	**€ 118,00**
AVMT056ROC40	CROMO SPAZZOLATO	**€ 118,00**
AVMT056ROC41	CROMO NERO LUCIDO	**€ 140,00**
AVMT056ROC47	ORO SPAZZOLATO	**€ 160,00**
AVMT056ROC54	NICKEL SPAZZOLATO	**€ 126,00**
AVMT056ROC63	NERO OP. GALVANICO	**€ 140,00**
AVMT056ROC88	OTTONE SPAZZOLATO	**€ 140,00**
AVMT056ROC90	STONE BROWN	**€ 140,00**

AVMD056RO

Maniglia VEGAS per **deviatore con broccia**



AVMD056ROC00	CROMO	**€ 80,00**
AVMD056ROC01	BRONZO LUCIDO	**€ 126,00**
AVMD056ROC02	ORO	**€ 140,00**
AVMD056ROC03	SATINATO	**€ 140,00**
AVMD056ROC05	RAME SPAZZOLATO	**€ 126,00**
AVMD056ROC08	NERO OPACO	**€ 112,00**
AVMD056ROC20	BIANCO OPACO	**€ 112,00**
AVMD056ROC27	BLU	**€ 118,00**
AVMD056ROC30	TURCHESE	**€ 118,00**
AVMD056ROC32	ORO ROSA	**€ 160,00**
AVMD056ROC34	ROSSO	**€ 118,00**
AVMD056ROC36	AZZURRO	**€ 118,00**
AVMD056ROC38	GRAFITE	**€ 140,00**
AVMD056ROC39	ROSA PASTELLO	**€ 118,00**
AVMD056ROC40	CROMO SPAZZOLATO	**€ 118,00**
AVMD056ROC41	CROMO NERO LUCIDO	**€ 140,00**
AVMD056ROC47	ORO SPAZZOLATO	**€ 160,00**
AVMD056ROC54	NICKEL SPAZZOLATO	**€ 126,00**
AVMD056ROC63	NERO OP. GALVANICO	**€ 140,00**
AVMD056ROC88	OTTONE SPAZZOLATO	**€ 140,00**
AVMD056ROC90	STONE BROWN	**€ 140,00**

AVMDM56RO

Maniglia VEGAS per **deviatore con cartuccia**

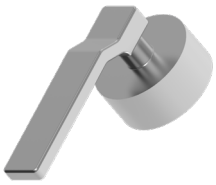

AVMDM56ROC00	CROMO	**€ 80,00**
AVMDM56ROC01	BRONZO LUCIDO	**€ 126,00**
AVMDM56ROC02	ORO	**€ 140,00**
AVMDM56ROC03	SATINATO	**€ 140,00**
AVMDM56ROC05	RAME SPAZZOLATO	**€ 126,00**
AVMDM56ROC08	NERO OPACO	**€ 112,00**
AVMDM56ROC20	BIANCO OPACO	**€ 112,00**
AVMDM56ROC27	BLU	**€ 118,00**
AVMDM56ROC30	TURCHESE	**€ 118,00**
AVMDM56ROC32	ORO ROSA	**€ 160,00**
AVMDM56ROC34	ROSSO	**€ 118,00**
AVMDM56ROC36	AZZURRO	**€ 118,00**
AVMDM56ROC38	GRAFITE	**€ 140,00**
AVMDM56ROC39	ROSA PASTELLO	**€ 118,00**
AVMDM56ROC40	CROMO SPAZZOLATO	**€ 118,00**
AVMDM56ROC41	CROMO NERO LUCIDO	**€ 140,00**
AVMDM56ROC47	ORO SPAZZOLATO	**€ 160,00**
AVMDM56ROC54	NICKEL SPAZZOLATO	**€ 126,00**
AVMDM56ROC63	NERO OP. GALVANICO	**€ 140,00**
AVMDM56ROC88	OTTONE SPAZZOLATO	**€ 140,00**
AVMDM56ROC90	STONE BROWN	**€ 140,00**

AVLS000ROC00

Monocomando lavabo con scarico automatico 1”1/4



	CROMO	€	132,00

CODICE	FINITURA	€
AVLS000ROC01	BRONZO LUCIDO	**204,00**
AVLS000ROC02	ORO	**222,00**
AVLS000ROC03	SATINATO	**222,00**
AVLS000ROC05	RAME SPAZZOLATO LUCIDO	**204,00**
AVLS000ROC08	NERO OPACO	**182,00**
AVLS000ROC20	BIANCO OPACO	**182,00**
AVLS000ROC30	TURCHESE	**190,00**
AVLS000ROC38	GRAFITE	**222,00**
AVLS000ROC39	ROSA PASTELLO	**190,00**
AVLS000ROC40	CROMO SPAZZOLATO	**190,00**
AVLS000ROC41	CROMO NERO LUCIDO	**222,00**
AVLS000ROC47	ORO SPAZZOLATO OPACO	**260,00**
AVLS000ROC54	NICKEL SPAZZOLATO N/P	**204,00**
AVLS000ROC63	NERO OPACO GALVANICO	**222,00**
AVLS000ROC88	OTTONE SPAZZOLATO	**222,00**
AVLS000ROC90	STONE BROWN	**222,00**

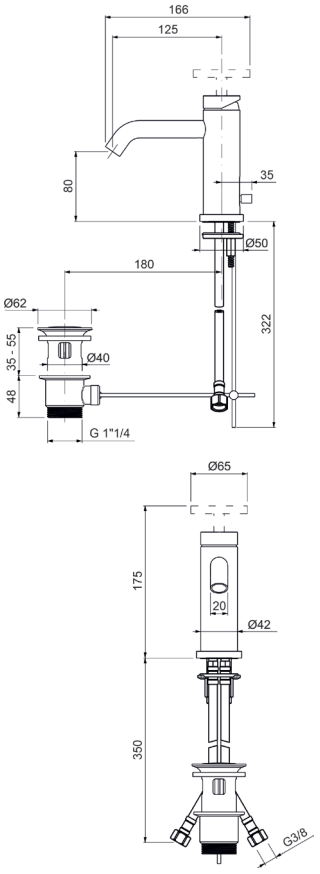

Ricambi

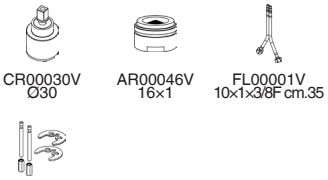

Ordinare 1 maniglia separatamente
• **AVMM** maniglia per miscelatore

AVLT001ROC00

Monocomando lavabo testa cieca



	CROMO	€	122,00

CODICE	FINITURA	€
AVLT001ROC01	BRONZO LUCIDO	**194,00**
AVLT001ROC02	ORO	**212,00**
AVLT001ROC03	SATINATO	**212,00**
AVLT001ROC05	RAME SPAZZOLATO LUCIDO	**194,00**
AVLT001ROC08	NERO OPACO	**172,00**
AVLT001ROC20	BIANCO OPACO	**172,00**
AVLT001ROC30	TURCHESE	**182,00**
AVLT001ROC38	GRAFITE	**212,00**
AVLT001ROC39	ROSA PASTELLO	**182,00**
AVLT001ROC40	CROMO SPAZZOLATO	**172,00**
AVLT001ROC41	CROMO NERO LUCIDO	**212,00**
AVLT001ROC47	ORO SPAZZOLATO OPACO	**250,00**
AVLT001ROC54	NICKEL SPAZZOLATO N/P	**194,00**
AVLT001ROC63	NERO OPACO GALVANICO	**212,00**
AVLT001ROC88	OTTONE SPAZZOLATO	**212,00**
AVLT001ROC90	STONE BROWN	**212,00**

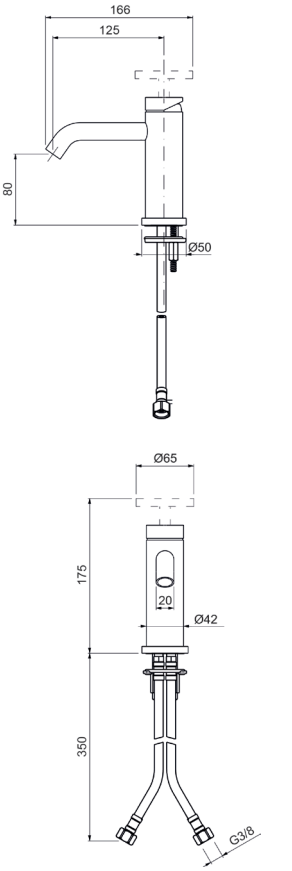

Ricambi

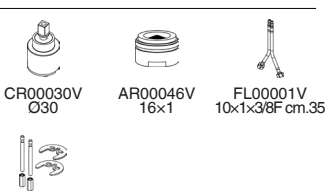

Ordinare 1 maniglia separatamente
• **AVMM** maniglia per miscelatore

AVLS003ROC00

Monocomando lavabo medio con scarico automatico 1”1/4



	CROMO	**€ 194,00**

CODICE	FINITURA	€
AVLS003ROC01	BRONZO LUCIDO	**300,00**
AVLS003ROC02	ORO	**330,00**
AVLS003ROC03	SATINATO	**330,00**
AVLS003ROC05	RAME SPAZZOLATO LUCIDO	**300,00**
AVLS003ROC08	NERO OPACO	**274,00**
AVLS003ROC20	BIANCO OPACO	**274,00**
AVLS003ROC30	TURCHESE	**284,00**
AVLS003ROC38	GRAFITE	**330,00**
AVLS003ROC39	ROSA PASTELLO	**284,00**
AVLS003ROC40	CROMO SPAZZOLATO	**274,00**
AVLS003ROC41	CROMO NERO LUCIDO	**330,00**
AVLS003ROC47	ORO SPAZZOLATO OPACO	**360,00**
AVLS003ROC54	NICKEL SPAZZOLATO N/P	**300,00**
AVLS003ROC63	NERO OPACO GALVANICO	**330,00**
AVLS003ROC88	OTTONE SPAZZOLATO	**330,00**
AVLS003ROC90	STONE BROWN	**330,00**

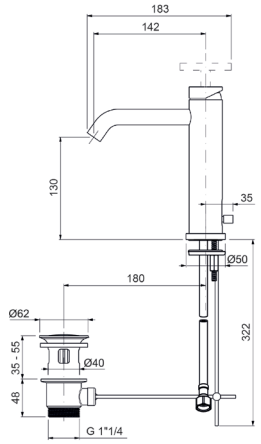

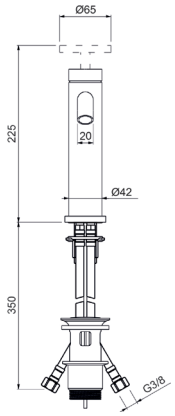

Ricambi

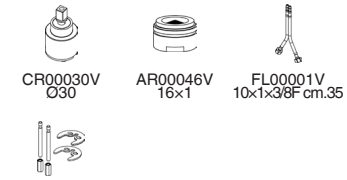

Ordinare 1 maniglia separatamente
• **AVMM** maniglia per miscelatore

AVLT003ROC00

Monocomando lavabo medio testa cieca



	CROMO	**€ 184,00**

CODICE	FINITURA	€
AVLT003ROC01	BRONZO LUCIDO	**290,00**
AVLT003ROC02	ORO	**320,00**
AVLT003ROC03	SATINATO	**320,00**
AVLT003ROC05	RAME SPAZZOLATO LUCIDO	**290,00**
AVLT003ROC08	NERO OPACO	**264,00**
AVLT003ROC20	BIANCO OPACO	**264,00**
AVLT003ROC30	TURCHESE	**274,00**
AVLT003ROC38	GRAFITE	**320,00**
AVLT003ROC39	ROSA PASTELLO	**274,00**
AVLT003ROC40	CROMO SPAZZOLATO	**264,00**
AVLT003ROC41	CROMO NERO LUCIDO	**320,00**
AVLT003ROC47	ORO SPAZZOLATO OPACO	**350,00**
AVLT003ROC54	NICKEL SPAZZOLATO N/P	**290,00**
AVLT003ROC63	NERO OPACO GALVANICO	**320,00**
AVLT003ROC88	OTTONE SPAZZOLATO	**320,00**
AVLT003ROC90	STONE BROWN	**320,00**

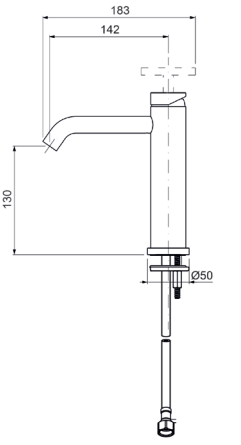

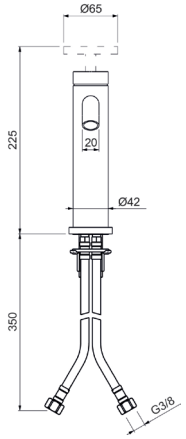

Ricambi

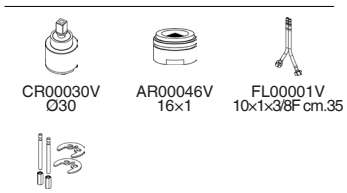

Ordinare 1 maniglia separatamente
• **AVMM** maniglia per miscelatore

Descrizioni e caratteristiche tecniche non sono impegnative e possono variare senza preavviso

AVLT004ROC00

Monocomando lavabo alto testa cieca



	CROMO	€	220,00

CODICE	FINITURA	€
AVLT004ROC01	BRONZO LUCIDO	**340,00**
AVLT004ROC02	ORO	**380,00**
AVLT004ROC03	SATINATO	**380,00**
AVLT004ROC05	RAME SPAZZOLATO LUCIDO	**340,00**
AVLT004ROC08	NERO OPACO	**316,00**
AVLT004ROC20	BIANCO OPACO	**316,00**
AVLT004ROC30	TURCHESE	**326,00**
AVLT004ROC38	GRAFITE	**380,00**
AVLT004ROC39	ROSA PASTELLO	**326,00**
AVLT004ROC40	CROMO SPAZZOLATO	**316,00**
AVLT004ROC41	CROMO NERO LUCIDO	**280,00**
AVLT004ROC47	ORO SPAZZOLATO OPACO	**430,00**
AVLT004ROC54	NICKEL SPAZZOLATO N/P	**340,00**
AVLT004ROC63	NERO OPACO GALVANICO	**380,00**
AVLT004ROC88	OTTONE SPAZZOLATO	**380,00**
AVLT004ROC90	STONE BROWN	**380,00**

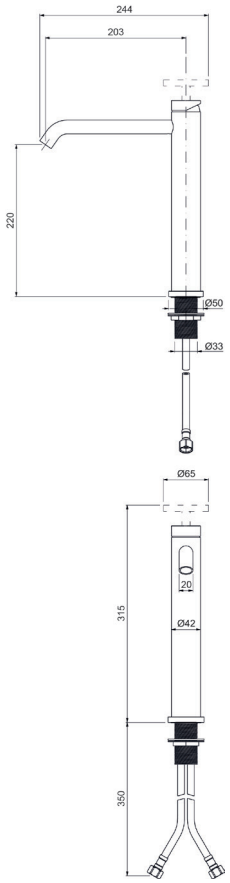

Ricambi


CR00030V
Ø30


AR00046V
16×1


FL00005V
10×1×3/8F L.600


KT00023V
33×19

Ordinare 1 maniglia separatamente
• **AVMM** maniglia per miscelatore

AVLI033ROC00

Monocomando lavabo a parete



	CROMO	€	396,00

CODICE	FINITURA	€
AVLA033ROC01	BRONZO LUCIDO	**645,00**
AVLA033ROC02	ORO	**675,00**
AVLA033ROC03	SATINATO	**675,00**
AVLA033ROC05	RAME SPAZZOLATO LUCIDO	**645,00**
AVLA033ROC08	NERO OPACO	**555,00**
AVLA033ROC20	BIANCO OPACO	**555,00**
AVLA033ROC30	TURCHESE	**575,00**
AVLA033ROC38	GRAFITE	**675,00**
AVLA033ROC39	ROSA PASTELLO	**575,00**
AVLA033ROC40	CROMO SPAZZOLATO	**555,00**
AVLA033ROC41	CROMO NERO LUCIDO	**675,00**
AVLA033ROC47	ORO SPAZZOLATO OPACO	**715,00**
AVLA033ROC54	NICKEL SPAZZOLATO N/P	**645,00**
AVLA033ROC63	NERO OPACO GALVANICO	**675,00**
AVLA033ROC88	OTTONE SPAZZOLATO	**675,00**
AVLA033ROC90	STONE BROWN	**675,00**

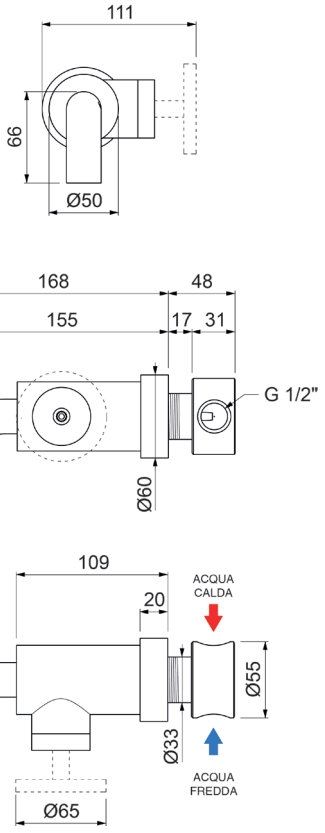

Ricambi


CR00030V
Ø30


AR00058V
24×1

Ordinare 1 maniglia separatamente
• **AVMM** maniglia per miscelatore

AVBS005ROC00

Monocomando bidet con scarico automatico 1”1/4



	CROMO	**€ 142,00**

CODICE	FINITURA	€
AVBS005ROC01	BRONZO LUCIDO	**210,00**
AVBS005ROC02	ORO	**230,00**
AVBS005ROC03	SATINATO	**230,00**
AVBS005ROC05	RAME SPAZZOLATO LUCIDO	**210,00**
AVBS005ROC08	NERO OPACO	**190,00**
AVBS005ROC20	BIANCO OPACO	**190,00**
AVBS005ROC30	TURCHESE	**205,00**
AVBS005ROC38	GRAFITE	**230,00**
AVBS005ROC39	ROSA PASTELLO	**205,00**
AVBS005ROC40	CROMO SPAZZOLATO	**190,00**
AVBS005ROC41	CROMO NERO LUCIDO	**230,00**
AVBS005ROC47	ORO SPAZZOLATO OPACO	**270,00**
AVBS005ROC54	NICKEL SPAZZOLATO N/P	**210,00**
AVBS005ROC63	NERO OPACO GALVANICO	**230,00**
AVBS005ROC88	OTTONE SPAZZOLATO	**230,00**
AVBS005ROC90	STONE BROWN	**230,00**

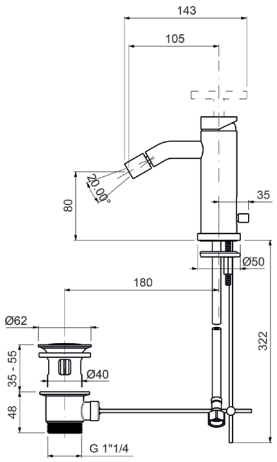

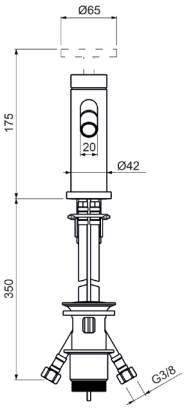

Ricambi

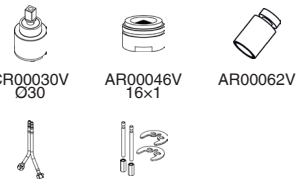

Ordinare 1 maniglia separatamente
• **AVMM** maniglia per miscelatore

AVBT005ROC00

Monocomando bidet testa cieca



	CROMO	**€ 132,00**

CODICE	FINITURA	€
AVBT005ROC01	BRONZO LUCIDO	**200,00**
AVBT005ROC02	ORO	**220,00**
AVBT005ROC03	SATINATO	**220,00**
AVBT005ROC05	RAME SPAZZOLATO LUCIDO	**200,00**
AVBT005ROC08	NERO OPACO	**180,00**
AVBT005ROC20	BIANCO OPACO	**180,00**
AVBT005ROC30	TURCHESE	**195,00**
AVBT005ROC38	GRAFITE	**220,00**
AVBT005ROC39	ROSA PASTELLO	**195,00**
AVBT005ROC40	CROMO SPAZZOLATO	**180,00**
AVBT005ROC41	CROMO NERO LUCIDO	**220,00**
AVBT005ROC47	ORO SPAZZOLATO OPACO	**260,00**
AVBT005ROC54	NICKEL SPAZZOLATO N/P	**200,00**
AVBT005ROC63	NERO OPACO GALVANICO	**220,00**
AVBT005ROC88	OTTONE SPAZZOLATO	**220,00**
AVBT005ROC90	STONE BROWN	**220,00**

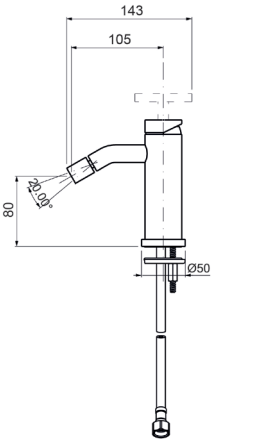

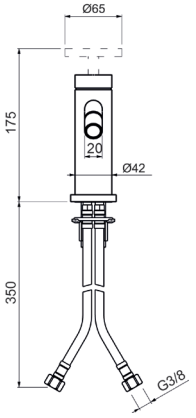

Ricambi

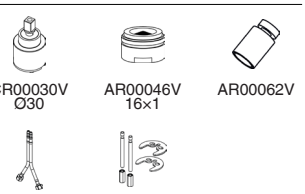

Ordinare 1 maniglia separatamente
• **AVMM** maniglia per miscelatore

Descrizioni e caratteristiche tecniche non sono impegnative e possono variare senza preavviso

AVEL102ROC00

Parti esterne per monocomando lavabo a parete in 2 parti, piastre tonde

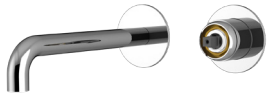

CROMO **€ 112,00**

CODICE	FINITURA	€
AVEL102ROC01	BRONZO LUCIDO	**185,00**
AVEL102ROC02	ORO	**205,00**
AVEL102ROC03	SATINATO	**205,00**
AVEL102ROC05	RAME SPAZZOLATO LUCIDO	**185,00**
AVEL102ROC08	NERO OPACO	**160,00**
AVEL102ROC20	BIANCO OPACO	**160,00**
AVEL102ROC30	TURCHESE	**185,00**
AVEL102ROC38	GRAFITE	**205,00**
AVEL102ROC39	ROSA PASTELLO	**185,00**
AVEL102ROC40	CROMO SPAZZOLATO	**160,00**
AVEL102ROC41	CROMO NERO LUCIDO	**205,00**
AVEL102ROC47	ORO SPAZZOLATO OPACO	**230,00**
AVEL102ROC54	NICKEL SPAZZOLATO N/P	**185,00**
AVEL102ROC63	NERO OPACO GALVANICO	**205,00**
AVEL102ROC88	OTTONE SPAZZOLATO	**205,00**
AVEL102ROC90	STONE BROWN	**205,00**

+ OIPILA35000E

Parte incasso

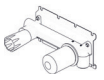

€ 115,00

+ OIPILA35001B

Parte incasso

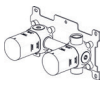

€ 175,00

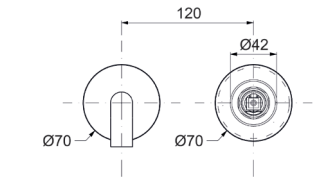

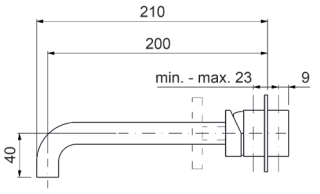

Ricambi



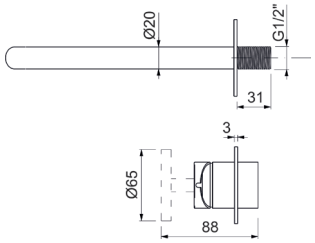

Ordinare 1 maniglia separatamente
• **AVMM** maniglia per miscelatore

AVEL902ROC00

Parti esterne per monocomando lavabo a parete in 2 parti, piastre tonde



CROMO **€ 295,00**

CODICE	FINITURA	€
AVEL902ROC01	BRONZO LUCIDO	**460,00**
AVEL902ROC02	ORO	**505,00**
AVEL902ROC03	SATINATO	**505,00**
AVEL902ROC05	RAME SPAZZOLATO LUCIDO	**460,00**
AVEL902ROC08	NERO OPACO	**415,00**
AVEL902ROC20	BIANCO OPACO	**415,00**
AVEL902ROC30	TURCHESE	**430,00**
AVEL902ROC38	GRAFITE	**505,00**
AVEL902ROC39	ROSA PASTELLO	**430,00**
AVEL902ROC40	CROMO SPAZZOLATO	**415,00**
AVEL902ROC41	CROMO NERO LUCIDO	**505,00**
AVEL902ROC47	ORO SPAZZOLATO OPACO	**535,00**
AVEL902ROC54	NICKEL SPAZZOLATO N/P	**460,00**
AVEL902ROC63	NERO OPACO GALVANICO	**505,00**
AVEL902ROC88	OTTONE SPAZZOLATO	**505,00**
AVEL902ROC90	STONE BROWN	**505,00**

+ OIPILA35000E

Parte incasso

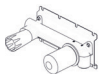

€ 115,00

+ OIPILA35001B

Parte incasso

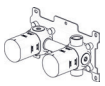

€ 175,00

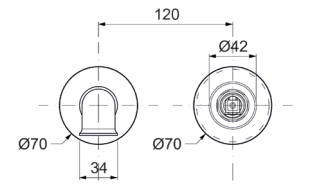

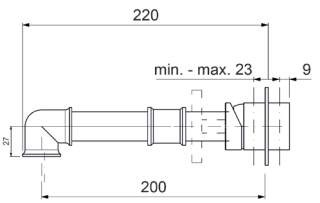

Ricambi



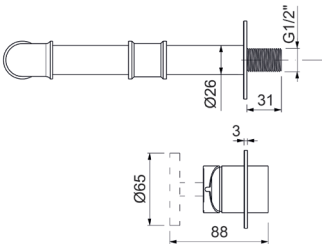

Ordinare 1 maniglia separatamente
• **AVMM** maniglia per miscelatore

AVEL063ROC00

Parti esterne per batteria lavabo a parete 3 fori **BOCCA CM.15**



CROMO **€ 260,00**

CODICE	FINITURA	€
AVEL063ROC01	BRONZO LUCIDO	**405,00**
AVEL063ROC02	ORO	**445,00**
AVEL063ROC03	SATINATO	**445,00**
AVEL063ROC05	RAME SPAZZOLATO LUCIDO	**405,00**
AVEL063ROC08	NERO OPACO	**365,00**
AVEL063ROC20	BIANCO OPACO	**365,00**
AVEL063ROC30	TURCHESE	**380,00**
AVEL063ROC38	GRAFITE	**445,00**
AVEL063ROC39	ROSA PASTELLO	**380,00**
AVEL063ROC40	CROMO SPAZZOLATO	**365,00**
AVEL063ROC41	CROMO NERO LUCIDO	**445,00**
AVEL063ROC47	ORO SPAZZOLATO OPACO	**470,00**
AVEL063ROC54	NICKEL SPAZZOLATO N/P	**405,00**
AVEL063ROC63	NERO OPACO GALVANICO	**445,00**
AVEL063ROC88	OTTONE SPAZZOLATO	**445,00**
AVEL063ROC90	STONE BROWN	**445,00**

+ OIPILA20001E

Parte incasso

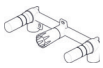

€ 130,00

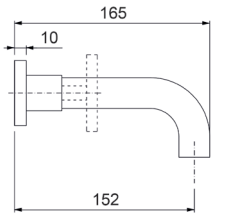

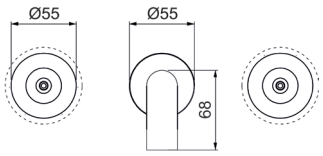

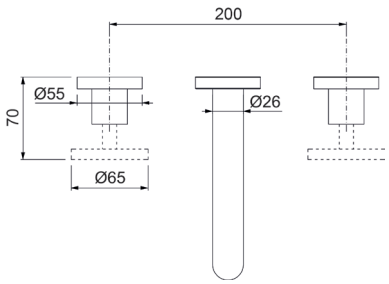

Ricambi



VN00002V 8x20 DX — AR00058V 24x1

Ordinare 2 maniglie separatamente
- **nr. 2 - AVMV** maniglia per vitone con broccia

oppure
- **nr. 1 - AVMVH** maniglia per vitone con broccia, incisione HOT
- **nr. 1 - AVMVC** maniglia per vitone con broccia, incisione COLD

AVEL064ROC00

Parti esterne per batteria lavabo a parete 3 fori **BOCCA CM.20**



CROMO **€ 260,00**

CODICE	FINITURA	€
AVEL064ROC01	BRONZO LUCIDO	**405,00**
AVEL064ROC02	ORO	**445,00**
AVEL064ROC03	SATINATO	**445,00**
AVEL064ROC05	RAME SPAZZOLATO LUCIDO	**405,00**
AVEL064ROC08	NERO OPACO	**365,00**
AVEL064ROC20	BIANCO OPACO	**365,00**
AVEL064ROC30	TURCHESE	**380,00**
AVEL064ROC38	GRAFITE	**445,00**
AVEL064ROC39	ROSA PASTELLO	**380,00**
AVEL064ROC40	CROMO SPAZZOLATO	**365,00**
AVEL064ROC41	CROMO NERO LUCIDO	**445,00**
AVEL064ROC47	ORO SPAZZOLATO OPACO	**470,00**
AVEL064ROC54	NICKEL SPAZZOLATO N/P	**405,00**
AVEL064ROC63	NERO OPACO GALVANICO	**445,00**
AVEL064ROC88	OTTONE SPAZZOLATO	**445,00**
AVEL064ROC90	STONE BROWN	**445,00**

+ OIPILA20001E

Parte incasso

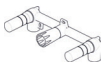

€ 130,00

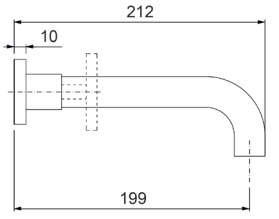

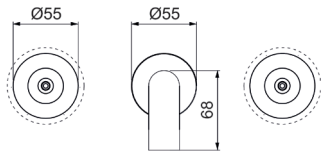

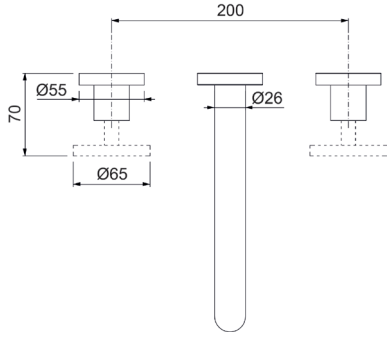

Ricambi



VN00002V 8x20 DX — AR00058V 24x1

Ordinare 2 maniglie separatamente
- **nr. 2 - AVMV** maniglia per vitone con broccia

oppure
- **nr. 1 - AVMVH** maniglia per vitone con broccia, incisione HOT
- **nr. 1 - AVMVC** maniglia per vitone con broccia, incisione COLD

Descrizioni e caratteristiche tecniche non sono impegnative e possono variare senza preavviso

AVEL964ROC00

Parti esterne per batteria lavabo a parete 3 fori



CROMO **€ 335,00**

CODICE	FINITURA	€
AVEL964ROC01	BRONZO LUCIDO	**540,00**
AVEL964ROC02	ORO	**570,00**
AVEL964ROC03	SATINATO	**570,00**
AVEL964ROC05	RAME SPAZZOLATO LUCIDO	**540,00**
AVEL964ROC08	NERO OPACO	**470,00**
AVEL964ROC20	BIANCO OPACO	**470,00**
AVEL964ROC30	TURCHESE	**485,00**
AVEL964ROC38	GRAFITE	**570,00**
AVEL964ROC39	ROSA PASTELLO	**485,00**
AVEL964ROC40	CROMO SPAZZOLATO	**470,00**
AVEL964ROC41	CROMO NERO LUCIDO	**570,00**
AVEL964ROC47	ORO SPAZZOLATO OPACO	**605,00**
AVEL964ROC54	NICKEL SPAZZOLATO N/P	**540,00**
AVEL964ROC63	NERO OPACO GALVANICO	**570,00**
AVEL964ROC88	OTTONE SPAZZOLATO	**570,00**
AVEL964ROC90	STONE BROWN	**570,00**

+ OIPILA20001E

Parte incasso

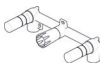

€ 130,00

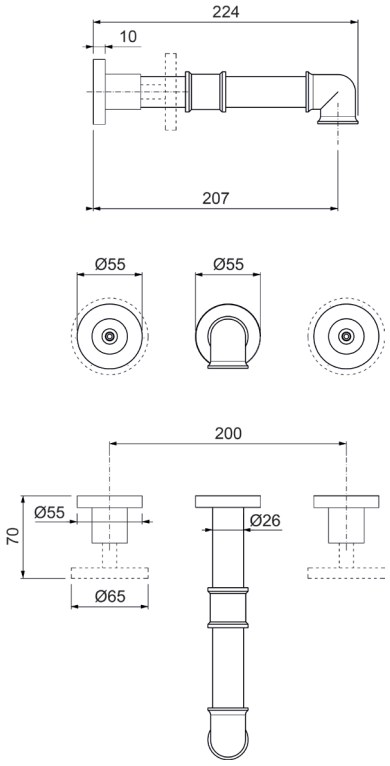

Ricambi



VN00002V 8x20 DX

AR00058V 24x1

Ordinare 2 maniglie separatamente
- **nr. 2 - AVMV** maniglia per vitone con broccia

oppure
- **nr. 1 - AVMVH** maniglia per vitone con broccia, incisione HOT
- **nr. 1 - AVMVC** maniglia per vitone con broccia, incisione COLD

AVLT066ROC00

Batteria lavabo a 3 fori, testa cieca



CROMO **€ 235,00**

CODICE	FINITURA	€
AVLT066ROC01	BRONZO LUCIDO	**440,00**
AVLT066ROC02	ORO	**470,00**
AVLT066ROC03	SATINATO	**470,00**
AVLT066ROC05	RAME SPAZZOLATO LUCIDO	**440,00**
AVLT066ROC08	NERO OPACO	**370,00**
AVLT066ROC20	BIANCO OPACO	**370,00**
AVLT066ROC30	TURCHESE	**385,00**
AVLT066ROC38	GRAFITE	**470,00**
AVLT066ROC39	ROSA PASTELLO	**385,00**
AVLT066ROC40	CROMO SPAZZOLATO	**370,00**
AVLT066ROC41	CROMO NERO LUCIDO	**470,00**
AVLT066ROC47	ORO SPAZZOLATO OPACO	**505,00**
AVLT066ROC54	NICKEL SPAZZOLATO N/P	**440,00**
AVLT066ROC63	NERO OPACO GALVANICO	**470,00**
AVLT066ROC88	OTTONE SPAZZOLATO	**470,00**
AVLT066ROC90	STONE BROWN	**470,00**

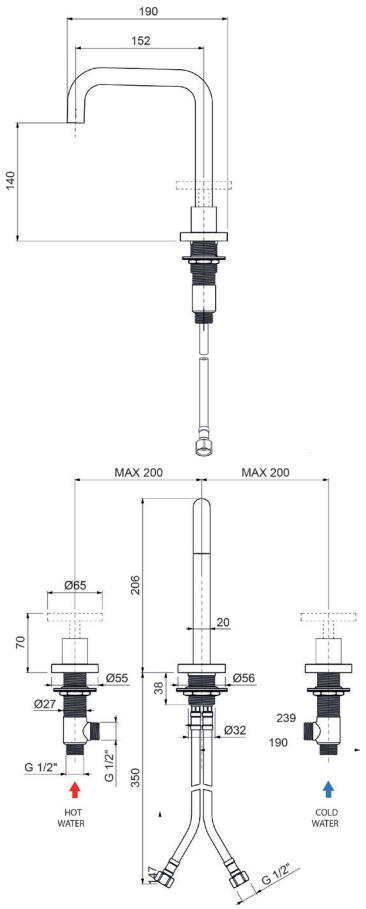

Ricambi

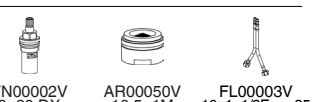

VN00002V 8x20 DX

AR00050V 16,5x1M

FL00003V 10x1x1/2F cm.35



KT00022V 26x19

Ordinare 2 maniglie separatamente
- **nr. 2 - AVMV** maniglia per vitone con broccia

oppure
- **nr. 1 - AVMVH** maniglia per vitone con broccia, incisione HOT
- **nr. 1 - AVMVC** maniglia per vitone con broccia, incisione COLD

AVLT067ROC00

Batteria lavabo a 3 fori, testa cieca



	CROMO	**€ 335,00**

CODICE	FINITURA	€
AVLT067ROC01	BRONZO LUCIDO	**540,00**
AVLT067ROC02	ORO	**570,00**
AVLT067ROC03	SATINATO	**570,00**
AVLT067ROC05	RAME SPAZZOLATO LUCIDO	**540,00**
AVLT067ROC08	NERO OPACO	**470,00**
AVLT067ROC20	BIANCO OPACO	**470,00**
AVLT067ROC30	TURCHESE	**485,00**
AVLT067ROC38	GRAFITE	**570,00**
AVLT067ROC39	ROSA PASTELLO	**485,00**
AVLT067ROC40	CROMO SPAZZOLATO	**470,00**
AVLT067ROC41	CROMO NERO LUCIDO	**570,00**
AVLT067ROC47	ORO SPAZZOLATO OPACO	**605,00**
AVLT067ROC54	NICKEL SPAZZOLATO N/P	**540,00**
AVLT067ROC63	NERO OPACO GALVANICO	**570,00**
AVLT067ROC88	OTTONE SPAZZOLATO	**570,00**
AVLT067ROC90	STONE BROWN	**570,00**

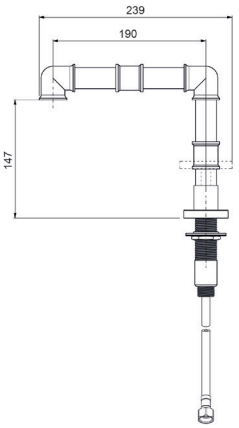

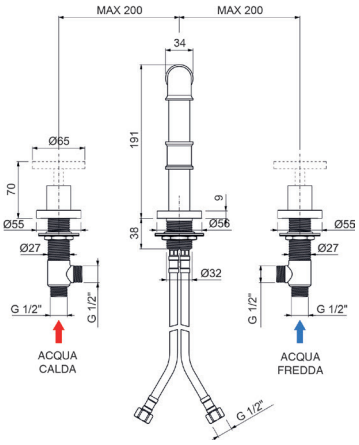

Ricambi


VN00002V 8×20 DX


AR00058V 24×1


FL00003V 10×1×1/2F cm.35


KT00022V 26×19

Ordinare 2 maniglie separatamente

- **nr. 2 - AVMV** maniglia per vitone con broccia

oppure

- **nr. 1 - AVMVH** maniglia per vitone con broccia, incisione HOT
- **nr. 1 - AVMVC** maniglia per vitone con broccia, incisione COLD

AVLT068ROC00

Batteria lavabo a 3 fori, testa cieca



	CROMO	**€ 235,00**

CODICE	FINITURA	€
AVLT068ROC01	BRONZO LUCIDO	**440,00**
AVLT068ROC02	ORO	**470,00**
AVLT068ROC03	SATINATO	**470,00**
AVLT068ROC05	RAME SPAZZOLATO LUCIDO	**440,00**
AVLT068ROC08	NERO OPACO	**370,00**
AVLT068ROC20	BIANCO OPACO	**370,00**
AVLT068ROC30	TURCHESE	**385,00**
AVLT068ROC38	GRAFITE	**370,00**
AVLT068ROC39	ROSA PASTELLO	**385,00**
AVLT068ROC40	CROMO SPAZZOLATO	**370,00**
AVLT068ROC41	CROMO NERO LUCIDO	**470,00**
AVLT068ROC47	ORO SPAZZOLATO OPACO	**505,00**
AVLT068ROC54	NICKEL SPAZZOLATO N/P	**440,00**
AVLT068ROC63	NERO OPACO GALVANICO	**470,00**
AVLT068ROC88	OTTONE SPAZZOLATO	**470,00**
AVLT068ROC90	STONE BROWN	**470,00**

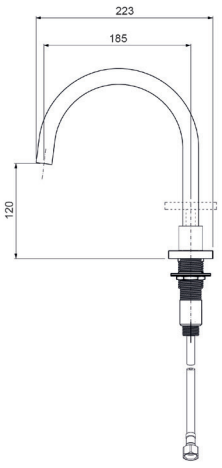

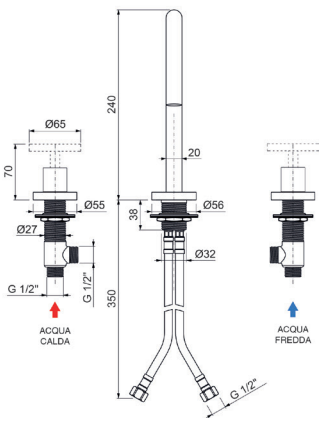

Ricambi


VN00002V 8×20 DX


AR00050V 16,5×1M


FL00003V 10×1×1/2F cm.35


KT00022V 26×19

Ordinare 2 maniglie separatamente

- **nr. 2 - AVMV** maniglia per vitone con broccia

oppure

- **nr. 1 - AVMVH** maniglia per vitone con broccia, incisione HOT
- **nr. 1 - AVMVC** maniglia per vitone con broccia, incisione COLD

Descrizioni e caratteristiche tecniche non sono impegnative e possono variare senza preavviso

AVLT070ROC00

Monoforo lavabo testa cieca, **BOCCA FISSA Ø24**



	CROMO	**€ 194,00**

CODICE	FINITURA	€
AVLT070ROC01	BRONZO LUCIDO	**305,00**
AVLT070ROC02	ORO	**330,00**
AVLT070ROC03	SATINATO	**330,00**
AVLT070ROC05	RAME SPAZZOLATO LUCIDO	**305,00**
AVLT070ROC08	NERO OPACO	**275,00**
AVLT070ROC20	BIANCO OPACO	**275,00**
AVLT070ROC30	TURCHESE	**285,00**
AVLT070ROC38	GRAFITE	**330,00**
AVLT070ROC39	ROSA PASTELLO	**285,00**
AVLT070ROC40	CROMO SPAZZOLATO	**275,00**
AVLT070ROC41	CROMO NERO LUCIDO	**330,00**
AVLT070ROC47	ORO SPAZZOLATO OPACO	**360,00**
AVLT070ROC54	NICKEL SPAZZOLATO N/P	**305,00**
AVLT070ROC63	NERO OPACO GALVANICO	**330,00**
AVLT070ROC88	OTTONE SPAZZOLATO	**330,00**
AVLT070ROC90	STONE BROWN	**330,00**

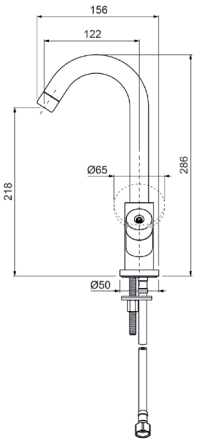

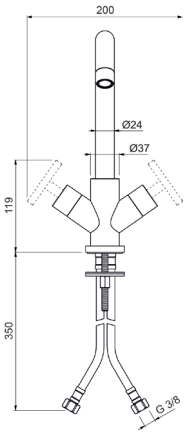

Ricambi


VN00002V 8×20 DX


AR00023V 22×1


FL00001V 10×1×3/8F cm.35


KT00001V L.70

Ordinare 2 maniglie separatamente
- **nr. 2 - AVMV** maniglia per vitone con broccia

oppure
- **nr. 1 - AVMVH** maniglia per vitone con broccia, incisione HOT
- **nr. 1 - AVMVC** maniglia per vitone con broccia, incisione COLD

AVLT071ROC00

Monoforo lavabo testa cieca



	CROMO	**€ 204,00**

CODICE	FINITURA	€
AVLT071ROC01	BRONZO LUCIDO	**315,00**
AVLT071ROC02	ORO	**340,00**
AVLT071ROC03	SATINATO	**340,00**
AVLT071ROC05	RAME SPAZZOLATO LUCIDO	**315,00**
AVLT071ROC08	NERO OPACO	**285,00**
AVLT071ROC20	BIANCO OPACO	**285,00**
AVLT071ROC30	TURCHESE	**295,00**
AVLT071ROC38	GRAFITE	**340,00**
AVLT071ROC39	ROSA PASTELLO	**295,00**
AVLT071ROC40	CROMO SPAZZOLATO	**285,00**
AVLT071ROC41	CROMO NERO LUCIDO	**340,00**
AVLT071ROC47	ORO SPAZZOLATO OPACO	**370,00**
AVLT071ROC54	NICKEL SPAZZOLATO N/P	**315,00**
AVLT071ROC63	NERO OPACO GALVANICO	**340,00**
AVLT071ROC88	OTTONE SPAZZOLATO	**340,00**
AVLT071ROC90	STONE BROWN	**340,00**

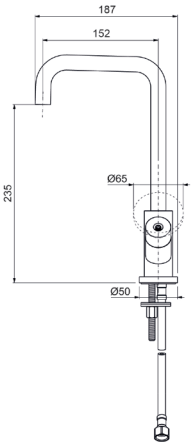

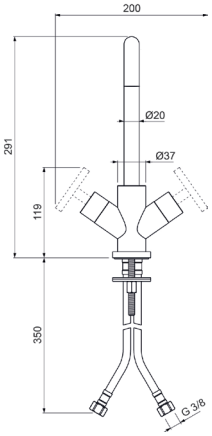

Ricambi


VN00002V 8×20 DX


AR00050V 16,5×1M


FL00001V 10×1×3/8F cm.35


KT00001V L.70

Ordinare 2 maniglie separatamente
- **nr. 2 - AVMV** maniglia per vitone con broccia

oppure
- **nr. 1 - AVMVH** maniglia per vitone con broccia, incisione HOT
- **nr. 1 - AVMVC** maniglia per vitone con broccia, incisione COLD

AVLT045ROC00

Monoforo lavabo testa cieca



	CROMO	€	310,00

CODICE	FINITURA	€
AVLT045ROC01	BRONZO LUCIDO	**485,00**
AVLT045ROC02	ORO	**530,00**
AVLT045ROC03	SATINATO	**530,00**
AVLT045ROC05	RAME SPAZZOLATO LUCIDO	**485,00**
AVLT045ROC08	NERO OPACO	**435,00**
AVLT045ROC20	BIANCO OPACO	**435,00**
AVLT045ROC30	TURCHESE	**450,00**
AVLT045ROC38	GRAFITE	**530,00**
AVLT045ROC39	ROSA PASTELLO	**450,00**
AVLT045ROC40	CROMO SPAZZOLATO	**435,00**
AVLT045ROC41	CROMO NERO LUCIDO	**530,00**
AVLT045ROC47	ORO SPAZZOLATO OPACO	**560,00**
AVLT045ROC54	NICKEL SPAZZOLATO N/P	**485,00**
AVLT045ROC63	NERO OPACO GALVANICO	**530,00**
AVLT045ROC88	OTTONE SPAZZOLATO	**530,00**
AVLT045ROC90	STONE BROWN	**530,00**

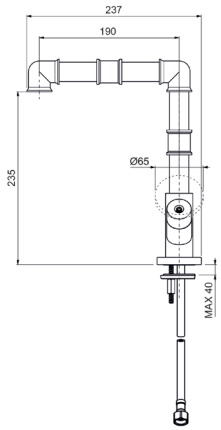

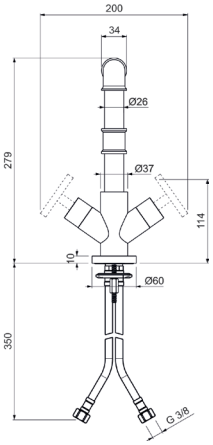

Ricambi


VN00002V
8x20 DX


AR00058V
24x1


FL00001V
10x1x3/8F cm.35


KT00001V
L.70

Ordinare 2 maniglie separatamente
- **nr. 2 - AVMV** maniglia per vitone con broccia

oppure
- **nr. 1 - AVMVH** maniglia per vitone con broccia, incisione HOT
- **nr. 1 - AVMVC** maniglia per vitone con broccia, incisione COLD

AVBT075ROC00

Monoforo bidet testa cieca, **BOCCA FISSA Ø24**



	CROMO	€	204,00

CODICE	FINITURA	€
AVBT075ROC01	BRONZO LUCIDO	**320,00**
AVBT075ROC02	ORO	**345,00**
AVBT075ROC03	SATINATO	**345,00**
AVBT075ROC05	RAME SPAZZOLATO LUCIDO	**320,00**
AVBT075ROC08	NERO OPACO	**290,00**
AVBT075ROC20	BIANCO OPACO	**290,00**
AVBT075ROC30	TURCHESE	**305,00**
AVBT075ROC38	GRAFITE	**345,00**
AVBT075ROC39	ROSA PASTELLO	**300,00**
AVBT075ROC40	CROMO SPAZZOLATO	**290,00**
AVBT075ROC41	CROMO NERO LUCIDO	**345,00**
AVBT075ROC47	ORO SPAZZOLATO OPACO	**375,00**
AVBT075ROC54	NICKEL SPAZZOLATO N/P	**320,00**
AVBT075ROC63	NERO OPACO GALVANICO	**345,00**
AVBT075ROC88	OTTONE SPAZZOLATO	**345,00**
AVBT075ROC90	STONE BROWN	**345,00**

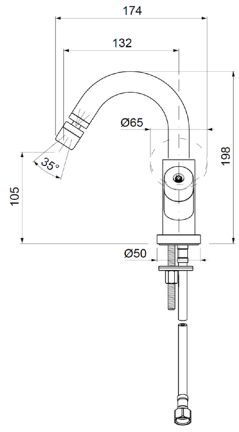

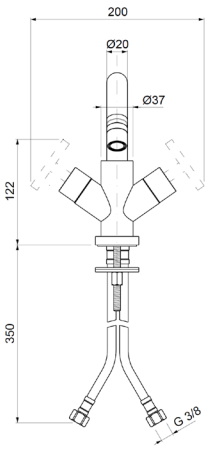

Ricambi


VN00002V
8x20 DX


FL00001V
10x1x3/8F cm.35


KT00001V
L.70

Ordinare 2 maniglie separatamente
- **nr. 2 - AVMV** maniglia per vitone con broccia

oppure
- **nr. 1 - AVMVH** maniglia per vitone con broccia, incisione HOT
- **nr. 1 - AVMVC** maniglia per vitone con broccia, incisione COLD

Descrizioni e caratteristiche tecniche non sono impegnative e possono variare senza preavviso

AVLT072ROC00

Monocomando lavabo 2 fori, testa cieca



	CROMO	**€ 245,00**

CODICE	FINITURA	€
AVLT072ROC01	BRONZO LUCIDO	**380,00**
AVLT072ROC02	ORO	**420,00**
AVLT072ROC03	SATINATO	**420,00**
AVLT072ROC05	RAME SPAZZOLATO LUCIDO	**380,00**
AVLT072ROC08	NERO OPACO	**345,00**
AVLT072ROC20	BIANCO OPACO	**345,00**
AVLT072ROC30	TURCHESE	**360,00**
AVLT072ROC38	GRAFITE	**420,00**
AVLT072ROC39	ROSA PASTELLO	**360,00**
AVLT072ROC40	CROMO SPAZZOLATO	**345,00**
AVLT072ROC41	CROMO NERO LUCIDO	**420,00**
AVLT072ROC47	ORO SPAZZOLATO OPACO	**450,00**
AVLT072ROC54	NICKEL SPAZZOLATO N/P	**380,00**
AVLT072ROC63	NERO OPACO GALVANICO	**420,00**
AVLT072ROC88	OTTONE SPAZZOLATO	**420,00**
AVLT072ROC90	STONE BROWN	**420,00**

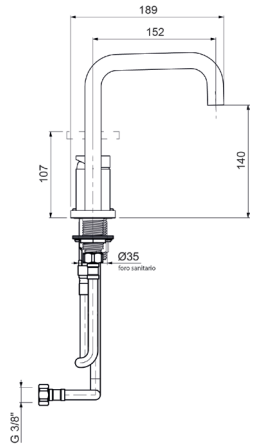

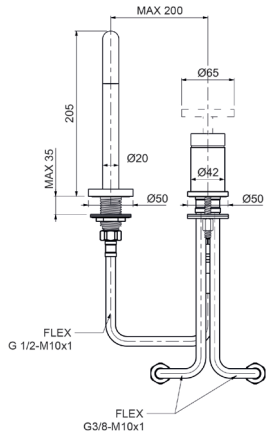

Ricambi

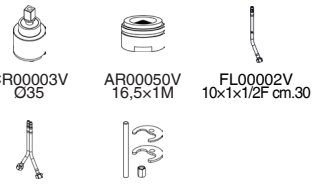

Ordinare 1 maniglia separatamente
• **AVMM** maniglia per miscelatore

AVLT073ROC00

Monocomando lavabo 2 fori, testa cieca



	CROMO	**€ 245,00**

CODICE	FINITURA	€
AVLT073ROC01	BRONZO LUCIDO	**380,00**
AVLT073ROC02	ORO	**420,00**
AVLT073ROC03	SATINATO	**420,00**
AVLT073ROC05	RAME SPAZZOLATO LUCIDO	**380,00**
AVLT073ROC08	NERO OPACO	**345,00**
AVLT073ROC20	BIANCO OPACO	**345,00**
AVLT073ROC30	TURCHESE	**360,00**
AVLT073ROC38	GRAFITE	**420,00**
AVLT073ROC39	ROSA PASTELLO	**360,00**
AVLT073ROC40	CROMO SPAZZOLATO	**345,00**
AVLT073ROC41	CROMO NERO LUCIDO	**420,00**
AVLT073ROC47	ORO SPAZZOLATO OPACO	**450,00**
AVLT073ROC54	NICKEL SPAZZOLATO N/P	**380,00**
AVLT073ROC63	NERO OPACO GALVANICO	**420,00**
AVLT073ROC88	OTTONE SPAZZOLATO	**420,00**
AVLT073ROC90	STONE BROWN	**420,00**

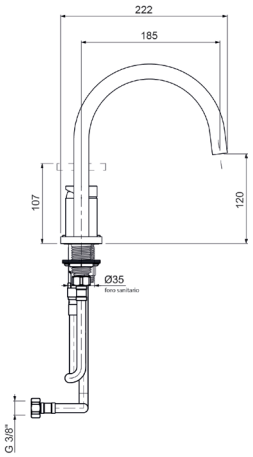

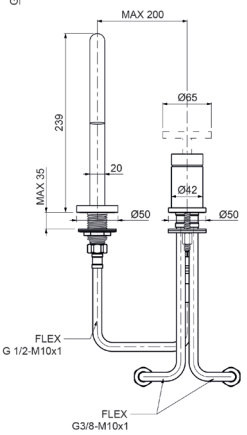

Ricambi

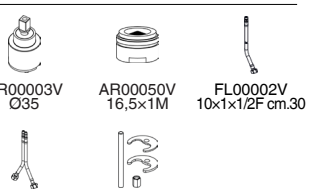

Ordinare 1 maniglia separatamente
• **AVMM** maniglia per miscelatore

AVBV006ROC00

Monocomando 4 fori per bordo vasca con doccia



	CROMO	**€ 550,00**

CODICE	FINITURA	€
AVBV006ROC01	BRONZO LUCIDO	**852,00**
AVBV006ROC02	ORO	**935,00**
AVBV006ROC03	SATINATO	**935,00**
AVBV006ROC05	RAME SPAZZOLATO LUCIDO	**852,00**
AVBV006ROC08	NERO OPACO	**770,00**
AVBV006ROC20	BIANCO OPACO	**770,00**
AVBV006ROC30	TURCHESE	**798,00**
AVBV006ROC38	GRAFITE	**935,00**
AVBV006ROC39	ROSA PASTELLO	**798,00**
AVBV006ROC40	CROMO SPAZZOLATO	**770,00**
AVBV006ROC41	CROMO NERO LUCIDO	**935,00**
AVBV006ROC47	ORO SPAZZOLATO OPACO	**990,00**
AVBV006ROC54	NICKEL SPAZZOLATO N/P	**852,00**
AVBV006ROC63	NERO OPACO GALVANICO	**935,00**
AVBV006ROC88	OTTONE SPAZZOLATO	**935,00**
AVBV006ROC90	STONE BROWN	**935,00**

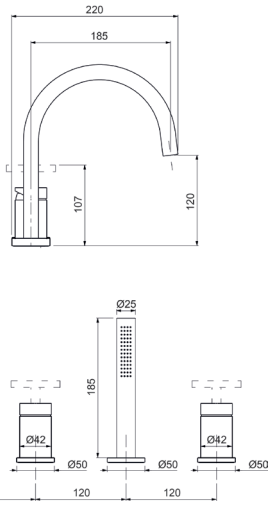

Ricambi



CR00003V Ø35 | AR00058V 24×1 | FL00001V 10×1×3/8F cm.35



FL00003V 10×1×1/2F cm.35 | AQ00025V | CT00013V Ø26

Ordinare 2 maniglie separatamente
• **AVMM** maniglia per miscelatore

AVVE010ROC00

Monocomando esterno per vasca con kit doccia



	CROMO	**€ 250,00**

CODICE	FINITURA	€
AVVE010ROC01	BRONZO LUCIDO	**390,00**
AVVE010ROC02	ORO	**425,00**
AVVE010ROC03	SATINATO	**425,00**
AVVE010ROC05	RAME SPAZZOLATO LUCIDO	**390,00**
AVVE010ROC08	NERO OPACO	**350,00**
AVVE010ROC20	BIANCO OPACO	**350,00**
AVVE010ROC30	TURCHESE	**365,00**
AVVE010ROC38	GRAFITE	**425,00**
AVVE010ROC39	ROSA PASTELLO	**365,00**
AVVE010ROC40	CROMO SPAZZOLATO	**350,00**
AVVE010ROC41	CROMO NERO LUCIDO	**425,00**
AVVE010ROC47	ORO SPAZZOLATO OPACO	**450,00**
AVVE010ROC54	NICKEL SPAZZOLATO N/P	**390,00**
AVVE010ROC63	NERO OPACO GALVANICO	**425,00**
AVVE010ROC88	OTTONE SPAZZOLATO	**425,00**
AVVE010ROC90	STONE BROWN	**425,00**

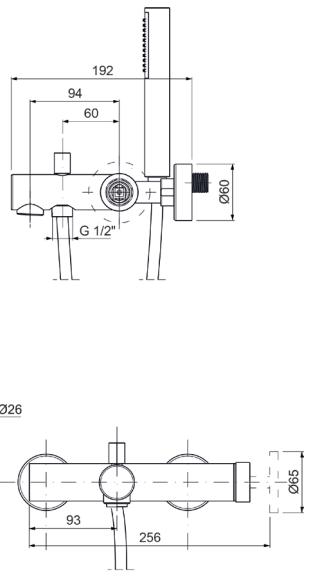

Ricambi



CR00003V Ø35 | AR00060V 28×1 | AQ00025V



FL00037V CM.150

Ordinare 1 maniglia separatamente
• **AVMM** maniglia per miscelatore

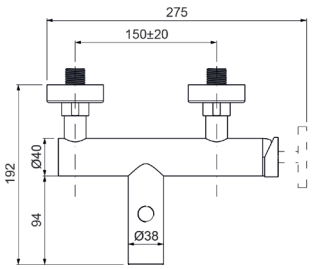

Descrizioni e caratteristiche tecniche non sono impegnative e possono variare senza preavviso

AVDE025ROC00

Monocomando esterno doccia attacco flessibile 1/2”



	CROMO	€	160,00

CODICE	FINITURA	€
AVDE025ROC01	BRONZO LUCIDO	**250,00**
AVDE025ROC02	ORO	**280,00**
AVDE025ROC03	SATINATO	**280,00**
AVDE025ROC05	RAME SPAZZOLATO LUCIDO	**250,00**
AVDE025ROC08	NERO OPACO	**225,00**
AVDE025ROC20	BIANCO OPACO	**225,00**
AVDE025ROC30	TURCHESE	**235,00**
AVDE025ROC38	GRAFITE	**280,00**
AVDE025ROC39	ROSA PASTELLO	**235,00**
AVDE025ROC40	CROMO SPAZZOLATO	**225,00**
AVDE025ROC41	CROMO NERO LUCIDO	**280,00**
AVDE025ROC47	ORO SPAZZOLATO OPACO	**300,00**
AVDE025ROC54	NICKEL SPAZZOLATO N/P	**250,00**
AVDE025ROC63	NERO OPACO GALVANICO	**280,00**
AVDE025ROC88	OTTONE SPAZZOLATO	**280,00**
AVDE025ROC90	STONE BROWN	**280,00**

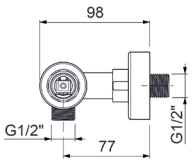

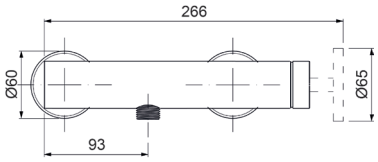

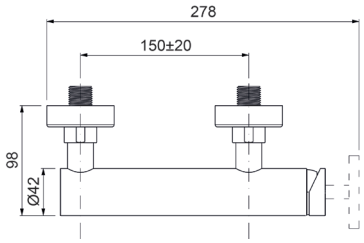

Ricambi



CR00003V
Ø35

Ordinare 1 maniglia separatamente
• **AVMM** maniglia per miscelatore

AVDE026ROC00

Monocomando esterno doccia con attacco **superiore 3/4”**

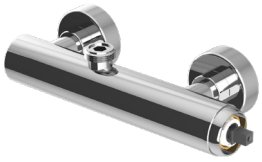

	CROMO	€	185,00

CODICE	FINITURA	€
AVDE026ROC01	BRONZO LUCIDO	**290,00**
AVDE026ROC02	ORO	**320,00**
AVDE026ROC03	SATINATO	**320,00**
AVDE026ROC05	RAME SPAZZOLATO LUCIDO	**290,00**
AVDE026ROC08	NERO OPACO	**260,00**
AVDE026ROC20	BIANCO OPACO	**260,00**
AVDE026ROC30	TURCHESE	**270,00**
AVDE026ROC38	GRAFITE	**320,00**
AVDE026ROC39	ROSA PASTELLO	**270,00**
AVDE026ROC40	CROMO SPAZZOLATO	**260,00**
AVDE026ROC41	CROMO NERO LUCIDO	**320,00**
AVDE026ROC47	ORO SPAZZOLATO OPACO	**340,00**
AVDE026ROC54	NICKEL SPAZZOLATO N/P	**290,00**
AVDE026ROC63	NERO OPACO GALVANICO	**320,00**
AVDE026ROC88	OTTONE SPAZZOLATO	**320,00**
AVDE026ROC90	STONE BROWN	**320,00**

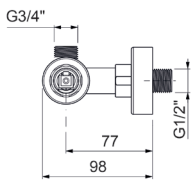

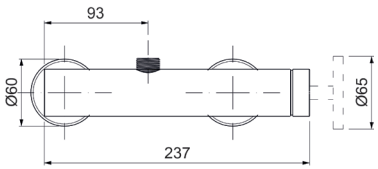

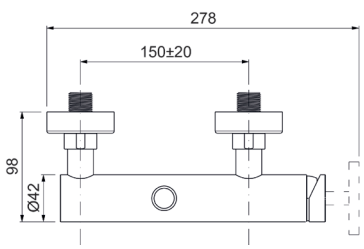

Ricambi



CR00003V
Ø35

Ordinare 1 maniglia separatamente
• **AVMM** maniglia per miscelatore

AVEP103ROC00

Parti esterne per monocomando lavabo a pavimento

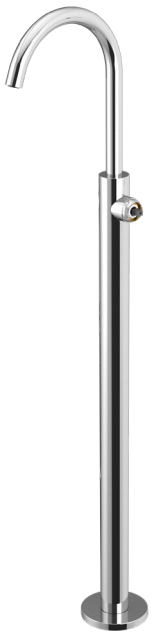

CROMO **€ 864,00**

CODICE	FINITURA	€
AVEP103ROC01	BRONZO LUCIDO	**1.340,00**
AVEP103ROC02	ORO	**1.470,00**
AVEP103ROC03	SATINATO	**1.470,00**
AVEP103ROC05	RAME SPAZZOLATO LUCIDO	**1.340,00**
AVEP103ROC08	NERO OPACO	**1.210,00**
AVEP103ROC20	BIANCO OPACO	**1.210,00**
AVEP103ROC30	TURCHESE	**1.270,00**
AVEP103ROC38	GRAFITE	**1.470,00**
AVEP103ROC39	ROSA PASTELLO	**1.260,00**
AVEP103ROC40	CROMO SPAZZOLATO	**1.210,00**
AVEP103ROC41	CROMO NERO LUCIDO	**1.470,00**
AVEP103ROC47	ORO SPAZZOLATO OPACO	**1.570,00**
AVEP103ROC54	NICKEL SPAZZOLATO N/P	**1.340,00**
AVEP103ROC63	NERO OPACO GALVANICO	**1.470,00**
AVEP103ROC88	OTTONE SPAZZOLATO	**1.470,00**
AVEP103ROC90	STONE BROWN	**1.470,00**

+ OIPIVP35001E

Parte incasso



€ 190,00

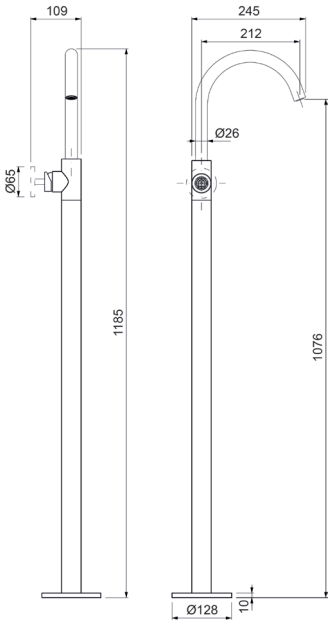

Ricambi



CR00003V Ø35 | AR0023V 22×1 | FL00044V 10×1MM L.1015

Ordinare 1 maniglia separatamente
• **AVMM** maniglia per miscelatore

AVEP008ROC00

Parti esterne per monocomando bordo vasca a pavimento con doccia



CROMO **€ 1.010,00**

CODICE	FINITURA	€
AVEP008ROC01	BRONZO LUCIDO	**1.570,00**
AVEP008ROC02	ORO	**1.750,00**
AVEP008ROC03	SATINATO	**1.750,00**
AVEP008ROC05	RAME SPAZZOLATO LUCIDO	**1.570,00**
AVEP008ROC08	NERO OPACO	**1.420,00**
AVEP008ROC20	BIANCO OPACO	**1.420,00**
AVEP008ROC30	TURCHESE	**1.470,00**
AVEP008ROC38	GRAFITE	**1.750,00**
AVEP008ROC39	ROSA PASTELLO	**1.470,00**
AVEP008ROC40	CROMO SPAZZOLATO	**1.420,00**
AVEP008ROC41	CROMO NERO LUCIDO	**1.750,00**
AVEP008ROC47	ORO SPAZZOLATO OPACO	**1.850,00**
AVEP008ROC54	NICKEL SPAZZOLATO N/P	**1.570,00**
AVEP008ROC63	NERO OPACO GALVANICO	**1.750,00**
AVEP008ROC88	OTTONE SPAZZOLATO	**1.750,00**
AVEP008ROC90	STONE BROWN	**1.750,00**

+ OIPIVP35001E

Parte incasso



€ 190,00

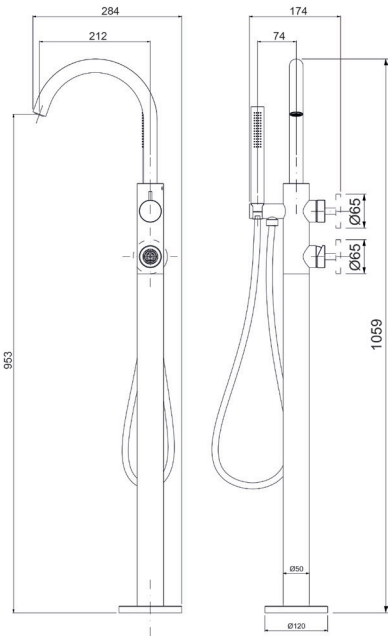

Ricambi

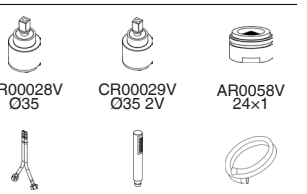

CR00028V Ø35 | CR00029V Ø35 2V | AR0058V 24×1

FL00031V 10×1MM L.665 | AQ00025V | FL00037V CM.150

Ordinare 2 maniglia separatamente
• **nr. 1 - AVMM** maniglia per miscelatore
• **nr. 1 - AVMD** maniglia per deviatore con cartuccia

Descrizioni e caratteristiche tecniche non sono impegnative e possono variare senza preavviso

AVEV009ROC00

Parti esterne per monocomando incasso vasca con doccia



	CROMO	**€ 535,00**

CODICE	FINITURA	€
AVEV009ROC01	BRONZO LUCIDO	**840,00**
AVEV009ROC02	ORO	**920,00**
AVEV009ROC03	SATINATO	**920,00**
AVEV009ROC05	RAME SPAZZOLATO LUCIDO	**840,00**
AVEV009ROC08	NERO OPACO	**760,00**
AVEV009ROC20	BIANCO OPACO	**760,00**
AVEV009ROC30	TURCHESE	**800,00**
AVEV009ROC38	GRAFITE	**920,00**
AVEV009ROC39	ROSA PASTELLO	**800,00**
AVEV009ROC40	CROMO SPAZZOLATO	**760,00**
AVEV009ROC41	CROMO NERO LUCIDO	**920,00**
AVEV009ROC47	ORO SPAZZOLATO OPACO	**980,00**
AVEV009ROC54	NICKEL SPAZZOLATO N/P	**840,00**
AVEV009ROC63	NERO OPACO GALVANICO	**920,00**
AVEV009ROC88	OTTONE SPAZZOLATO	**920,00**
AVEV009ROC90	STONE BROWN	**920,00**

+ OIPIVA350002E

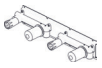

Parte incasso

€ 225,00

+ OIPIVA35022B

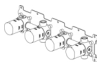

Parte incasso

€ 390,00

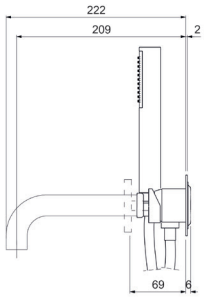

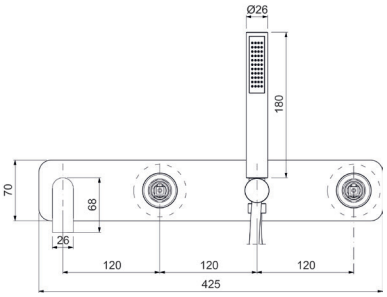

Ricambi



CR00003V Ø35



AR00058V 24×1



AQ00025V



FL00037V CM.150

Ordinare 2 maniglie separatamente
• **AVMM** maniglia per miscelatore

AVEV909ROC00

Parti esterne per monocomando incasso vasca con doccia



	CROMO	**€ 605,00**

CODICE	FINITURA	€
AVEV909ROC01	BRONZO LUCIDO	**950,00**
AVEV909ROC02	ORO	**1.050,00**
AVEV909ROC03	SATINATO	**1.050,00**
AVEV909ROC05	RAME SPAZZOLATO LUCIDO	**950,00**
AVEV909ROC08	NERO OPACO	**850,00**
AVEV909ROC20	BIANCO OPACO	**850,00**
AVEV909ROC30	TURCHESE	**910,00**
AVEV909ROC38	GRAFITE	**1.050,00**
AVEV909ROC39	ROSA PASTELLO	**910,00**
AVEV909ROC40	CROMO SPAZZOLATO	**850,0,0**
AVEV909ROC41	CROMO NERO LUCIDO	**1.050,00**
AVEV909ROC47	ORO SPAZZOLATO OPACO	**1.150,00**
AVEV909ROC54	NICKEL SPAZZOLATO N/P	**950,00**
AVEV909ROC63	NERO OPACO GALVANICO	**1.050,00**
AVEV909ROC88	OTTONE SPAZZOLATO	**1.050,00**
AVEV909ROC90	STONE BROWN	**1.050,00**

+ OIPIVA350002E

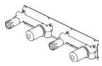

Parte incasso

€ 225,00

+ OIPIVA35022B

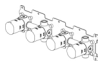

Parte incasso

€ 390,00

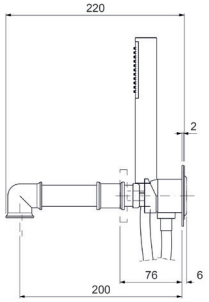

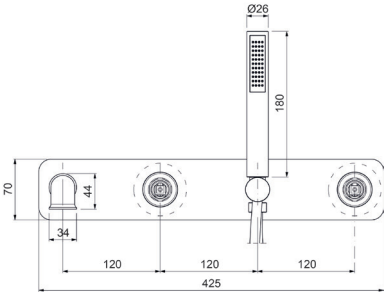

Ricambi



CR00003V Ø35



AR00058V 24×1



AQ00025V



FL00037V CM.150

Ordinare 2 maniglie separatamente
• **AVMM** maniglia per miscelatore

AVEV109ROC00

Parti esterne per monocomando incasso vasca con doccia, piastre tonde



	CROMO	**€ 535,00**

CODICE	FINITURA	€
AVEV109ROC01	BRONZO LUCIDO	**840,00**
AVEV109ROC02	ORO	**920,00**
AVEV109ROC03	SATINATO	**920,00**
AVEV109ROC05	RAME SPAZZOLATO LUCIDO	**840,00**
AVEV109ROC08	NERO OPACO	**760,00**
AVEV109ROC20	BIANCO OPACO	**760,00**
AVEV109ROC30	TURCHESE	**800,00**
AVEV109ROC38	GRAFITE	**920,00**
AVEV109ROC39	ROSA PASTELLO	**800,00**
AVEV109ROC40	CROMO SPAZZOLATO	**760,00**
AVEV109ROC41	CROMO NERO LUCIDO	**920,00**
AVEV109ROC47	ORO SPAZZOLATO OPACO	**980,00**
AVEV109ROC54	NICKEL SPAZZOLATO N/P	**840,00**
AVEV109ROC63	NERO OPACO GALVANICO	**920,00**
AVEV109ROC88	OTTONE SPAZZOLATO	**920,00**
AVEV109ROC90	STONE BROWN	**920,00**

+ OIPIVA350002E

Parte incasso

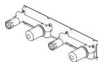

€ 225,00

+ OIPIVA35022B

Parte incasso

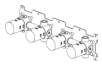

€ 390,00

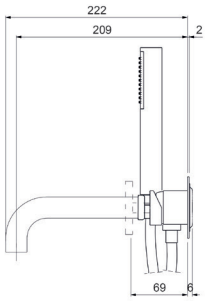

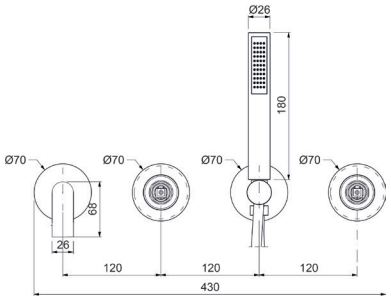

Ricambi


CR00003V Ø35


AR00058V 24x1


AQ00025V


FL00037V CM.150

Ordinare 2 maniglie separatamente
- **AVMM** maniglia per miscelatore

AVEV129ROC00

Parti esterne per monocomando incasso vasca con doccia, senza bocca, piastre tonde



	CROMO	**€ 220,00**

CODICE	FINITURA	€
AVEV129ROC01	BRONZO LUCIDO	**345,00**
AVEV129ROC02	ORO	**380,00**
AVEV129ROC03	SATINATO	**380,00**
AVEV129ROC05	RAME SPAZZOLATO LUCIDO	**345,00**
AVEV129ROC08	NERO OPACO	**310,00**
AVEV129ROC20	BIANCO OPACO	**310,00**
AVEV129ROC30	TURCHESE	**320,00**
AVEV129ROC38	GRAFITE	**380,00**
AVEV129ROC39	ROSA PASTELLO	**320,00**
AVEV129ROC40	CROMO SPAZZOLATO	**310,00**
AVEV129ROC41	CROMO NERO LUCIDO	**380,00**
AVEV129ROC47	ORO SPAZZOLATO OPACO	**400,00**
AVEV129ROC54	NICKEL SPAZZOLATO N/P	**345,00**
AVEV129ROC63	NERO OPACO GALVANICO	**380,00**
AVEV129ROC88	OTTONE SPAZZOLATO	**380,00**
AVEV129ROC90	STONE BROWN	**380,00**

+ OIPIVA35006B

Parte incasso

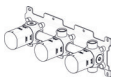

€ 292,00

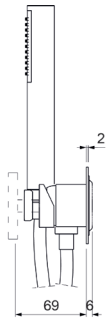

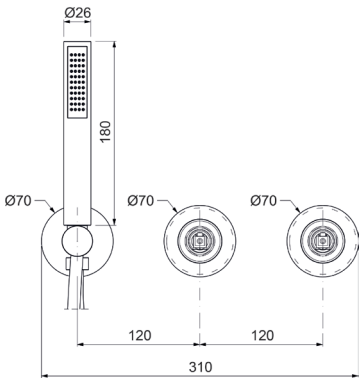

Ricambi


CR00003V Ø35


CR00029V Ø35 2V


AQ00025V


FL00037V CM.150

Ordinare 2 maniglie separatamente
- **nr. 1 - AVMM** maniglia per miscelatore
- **nr. 1 - AVMDM** maniglia per deviatore con cartuccia

Descrizioni e caratteristiche tecniche non sono impegnative e possono variare senza preavviso

AVED120ROC00

Parti esterne per monocomando incasso doccia, piastra tonda

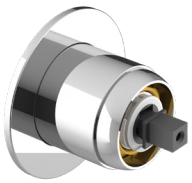

	CROMO	**€ 44,00**

CODICE	FINITURA	€
AVED120ROC01	BRONZO LUCIDO	**76,00**
AVED120ROC02	ORO	**80,00**
AVED120ROC03	SATINATO	**80,00**
AVED120ROC05	RAME SPAZZOLATO LUCIDO	**76,00**
AVED120ROC08	NERO OPACO	**64,00**
AVED120ROC20	BIANCO OPACO	**64,00**
AVED120ROC30	TURCHESE	**68,00**
AVED120ROC38	GRAFITE	**80,00**
AVED120ROC39	ROSA PASTELLO	**68,00**
AVED120ROC40	CROMO SPAZZOLATO	**64,00**
AVED120ROC41	CROMO NERO LUCIDO	**80,00**
AVED120ROC47	ORO SPAZZOLATO OPACO	**90,00**
AVED120ROC54	NICKEL SPAZZOLATO N/P	**76,00**
AVED120ROC63	NERO OPACO GALVANICO	**80,00**
AVED120ROC88	OTTONE SPAZZOLATO	**80,00**
AVED120ROC90	STONE BROWN	**80,00**

+ OIPIDC35001E

Parte incasso

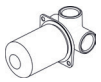

€ 42,00

+ OIPIDC35002B

Parte incasso



€ 106,00

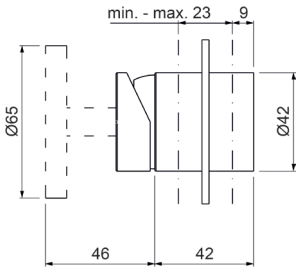

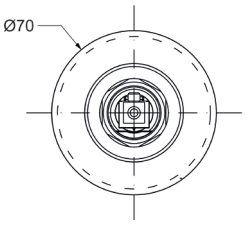

Ricambi



CR00003V
Ø35



BR00242V
Ø70

Ordinare 1 maniglia separatamente
• **AVMM** maniglia per miscelatore

AVED020ROC00

Parti esterne per monocomando incasso doccia

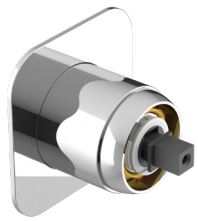

	CROMO	**€ 54,00**

CODICE	FINITURA	€
AVED020ROC01	BRONZO LUCIDO	**86,00**
AVED020ROC02	ORO	**90,00**
AVED020ROC03	SATINATO	**90,00**
AVED020ROC05	RAME SPAZZOLATO LUCIDO	**86,00**
AVED020ROC08	NERO OPACO	**74,00**
AVED020ROC20	BIANCO OPACO	**74,00**
AVED020ROC30	TURCHESE	**78,00**
AVED020ROC38	GRAFITE	**90,00**
AVED020ROC39	ROSA PASTELLO	**78,00**
AVED020ROC40	CROMO SPAZZOLATO	**86,00**
AVED020ROC41	CROMO NERO LUCIDO	**90,00**
AVED020ROC47	ORO SPAZZOLATO OPACO	**100,00**
AVED020ROC54	NICKEL SPAZZOLATO N/P	**86,00**
AVED020ROC63	NERO OPACO GALVANICO	**90,00**
AVED020ROC88	OTTONE SPAZZOLATO	**90,00**
AVED020ROC90	STONE BROWN	**90,00**

+ OIPIDC35001E

Parte incasso



€ 42,00

+ OIPIDC35002B

Parte incasso



€ 106,00

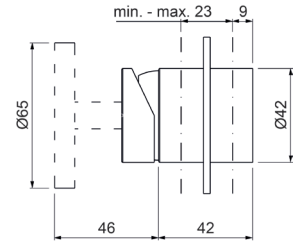

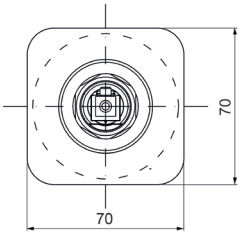

Ricambi



CR00003V
Ø35



LT00012V

Ordinare 1 maniglia separatamente
• **AVMM** maniglia per miscelatore

AVED621ROC00

Parti esterne per monocomando incasso doccia/vasca con deviatore

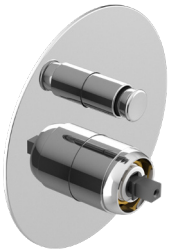

	CROMO	€	80,00

CODICE	FINITURA	€
AVED621ROC01	BRONZO LUCIDO	**126,00**
AVED621ROC02	ORO	**140,00**
AVED621ROC03	SATINATO	**140,00**
AVED621ROC05	RAME SPAZZOLATO LUCIDO	**126,00**
AVED621ROC08	NERO OPACO	**115,00**
AVED621ROC20	BIANCO OPACO	**115,00**
AVED621ROC30	TURCHESE	**120,00**
AVED621ROC38	GRAFITE	**140,00**
AVED621ROC39	ROSA PASTELLO	**120,00**
AVED621ROC40	CROMO SPAZZOLATO	**115,00**
AVED621ROC41	CROMO NERO LUCIDO	**140,00**
AVED621ROC47	ORO SPAZZOLATO OPACO	**160,00**
AVED621ROC54	NICKEL SPAZZOLATO N/P	**126,00**
AVED621ROC63	NERO OPACO GALVANICO	**140,00**
AVED621ROC88	OTTONE SPAZZOLATO	**140,00**
AVED621ROC90	STONE BROWN	**140,00**

+ OIPIVA35005E

Parte incasso



€ 98,00

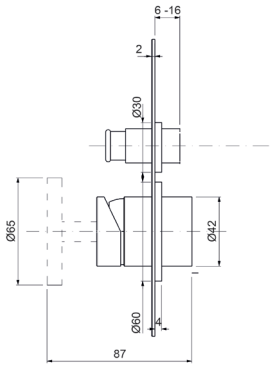

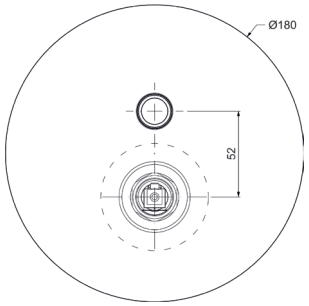

Ricambi


CR00003V
Ø35


LT00033V
Ø180


AQ00023V

Ordinare 1 maniglia separatamente
• **AVMM** maniglia per miscelatore

AVED021ROC00

Parti esterne per monocomando incasso doccia/vasca con deviatore, piastra rettangolare



	CROMO	€	92,00

CODICE	FINITURA	€
AVED021ROC01	BRONZO LUCIDO	**145,00**
AVED021ROC02	ORO	**160,00**
AVED021ROC03	SATINATO	**160,00**
AVED021ROC05	RAME SPAZZOLATO LUCIDO	**145,00**
AVED021ROC08	NERO OPACO	**130,00**
AVED021ROC20	BIANCO OPACO	**130,00**
AVED021ROC30	TURCHESE	**135,00**
AVED021ROC38	GRAFITE	**160,00**
AVED021ROC39	ROSA PASTELLO	**135,00**
AVED021ROC40	CROMO SPAZZOLATO	**130,00**
AVED021ROC41	CROMO NERO LUCIDO	**160,00**
AVED021ROC47	ORO SPAZZOLATO OPACO	**185,00**
AVED021ROC54	NICKEL SPAZZOLATO N/P	**145,00**
AVED021ROC63	NERO OPACO GALVANICO	**160,00**
AVED021ROC88	OTTONE SPAZZOLATO	**160,00**
AVED021ROC90	STONE BROWN	**160,00**

+ OIPIVA35005E

Parte incasso



€ 98,00

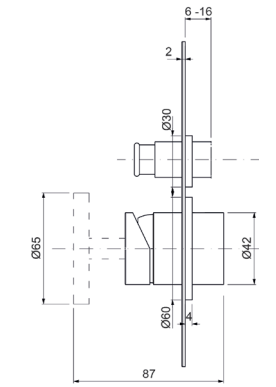

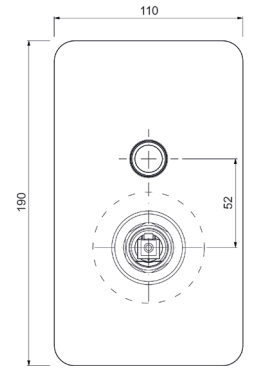

Ricambi


CR00003V
Ø35


AQ00023V

Ordinare 1 maniglia separatamente
• **AVMM** maniglia per miscelatore

Descrizioni e caratteristiche tecniche non sono impegnative e possono variare senza preavviso

AVED122ROC00

Parti esterne per monocomando incasso doccia/vasca con deviatore a **2 vie**, piastre tonde, interasse mm.120





	CROMO	€	155,00

CODICE	FINITURA	€
AVED122ROC01	BRONZO LUCIDO	**245,00**
AVED122ROC02	ORO	**270,00**
AVED122ROC03	SATINATO	**270,00**
AVED122ROC05	RAME SPAZZOLATO LUCIDO	**245,00**
AVED122ROC08	NERO OPACO	**225,00**
AVED122ROC20	BIANCO OPACO	**225,00**
AVED122ROC30	TURCHESE	**235,00**
AVED122ROC38	GRAFITE	**270,00**
AVED122ROC39	ROSA PASTELLO	**235,00**
AVED122ROC40	CROMO SPAZZOLATO	**225,00**
AVED122ROC41	CROMO NERO LUCIDO	**270,00**
AVED122ROC47	ORO SPAZZOLATO OPACO	**310,00**
AVED122ROC54	NICKEL SPAZZOLATO N/P	**245,00**
AVED122ROC63	NERO OPACO GALVANICO	**270,00**
AVED122ROC88	OTTONE SPAZZOLATO	**270,00**
AVED122ROC90	STONE BROWN	**270,00**

+ OIPIVA35007B

Parte incasso

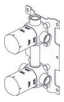

€ 180,00

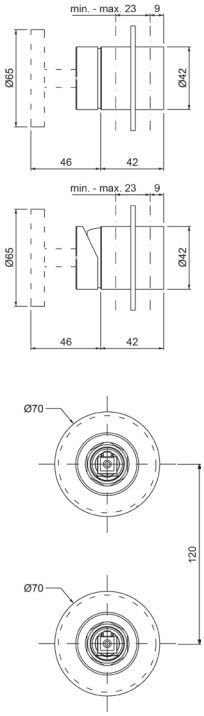

Ricambi



CR00003V Ø35



CR00029V Ø35 2V

Ordinare 2 maniglie separatamente
- **nr. 1 - AVMM** maniglia per miscelatore
- **nr. 1 - AVMDM** maniglia per deviatore con cartuccia

AVED222ROC00

Parti esterne per monocomando incasso doccia/vasca con deviatore a **2 vie**, piastre separate, interasse mm.120



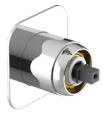

	CROMO	€	155,00

CODICE	FINITURA	€
AVED222ROC01	BRONZO LUCIDO	**245,00**
AVED222ROC02	ORO	**270,00**
AVED222ROC03	SATINATO	**270,00**
AVED222ROC05	RAME SPAZZOLATO LUCIDO	**245,00**
AVED222ROC08	NERO OPACO	**225,00**
AVED222ROC20	BIANCO OPACO	**225,00**
AVED222ROC30	TURCHESE	**235,00**
AVED222ROC38	GRAFITE	**270,00**
AVED222ROC39	ROSA PASTELLO	**235,00**
AVED222ROC40	CROMO SPAZZOLATO	**225,00**
AVED222ROC41	CROMO NERO LUCIDO	**270,00**
AVED222ROC47	ORO SPAZZOLATO OPACO	**310,00**
AVED222ROC54	NICKEL SPAZZOLATO N/P	**245,00**
AVED222ROC63	NERO OPACO GALVANICO	**270,00**
AVED222ROC88	OTTONE SPAZZOLATO	**270,00**
AVED222ROC90	STONE BROWN	**270,00**

+ OIPIVA3507B

Parte incasso



€ 180,00

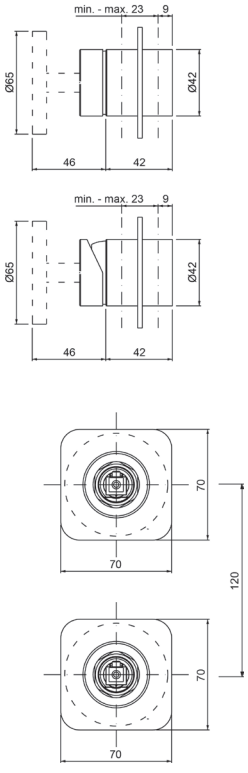

Ricambi



CR00003V Ø35



CR00029V Ø35 2V

Ordinare 2 maniglie separatamente
- **nr. 1 - AVMM** maniglia per miscelatore
- **nr. 1 - AVMDM** maniglia per deviatore con cartuccia

AVED123ROC00

Parti esterne per monocomando incasso doccia/vasca con deviatore a **3 vie**, piastre tonde, interasse mm.120





	CROMO	€	155,00

CODICE	FINITURA	€
AVED123ROC01	BRONZO LUCIDO	**245,00**
AVED123ROC02	ORO	**270,00**
AVED123ROC03	SATINATO	**270,00**
AVED123ROC05	RAME SPAZZOLATO LUCIDO	**245,00**
AVED123ROC08	NERO OPACO	**225,00**
AVED123ROC20	BIANCO OPACO	**225,00**
AVED123ROC30	TURCHESE	**235,00**
AVED123ROC38	GRAFITE	**270,00**
AVED123ROC39	ROSA PASTELLO	**235,00**
AVED123ROC40	CROMO SPAZZOLATO	**225,00**
AVED123ROC41	CROMO NERO LUCIDO	**270,00**
AVED123ROC47	ORO SPAZZOLATO OPACO	**310,00**
AVED123ROC54	NICKEL SPAZZOLATO N/P	**245,00**
AVED123ROC63	NERO OPACO GALVANICO	**270,00**
AVED123ROC88	OTTONE SPAZZOLATO	**270,00**
AVED123ROC90	STONE BROWN	**270,00**

+ OIPIVA35011B

Parte incasso

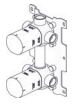

€ 220,00

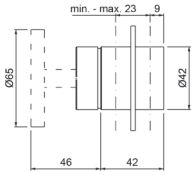

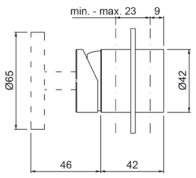

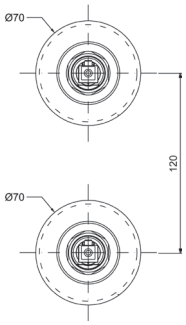

Ricambi


CR00003V
Ø35


CR00022V
Ø35 3V

Ordinare 2 maniglie separatamente
- **nr. 1 - AVMM** maniglia per miscelatore
- **nr. 1 - AVMD** maniglia per deviatore con broccia

AVED223ROC00

Parti esterne per monocomando incasso doccia/vasca con deviatore a **3 vie**, piastre separate, interasse mm.120



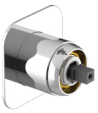

	CROMO	€	155,00

CODICE	FINITURA	€
AVED223ROC01	BRONZO LUCIDO	**245,00**
AVED223ROC02	ORO	**270,00**
AVED223ROC03	SATINATO	**270,00**
AVED223ROC05	RAME SPAZZOLATO LUCIDO	**245,00**
AVED223ROC08	NERO OPACO	**225,00**
AVED223ROC20	BIANCO OPACO	**225,00**
AVED223ROC30	TURCHESE	**235,00**
AVED223ROC38	GRAFITE	**270,00**
AVED223ROC39	ROSA PASTELLO	**235,00**
AVED223ROC40	CROMO SPAZZOLATO	**225,00**
AVED223ROC41	CROMO NERO LUCIDO	**270,00**
AVED223ROC47	ORO SPAZZOLATO OPACO	**310,00**
AVED223ROC54	NICKEL SPAZZOLATO N/P	**245,00**
AVED223ROC63	NERO OPACO GALVANICO	**270,00**
AVED223ROC88	OTTONE SPAZZOLATO	**270,00**
AVED223ROC90	STONE BROWN	**270,00**

+ OIPIVA35011B

Parte incasso

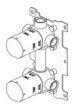

€ 220,00

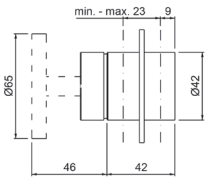

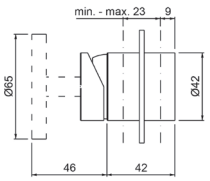

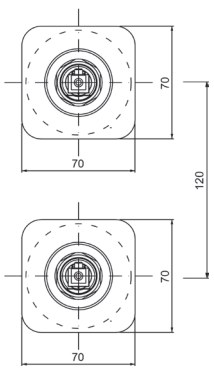

Ricambi


CR00003V
Ø35


CR00022V
Ø35 3V

Ordinare 2 maniglie separatamente
- **nr. 1 - AVMM** maniglia per miscelatore
- **nr. 1 - AVMD** maniglia per deviatore con broccia

Descrizioni e caratteristiche tecniche non sono impegnative e possono variare senza preavviso

AVED124ROC00

Parti esterne per monocomando incasso doccia/vasca con deviatore a **4 vie**, piastre tonde



CROMO **€ 295,00**

CODICE	FINITURA	€
AVED124ROC01	BRONZO LUCIDO	**474,00**
AVED124ROC02	ORO	**525,00**
AVED124ROC03	SATINATO	**474,00**
AVED124ROC05	RAME SPAZZOLATO LUCIDO	**474,00**
AVED124ROC08	NERO OPACO	**424,00**
AVED124ROC20	BIANCO OPACO	**424,00**
AVED124ROC30	TURCHESE	**432,00**
AVED124ROC38	GRAFITE	**525,00**
AVED124ROC39	ROSA PASTELLO	**432,00**
AVED124ROC40	CROMO SPAZZOLATO	**424,00**
AVED124ROC41	CROMO NERO LUCIDO	**525,00**
AVED124ROC47	ORO SPAZZOLATO OPACO	**575,00**
AVED124ROC54	NICKEL SPAZZOLATO N/P	**474,00**
AVED124ROC63	NERO OPACO GALVANICO	**525,00**
AVED124ROC88	OTTONE SPAZZOLATO	**525,00**
AVED124ROC90	STONE BROWN	**525,00**

+ OIPIVA35014B

Parte incasso



€ 290,00

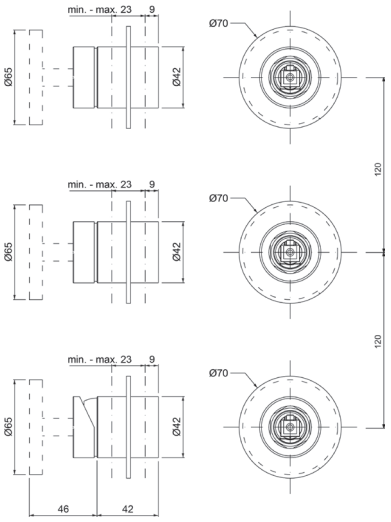

Ricambi



CR00003V Ø35 — CR00029V Ø35 2V

Ordinare 3 maniglie separatamente
- **nr. 1 - AVMM** maniglia per miscelatore
- **nr. 2 - AVMDM** maniglia per deviatore con cartuccia

AVED224ROC00

Parti esterne per monocomando incasso doccia/vasca con deviatore a **4 vie**, piastre separate



CROMO **€ 295,00**

CODICE	FINITURA	€
AVED224ROC01	BRONZO LUCIDO	**474,00**
AVED224ROC02	ORO	**525,00**
AVED224ROC03	SATINATO	**474,00**
AVED224ROC05	RAME SPAZZOLATO LUCIDO	**474,00**
AVED224ROC08	NERO OPACO	**424,00**
AVED224ROC20	BIANCO OPACO	**424,00**
AVED224ROC30	TURCHESE	**432,00**
AVED224ROC38	GRAFITE	**525,00**
AVED224ROC39	ROSA PASTELLO	**432,00**
AVED224ROC40	CROMO SPAZZOLATO	**424,00**
AVED224ROC41	CROMO NERO LUCIDO	**525,00**
AVED224ROC47	ORO SPAZZOLATO OPACO	**575,00**
AVED224ROC54	NICKEL SPAZZOLATO N/P	**474,00**
AVED224ROC63	NERO OPACO GALVANICO	**525,00**
AVED224ROC88	OTTONE SPAZZOLATO	**525,00**
AVED224ROC90	STONE BROWN	**525,00**

+ OIPIVA35014B

Parte incasso



€ 290,00

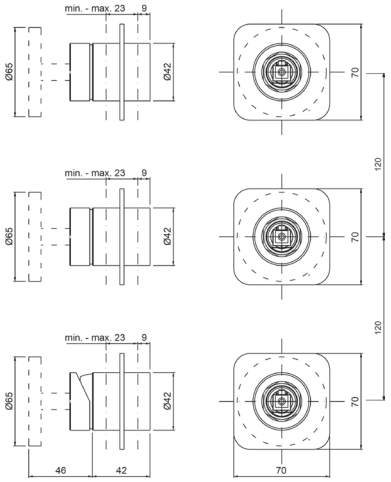

Ricambi



CR00003V Ø35 — CR00029V Ø35 2V

Ordinare 3 maniglie separatamente
- **nr. 1 - AVMM** maniglia per miscelatore
- **nr. 2 - AVMDM** maniglia per deviatore con cartuccia

AVET020ROC00

Parti esterne per monocomando incasso doccia **termostatico 1 via**



	CROMO	**€ 100,00**

CODICE	FINITURA	€
AVET020ROC01	BRONZO LUCIDO	**160,00**
AVET020ROC02	ORO	**175,00**
AVET020ROC03	SATINATO	**175,00**
AVET020ROC05	RAME SPAZZOLATO LUCIDO	**160,00**
AVET020ROC08	NERO OPACO	**145,00**
AVET020ROC20	BIANCO OPACO	**145,00**
AVET020ROC30	TURCHESE	**150,00**
AVET020ROC38	GRAFITE	**175,00**
AVET020ROC39	ROSA PASTELLO	**150,00**
AVET020ROC40	CROMO SPAZZOLATO	**145,00**
AVET020ROC41	CROMO NERO LUCIDO	**175,00**
AVET020ROC47	ORO SPAZZOLATO OPACO	**190,00**
AVET020ROC54	NICKEL SPAZZOLATO N/P	**160,00**
AVET020ROC63	NERO OPACO GALVANICO	**175,00**
AVET020ROC88	OTTONE SPAZZOLATO	**175,00**
AVET020ROC90	STONE BROWN	**175,00**

+ OIPITD20020B

Parte incasso



€ 290,00

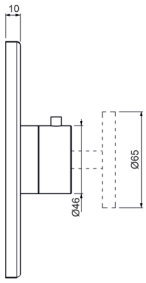

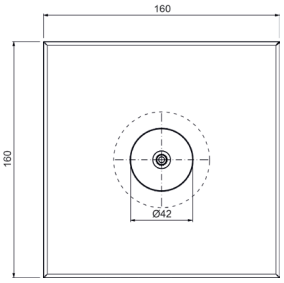

Ricambi



CR00032V

Ordinare 1 maniglia separatamente
• **AVMT** maniglia per termostatico

AVET022ROC00

Parti esterne per monocomando incasso doccia/vasca **termostatico** con deviatore a **2 vie**



	CROMO	**€ 200,00**

CODICE	FINITURA	€
AVET022ROC01	BRONZO LUCIDO	**310,00**
AVET022ROC02	ORO	**350,00**
AVET022ROC03	SATINATO	**350,00**
AVET022ROC05	RAME SPAZZOLATO LUCIDO	**310,00**
AVET022ROC08	NERO OPACO	**280,00**
AVET022ROC20	BIANCO OPACO	**280,00**
AVET022ROC30	TURCHESE	**290,00**
AVET022ROC38	GRAFITE	**350,00**
AVET022ROC39	ROSA PASTELLO	**290,00**
AVET022ROC40	CROMO SPAZZOLATO	**280,00**
AVET022ROC41	CROMO NERO LUCIDO	**350,00**
AVET022ROC47	ORO SPAZZOLATO OPACO	**390,00**
AVET022ROC54	NICKEL SPAZZOLATO N/P	**310,00**
AVET022ROC63	NERO OPACO GALVANICO	**350,00**
AVET022ROC88	OTTONE SPAZZOLATO	**350,00**
AVET022ROC90	STONE BROWN	**350,00**

+ OIPITD20022B

Parte incasso



€ 450,00

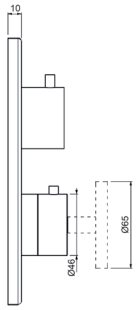

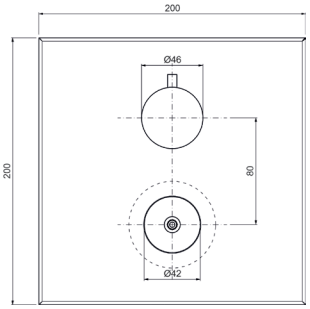

Ricambi



CR00032V



CR00033V
DEVIATORE

Ordinare 1 maniglia separatamente
• **AVMT** maniglia per termostatico

Descrizioni e caratteristiche tecniche non sono impegnative e possono variare senza preavviso

AVET023ROC00

Parti esterne per monocomando incasso doccia/vasca **termostatico** con deviatore a **3 vie**



	CROMO	**€ 200,00**

CODICE	FINITURA	€
AVET023ROC01	BRONZO LUCIDO	**310,00**
AVET023ROC02	ORO	**350,00**
AVET023ROC03	SATINATO	**350,00**
AVET023ROC05	RAME SPAZZOLATO LUCIDO	**310,00**
AVET023ROC08	NERO OPACO	**280,00**
AVET023ROC20	BIANCO OPACO	**280,00**
AVET023ROC30	TURCHESE	**290,00**
AVET023ROC38	GRAFITE	**350,00**
AVET023ROC39	ROSA PASTELLO	**290,00**
AVET023ROC40	CROMO SPAZZOLATO	**280,00**
AVET023ROC41	CROMO NERO LUCIDO	**350,00**
AVET023ROC47	ORO SPAZZOLATO OPACO	**390,00**
AVET023ROC54	NICKEL SPAZZOLATO N/P	**310,00**
AVET023ROC63	NERO OPACO GALVANICO	**350,00**
AVET023ROC88	OTTONE SPAZZOLATO	**350,00**
AVET023ROC90	STONE BROWN	**350,00**

+ OIPITD20023B

Parte incasso



€ 475,00

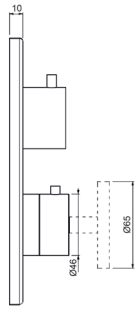

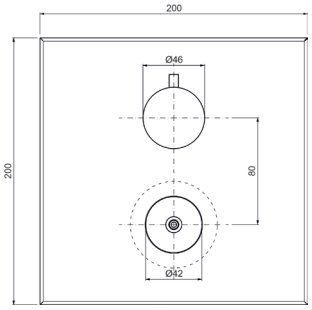

Ricambi



CR00032V



CR00034V
DEV. C/STOP

Ordinare 1 maniglia separatamente
• **AVMT** maniglia per termostatico

AVER085ROC00

Parti esterne per rubinetto ad incasso da 1/2”

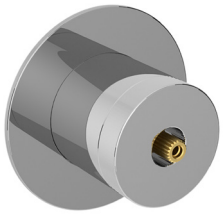

	CROMO	**€ 46,00**

CODICE	FINITURA	€
AVER085ROC01	BRONZO LUCIDO	**72,00**
AVER085ROC02	ORO	**80,00**
AVER085ROC03	SATINATO	**80,00**
AVER085ROC05	RAME SPAZZOLATO LUCIDO	**72,00**
AVER085ROC08	NERO OPACO	**65,00**
AVER085ROC20	BIANCO OPACO	**65,00**
AVER085ROC30	TURCHESE	**69,00**
VER085ROC32	GRAFITE	**80,00**
AVER085ROC38	ROSA PASTELLO	**69,00**
AVER085ROC39	CROMO SPAZZOLATO	**65,00**
AVER085ROC40	CROMO NERO LUCIDO	**80,00**
AVER085ROC41	ORO SPAZZOLATO OPACO	**92,00**
AVER085ROC47	NICKEL SPAZZOLATO N/P	**72,00**
AVER085ROC54	NERO OPACO GALVANICO	**80,00**
AVER085ROC63	OTTONE SPAZZOLATO	**80,00**
AVER085ROC88	STONE BROWN	**80,00**
AVER085ROC90		

+ OIPIRA20001E

Parte incasso



€ 36,00

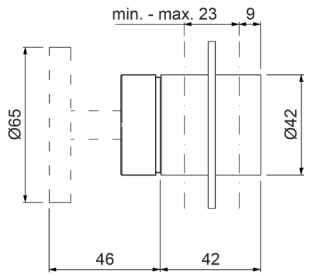

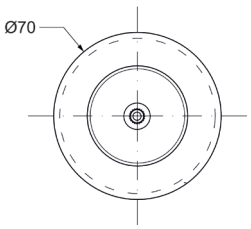

Ricambi



VN00002V
8x20 DX



BR00242V
Ø70

Ordinare 1 maniglia separatamente
• **nr. 1 - AVMV** maniglia per vitone con broccia
oppure
• **nr. 1 - AVMVH** maniglia per vitone con broccia, incisione HOT
oppure
• **nr. 1 - AVMVC** maniglia per vitone con broccia, incisione COLD

AVED087ROC00

Parti esterne per deviatore ceramico a **1 entrata e 2 uscite**

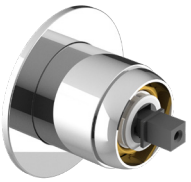

	CROMO	**€ 105,00**

CODICE	FINITURA	€
AVED087ROC01	BRONZO LUCIDO	**165,00**
AVED087ROC02	ORO	**185,00**
AVED087ROC03	SATINATO	**185,00**
AVED087ROC05	RAME SPAZZOLATO LUCIDO	**165,00**
AVED087ROC08	NERO OPACO	**148,00**
AVED087ROC20	BIANCO OPACO	**148,00**
AVED087ROC30	TURCHESE	**158,00**
AVED087ROC38	GRAFITE	**165,00**
AVED087ROC39	ROSA PASTELLO	**158,00**
AVED087ROC40	CROMO SPAZZOLATO	**148,00**
AVED087ROC41	CROMO NERO LUCIDO	**185,00**
AVED087ROC47	ORO SPAZZOLATO OPACO	**195,00**
AVED087ROC54	NICKEL SPAZZOLATO N/P	**165,00**
AVED087ROC63	NERO OPACO GALVANICO	**185,00**
AVED087ROC88	OTTONE SPAZZOLATO	**185,00**
AVED087ROC90	STONE BROWN	**185,00**

+ OIPIDD20001E

Parte incasso



€ 60,00

+ OIPIDD35001B

Parte incasso



€ 106,00

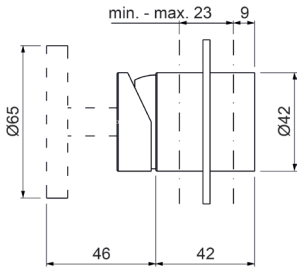

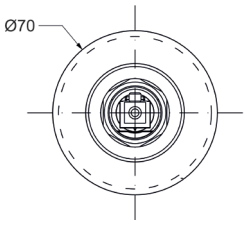

Ricambi



CR00029V
Ø35 2V



BR00242V
Ø70

Ordinare 1 maniglia separatamente
• **AVMM** maniglia per miscelatore

AVED088ROC00

Parti esterne per deviatore ceramico a **1 entrata e 3 uscite**

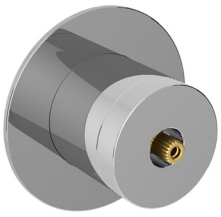

	CROMO	**€ 105,00**

CODICE	FINITURA	€
AVED088ROC01	BRONZO LUCIDO	**165,00**
AVED088ROC02	ORO	**185,00**
AVED088ROC03	SATINATO	**185,00**
AVED088ROC05	RAME SPAZZOLATO LUCIDO	**165,00**
AVED088ROC08	NERO OPACO	**148,00**
AVED088ROC20	BIANCO OPACO	**148,00**
AVED088ROC30	TURCHESE	**158,00**
AVED088ROC38	GRAFITE	**165,00**
AVED088ROC39	ROSA PASTELLO	**158,00**
AVED088ROC40	CROMO SPAZZOLATO	**148,00**
AVED088ROC41	CROMO NERO LUCIDO	**185,00**
AVED088ROC47	ORO SPAZZOLATO OPACO	**195,00**
AVED088ROC54	NICKEL SPAZZOLATO N/P	**165,00**
AVED088ROC63	NERO OPACO GALVANICO	**185,00**
AVED088ROC88	OTTONE SPAZZOLATO	**185,00**
AVED088ROC90	STONE BROWN	**185,00**

+ OIPIDD35003B

Parte incasso



€ 140,00

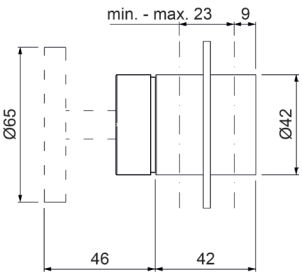

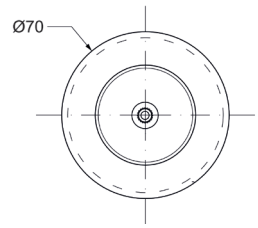

Ricambi



CR00022V
Ø35 3V



BR00242V
Ø70

Ordinare 1 maniglia separatamente
• **AVMV** maniglia per vitone con broccia

Descrizioni e caratteristiche tecniche non sono impegnative e possono variare senza preavviso

AVCD029ROC00

Monocomando esterno **doccia** con colonna doccia in ottone telescopica e orientabile, centrale scorrevole in ottone, soffione tondo in **ottone Ø200**, doccia tonda monogetto anticalcare e flessibile cm.150

CROMO **€ 700,00**



CODICE	FINITURA	€
AVCD029ROC01	BRONZO LUCIDO	**1.085,00**
AVCD029ROC02	ORO	**1.190,00**
AVCD029ROC03	SATINATO	**1.190,00**
AVCD029ROC05	RAME SPAZZOLATO LUCIDO	**1.085,00**
AVCD029ROC08	NERO OPACO	**980,00**
AVCD029ROC20	BIANCO OPACO	**980,00**
AVCD029ROC30	TURCHESE	**1.050,00**
AVCD029ROC38	GRAFITE	**1.190,00**
AVCD029ROC39	ROSA PASTELLO	**1.050,00**
AVCD029ROC40	CROMO SPAZZOLATO	**980,00**
AVCD029ROC41	CROMO NERO LUCIDO	**1.190,00**
AVCD029ROC47	ORO SPAZZOLATO OPACO	**1.290,00**
AVCD029ROC54	NICKEL SPAZZOLATO N/P	**1.085,00**
AVCD029ROC63	NERO OPACO GALVANICO	**1.190,00**
AVCD029ROC88	OTTONE SPAZZOLATO	**1.190,00**
AVCD029ROC90	STONE BROWN	**1.190,00**

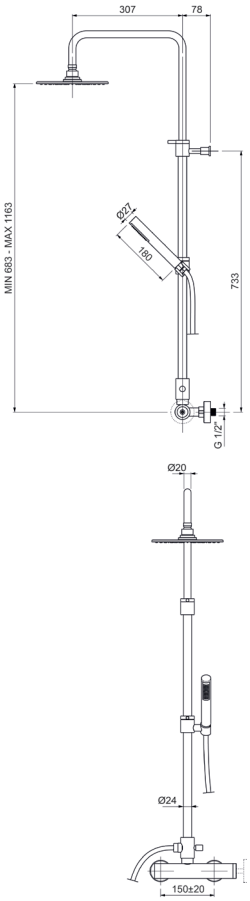

Ricambi



CR00003V Ø35 | AQ00025V | FL00037V CM.150

Ordinare 1 maniglia separatamente
• **AVMM** maniglia per miscelatore

AVCD229ROC00

Monocomando esterno **doccia con maniglia frontale**, colonna doccia in ottone telescopica e orientabile, centrale scorrevole in ottone, soffione tondo in **ottone Ø200**, doccia tonda monogetto anticalcare e flessibile cm.150

CROMO **€ 510,00**



CODICE	FINITURA	€
AVCD229ROC01	BRONZO LUCIDO	**795,00**
AVCD229ROC02	ORO	**875,00**
AVCD229ROC03	SATINATO	**875,00**
AVCD229ROC05	RAME SPAZZOLATO LUCIDO	**795,00**
AVCD229ROC08	NERO OPACO	**720,00**
AVCD229ROC20	BIANCO OPACO	**720,00**
AVCD229ROC30	TURCHESE	**750,00**
AVCD229ROC38	GRAFITE	**875,00**
AVCD229ROC39	ROSA PASTELLO	**750,00**
AVCD229ROC40	CROMO SPAZZOLATO	**720,00**
AVCD229ROC41	CROMO NERO LUCIDO	**875,00**
AVCD229ROC47	ORO SPAZZOLATO OPACO	**930,00**
AVCD229ROC54	NICKEL SPAZZOLATO N/P	**795,00**
AVCD229ROC63	NERO OPACO GALVANICO	**875,00**
AVCD229ROC88	OTTONE SPAZZOLATO	**875,00**
AVCD229ROC90	STONE BROWN	**875,00**

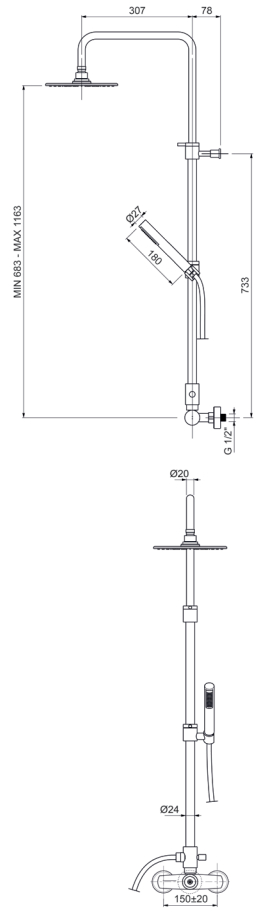

Ricambi

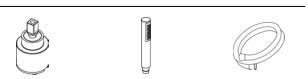

CR00003V Ø35 | AQ00025V | FL00037V CM.150

Ordinare 1 maniglia separatamente
• **AVMM** maniglia per miscelatore

AVCD028ROC00

Monocomando esterno **vasca** con colonna doccia in ottone telescopica e orientabile, centrale scorrevole in ottone, soffione tondo in **ottone Ø200**, doccia anticalcare monogetto tonda e flessibile cm.150

CROMO **€ 790,00**



CODICE	FINITURA	€
AVCD028ROC01	BRONZO LUCIDO	**1.250,00**
AVCD028ROC02	ORO	**1.350,00**
AVCD028ROC03	SATINATO	**1.350,00**
AVCD028ROC05	RAME SPAZZOLATO LUCIDO	**1.250,00**
AVCD028ROC08	NERO OPACO	**1.110,00**
AVCD028ROC20	BIANCO OPACO	**1.110,00**
AVCD028ROC30	TURCHESE	**1.160,00**
AVCD028ROC38	GRAFITE	**1.350,00**
AVCD028ROC39	ROSA PASTELLO	**1.160,00**
AVCD028ROC40	CROMO SPAZZOLATO	**1.110,00**
AVCD028ROC41	CROMO NERO LUCIDO	**1.350,00**
AVCD028ROC47	ORO SPAZZOLATO OPACO	**1.450,00**
AVCD028ROC54	NICKEL SPAZZOLATO N/P	**1.250,00**
AVCD028ROC63	NERO OPACO GALVANICO	**1.350,00**
AVCD028ROC88	OTTONE SPAZZOLATO	**1.350,00**
AVCD028ROC90	STONE BROWN	**1.350,00**

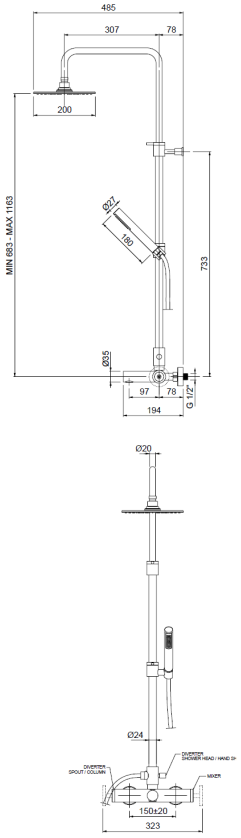

Ricambi

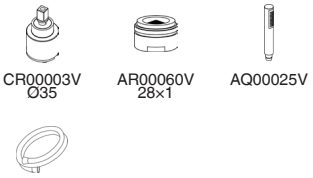

Ordinare 1 maniglia separatamente
• **AVMM** maniglia per miscelatore

AVCD506ROC00

Colonna doccia a pavimento **inox** con doccia e miscelatore

CROMO **€ 4.298,00**



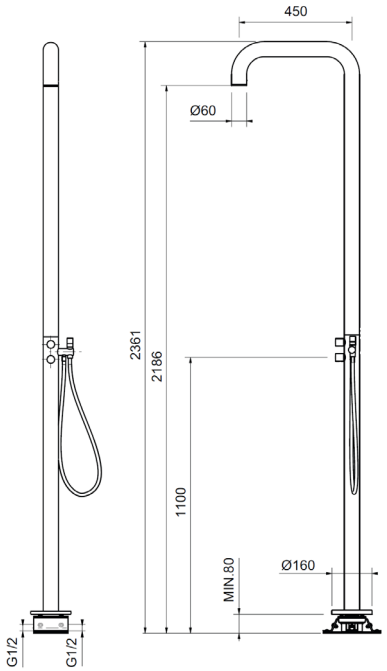

Ordinare 1 maniglia separatamente
• **AVMM** maniglia per miscelatore

Descrizioni e caratteristiche tecniche non sono impegnative e possono variare senza preavviso

WESL620ROC00

Saliscendi asta Ø18 H.90 con doccia anticalcare monogetto tonda in ottone e flessibile cm.150



	CROMO	€	126,00

CODICE	FINITURA	€
WESL620ROC01	BRONZO LUCIDO	**196,00**
WESL620ROC02	ORO	**216,00**
WESL620ROC03	SATINATO	**216,00**
WESL620ROC05	RAME SPAZZOLATO LUCIDO	**196,00**
WESL620ROC08	NERO OPACO	**178,00**
WESL620ROC20	BIANCO OPACO	**178,00**
WESL620ROC30	TURCHESE	**184,00**
WESL620ROC38	GRAFITE	**216,00**
WESL620ROC39	ROSA PASTELLO	**184,00**
WESL620ROC40	CROMO SPAZZOLATO	**178,00**
WESL620ROC41	CROMO NERO LUCIDO	**216,00**
WESL620ROC47	ORO SPAZZOLATO OPACO	**234,00**
WESL620ROC54	NICKEL SPAZZOLATO N/P	**196,00**
WESL620ROC63	NERO OPACO GALVANICO	**216,00**
WESL620ROC88	OTTONE SPAZZOLATO	**216,00**
WESL620ROC90	STONE BROWN	**216,00**

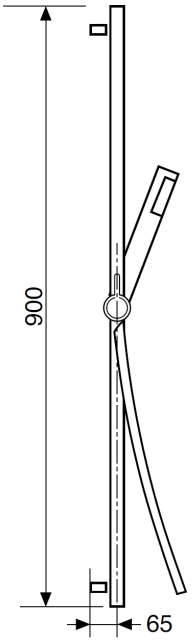

Ricambi



AQ00025V FL00037V CM.150

WESB003ROC00

Braccio doccia tondo in **ottone cm.35** con soffione anticalcare monogetto tondo in **ottone Ø200**



	CROMO	€	215,00

CODICE	FINITURA	€
WESB003ROC01	BRONZO LUCIDO	**335,00**
WESB003ROC02	ORO	**370,00**
WESB003ROC03	SATINATO	**370,00**
WESB003ROC05	RAME SPAZZOLATO LUCIDO	**335,00**
WESB003ROC08	NERO OPACO	**315,00**
WESB003ROC20	BIANCO OPACO	**315,00**
WESB003ROC30	TURCHESE	**320,00**
WESB003ROC38	GRAFITE	**370,00**
WESB003ROC39	ROSA PASTELLO	**320,00**
WESB003ROC40	CROMO SPAZZOLATO	**315,00**
WESB003ROC41	CROMO NERO LUCIDO	**370,00**
WESB003ROC47	ORO SPAZZOLATO OPACO	**395,00**
WESB003ROC54	NICKEL SPAZZOLATO N/P	**335,00**
WESB003ROC63	NERO OPACO GALVANICO	**370,00**
WESB003ROC88	OTTONE SPAZZOLATO	**370,00**
WESB003ROC90	STONE BROWN	**370,00**

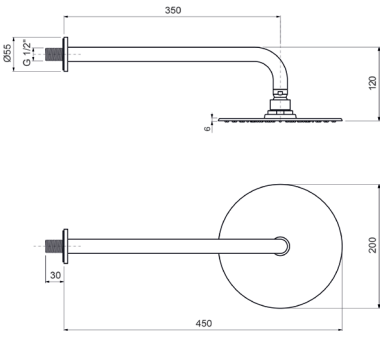

WESB012ROC00

Braccio doccia tondo a soffitto in **ottone cm.20** con soffione anticalcare monogetto tondo in **ottone Ø200**



	CROMO	€	194,00

CODICE	FINITURA	€
WESB012ROC01	BRONZO LUCIDO	**302,00**
WESB012ROC02	ORO	**332,00**
WESB012ROC03	SATINATO	**332,00**
WESB012ROC05	RAME SPAZZOLATO LUCIDO	**302,00**
WESB012ROC08	NERO OPACO	**272,00**
WESB012ROC20	BIANCO OPACO	**272,00**
WESB012ROC30	TURCHESE	**282,00**
WESB012ROC38	GRAFITE	**332,00**
WESB012ROC39	ROSA PASTELLO	**282,00**
WESB012ROC40	CROMO SPAZZOLATO	**272,00**
WESB012ROC41	CROMO NERO LUCIDO	**332,00**
WESB012ROC47	ORO SPAZZOLATO OPACO	**352,00**
WESB012ROC54	NICKEL SPAZZOLATO N/P	**302,00**
WESB012ROC63	NERO OPACO GALVANICO	**352,00**
WESB012ROC88	OTTONE SPAZZOLATO	**352,00**
WESB012ROC90	STONE BROWN	**352,00**

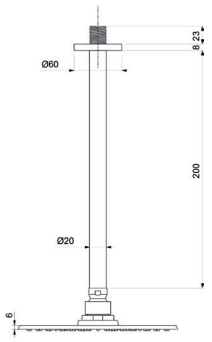

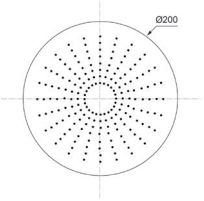

WESB021ROC00

Braccio doccia in **ottone cm.35** con soffione anticalcare monogetto tondo in **ottone Ø200**



	CROMO	€	270,00

CODICE	FINITURA	€
WESB021ROC01	BRONZO LUCIDO	**430,00**
WESB021ROC02	ORO	**490,00**
WESB021ROC03	SATINATO	**490,00**
WESB021ROC05	RAME SPAZZOLATO LUCIDO	**430,00**
WESB021ROC08	NERO OPACO	**395,00**
WESB021ROC20	BIANCO OPACO	**395,00**
WESB021ROC30	TURCHESE	**410,00**
WESB021ROC38	GRAFITE	**430,00**
WESB021ROC39	ROSA PASTELLO	**410,00**
WESB021ROC40	CROMO SPAZZOLATO	**395,00**
WESB021ROC41	CROMO NERO LUCIDO	**490,00**
WESB021ROC47	ORO SPAZZOLATO OPACO	**540,00**
WESB021ROC54	NICKEL SPAZZOLATO N/P	**430,00**
WESB021ROC63	NERO OPACO GALVANICO	**490,00**
WESB021ROC88	OTTONE SPAZZOLATO	**490,00**
WESB021ROC90	STONE BROWN	**490,00**

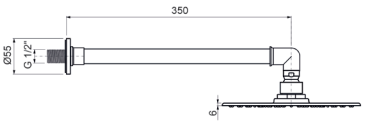

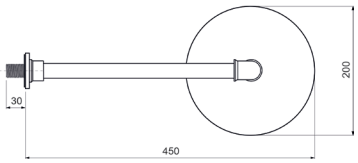

Descrizioni e caratteristiche tecniche non sono impegnative e possono variare senza preavviso

WESB305ROC00

Braccio doccia con soffione tondo



	CROMO	**€ 995,00**
CODICE	FINITURA	€
WESB305ROC08	NERO OPACO	**1.450,00**

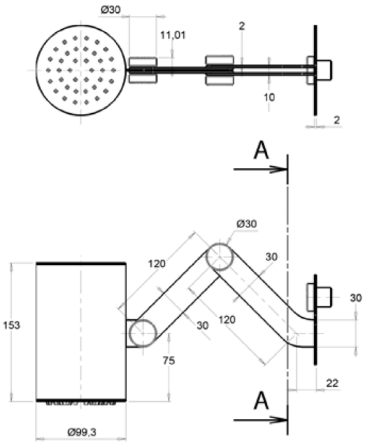

WESI001ROC00

Soffione anticalcare monogetto **incasso inox a soffitto Ø300**

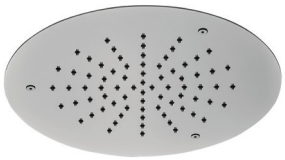

	CROMO	**€ 460,00**
CODICE	FINITURA	€
WESI001ROC01	BRONZO LUCIDO	**716,00**
WESI001ROC02	ORO	**786,00**
WESI001ROC03	SATINATO	**786,00**
WESI001ROC05	RAME SPAZZOLATO LUCIDO	**716,00**
WESI001ROC08	NERO OPACO	**644,00**
WESI001ROC20	BIANCO OPACO	**644,00**
WESI001ROC30	TURCHESE	**690,00**
WESI001ROC38	GRAFITE	**786,00**
WESI001ROC39	ROSA PASTELLO	**690,00**
WESI001ROC40	CROMO SPAZZOLATO	**690,00**
WESI001ROC41	CROMO NERO LUCIDO	**786,00**
WESI001ROC47	ORO SPAZZOLATO OPACO	**830,00**
WESI001ROC54	NICKEL SPAZZOLATO N/P	**716,00**
WESI001ROC63	NERO OPACO GALVANICO	**786,00**
WESI001ROC88	OTTONE SPAZZOLATO	**786,00**
WESI001ROC90	STONE BROWN	**830,00**

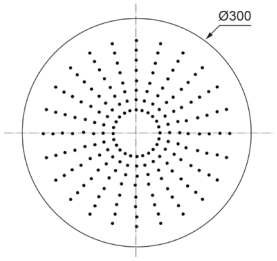

WESI002ROC00

Soffione anticalcare monogetto **incasso inox a soffitto Ø400**

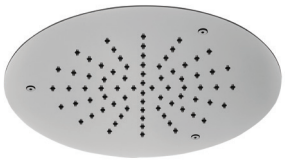

	CROMO	€	498,00

CODICE	FINITURA	€
WESI002ROC01	BRONZO LUCIDO	**775,00**
WESI002ROC02	ORO	**850,00**
WESI002ROC03	SATINATO	**850,00**
WESI002ROC05	RAME SPAZZOLATO LUCIDO	**775,00**
WESI002ROC08	NERO OPACO	**698,00**
WESI002ROC20	BIANCO OPACO	**698,00**
WESI002ROC38	GRAFITE	**850,00**
WESI002ROC40	CROMO SPAZZOLATO	**750,00**
WESI002ROC41	CROMO NERO LUCIDO	**850,00**
WESI002ROC47	ORO SPAZZOLATO OPACO	**998,00**
WESI002ROC54	NICKEL SPAZZOLATO N/P	**775,00**
WESI002ROC63	NERO OPACO GALVANICO	**850,00**
WESI002ROC88	OTTONE SPAZZOLATO	**850,00**
WESI002ROC90	STONE BROWN	**998,00**

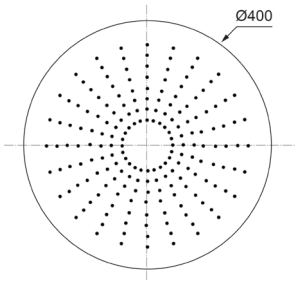

WESI003ROC00

Soffione anticalcare monogetto **incasso inox a soffitto Ø500**

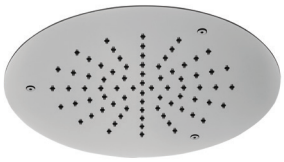

	CROMO	€	748,00

CODICE	FINITURA	€
WESI003ROC01	BRONZO LUCIDO	**1.160,00**
WESI003ROC02	ORO	**1.280,00**
WESI003ROC03	SATINATO	**1.280,00**
WESI003ROC05	RAME SPAZZOLATO LUCIDO	**1.160,00**
WESI003ROC08	NERO OPACO	**1.050,00**
WESI003ROC20	BIANCO OPACO	**1.050,00**
WESI003ROC38	GRAFITE	**1.280,00**
WESI003ROC40	CROMO SPAZZOLATO	**1.110,00**
WESI003ROC41	CROMO NERO LUCIDO	**1.280,00**
WESI003ROC47	ORO SPAZZOLATO OPACO	**1.390,00**
WESI003ROC54	NICKEL SPAZZOLATO N/P	**1.160,00**
WESI003ROC63	NERO OPACO GALVANICO	**1.280,00**
WESI003ROC88	OTTONE SPAZZOLATO	**1.280,00**
WESI003ROC90	STONE BROWN	**1.390,00**

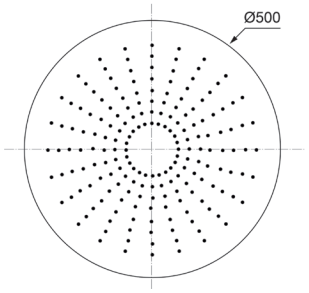

Descrizioni e caratteristiche tecniche non sono impegnative e possono variare senza preavviso

WESI005ROC00

Soffione monogetto e anticalcare tondo a muro inclinato **inox**



	CROMO	€	498,00

CODICE	FINITURA	€
WESI005ROC01	BRONZO LUCIDO	**772,00**
WESI005ROC02	ORO	**860,00**
WESI005ROC03	SATINATO	**860,00**
WESI005ROC05	RAME SPAZZOLATO LUCIDO	**772,00**
WESI005ROC08	NERO OPACO	**700,00**
WESI005ROC20	BIANCO OPACO	**700,00**
WESI005ROC30	TURCHESE	**725,00**
WESI005ROC38	GRAFITE	**860,00**
WESI005ROC39	ROSA PASTELLO	**725,00**
WESI005ROC40	CROMO SPAZZOLATO	**700,00**
WESI005ROC41	CROMO NERO LUCIDO	**860,00**
WESI005ROC47	ORO SPAZZOLATO OPACO	**910,00**
WESI005ROC54	NICKEL SPAZZOLATO N/P	**772,00**
WESI005ROC63	NERO OPACO GALVANICO	**860,00**
WESI005ROC88	OTTONE SPAZZOLATO	**860,00**
	STONE BROWN	

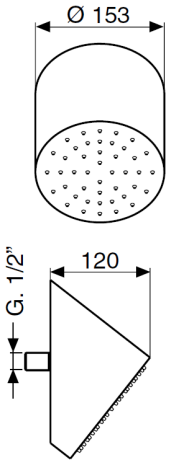

WESI004ROC00

Soffione laterale a parete tondo ad **incasso** in **ABS Ø130**



	CROMO	€	112,00

CODICE	FINITURA	€
WESI004ROC01	BRONZO LUCIDO	**178,00**
WESI004ROC02	ORO	**195,00**
WESI004ROC03	SATINATO	**195,00**
WESI004ROC05	RAME SPAZZOLATO LUCIDO	**178,00**
WESI004ROC08	NERO OPACO	**158,00**
WESI004ROC20	BIANCO OPACO	**158,00**
WESI004ROC38	GRAFITE	**195,00**
WESI004ROC40	CROMO SPAZZOLATO	**158,00**
WESI004ROC41	CROMO NERO LUCIDO	**195,00**
WESI004ROC47	ORO SPAZZOLATO OPACO	**210,00**
WESI004ROC54	NICKEL SPAZZOLATO N/P	**178,00**
WESI004ROC63	NERO OPACO GALVANICO	**195,00**
WESI004ROC88	OTTONE SPAZZOLATO	**195,00**

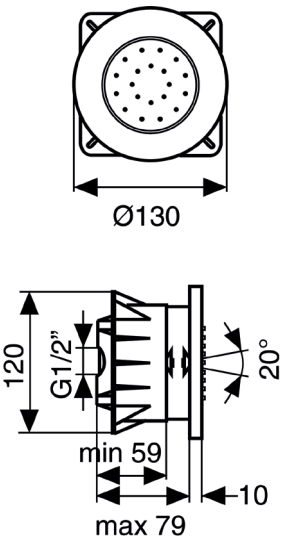

WESD005ROC00

Kit doccia ad **incasso** con doccia anticalcare monogetto tonda in **ottone** e flessibile cm.150



	CROMO	€	106,00

CODICE	FINITURA	€
WESD005ROC01	BRONZO LUCIDO	**155,00**
WESD005ROC02	ORO	**185,00**
WESD005ROC03	SATINATO	**185,00**
WESD005ROC05	RAME SPAZZOLATO LUCIDO	**155,00**
WESD005ROC08	NERO OPACO	**146,00**
WESD005ROC20	BIANCO OPACO	**146,00**
WESD005ROC30	TURCHESE	**150,00**
WESD005ROC38	GRAFITE	**185,00**
WESD005ROC39	ROSA PASTELLO	**150,00**
WESD005ROC40	CROMO SPAZZOLATO	**146,00**
WESD005ROC41	CROMO NERO LUCIDO	**185,00**
WESD005ROC47	ORO SPAZZOLATO OPACO	**210,00**
WESD005ROC54	NICKEL SPAZZOLATO N/P	**155,00**
WESD005ROC63	NERO OPACO GALVANICO	**185,00**
WESD005ROC88	OTTONE SPAZZOLATO	**185,00**
WESD005ROC90	STONE BROWN	**185,00**

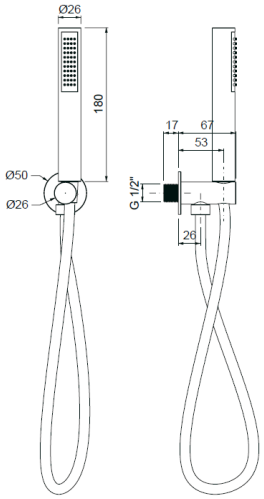

Ricambi



AQ00025V

FL00037V
CM.150

WEPA506ROC00

Presa acqua **ad incasso** in ottone, attacco 1/2"M



	CROMO	€	25,00

CODICE	FINITURA	€
WEPA506ROC01	BRONZO LUCIDO	**40,00**
WEPA506ROC02	ORO	**43,00**
WEPA506ROC03	SATINATO	**43,00**
WEPA506ROC05	RAME SPAZZOLATO LUCIDO	**40,00**
WEPA506ROC08	NERO OPACO	**35,00**
WEPA506ROC20	BIANCO OPACO	**35,00**
WEPA506ROC30	TURCHESE	**37,00**
WEPA506ROC38	GRAFITE	**43,00**
WEPA506ROC39	ROSA PASTELLO	**37,00**
WEPA506ROC40	CROMO SPAZZOLATO	**35,00**
WEPA506ROC41	CROMO NERO LUCIDO	**43,00**
WEPA506ROC47	ORO SPAZZOLATO OPACO	**50,00**
WEPA506ROC54	NICKEL SPAZZOLATO N/P	**40,00**
WEPA506ROC63	NERO OPACO GALVANICO	**43,00**
WEPA506ROC88	OTTONE SPAZZOLATO	**43,00**
WEPA506ROC90	STONE BROWN	**43,00**

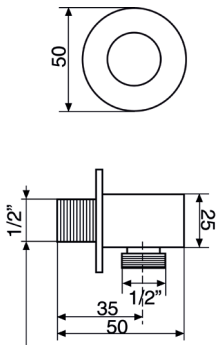

Descrizioni e caratteristiche tecniche non sono impegnative e possono variare senza preavviso

MIBO756ROC00

Bocca a parete per vasca, attacco 1/2”M - **Ø26 cm.20**



	CROMO	€	98,00

CODICE	FINITURA	€
MIBO756ROC01	BRONZO LUCIDO	**152,00**
MIBO756ROC02	ORO	**175,00**
MIBO756ROC03	SATINATO	**175,00**
MIBO756ROC05	RAME SPAZZOLATO LUCIDO	**152,00**
MIBO756ROC08	NERO OPACO	**140,00**
MIBO756ROC20	BIANCO OPACO	**140,00**
MIBO756ROC30	TURCHESE	**145,00**
MIBO756ROC38	GRAFITE	**175,00**
MIBO756ROC39	ROSA PASTELLO	**145,00**
MIBO756ROC40	CROMO SPAZZOLATO	**140,00**
MIBO756ROC41	CROMO NERO LUCIDO	**175,00**
MIBO756ROC47	ORO SPAZZOLATO OPACO	**185,00**
MIBO756ROC54	NICKEL SPAZZOLATO N/P	**152,00**
MIBO756ROC63	NERO OPACO GALVANICO	**175,00**
MIBO756ROC88	OTTONE SPAZZOLATO	**175,00**
MIBO756ROC90	STONE BROWN	**175,00**

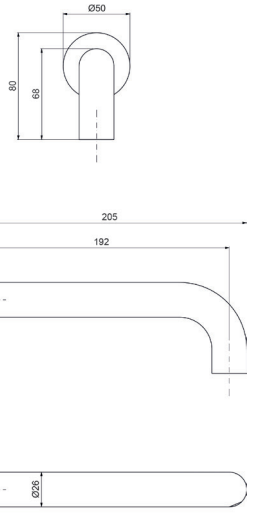

Ricambi



AR00058V
24×1

MIBO656ROC00

Bocca a pareta per vasca, attacco 1/2”M - **Ø26 cm.15**



	CROMO	€	98,00

CODICE	FINITURA	€
MIBO656ROC01	BRONZO LUCIDO	**152,00**
MIBO656ROC02	ORO	**175,00**
MIBO656ROC03	SATINATO	**175,00**
MIBO656ROC05	RAME SPAZZOLATO LUCIDO	**152,00**
MIBO656ROC08	NERO OPACO	**140,00**
MIBO656ROC20	BIANCO OPACO	**140,00**
MIBO656ROC30	TURCHESE	**145,00**
MIBO656ROC38	GRAFITE	**175,00**
MIBO656ROC39	ROSA PASTELLO	**145,00**
MIBO656ROC40	CROMO SPAZZOLATO	**140,00**
MIBO656ROC41	CROMO NERO LUCIDO	**175,00**
MIBO656ROC47	ORO SPAZZOLATO OPACO	**185,00**
MIBO656ROC54	NICKEL SPAZZOLATO N/P	**152,00**
MIBO656ROC63	NERO OPACO GALVANICO	**175,00**
MIBO656ROC88	OTTONE SPAZZOLATO	**175,00**
MIBO656ROC90	STONE BROWN	**175,00**

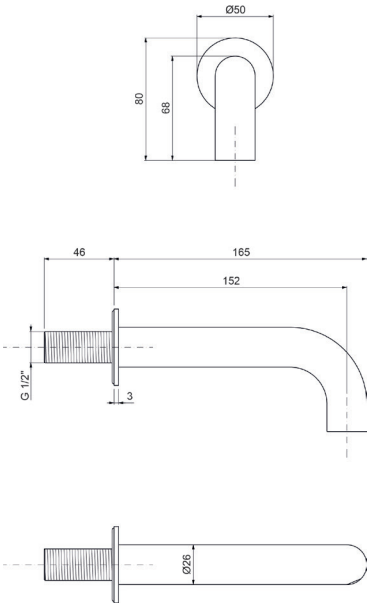

Ricambi



AR00058V
24×1

AVBO456ROC00

Bocca a parete, attacco 1/2”M - **cm.20**



	CROMO	**€ 170,00**
CODICE	FINITURA	€
AVBO456ROC01	BRONZO LUCIDO	**270,00**
AVBO456ROC02	ORO	**295,00**
AVBO456ROC03	SATINATO	**295,00**
AVBO456ROC05	RAME SPAZZOLATO LUCIDO	**270,00**
AVBO456ROC08	NERO OPACO	**245,00**
AVBO456ROC20	BIANCO OPACO	**245,00**
AVBO456ROC38	GRAFITE	**295,00**
AVBO456ROC40	CROMO SPAZZOLATO	**245,00**
AVBO456ROC41	CROMO NERO LUCIDO	**295,00**
AVBO456ROC47	ORO SPAZZOLATO OPACO	**330,00**
AVBO456ROC54	NICKEL SPAZZOLATO N/P	**270,00**
AVBO456ROC63	NERO OPACO GALVANICO	**295,00**
AVBO456ROC88	OTTONE SPAZZOLATO	**295,00**
AVBO456ROC90	STONE BROWN	**295,00**

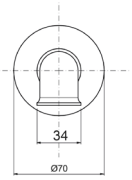

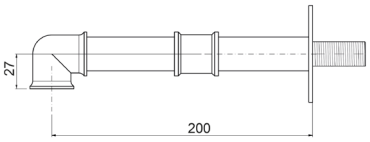

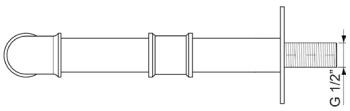

Ricambi



AR00058V
24×1

AVBO556ROC00

Bocca a parete, attacco 1/2”M - **cm.15**



	CROMO	**€ 170,00**
CODICE	FINITURA	€
AVBO556ROC01	BRONZO LUCIDO	**270,00**
AVBO556ROC02	ORO	**295,00**
AVBO556ROC03	SATINATO	**295,00**
AVBO556ROC05	RAME SPAZZOLATO LUCIDO	**270,00**
AVBO556ROC08	NERO OPACO	**245,00**
AVBO556ROC20	BIANCO OPACO	**245,00**
AVBO556ROC38	GRAFITE	**295,00**
AVBO556ROC40	CROMO SPAZZOLATO	**245,00**
AVBO556ROC41	CROMO NERO LUCIDO	**295,00**
AVBO556ROC47	ORO SPAZZOLATO OPACO	**330,00**
AVBO556ROC54	NICKEL SPAZZOLATO N/P	**270,00**
AVBO556ROC63	NERO OPACO GALVANICO	**295,00**
AVBO556ROC88	OTTONE SPAZZOLATO	**295,00**
AVBO556ROC90	STONE BROWN	**295,00**

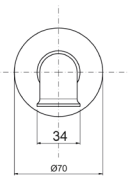

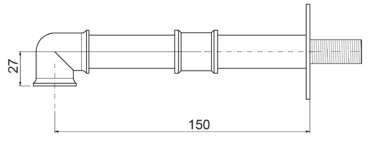

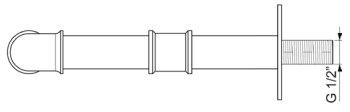

Ricambi



AR00058V
24×1

Descrizioni e caratteristiche tecniche non sono impegnative e possono variare senza preavviso

MIBO003ROC00

Bocca a ponte lavabo a pavimento



	CROMO	**€ 710,00**

CODICE	FINITURA	€
MIBO003ROC08	NERO OPACO	**1.065,00**
MIBO003ROC20	BIANCO OPACO	**1.065,00**
MIBO003ROC38	GRAFITE	**1.220,00**

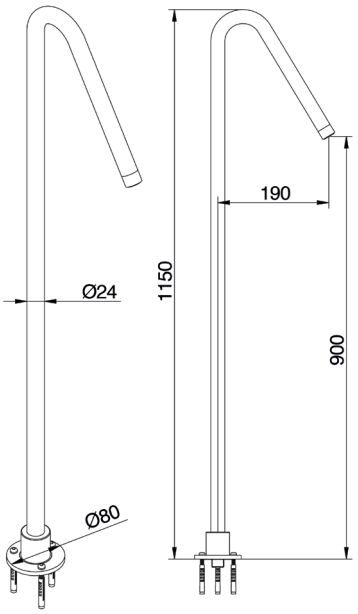

Utilizzare miscelatore ad incasso

MIBO019ROC00

Bocca lavabo a soffitto



	CROMO	**€ 496,00**

CODICE	FINITURA	€
MIBO019ROC08	NERO OPACO	**750,00**
MIBO019ROC20	BIANCO OPACO	**750,00**
MIBO019ROC38	GRAFITE	**895,00**

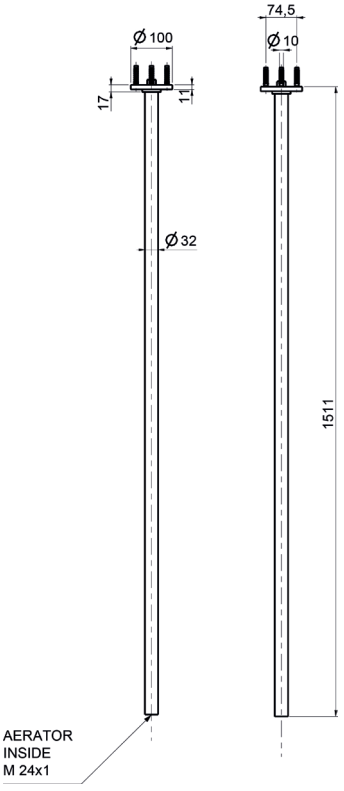

Utilizzare miscelatore ad incasso

ACSF001ROC00

Sifone **lavabo** minimalista 1”1/4 senza piletta



	CROMO	**€**	**94,00**

CODICE	FINITURA	€
ACSF001ROC01	BRONZO LUCIDO	**148,00**
ACSF001ROC02	ORO	**165,00**
ACSF001ROC03	SATINATO	**165,00**
ACSF001ROC05	RAME SPAZZOLATO LUCIDO	**148,00**
ACSF001ROC08	NERO OPACO	**132,00**
ACSF001ROC20	BIANCO OPACO	**132,00**
ACSF001ROC30	TURCHESE	**136,00**
ACSF001ROC38	GRAFITE	**165,00**
ACSF001ROC39	ROSA PASTELLO	**136,00**
ACSF001ROC40	CROMO SPAZZOLATO	**132,00**
ACSF001ROC41	CROMO NERO LUCIDO	**165,00**
ACSF001ROC47	ORO SPAZZOLATO OPACO	**185,00**
ACSF001ROC54	NICKEL SPAZZOLATO N/P	**148,00**
ACSF001ROC63	NERO OPACO GALVANICO	**165,00**
ACSF001ROC88	OTTONE SPAZZOLATO	**165,00**
ACSF001ROC90	STONE BROWN	**165,00**

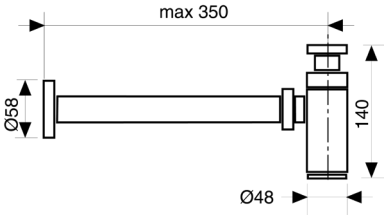

ACSF003ROC00

Sifone **bidet** minimalista 1”1/4 senza piletta



	CROMO	**€**	**99,00**

CODICE	FINITURA	€
ACSF003ROC01	BRONZO LUCIDO	**154,00**
ACSF003ROC02	ORO	**170,00**
ACSF003ROC03	SATINATO	**170,00**
ACSF003ROC05	RAME SPAZZOLATO LUCIDO	**154,00**
ACSF003ROC08	NERO OPACO	**140,00**
ACSF003ROC20	BIANCO OPACO	**140,00**
ACSF003ROC30	TURCHESE	**145,00**
ACSF003ROC38	GRAFITE	**170,00**
ACSF003ROC39	ROSA PASTELLO	**145,00**
ACSF003ROC40	CROMO SPAZZOLATO	**140,00**
ACSF003ROC41	CROMO NERO LUCIDO	**170,00**
ACSF003ROC47	ORO SPAZZOLATO OPACO	**194,00**
ACSF003ROC54	NICKEL SPAZZOLATO N/P	**154,00**
ACSF003ROC63	NERO OPACO GALVANICO	**170,00**
ACSF003ROC88	OTTONE SPAZZOLATO	**170,00**
ACSF003ROC90	STONE BROWN	**170,00**

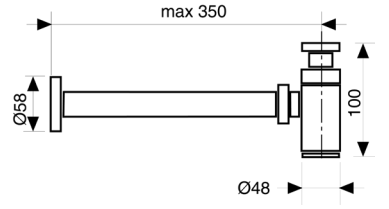

Descrizioni e caratteristiche tecniche non sono impegnative e possono variare senza preavviso

ACRS001ROC00

Rubinetto sottolavabo 1/2" con rosone



	CROMO	€	49,00

CODICE	FINITURA	€
ACRS001ROC01	BRONZO LUCIDO	**76,00**
ACRS001ROC02	ORO	**88,00**
ACRS001ROC03	SATINATO	**88,00**
ACRS001ROC05	RAME SPAZZOLATO LUCIDO	**76,00**
ACRS001ROC08	NERO OPACO	**69,00**
ACRS001ROC20	BIANCO OPACO	**69,00**
ACRS001ROC30	TURCHESE	**72,00**
ACRS001ROC38	GRAFITE	**88,00**
ACRS001ROC39	ROSA PASTELLO	**69,00**
ACRS001ROC40	CROMO SPAZZOLATO	**69,00**
ACRS001ROC41	CROMO NERO LUCIDO	**88,00**
ACRS001ROC47	ORO SPAZZOLATO OPACO	**98,00**
ACRS001ROC54	NICKEL SPAZZOLATO N/P	**76,00**
ACRS001ROC63	NERO OPACO GALVANICO	**88,00**
ACRS001ROC88	OTTONE SPAZZOLATO	**88,00**
ACRS001ROC90	STONE BROWN	**88,00**

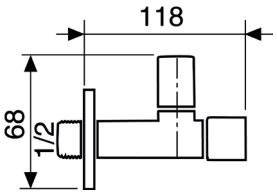

ACPT001ROC00

Piletta click-clack universale 1"1/4 con tappo Ø63



	CROMO	€	42,00

CODICE	FINITURA	€
ACPT001ROC01	BRONZO LUCIDO	**72,00**
ACPT001ROC02	ORO	**82,00**
ACPT001ROC03	SATINATO	**82,00**
ACPT001ROC05	RAME SPAZZOLATO LUCIDO	**72,00**
ACPT001ROC08	NERO OPACO	**58,00**
ACPT001ROC20	BIANCO OPACO	**58,00**
ACPT001ROC30	TURCHESE	**62,00**
ACPT001ROC38	GRAFITE	**82,00**
ACPT001ROC39	ROSA PASTELLO	**62,00**
ACPT001ROC40	CROMO SPAZZOLATO	**58,00**
ACPT001ROC41	CROMO NERO LUCIDO	**82,00**
ACPT001ROC47	ORO SPAZZOLATO OPACO	**96,00**
ACPT001ROC54	NICKEL SPAZZOLATO N/P	**72,00**
ACPT001ROC63	NERO OPACO GALVANICO	**82,00**
ACPT001ROC88	OTTONE SPAZZOLATO	**82,00**
ACPT001ROC90	STONE BROWN	**82,00**

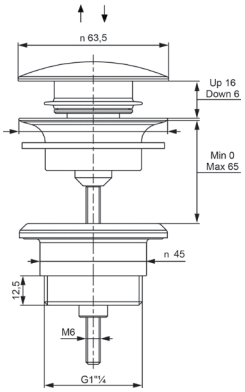

AVLC535ROC00

Miscelatore lavello monoforo con bocca girevole



	CROMO	**€ 195,00**

CODICE	FINITURA	€
AVLC535ROC01	BRONZO LUCIDO	**325,00**
AVLC535ROC02	ORO	**400,00**
AVLC535ROC03	SATINATO	**400,00**
AVLC535ROC05	RAME SPAZZOLATO LUCIDO	**325,00**
AVLC535ROC08	NERO OPACO	**290,00**
AVLC535ROC20	BIANCO OPACO	**290,00**
AVLC535ROC38	GRAFITE	**400,00**
AVLC535ROC40	CROMO SPAZZOLATO	**325,00**
AVLC535ROC41	CROMO NERO LUCIDO	**400,00**
AVLC535ROC47	ORO SPAZZOLATO OPACO	**430,00**
AVLC535ROC54	NICKEL SPAZZOLATO N/P	**325,00**
AVLC535ROC63	NERO OPACO GALVANICO	**400,00**
AVLC535ROC88	OTTONE SPAZZOLATO	**400,00**
AVLC535ROC90	STONE BROWN	**400,00**

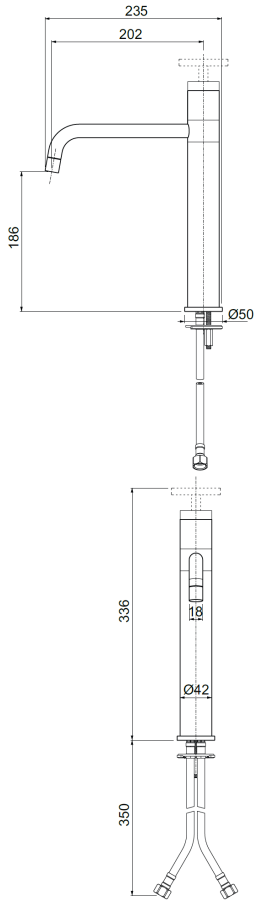

Ricambi


CR00003V
Ø35


FL00005V
10x1x3/8F L.60


KT00014V
L.280

Ordinare 1 maniglia separatamente
• **AVMM** maniglia per miscelatore

AVLC945ROC00

Monoforo lavello canna alta



	CROMO	**€ 340,00**

CODICE	FINITURA	€
AVLC945ROC01	BRONZO LUCIDO	**530,00**
AVLC945ROC02	ORO	**580,00**
AVLC945ROC03	SATINATO	**580,00**
AVLC945ROC05	RAME SPAZZOLATO LUCIDO	**530,00**
AVLC945ROC08	NERO OPACO	**480,00**
AVLC945ROC20	BIANCO OPACO	**480,00**
AVLC945ROC38	GRAFITE	**580,00**
AVLC945ROC40	CROMO SPAZZOLATO	**530,00**
AVLC945ROC41	CROMO NERO LUCIDO	**580,00**
AVLC945ROC47	ORO SPAZZOLATO OPACO	**620,00**
AVLC945ROC54	NICKEL SPAZZOLATO N/P	**530,00**
AVLC945ROC63	NERO OPACO GALVANICO	**580,00**
AVLC945ROC88	OTTONE SPAZZOLATO	**580,00**
AVLC945ROC90	STONE BROWN	**580,00**

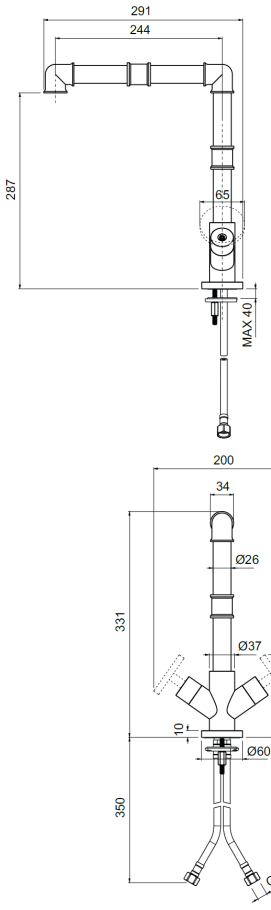

Ricambi


VN00002V
8x20 DX


AR00058V
24x1


FL00001V
10x1x3/8F cm.35


KT00001V
L.70

Ordinare 2 maniglie separatamente
• **nr. 2 - AVMV** maniglia per vitone con broccia
oppure
• **nr. 1 - AVMVH** maniglia per vitone con broccia, incisione HOT
• **nr. 1 - AVMVC** maniglia per vitone con broccia, incisione COLD

Descrizioni e caratteristiche tecniche non sono impegnative e possono variare senza preavviso

AVLC580ROC00

Gruppo lavello a parete con canna piatta



	CROMO	€	225,00

CODICE	FINITURA	€
AVLC580ROC01	BRONZO LUCIDO	**350,00**
AVLC580ROC02	ORO	**390,00**
AVLC580ROC03	SATINATO	**390,00**
AVLC580ROC05	RAME SPAZZOLATO LUCIDO	**350,00**
AVLC580ROC08	NERO OPACO	**315,00**
AVLC580ROC20	BIANCO OPACO	**315,00**
AVLC580ROC38	GRAFITE	**390,00**
AVLC580ROC40	CROMO SPAZZOLATO	**350,00**
AVLC580ROC41	CROMO NERO LUCIDO	**390,00**
AVLC580ROC47	ORO SPAZZOLATO OPACO	**405,00**
AVLC580ROC54	NICKEL SPAZZOLATO N/P	**350,00**
AVLC580ROC63	NERO OPACO GALVANICO	**390,00**
AVLC580ROC88	OTTONE SPAZZOLATO	**390,00**
AVLC580ROC90	STONE BROWN	**390,00**

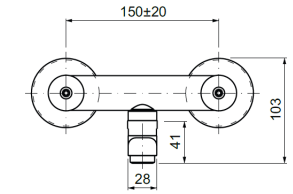

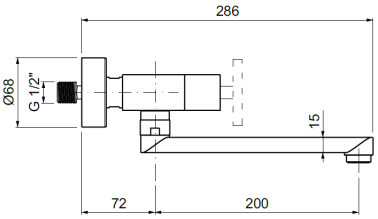

Ricambi



VN00002V
8x20 DX



AR00035V
24x1

Ordinare 2 maniglie separatamente
• **nr. 2 - AVMV** maniglia per vitone con broccia
oppure
• **nr. 1 - AVMVH** maniglia per vitone con broccia, incisione HOT
• **nr. 1 - AVMVC** maniglia per vitone con broccia, incisione COLD

AVLC486ROC00

Monocomando lavello professionale con doccia a 2 getti con supporto



	CROMO	€	310,00

CODICE	FINITURA	€
AVLC486ROC01	BRONZO LUCIDO	**510,00**
AVLC580ROC04	NICKEL SPAZZOLATO LUCIDO	**510,00**
AVLC580ROC08	NERO OPACO	**495,00**

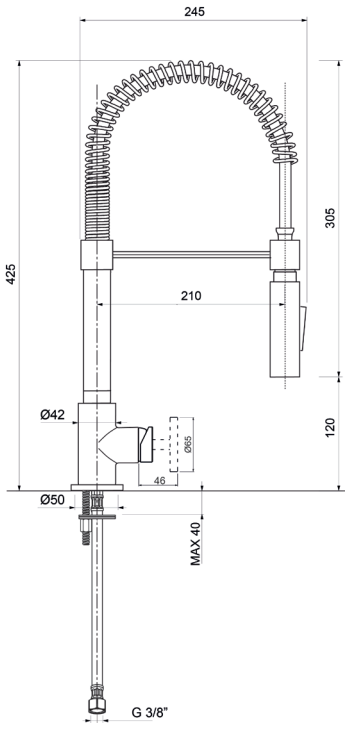

Ricambi



CR00003V
Ø35



FL00001V
10x1x3/8F cm.35



KT00001V
L.70

Ordinare 1 maniglia separatamente
• **AVMM** maniglia per miscelatore

MICRO

Design by Oioli Lab RD


MADE IN ITALY











MILS000ROC00

Monocomando lavabo con scarico automatico 1”1/4



	CROMO	**€ 130,00**

CODICE	FINITURA	€
MILS000ROC01	BRONZO LUCIDO	**204,00**
MILS000ROC02	ORO	**222,00**
MILS000ROC04	NICKEL SPAZZOLATO LUCIDO	**204,00**
MILS000ROC05	RAME SPAZZOLATO LUCIDO	**204,00**
MILS000ROC08	NERO OPACO	**182,00**
MILS000ROC18	BRONZO OPACO	**204,00**
MILS000ROC20	BIANCO OPACO	**182,00**
MILS000ROC25	TUSCANY	**204,00**
MILS000ROC30	TURCHESE	**190,00**
MILS000ROC32	ORO ROSA	**260,00**
MILS000ROC38	GRAFITE	**222,00**
MILS000ROC40	CROMO SPAZZOLATO	**182,00**
MILS000ROC41	CROMO NERO LUCIDO	**222,00**
MILS000ROC47	ORO SPAZZOLATO OPACO	**260,00**
MILS000ROC50	NICKEL LUCIDO	**204,00**
MILS000ROC54	NICKEL SPAZZOLATO N/P	**204,00**
MILS000ROC63	NERO OPACO GALVANICO	**222,00**
MILS000ROC65	ACQUAMARINA	**195,00**
MILS000ROC66	ROSÈ	**195,00**
MILS000ROC77	CIPRIA	**195,00**
MILS000ROC78	CAPPUCCINO	**195,00**
MILS000ROC88	OTTONE SPAZZOLATO	**222,00**
MILS000ROC90	STONE BROWN	**222,00**
MILS000ROC93	BLU NOTTE OPACO	**195,00**
MILS000ROC95	OTTONE INVECCHIATO	**260,00**
MILS000ROC97	FERRO INVECCHIATO	**260,00**
MILS000ROC99	ORANGE	**195,00**

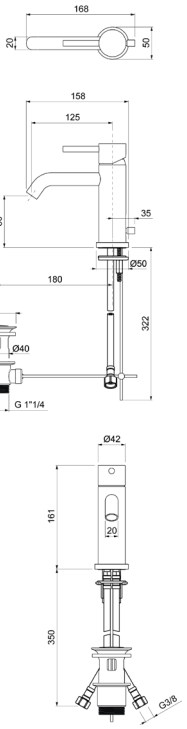

Ricambi

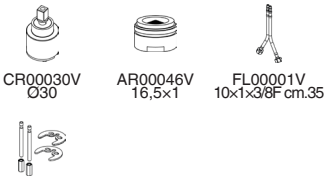

CR00030V Ø30 — AR00046V 16,5×1 — FL00001V 10×1×3/8F cm.35

KT00004V L.70

MILS100ROC00

Monocomando lavabo con scarico automatico 1”1/4, **BOCCA LUNGA**



	CROMO	**€ 143,00**

CODICE	FINITURA	€
MILS100ROC01	BRONZO LUCIDO	**222,00**
MILS100ROC02	ORO	**244,00**
MILS100ROC04	NICKEL SPAZZOLATO LUCIDO	**222,00**
MILS100ROC05	RAME SPAZZOLATO LUCIDO	**222,00**
MILS100ROC08	NERO OPACO	**202,00**
MILS100ROC18	BRONZO OPACO	**222,00**
MILS100ROC20	BIANCO OPACO	**202,00**
MILS100ROC25	TUSCANY	**222,00**
MILS100ROC30	TURCHESE	**210,00**
MILS100ROC32	ORO ROSA	**285,00**
MILS100ROC38	GRAFITE	**244,00**
MILS100ROC40	CROMO SPAZZOLATO	**202,00**
MILS100ROC41	CROMO NERO LUCIDO	**244,00**
MILS100ROC47	ORO SPAZZOLATO OPACO	**285,00**
MILS100ROC50	NICKEL LUCIDO	**222,00**
MILS100ROC54	NICKEL SPAZZOLATO N/P	**222,00**
MILS100ROC63	NERO OPACO GALVANICO	**244,00**
MILS100ROC65	ACQUAMARINA	**216,00**
MILS100ROC66	ROSÈ	**216,00**
MILS100ROC77	CIPRIA	**216,00**
MILS100ROC78	CAPPUCCINO	**216,00**
MILS100ROC88	OTTONE SPAZZOLATO	**244,00**
MILS100ROC90	STONE BROWN	**244,00**
MILS100ROC93	BLU NOTTE OPACO	**216,00**
MILS100ROC95	OTTONE INVECCHIATO	**285,00**
MILS100ROC97	FERRO INVECCHIATO	**285,00**
MILS100ROC99	ORANGE	**216,00**

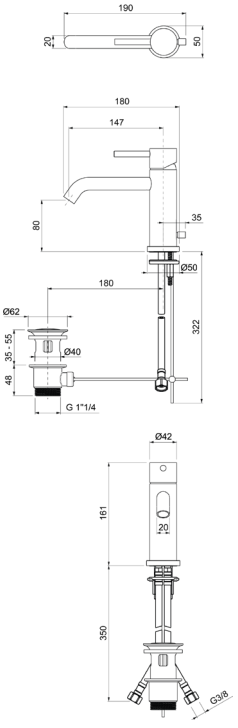

Ricambi

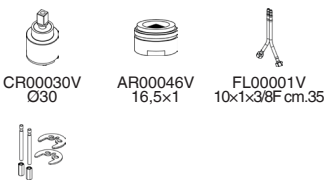

CR00030V Ø30 — AR00046V 16,5×1 — FL00001V 10×1×3/8F cm.35

KT00004V L.70

MILT001ROC00

Monocomando lavabo testa cieca



CROMO	**€**	**120,00**

CODICE	FINITURA	€
MILT001ROC01	BRONZO LUCIDO	**194,00**
MILT001ROC02	ORO	**212,00**
MILT001ROC04	NICKEL SPAZZOLATO LUCIDO	**194,00**
MILT001ROC05	RAME SPAZZOLATO LUCIDO	**194,00**
MILT001ROC08	NERO OPACO	**172,00**
MILT001ROC18	BRONZO OPACO	**194,00**
MILT001ROC20	BIANCO OPACO	**172,00**
MILT001ROC25	TUSCANY	**194,00**
MILT001ROC30	TURCHESE	**180,00**
MILT001ROC32	ORO ROSA	**250,00**
MILT001ROC38	GRAFITE	**212,00**
MILT001ROC40	CROMO SPAZZOLATO	**172,00**
MILT001ROC41	CROMO NERO LUCIDO	**212,00**
MILT001ROC47	ORO SPAZZOLATO OPACO	**250,00**
MILT001ROC50	NICKEL LUCIDO	**194,00**
MILT001ROC54	NICKEL SPAZZOLATO N/P	**194,00**
MILT001ROC63	NERO OPACO GALVANICO	**212,00**
MILT001ROC65	ACQUAMARINA	**185,00**
MILT001ROC66	ROSÈ	**185,00**
MILT001ROC77	CIPRIA	**185,00**
MILT001ROC78	CAPPUCCINO	**185,00**
MILT001ROC88	OTTONE SPAZZOLATO	**212,00**
MILT001ROC90	STONE BROWN	**212,00**
MILT001ROC93	BLU NOTTE OPACO	**185,00**
MILT001ROC95	OTTONE INVECCHIATO	**250,00**
MILT001ROC97	FERRO INVECCHIATO	**250,00**
MILT001ROC99	ORANGE	**185,00**

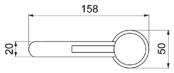

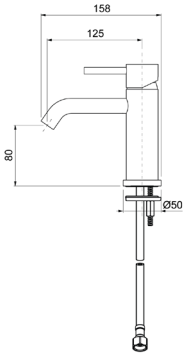

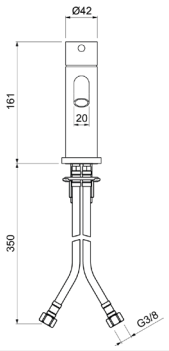

Ricambi

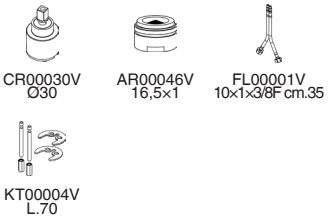

MILT101ROC00

Monocomando lavabo testa cieca, **BOCCA LUNGA**



CROMO	**€**	**133,00**

CODICE	FINITURA	€
MILT101ROC01	BRONZO LUCIDO	**212,00**
MILT101ROC02	ORO	**234,00**
MILT101ROC04	NICKEL SPAZZOLATO LUCIDO	**212,00**
MILT101ROC05	RAME SPAZZOLATO LUCIDO	**212,00**
MILT101ROC08	NERO OPACO	**192,00**
MILT101ROC18	BRONZO OPACO	**212,00**
MILT101ROC20	BIANCO OPACO	**192,00**
MILT101ROC25	TUSCANY	**212,00**
MILT101ROC30	TURCHESE	**200,00**
MILT101ROC32	ORO ROSA	**275,00**
MILT101ROC38	GRAFITE	**234,00**
MILT101ROC40	CROMO SPAZZOLATO	**192,00**
MILT101ROC41	CROMO NERO LUCIDO	**234,00**
MILT101ROC47	ORO SPAZZOLATO OPACO	**275,00**
MILT101ROC50	NICKEL LUCIDO	**212,00**
MILT101ROC54	NICKEL SPAZZOLATO N/P	**212,00**
MILT101ROC63	NERO OPACO GALVANICO	**234,00**
MILT101ROC65	ACQUAMARINA	**206,00**
MILT101ROC66	ROSÈ	**206,00**
MILT101ROC77	CIPRIA	**206,00**
MILT101ROC78	CAPPUCCINO	**206,00**
MILT101ROC88	OTTONE SPAZZOLATO	**234,00**
MILT101ROC90	STONE BROWN	**234,00**
MILT101ROC93	BLU NOTTE OPACO	**206,00**
MILT101ROC95	OTTONE INVECCHIATO	**275,00**
MILT101ROC97	FERRO INVECCHIATO	**275,00**
MILT101ROC99	ORANGE	**206,00**

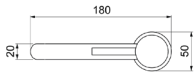

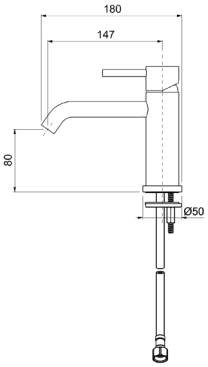

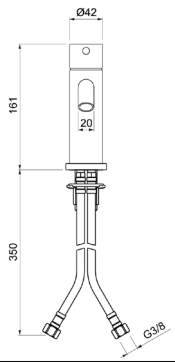

Ricambi

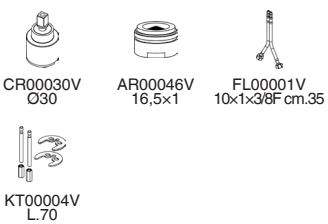

Descrizioni e caratteristiche tecniche non sono impegnative e possono variare senza preavviso

MILS003ROC00

Monocomando lavabo medio con scarico automatico 1”1/4



	CROMO	**€ 194,00**

CODICE	FINITURA	€
MILS003ROC01	BRONZO LUCIDO	**300,00**
MILS003ROC02	ORO	**330,00**
MILS003ROC04	NICKEL SPAZZOLATO LUCIDO	**300,00**
MILS003ROC05	RAME SPAZZOLATO LUCIDO	**300,00**
MILS003ROC08	NERO OPACO	**274,00**
MILS003ROC18	BRONZO OPACO	**300,00**
MILS003ROC20	BIANCO OPACO	**274,00**
MILS003ROC25	TUSCANY	**300,00**
MILS003ROC30	TURCHESE	**284,00**
MILS003ROC32	ORO ROSA	**360,00**
MILS003ROC38	GRAFITE	**330,00**
MILS003ROC40	CROMO SPAZZOLATO	**274,00**
MILS003ROC41	CROMO NERO LUCIDO	**330,00**
MILS003ROC47	ORO SPAZZOLATO OPACO	**360,00**
MILS003ROC50	NICKEL LUCIDO	**300,00**
MILS003ROC54	NICKEL SPAZZOLATO N/P	**300,00**
MILS003ROC63	NERO OPACO GALVANICO	**330,00**
MILS003ROC65	ACQUAMARINA	**294,00**
MILS003ROC66	ROSÈ	**294,00**
MILS003ROC77	CIPRIA	**294,00**
MILS003ROC78	CAPPUCCINO	**294,00**
MILS003ROC88	OTTONE SPAZZOLATO	**330,00**
MILS003ROC90	STONE BROWN	**330,00**
MILS003ROC93	BLU NOTTE OPACO	**294,00**
MILS003ROC95	OTTONE INVECCHIATO	**360,00**
MILS003ROC97	FERRO INVECCHIATO	**360,00**
MILS003ROC99	ORANGE	**294,00**

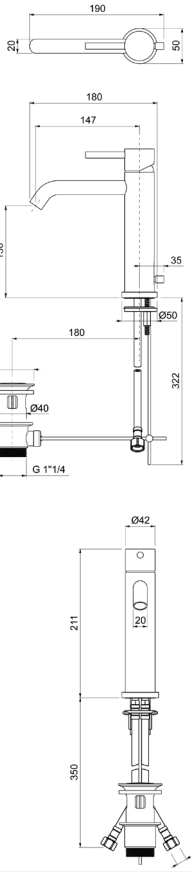

Ricambi

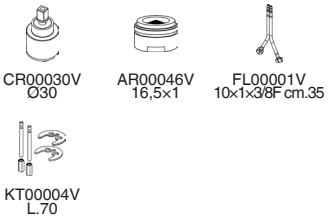

MILT003ROC00

Monocomando lavabo medio testa cieca



	CROMO	**€ 184,00**

CODICE	FINITURA	€
MILT003ROC01	BRONZO LUCIDO	**290,00**
MILT003ROC02	ORO	**320,00**
MILT003ROC04	NICKEL SPAZZOLATO LUCIDO	**290,00**
MILT003ROC05	RAME SPAZZOLATO LUCIDO	**290,00**
MILT003ROC08	NERO OPACO	**264,00**
MILT003ROC18	BRONZO OPACO	**290,00**
MILT003ROC20	BIANCO OPACO	**264,00**
MILT003ROC25	TUSCANY	**290,00**
MILT003ROC30	TURCHESE	**274,00**
MILT003ROC32	ORO ROSA	**350,00**
MILT003ROC38	GRAFITE	**320,00**
MILT003ROC40	CROMO SPAZZOLATO	**264,00**
MILT003ROC41	CROMO NERO LUCIDO	**320,00**
MILT003ROC47	ORO SPAZZOLATO OPACO	**350,00**
MILT003ROC50	NICKEL LUCIDO	**290,00**
MILT003ROC54	NICKEL SPAZZOLATO N/P	**290,00**
MILT003ROC63	NERO OPACO GALVANICO	**320,00**
MILT003ROC65	ACQUAMARINA	**284,00**
MILT003ROC66	ROSÈ	**284,00**
MILT003ROC77	CIPRIA	**284,00**
MILT003ROC78	CAPPUCCINO	**284,00**
MILT003ROC88	OTTONE SPAZZOLATO	**320,00**
MILT003ROC90	STONE BROWN	**320,00**
MILT003ROC93	BLU NOTTE OPACO	**284,00**
MILT003ROC95	OTTONE INVECCHIATO	**350,00**
MILT003ROC97	FERRO INVECCHIATO	**350,00**
MILT003ROC99	ORANGE	**284,00**

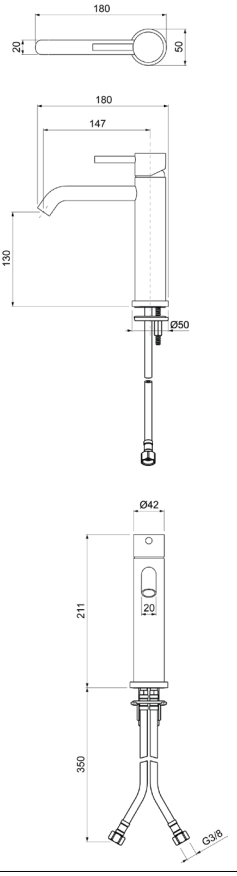

Ricambi

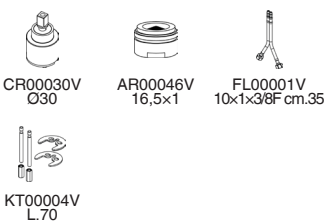

MILT004ROC00

Monocomando lavabo alto testa cieca, **BOCCA CM.20**



	CROMO	**€ 210,00**

CODICE	FINITURA	€
MILT004ROC01	BRONZO LUCIDO	**320,00**
MILT004ROC02	ORO	**360,00**
MILT004ROC04	NICKEL SPAZZOLATO LUCIDO	**320,00**
MILT004ROC05	RAME SPAZZOLATO LUCIDO	**320,00**
MILT004ROC08	NERO OPACO	**296,00**
MILT004ROC18	BRONZO OPACO	**320,00**
MILT004ROC20	BIANCO OPACO	**296,00**
MILT004ROC25	TUSCANY	**320,00**
MILT004ROC30	TURCHESE	**306,00**
MILT004ROC32	ORO ROSA	**408,00**
MILT004ROC38	GRAFITE	**360,00**
MILT004ROC40	CROMO SPAZZOLATO	**296,00**
MILT004ROC41	CROMO NERO LUCIDO	**360,00**
MILT004ROC47	ORO SPAZZOLATO OPACO	**408,00**
MILT004ROC50	NICKEL LUCIDO	**320,00**
MILT004ROC54	NICKEL SPAZZOLATO N/P	**320,00**
MILT004ROC63	NERO OPACO GALVANICO	**360,00**
MILT004ROC65	ACQUAMARINA	**318,00**
MILT004ROC66	ROSÈ	**318,00**
MILT004ROC77	CIPRIA	**318,00**
MILT004ROC78	CAPPUCCINO	**318,00**
MILT004ROC88	OTTONE SPAZZOLATO	**360,00**
MILT004ROC90	STONE BROWN	**360,00**
MILT004ROC93	BLU NOTTE OPACO	**318,00**
MILT004ROC95	OTTONE INVECCHIATO	**408,00**
MILT004ROC97	FERRO INVECCHIATO	**408,00**
MILT004ROC99	ORANGE	**318,00**

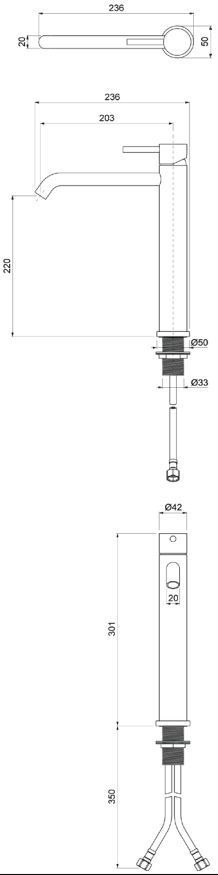

Ricambi


CR00030V
Ø30


AR00046V
16,5×1


FL00005V
10×1×3/8F L.600


KT00023V
33×19

MILT104ROC00

Monocomando lavabo alto testa cieca, **BOCCA CM.15**



	CROMO	**€ 200,00**

CODICE	FINITURA	€
MILT104ROC01	BRONZO LUCIDO	**310,00**
MILT104ROC02	ORO	**350,00**
MILT104ROC04	NICKEL SPAZZOLATO LUCIDO	**310,00**
MILT104ROC05	RAME SPAZZOLATO LUCIDO	**310,00**
MILT104ROC08	NERO OPACO	**286,00**
MILT104ROC18	BRONZO OPACO	**210,00**
MILT104ROC20	BIANCO OPACO	**286,00**
MILT104ROC25	TUSCANY	**310,00**
MILT104ROC30	TURCHESE	**296,00**
MILT104ROC32	ORO ROSA	**398,00**
MILT104ROC38	GRAFITE	**350,00**
MILT104ROC40	CROMO SPAZZOLATO	**286,00**
MILT104ROC41	CROMO NERO LUCIDO	**350,00**
MILT104ROC47	ORO SPAZZOLATO OPACO	**398,00**
MILT104ROC50	NICKEL LUCIDO	**310,00**
MILT104ROC54	NICKEL SPAZZOLATO N/P	**310,00**
MILT104ROC63	NERO OPACO GALVANICO	**350,00**
MILT104ROC65	ACQUAMARINA	**308,00**
MILT104ROC66	ROSÈ	**308,00**
MILT104ROC77	CIPRIA	**308,00**
MILT104ROC78	CAPPUCCINO	**308,00**
MILT104ROC88	OTTONE SPAZZOLATO	**350,00**
MILT104ROC90	STONE BROWN	**350,00**
MILT104ROC93	BLU NOTTE OPACO	**308,00**
MILT104ROC95	OTTONE INVECCHIATO	**398,00**
MILT104ROC97	FERRO INVECCHIATO	**398,00**
MILT104ROC99	ORANGE	**308,00**

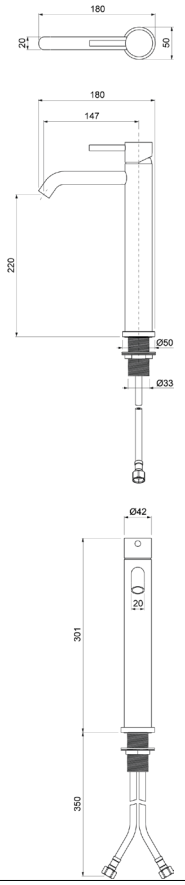

Ricambi


CR00030V
Ø30


AR00046V
16,5×1


FL00005V
10×1×3/8F L.600


KT00023V
33×19

Descrizioni e caratteristiche tecniche non sono impegnative e possono variare senza preavviso

MIBS005ROC00

Monocomando bidet con scarico automatico 1”1/4



	CROMO	€	138,00

CODICE	FINITURA	€
MIBS005ROC01	BRONZO LUCIDO	**215,00**
MIBS005ROC02	ORO	**235,00**
MIBS005ROC04	NICKEL SPAZZOLATO LUCIDO	**215,00**
MIBS005ROC05	RAME SPAZZOLATO LUCIDO	**215,00**
MIBS005ROC08	NERO OPACO	**195,00**
MIBS005ROC18	BRONZO OPACO	**215,00**
MIBS005ROC20	BIANCO OPACO	**195,00**
MIBS005ROC25	TUSCANY	**215,00**
MIBS005ROC30	TURCHESE	**210,00**
MIBS005ROC32	ORO ROSA	**275,00**
MIBS005ROC38	GRAFITE	**235,00**
MIBS005ROC40	CROMO SPAZZOLATO	**195,00**
MIBS005ROC41	CROMO NERO LUCIDO	**235,00**
MIBS005ROC47	ORO SPAZZOLATO OPACO	**275,00**
MIBS005ROC50	NICKEL LUCIDO	**215,00**
MIBS005ROC54	NICKEL SPAZZOLATO N/P	**215,00**
MIBS005ROC63	NERO OPACO GALVANICO	**235,00**
MIBS005ROC65	ACQUAMARINA	**210,00**
MIBS005ROC66	ROSÈ	**210,00**
MIBS005ROC77	CIPRIA	**210,00**
MIBS005ROC78	CAPPUCCINO	**210,00**
MIBS005ROC88	OTTONE SPAZZOLATO	**235,00**
MIBS005ROC90	STONE BROWN	**235,00**
MIBS005ROC93	BLU NOTTE OPACO	**210,00**
MIBS005ROC95	OTTONE INVECCHIATO	**275,00**
MIBS005ROC97	FERRO INVECCHIATO	**275,00**
MIBS005ROC99	ORANGE	**210,00**

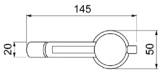

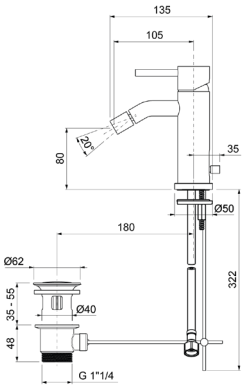

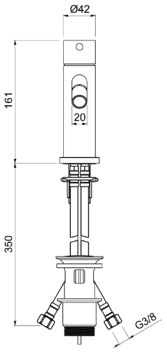

Ricambi

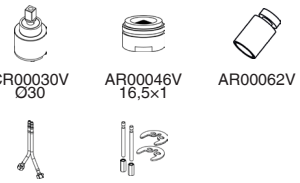

MIBT005ROC00

Monocomando bidet testa cieca



	CROMO	€	128,00

CODICE	FINITURA	€
MIBT005ROC01	BRONZO LUCIDO	**205,00**
MIBT005ROC02	ORO	**225,00**
MIBT005ROC04	NICKEL SPAZZOLATO LUCIDO	**205,00**
MIBT005ROC05	RAME SPAZZOLATO LUCIDO	**205,00**
MIBT005ROC08	NERO OPACO	**185,00**
MIBT005ROC18	BRONZO OPACO	**205,00**
MIBT005ROC20	BIANCO OPACO	**185,00**
MIBT005ROC25	TUSCANY	**205,00**
MIBT005ROC30	TURCHESE	**200,00**
MIBT005ROC32	ORO ROSA	**265,00**
MIBT005ROC38	GRAFITE	**225,00**
MIBT005ROC40	CROMO SPAZZOLATO	**185,00**
MIBT005ROC41	CROMO NERO LUCIDO	**225,00**
MIBT005ROC47	ORO SPAZZOLATO OPACO	**265,00**
MIBT005ROC50	NICKEL LUCIDO	**205,00**
MIBT005ROC54	NICKEL SPAZZOLATO N/P	**205,00**
MIBT005ROC63	NERO OPACO GALVANICO	**225,00**
MIBT005ROC65	ACQUAMARINA	**200,00**
MIBT005ROC66	ROSÈ	**200,00**
MIBT005ROC77	CIPRIA	**200,00**
MIBT005ROC78	CAPPUCCINO	**200,00**
MIBT005ROC88	OTTONE SPAZZOLATO	**225,00**
MIBT005ROC90	STONE BROWN	**225,00**
MIBT005ROC93	BLU NOTTE OPACO	**200,00**
MIBT005ROC95	OTTONE INVECCHIATO	**265,00**
MIBT005ROC97	FERRO INVECCHIATO	**265,00**
MIBT005ROC99	ORANGE	**200,00**

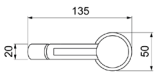

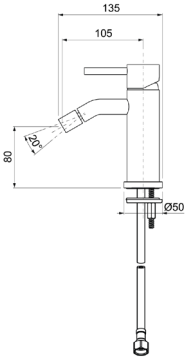

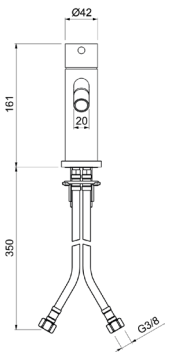

Ricambi

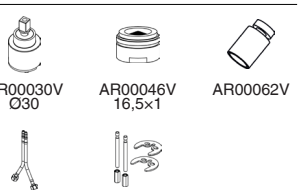

MIEL002ROC00

Parti esterne per monocomando lavabo a parete, piastra rettangolare, **BOCCA CM.20**

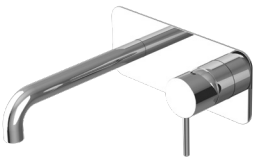

	CROMO	**€ 108,00**

CODICE	FINITURA	€
MIEL002ROC01	BRONZO LUCIDO	**230,00**
MIEL002ROC02	ORO	**245,00**
MIEL002ROC04	NICKEL SPAZZOLATO LUCIDO	**230,00**
MIEL002ROC05	RAME SPAZZOLATO LUCIDO	**230,00**
MIEL002ROC08	NERO OPACO	**185,00**
MIEL002ROC18	BRONZO OPACO	**230,00**
MIEL002ROC20	BIANCO OPACO	**185,00**
MIEL002ROC25	TUSCANY	**230,00**
MIEL002ROC30	TURCHESE	**190,00**
MIEL002ROC32	ORO ROSA	**298,00**
MIEL002ROC38	GRAFITE	**245,00**
MIEL002ROC40	CROMO SPAZZOLATO	**185,00**
MIEL002ROC41	CROMO NERO LUCIDO	**245,00**
MIEL002ROC47	ORO SPAZZOLATO OPACO	**298,00**
MIEL002ROC50	NICKEL LUCIDO	**230,00**
MIEL002ROC54	NICKEL SPAZZOLATO N/P	**230,00**
MIEL002ROC63	NERO OPACO GALVANICO	**245,00**
MIEL002ROC65	ACQUAMARINA	**190,00**
MIEL002ROC66	ROSÈ	**190,00**
MIEL002ROC77	CIPRIA	**190,00**
MIEL002ROC78	CAPPUCCINO	**190,00**
MIEL002ROC88	OTTONE SPAZZOLATO	**245,00**
MIEL002ROC90	STONE BROWN	**245,00**
MIEL002ROC93	BLU NOTTE OPACO	**190,00**
MIEL002ROC95	OTTONE INVECCHIATO	**298,00**
MIEL002ROC97	FERRO INVECCHIATO	**298,00**
MIEL002ROC99	ORANGE	**190,00**

Ricambi



CR00003V Ø35



AR00046V 16,5×1

+ OIPILA35000E

Parte incasso

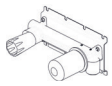

€ 115,00

+ OIPILA35001B

Parte incasso

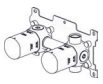

€ 175,00

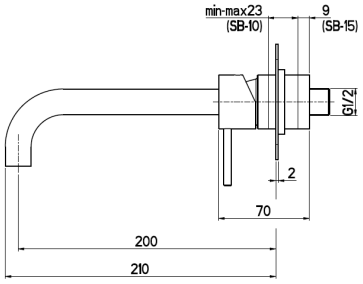

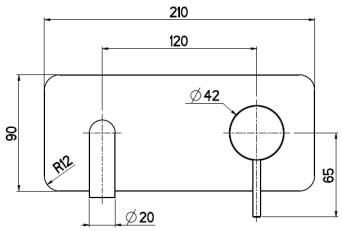

MIEL302ROC00

Parti esterne per monocomando lavabo a parete, piastra rettangolare, **BOCCA CM.16**

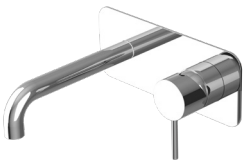

	CROMO	**€ 108,00**

CODICE	FINITURA	€
MIEL302ROC01	BRONZO LUCIDO	**230,00**
MIEL302ROC02	ORO	**245,00**
MIEL302ROC04	NICKEL SPAZZOLATO LUCIDO	**230,00**
MIEL302ROC05	RAME SPAZZOLATO LUCIDO	**230,00**
MIEL302ROC08	NERO OPACO	**185,00**
MIEL302ROC18	BRONZO OPACO	**230,00**
MIEL302ROC20	BIANCO OPACO	**185,00**
MIEL302ROC25	TUSCANY	**230,00**
MIEL302ROC30	TURCHESE	**190,00**
MIEL302ROC32	ORO ROSA	**298,00**
MIEL302ROC38	GRAFITE	**245,00**
MIEL302ROC40	CROMO SPAZZOLATO	**185,00**
MIEL302ROC41	CROMO NERO LUCIDO	**245,00**
MIEL302ROC47	ORO SPAZZOLATO OPACO	**298,00**
MIEL302ROC50	NICKEL LUCIDO	**230,00**
MIEL302ROC54	NICKEL SPAZZOLATO N/P	**230,00**
MIEL302ROC63	NERO OPACO GALVANICO	**245,00**
MIEL302ROC65	ACQUAMARINA	**190,00**
MIEL302ROC66	ROSÈ	**190,00**
MIEL302ROC77	CIPRIA	**190,00**
MIEL302ROC78	CAPPUCCINO	**190,00**
MIEL302ROC88	OTTONE SPAZZOLATO	**245,00**
MIEL302ROC90	STONE BROWN	**245,00**
MIEL302ROC93	BLU NOTTE OPACO	**190,00**
MIEL302ROC95	OTTONE INVECCHIATO	**298,00**
MIEL302ROC97	FERRO INVECCHIATO	**298,00**
MIEL302ROC99	ORANGE	**190,00**

Ricambi



CR00003V Ø35



AR00046V 16,5×1

+ OIPILA35000E

Parte incasso

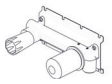

€ 115,00

+ OIPILA35001B

Parte incasso

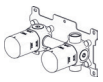

€ 175,00

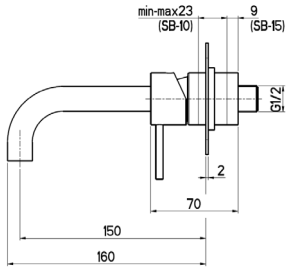

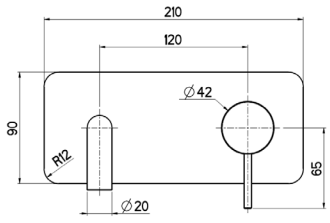

Descrizioni e caratteristiche tecniche non sono impegnative e possono variare senza preavviso

MIEL202ROC00

Parti esterne per monocomando lavabo a parete con 2 piastre

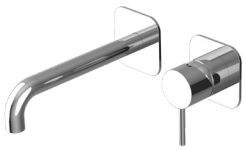

CROMO **€ 108,00**

CODICE	FINITURA	€
MIEL202ROC01	BRONZO LUCIDO	**230,00**
MIEL202ROC02	ORO	**245,00**
MIEL202ROC04	NICKEL SPAZZOLATO LUCIDO	**230,00**
MIEL202ROC05	RAME SPAZZOLATO LUCIDO	**230,00**
MIEL202ROC08	NERO OPACO	**185,00**
MIEL202ROC18	BRONZO OPACO	**230,00**
MIEL202ROC20	BIANCO OPACO	**185,00**
MIEL202ROC25	TUSCANY	**230,00**
MIEL202ROC30	TURCHESE	**190,00**
MIEL202ROC32	ORO ROSA	**298,00**
MIEL202ROC38	GRAFITE	**245,00**
MIEL202ROC40	CROMO SPAZZOLATO	**185,00**
MIEL202ROC41	CROMO NERO LUCIDO	**245,00**
MIEL202ROC47	ORO SPAZZOLATO OPACO	**298,00**
MIEL202ROC50	NICKEL LUCIDO	**230,00**
MIEL202ROC54	NICKEL SPAZZOLATO N/P	**230,00**
MIEL202ROC63	NERO OPACO GALVANICO	**245,00**
MIEL202ROC65	ACQUAMARINA	**190,00**
MIEL202ROC66	ROSÈ	**190,00**
MIEL202ROC77	CIPRIA	**190,00**
MIEL202ROC78	CAPPUCCINO	**190,00**
MIEL202ROC88	OTTONE SPAZZOLATO	**245,00**
MIEL202ROC90	STONE BROWN	**245,00**
MIEL202ROC93	BLU NOTTE OPACO	**190,00**
MIEL202ROC95	OTTONE INVECCHIATO	**298,00**
MIEL202ROC97	FERRO INVECCHIATO	**298,00**
MIEL202ROC99	ORANGE	**190,00**

Ricambi



CR00003V Ø35



AR00046V 16,5×1

+ OIPILA35000E

Parte incasso

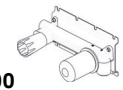

€ 115,00

+ OIPILA35001B

Parte incasso

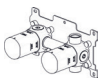

€ 175,00

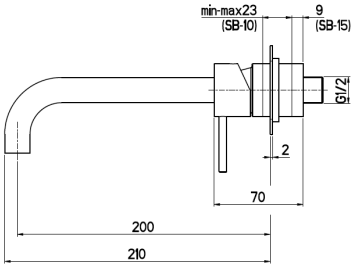

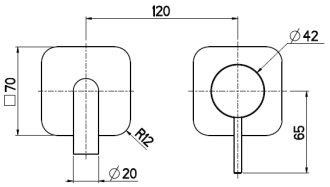

MIEL502ROC00

Parti esterne per monocomando lavabo a parete con 2 piastre, **BOCCA CM.16**

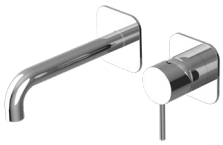

CROMO **€ 108,00**

CODICE	FINITURA	€
MIEL502ROC01	BRONZO LUCIDO	**230,00**
MIEL502ROC02	ORO	**245,00**
MIEL502ROC04	NICKEL SPAZZOLATO LUCIDO	**230,00**
MIEL502ROC05	RAME SPAZZOLATO LUCIDO	**230,00**
MIEL502ROC08	NERO OPACO	**185,00**
MIEL502ROC18	BRONZO OPACO	**230,00**
MIEL502ROC20	BIANCO OPACO	**185,00**
MIEL502ROC25	TUSCANY	**230,00**
MIEL502ROC30	TURCHESE	**190,00**
MIEL502ROC32	ORO ROSA	**298,00**
MIEL502ROC38	GRAFITE	**245,00**
MIEL502ROC40	CROMO SPAZZOLATO	**185,00**
MIEL502ROC41	CROMO NERO LUCIDO	**245,00**
MIEL502ROC47	ORO SPAZZOLATO OPACO	**298,00**
MIEL502ROC50	NICKEL LUCIDO	**230,00**
MIEL502ROC54	NICKEL SPAZZOLATO N/P	**230,00**
MIEL502ROC63	NERO OPACO GALVANICO	**245,00**
MIEL502ROC65	ACQUAMARINA	**190,00**
MIEL502ROC66	ROSÈ	**190,00**
MIEL502ROC77	CIPRIA	**190,00**
MIEL502ROC78	CAPPUCCINO	**190,00**
MIEL502ROC88	OTTONE SPAZZOLATO	**245,00**
MIEL502ROC90	STONE BROWN	**245,00**
MIEL502ROC93	BLU NOTTE OPACO	**190,00**
MIEL502ROC95	OTTONE INVECCHIATO	**298,00**
MIEL502ROC97	FERRO INVECCHIATO	**298,00**
MIEL502ROC99	ORANGE	**190,00**

Ricambi



CR00003V Ø35



AR00046V 16,5×1

+ OIPILA35000E

Parte incasso

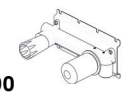

€ 115,00

+ OIPILA35001B

Parte incasso

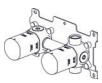

€ 175,00

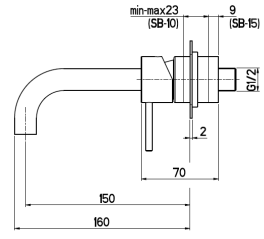

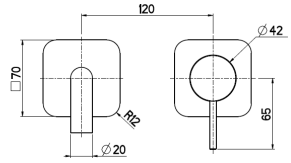

MIEL102ROC00

Parti esterne per monocomando lavabo a parete in 2 parti, piastre tonde

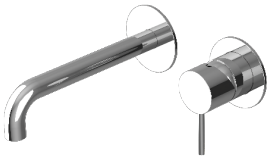

CROMO **€ 108,00**

CODICE	FINITURA	€
MIEL102ROC01	BRONZO LUCIDO	**230,00**
MIEL102ROC02	ORO	**245,00**
MIEL102ROC04	NICKEL SPAZZOLATO LUCIDO	**230,00**
MIEL102ROC05	RAME SPAZZOLATO LUCIDO	**230,00**
MIEL102ROC08	NERO OPACO	**185,00**
MIEL102ROC18	BRONZO OPACO	**230,00**
MIEL102ROC20	BIANCO OPACO	**185,00**
MIEL102ROC25	TUSCANY	**230,00**
MIEL102ROC30	TURCHESE	**190,00**
MIEL102ROC32	ORO ROSA	**298,00**
MIEL102ROC38	GRAFITE	**245,00**
MIEL102ROC40	CROMO SPAZZOLATO	**185,00**
MIEL102ROC41	CROMO NERO LUCIDO	**245,00**
MIEL102ROC47	ORO SPAZZOLATO OPACO	**298,00**
MIEL102ROC50	NICKEL LUCIDO	**230,00**
MIEL102ROC54	NICKEL SPAZZOLATO N/P	**230,00**
MIEL102ROC63	NERO OPACO GALVANICO	**245,00**
MIEL102ROC65	ACQUAMARINA	**190,00**
MIEL102ROC66	ROSÈ	**190,00**
MIEL102ROC77	CIPRIA	**190,00**
MIEL102ROC78	CAPPUCCINO	**190,00**
MIEL102ROC88	OTTONE SPAZZOLATO	**245,00**
MIEL102ROC90	STONE BROWN	**245,00**
MIEL102ROC93	BLU NOTTE OPACO	**190,00**
MIEL102ROC95	OTTONE INVECCHIATO	**298,00**
MIEL102ROC97	FERRO INVECCHIATO	**298,00**
MIEL102ROC99	ORANGE	**190,00**

Ricambi



CR00003V Ø35



AR00046V 16,5×1

+ OIPILA35000E

Parte incasso

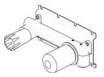

€ 115,00

+ OIPILA35001B

Parte incasso

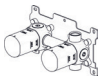

€ 175,00

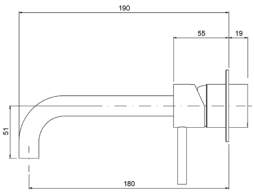

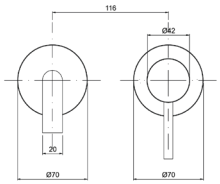

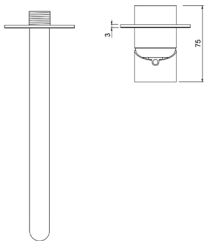

MIEL402ROC00

Parti esterne per monocomando lavabo a parete in 2 parti, piastre tonde, **BOCCA CM.16**

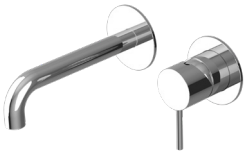

CROMO **€ 108,00**

CODICE	FINITURA	€
MIEL402ROC01	BRONZO LUCIDO	**230,00**
MIEL402ROC02	ORO	**245,00**
MIEL402ROC04	NICKEL SPAZZOLATO LUCIDO	**230,00**
MIEL402ROC05	RAME SPAZZOLATO LUCIDO	**230,00**
MIEL402ROC08	NERO OPACO	**185,00**
MIEL402ROC18	BRONZO OPACO	**230,00**
MIEL402ROC20	BIANCO OPACO	**185,00**
MIEL402ROC25	TUSCANY	**230,00**
MIEL402ROC30	TURCHESE	**190,00**
MIEL402ROC32	ORO ROSA	**298,00**
MIEL402ROC38	GRAFITE	**245,00**
MIEL402ROC40	CROMO SPAZZOLATO	**185,00**
MIEL402ROC41	CROMO NERO LUCIDO	**245,00**
MIEL402ROC47	ORO SPAZZOLATO OPACO	**298,00**
MIEL402ROC50	NICKEL LUCIDO	**230,00**
MIEL402ROC54	NICKEL SPAZZOLATO N/P	**230,00**
MIEL402ROC63	NERO OPACO GALVANICO	**245,00**
MIEL402ROC65	ACQUAMARINA	**190,00**
MIEL402ROC66	ROSÈ	**190,00**
MIEL402ROC77	CIPRIA	**190,00**
MIEL402ROC78	CAPPUCCINO	**190,00**
MIEL402ROC88	OTTONE SPAZZOLATO	**245,00**
MIEL402ROC90	STONE BROWN	**245,00**
MIEL402ROC93	BLU NOTTE OPACO	**190,00**
MIEL402ROC95	OTTONE INVECCHIATO	**298,00**
MIEL402ROC97	FERRO INVECCHIATO	**298,00**
MIEL402ROC99	ORANGE	**190,00**

Ricambi



CR00003V Ø35



AR00046V 16,5×1

+ OIPILA35000E

Parte incasso

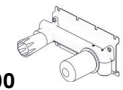

€ 115,00

+ OIPILA35001B

Parte incasso

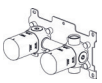

€ 175,00

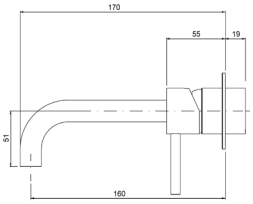

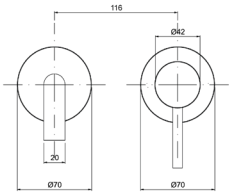

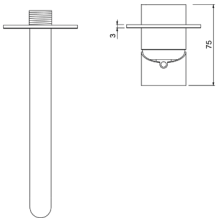

Descrizioni e caratteristiche tecniche non sono impegnative e possono variare senza preavviso

MIEL063ROC00

Parti esterne per batteria lavabo a parete 3 fori



CROMO **€ 190,00**

CODICE	FINITURA	€
MIEL063ROC01	BRONZO LUCIDO	**330,00**
MIEL063ROC02	ORO	**360,00**
MIEL063ROC04	NICKEL SPAZZOLATO LUCIDO	**330,00**
MIEL063ROC05	RAME SPAZZOLATO LUCIDO	**330,00**
MIEL063ROC08	NERO OPACO	**290,00**
MIEL063ROC18	BRONZO OPACO	**330,00**
MIEL063ROC20	BIANCO OPACO	**290,00**
MIEL063ROC25	TUSCANY	**330,00**
MIEL063ROC30	TURCHESE	**300,00**
MIEL063ROC32	ORO ROSA	**402,00**
MIEL063ROC38	GRAFITE	**360,00**
MIEL063ROC40	CROMO SPAZZOLATO	**290,00**
MIEL063ROC41	CROMO NERO LUCIDO	**360,00**
MIEL063ROC47	ORO SPAZZOLATO OPACO	**402,00**
MIEL063ROC50	NICKEL LUCIDO	**330,00**
MIEL063ROC54	NICKEL SPAZZOLATO N/P	**330,00**
MIEL063ROC63	NERO OPACO GALVANICO	**360,00**
MIEL063ROC65	ACQUAMARINA	**310,00**
MIEL063ROC66	ROSÈ	**310,00**
MIEL063ROC77	CIPRIA	**310,00**
MIEL063ROC78	CAPPUCCINO	**310,00**
MIEL063ROC88	OTTONE SPAZZOLATO	**360,00**
MIEL063ROC90	STONE BROWN	**360,00**
MIEL063ROC93	BLU NOTTE OPACO	**310,00**
MIEL063ROC95	OTTONE INVECCHIATO	**402,00**
MIEL063ROC97	FERRO INVECCHIATO	**402,00**
MIEL063ROC99	ORANGE	**310,00**

+ OIPILA20001E

Parte incasso

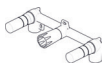

€ 130,00

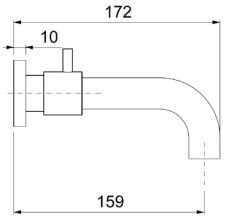

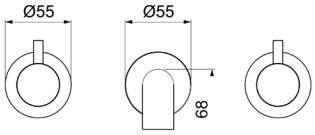

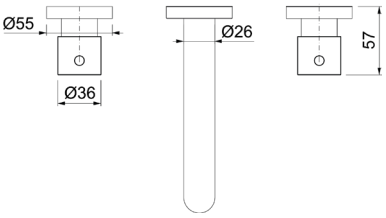

Ricambi



VN00002V 8x20 DX | VN00003V 8x20 SX | AR00058V 24x1

MIEL064ROC00

Parti esterne per batteria lavabo a parete 3 fori, **BOCCA CM.20**



CROMO **€ 190,00**

CODICE	FINITURA	€
MIEL064ROC01	BRONZO LUCIDO	**330,00**
MIEL064ROC02	ORO	**360,00**
MIEL064ROC04	NICKEL SPAZZOLATO LUCIDO	**330,00**
MIEL064ROC05	RAME SPAZZOLATO LUCIDO	**330,00**
MIEL064ROC08	NERO OPACO	**290,00**
MIEL064ROC18	BRONZO OPACO	**330,00**
MIEL064ROC20	BIANCO OPACO	**290,00**
MIEL064ROC25	TUSCANY	**330,00**
MIEL064ROC30	TURCHESE	**300,00**
MIEL064ROC32	ORO ROSA	**402,00**
MIEL064ROC38	GRAFITE	**360,00**
MIEL064ROC40	CROMO SPAZZOLATO	**290,00**
MIEL064ROC41	CROMO NERO LUCIDO	**360,00**
MIEL064ROC47	ORO SPAZZOLATO OPACO	**402,00**
MIEL064ROC50	NICKEL LUCIDO	**330,00**
MIEL064ROC54	NICKEL SPAZZOLATO N/P	**330,00**
MIEL064ROC63	NERO OPACO GALVANICO	**360,00**
MIEL064ROC65	ACQUAMARINA	**310,00**
MIEL064ROC66	ROSÈ	**310,00**
MIEL064ROC77	CIPRIA	**310,00**
MIEL064ROC78	CAPPUCCINO	**310,00**
MIEL064ROC88	OTTONE SPAZZOLATO	**360,00**
MIEL064ROC90	STONE BROWN	**360,00**
MIEL064ROC93	BLU NOTTE OPACO	**310,00**
MIEL064ROC95	OTTONE INVECCHIATO	**402,00**
MIEL064ROC97	FERRO INVECCHIATO	**402,00**
MIEL064ROC99	ORANGE	**310,00**

+ OIPILA20001E

Parte incasso

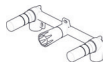

€ 130,00

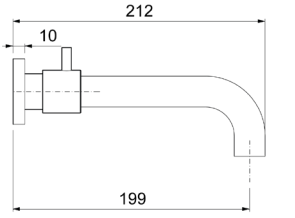

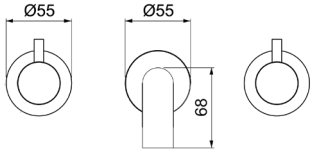

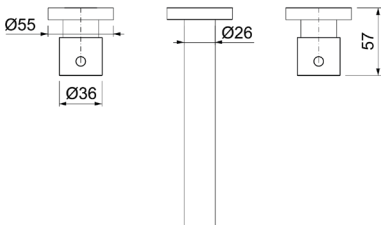

Ricambi



VN00002V 8x20 DX | VN00003V 8x20 SX | AR00058V 24x1

MILT070ROC00

Monoforo lavabo testa cieca, **BOCCA FISSA Ø20**



	CROMO	**€ 284,00**

CODICE	FINITURA	€
MILT070ROC01	BRONZO LUCIDO	**440,00**
MILT070ROC02	ORO	**484,00**
MILT070ROC04	NICKEL SPAZZOLATO LUCIDO	**440,00**
MILT070ROC05	RAME SPAZZOLATO LUCIDO	**440,00**
MILT070ROC08	NERO OPACO	**400,00**
MILT070ROC18	BRONZO OPACO	**440,00**
MILT070ROC20	BIANCO OPACO	**400,00**
MILT070ROC25	TUSCANY	**440,00**
MILT070ROC30	TURCHESE	**415,00**
MILT070ROC32	ORO ROSA	**515,00**
MILT070ROC38	GRAFITE	**484,00**
MILT070ROC40	CROMO SPAZZOLATO	**400,00**
MILT070ROC41	CROMO NERO LUCIDO	**484,00**
MILT070ROC47	ORO SPAZZOLATO OPACO	**515,00**
MILT070ROC50	NICKEL LUCIDO	**440,00**
MILT070ROC54	NICKEL SPAZZOLATO N/P	**440,00**
MILT070ROC63	NERO OPACO GALVANICO	**484,00**
MILT070ROC65	ACQUAMARINA	**430,00**
MILT070ROC66	ROSÈ	**430,00**
MILT070ROC77	CIPRIA	**430,00**
MILT070ROC78	CAPPUCCINO	**430,00**
MILT070ROC88	OTTONE SPAZZOLATO	**484,00**
MILT070ROC90	STONE BROWN	**484,00**
MILT070ROC93	BLU NOTTE OPACO	**430,00**
MILT070ROC95	OTTONE INVECCHIATO	**515,00**
MILT070ROC97	FERRO INVECCHIATO	**515,00**
MILT070ROC99	ORANGE	**430,00**

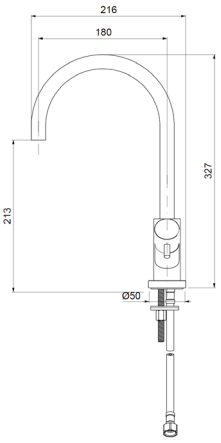

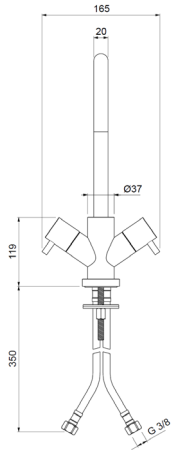

Ricambi

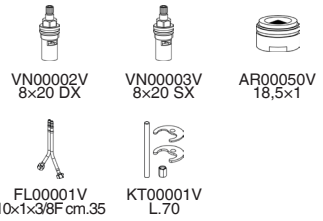

MIBT075ROC00

Monoforo bidet testa cieca, **BOCCA FISSA Ø20**



	CROMO	**€ 294,00**

CODICE	FINITURA	€
MIBT075ROC01	BRONZO LUCIDO	**450,00**
MIBT075ROC02	ORO	**494,00**
MIBT075ROC04	NICKEL SPAZZOLATO LUCIDO	**450,00**
MIBT075ROC05	RAME SPAZZOLATO LUCIDO	**450,00**
MIBT075ROC08	NERO OPACO	**410,00**
MIBT075ROC18	BRONZO OPACO	**450,00**
MIBT075ROC20	BIANCO OPACO	**410,00**
MIBT075ROC25	TUSCANY	**450,00**
MIBT075ROC30	TURCHESE	**425,00**
MIBT075ROC32	ORO ROSA	**525,00**
MIBT075ROC38	GRAFITE	**494,00**
MIBT075ROC40	CROMO SPAZZOLATO	**410,00**
MIBT075ROC41	CROMO NERO LUCIDO	**494,00**
MIBT075ROC47	ORO SPAZZOLATO OPACO	**525,00**
MIBT075ROC50	NICKEL LUCIDO	**450,00**
MIBT075ROC54	NICKEL SPAZZOLATO N/P	**450,00**
MIBT075ROC63	NERO OPACO GALVANICO	**494,00**
MIBT075ROC65	ACQUAMARINA	**440,00**
MIBT075ROC66	ROSÈ	**440,00**
MIBT075ROC77	CIPRIA	**440,00**
MIBT075ROC78	CAPPUCCINO	**440,00**
MIBT075ROC88	OTTONE SPAZZOLATO	**494,00**
MIBT075ROC90	STONE BROWN	**494,00**
MIBT075ROC93	BLU NOTTE OPACO	**440,00**
MIBT075ROC95	OTTONE INVECCHIATO	**525,00**
MIBT075ROC97	FERRO INVECCHIATO	**525,00**
MIBT075ROC99	ORANGE	**440,00**

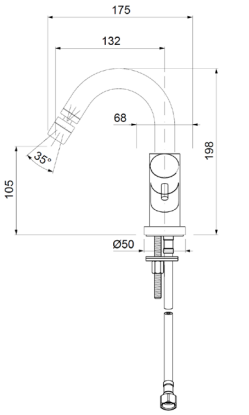

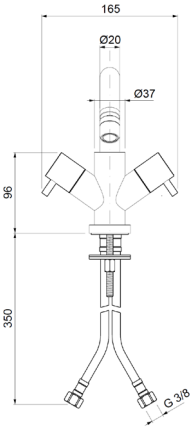

Ricambi

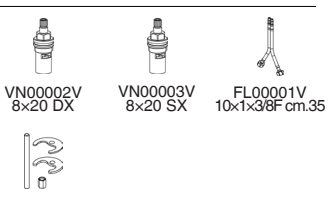

Descrizioni e caratteristiche tecniche non sono impegnative e possono variare senza preavviso

MILT066ROC00

Batteria lavabo a 3 fori, testa cieca



	CROMO	€	295,00

CODICE	FINITURA	€
MILT066ROC01	BRONZO LUCIDO	**450,00**
MILT066ROC02	ORO	**494,00**
MILT066ROC04	NICKEL SPAZZOLATO LUCIDO	**450,00**
MILT066ROC05	RAME SPAZZOLATO LUCIDO	**450,00**
MILT066ROC08	NERO OPACO	**410,00**
MILT066ROC18	BRONZO OPACO	**450,00**
MILT066ROC20	BIANCO OPACO	**410,00**
MILT066ROC25	TUSCANY	**450,00**
MILT066ROC30	TURCHESE	**425,00**
MILT066ROC32	ORO ROSA	**525,00**
MILT066ROC38	GRAFITE	**494,00**
MILT066ROC40	CROMO SPAZZOLATO	**410,00**
MILT066ROC41	CROMO NERO LUCIDO	**494,00**
MILT066ROC47	ORO SPAZZOLATO OPACO	**525,00**
MILT066ROC50	NICKEL LUCIDO	**450,00**
MILT066ROC54	NICKEL SPAZZOLATO N/P	**450,00**
MILT066ROC63	NERO OPACO GALVANICO	**494,00**
MILT066ROC65	ACQUAMARINA	**440,00**
MILT066ROC66	ROSÈ	**440,00**
MILT066ROC77	CIPRIA	**440,00**
MILT066ROC78	CAPPUCCINO	**440,00**
MILT066ROC88	OTTONE SPAZZOLATO	**494,00**
MILT066ROC90	STONE BROWN	**494,00**
MILT066ROC93	BLU NOTTE OPACO	**440,00**
MILT066ROC95	OTTONE INVECCHIATO	**525,00**
MILT066ROC97	FERRO INVECCHIATO	**525,00**
MILT066ROC99	ORANGE	**440,00**

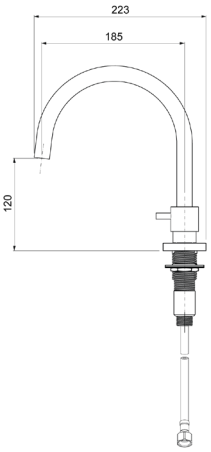

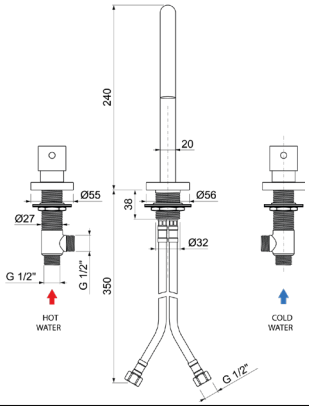

Ricambi

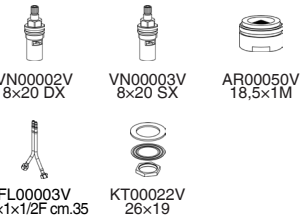

MILT072ROC00

Monocomando lavabo a 2 fori, testa cieca



	CROMO	€	268,00

CODICE	FINITURA	€
MILT072ROC01	BRONZO LUCIDO	**416,00**
MILT072ROC02	ORO	**456,00**
MILT072ROC04	NICKEL SPAZZOLATO LUCIDO	**416,00**
MILT072ROC05	RAME SPAZZOLATO LUCIDO	**416,00**
MILT072ROC08	NERO OPACO	**390,00**
MILT072ROC18	BRONZO OPACO	**416,00**
MILT072ROC20	BIANCO OPACO	**390,00**
MILT072ROC25	TUSCANY	**416,00**
MILT072ROC30	TURCHESE	**402,00**
MILT072ROC32	ORO ROSA	**484,00**
MILT072ROC38	GRAFITE	**456,00**
MILT072ROC40	CROMO SPAZZOLATO	**390,00**
MILT072ROC41	CROMO NERO LUCIDO	**456,00**
MILT072ROC47	ORO SPAZZOLATO OPACO	**484,00**
MILT072ROC50	NICKEL LUCIDO	**416,00**
MILT072ROC54	NICKEL SPAZZOLATO N/P	**416,00**
MILT072ROC63	NERO OPACO GALVANICO	**456,00**
MILT072ROC65	ACQUAMARINA	**410,00**
MILT072ROC66	ROSÈ	**410,00**
MILT072ROC77	CIPRIA	**410,00**
MILT072ROC78	CAPPUCCINO	**410,00**
MILT072ROC88	OTTONE SPAZZOLATO	**456,00**
MILT072ROC90	STONE BROWN	**456,00**
MILT072ROC93	BLU NOTTE OPACO	**410,00**
MILT072ROC95	OTTONE INVECCHIATO	**484,00**
MILT072ROC97	FERRO INVECCHIATO	**484,00**
MILT072ROC99	ORANGE	**410,00**

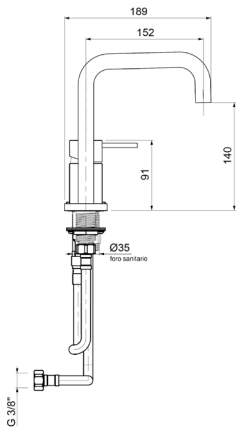

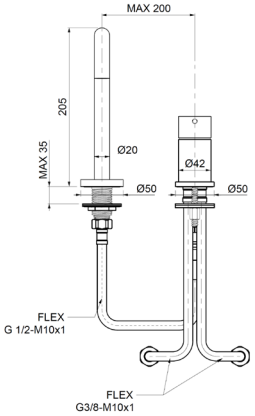

Ricambi

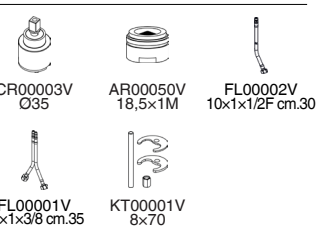

MILT073ROC00

Monocomando lavabo a 2 fori, testa cieca



	CROMO	**€ 268,00**

CODICE	FINITURA	€
MILT073ROC01	BRONZO LUCIDO	**416,00**
MILT073ROC02	ORO	**456,00**
MILT073ROC04	NICKEL SPAZZOLATO LUCIDO	**416,00**
MILT073ROC05	RAME SPAZZOLATO LUCIDO	**416,00**
MILT073ROC08	NERO OPACO	**390,00**
MILT073ROC18	BRONZO OPACO	**416,00**
MILT073ROC20	BIANCO OPACO	**390,00**
MILT073ROC25	TUSCANY	**416,00**
MILT073ROC30	TURCHESE	**402,00**
MILT073ROC32	ORO ROSA	**484,00**
MILT073ROC38	GRAFITE	**456,00**
MILT073ROC40	CROMO SPAZZOLATO	**390,00**
MILT073ROC41	CROMO NERO LUCIDO	**456,00**
MILT073ROC47	ORO SPAZZOLATO OPACO	**484,00**
MILT073ROC50	NICKEL LUCIDO	**416,00**
MILT073ROC54	NICKEL SPAZZOLATO N/P	**416,00**
MILT073ROC63	NERO OPACO GALVANICO	**456,00**
MILT073ROC65	ACQUAMARINA	**410,00**
MILT073ROC66	ROSÈ	**410,00**
MILT073ROC77	CIPRIA	**410,00**
MILT073ROC78	CAPPUCCINO	**410,00**
MILT073ROC88	OTTONE SPAZZOLATO	**456,00**
MILT073ROC90	STONE BROWN	**456,00**
MILT073ROC93	BLU NOTTE OPACO	**410,00**
MILT073ROC95	OTTONE INVECCHIATO	**484,00**
MILT073ROC97	FERRO INVECCHIATO	**484,00**
MILT073ROC99	ORANGE	**410,00**

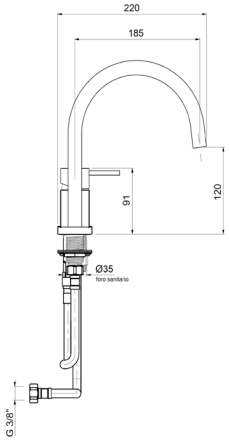

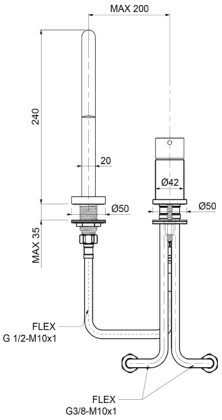

Ricambi


CR00003V
Ø35


AR00050V
18,5×1M


FL00002V
10×1×1/2F cm.30


FL00001V
10×1×3/8 cm.35


KT00001V
8×70

Descrizioni e caratteristiche tecniche non sono impegnative e possono variare senza preavviso

MIBS067ROC00

Batteria bidet a 3 fori con scarico automatico 1”1/4



	CROMO	€	150,00

CODICE	FINITURA	€
MIBS067ROC01	BRONZO LUCIDO	**235,00**
MIBS067ROC02	ORO	**260,00**
MIBS067ROC04	NICKEL SPAZZOLATO LUCIDO	**235,00**
MIBS067ROC05	RAME SPAZZOLATO LUCIDO	**235,00**
MIBS067ROC08	NERO OPACO	**210,00**
MIBS067ROC18	BRONZO OPACO	**235,00**
MIBS067ROC20	BIANCO OPACO	**210,00**
MIBS067ROC25	TUSCANY	**235,00**
MIBS067ROC30	TURCHESE	**220,00**
MIBS067ROC32	ORO ROSA	**280,00**
MIBS067ROC38	GRAFITE	**260,00**
MIBS067ROC40	CROMO SPAZZOLATO	**210,00**
MIBS067ROC41	CROMO NERO LUCIDO	**260,00**
MIBS067ROC47	ORO SPAZZOLATO OPACO	**280,00**
MIBS067ROC50	NICKEL LUCIDO	**235,00**
MIBS067ROC54	NICKEL SPAZZOLATO N/P	**235,00**
MIBS067ROC63	NERO OPACO GALVANICO	**260,00**
MIBS067ROC65	ACQUAMARINA	**225,00**
MIBS067ROC66	ROSÈ	**225,00**
MIBS067ROC77	CIPRIA	**225,00**
MIBS067ROC78	CAPPUCCINO	**225,00**
MIBS067ROC88	OTTONE SPAZZOLATO	**260,00**
MIBS067ROC90	STONE BROWN	**260,00**
MIBS067ROC93	BLU NOTTE OPACO	**225,00**
MIBS067ROC95	OTTONE INVECCHIATO	**280,00**
MIBS067ROC97	FERRO INVECCHIATO	**280,00**
MIBS067ROC99	ORANGE	**225,00**

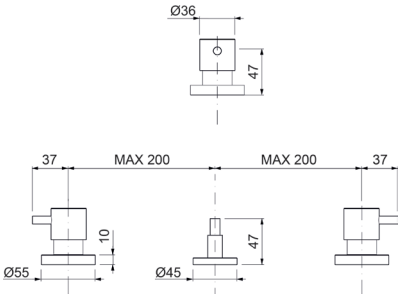

Ricambi



VN00002V 8x20 DX | VN00003V 8x20 SX | KT00010V 1/2

MIBT068ROC00

Batteria bidet a 3 fori, testa cieca, **BOCCA FISSA Ø20**



	CROMO	€	295,00

CODICE	FINITURA	€
MIBT068ROC01	BRONZO LUCIDO	**450,00**
MIBT068ROC02	ORO	**494,00**
MIBT068ROC04	NICKEL SPAZZOLATO LUCIDO	**450,00**
MIBT068ROC05	RAME SPAZZOLATO LUCIDO	**450,00**
MIBT068ROC08	NERO OPACO	**410,00**
MIBT068ROC18	BRONZO OPACO	**450,00**
MIBT068ROC20	BIANCO OPACO	**410,00**
MIBT068ROC25	TUSCANY	**450,00**
MIBT068ROC30	TURCHESE	**425,00**
MIBT068ROC32	ORO ROSA	**525,00**
MIBT068ROC38	GRAFITE	**494,00**
MIBT068ROC40	CROMO SPAZZOLATO	**410,00**
MIBT068ROC41	CROMO NERO LUCIDO	**494,00**
MIBT068ROC47	ORO SPAZZOLATO OPACO	**525,00**
MIBT068ROC50	NICKEL LUCIDO	**450,00**
MIBT068ROC54	NICKEL SPAZZOLATO N/P	**450,00**
MIBT068ROC63	NERO OPACO GALVANICO	**494,00**
MIBT068ROC65	ACQUAMARINA	**440,00**
MIBT068ROC66	ROSÈ	**440,00**
MIBT068ROC77	CIPRIA	**440,00**
MIBT068ROC78	CAPPUCCINO	**440,00**
MIBT068ROC88	OTTONE SPAZZOLATO	**494,00**
MIBT068ROC90	STONE BROWN	**494,00**
MIBT068ROC93	BLU NOTTE OPACO	**440,00**
MIBT068ROC95	OTTONE INVECCHIATO	**525,00**
MIBT068ROC97	FERRO INVECCHIATO	**525,00**
MIBT068ROC99	ORANGE	**440,00**

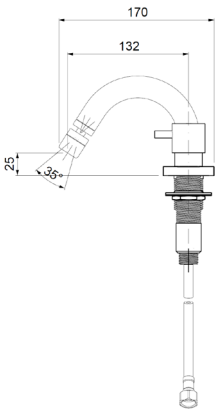

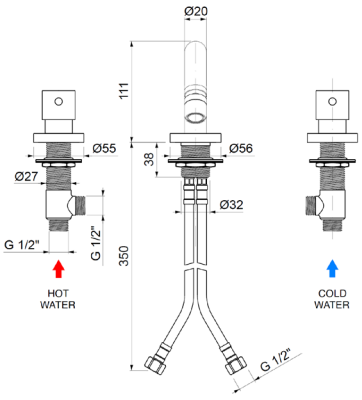

Ricambi

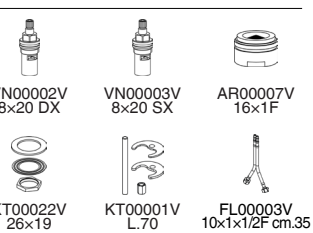

VN00002V 8x20 DX | VN00003V 8x20 SX | AR00007V 16x1F

KT00022V 26x19 | KT00001V L.70 | FL00003V 10x1x1/2F cm.35

MILT062ROC00

Monocomando lavabo testa cieca, **BOCCA FISSA Ø20**



	CROMO	€	260,00

CODICE	FINITURA	€
MILT062ROC01	BRONZO LUCIDO	**405,00**
MILT062ROC02	ORO	**445,00**
MILT062ROC04	NICKEL SPAZZOLATO LUCIDO	**405,00**
MILT062ROC05	RAME SPAZZOLATO LUCIDO	**405,00**
MILT062ROC08	NERO OPACO	**365,00**
MILT062ROC18	BRONZO OPACO	**405,00**
MILT062ROC20	BIANCO OPACO	**365,00**
MILT062ROC25	TUSCANY	**405,00**
MILT062ROC30	TURCHESE	**380,00**
MILT062ROC32	ORO ROSA	**470,00**
MILT062ROC38	GRAFITE	**445,00**
MILT062ROC40	CROMO SPAZZOLATO	**365,00**
MILT062ROC41	CROMO NERO LUCIDO	**445,00**
MILT062ROC47	ORO SPAZZOLATO OPACO	**470,00**
MILT062ROC50	NICKEL LUCIDO	**405,00**
MILT062ROC54	NICKEL SPAZZOLATO N/P	**405,00**
MILT062ROC63	NERO OPACO GALVANICO	**445,00**
MILT062ROC65	ACQUAMARINA	**390,00**
MILT062ROC66	ROSÈ	**390,00**
MILT062ROC77	CIPRIA	**390,00**
MILT062ROC78	CAPPUCCINO	**390,00**
MILT062ROC88	OTTONE SPAZZOLATO	**445,00**
MILT062ROC90	STONE BROWN	**445,00**
MILT062ROC93	BLU NOTTE OPACO	**390,00**
MILT062ROC95	OTTONE INVECCHIATO	**470,00**
MILT062ROC97	FERRO INVECCHIATO	**470,00**
MILT062ROC99	ORANGE	**390,00**

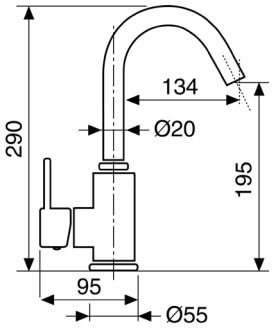

Ricambi

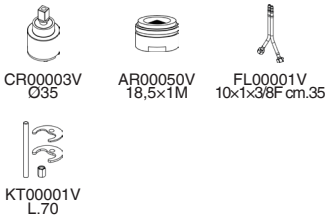

MIBT065ROC00

Monocomando bidet testa cieca, **BOCCA FISSA Ø20**



	CROMO	€	270,00

CODICE	FINITURA	€
MIBT065ROC01	BRONZO LUCIDO	**415,00**
MIBT065ROC02	ORO	**455,00**
MIBT065ROC04	NICKEL SPAZZOLATO LUCIDO	**415,00**
MIBT065ROC05	RAME SPAZZOLATO LUCIDO	**415,00**
MIBT065ROC08	NERO OPACO	**375,00**
MIBT065ROC18	BRONZO OPACO	**415,00**
MIBT065ROC20	BIANCO OPACO	**375,00**
MIBT065ROC25	TUSCANY	**415,00**
MIBT065ROC30	TURCHESE	**395,00**
MIBT065ROC32	ORO ROSA	**485,00**
MIBT065ROC38	GRAFITE	**455,00**
MIBT065ROC40	CROMO SPAZZOLATO	**375,00**
MIBT065ROC41	CROMO NERO LUCIDO	**455,00**
MIBT065ROC47	ORO SPAZZOLATO OPACO	**485,00**
MIBT065ROC50	NICKEL LUCIDO	**415,00**
MIBT065ROC54	NICKEL SPAZZOLATO N/P	**415,00**
MIBT065ROC63	NERO OPACO GALVANICO	**455,00**
MIBT065ROC65	ACQUAMARINA	**405,00**
MIBT065ROC66	ROSÈ	**405,00**
MIBT065ROC77	CIPRIA	**405,00**
MIBT065ROC78	CAPPUCCINO	**405,00**
MIBT065ROC88	OTTONE SPAZZOLATO	**455,00**
MIBT065ROC90	STONE BROWN	**455,00**
MIBT065ROC93	BLU NOTTE OPACO	**405,00**
MIBT065ROC95	OTTONE INVECCHIATO	**485,00**
MIBT065ROC97	FERRO INVECCHIATO	**485,00**
MIBT065ROC99	ORANGE	**405,00**

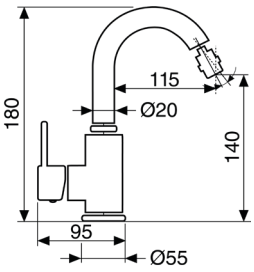

Ricambi



Descrizioni e caratteristiche tecniche non sono impegnative e possono variare senza preavviso

MIBV006ROC00

Monocomando 4 fori per bordo vasca con doccia



	CROMO	**€ 550,00**

CODICE	FINITURA	€
MIBV006ROC01	BRONZO LUCIDO	**852,00**
MIBV006ROC02	ORO	**935,00**
MIBV006ROC04	NICKEL SPAZZOLATO LUCIDO	**852,00**
MIBV006ROC05	RAME SPAZZOLATO LUCIDO	**852,00**
MIBV006ROC08	NERO OPACO	**770,00**
MIBV006ROC18	BRONZO OPACO	**852,00**
MIBV006ROC20	BIANCO OPACO	**770,00**
MIBV006ROC25	TUSCANY	**935,00**
MIBV006ROC30	TURCHESE	**798,00**
MIBV006ROC32	ORO ROSA	**990,00**
MIBV006ROC38	GRAFITE	**935,00**
MIBV006ROC40	CROMO SPAZZOLATO	**770,00**
MIBV006ROC41	CROMO NERO LUCIDO	**935,00**
MIBV006ROC47	ORO SPAZZOLATO OPACO	**990,00**
MIBV006ROC50	NICKEL LUCIDO	**852,00**
MIBV006ROC54	NICKEL SPAZZOLATO N/P	**852,00**
MIBV006ROC63	NERO OPACO GALVANICO	**935,00**
MIBV006ROC65	ACQUAMARINA	**825,00**
MIBV006ROC66	ROSÈ	**825,00**
MIBV006ROC77	CIPRIA	**825,00**
MIBV006ROC78	CAPPUCCINO	**825,00**
MIBV006ROC88	OTTONE SPAZZOLATO	**935,00**
MIBV006ROC90	STONE BROWN	**935,00**
MIBV006ROC93	BLU NOTTE OPACO	**825,00**
MIBV006ROC95	OTTONE INVECCHIATO	**990,00**
MIBV006ROC97	FERRO INVECCHIATO	**990,00**
MIBV006ROC99	ORANGE	**825,00**

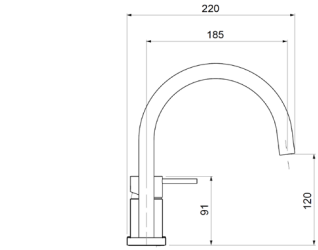

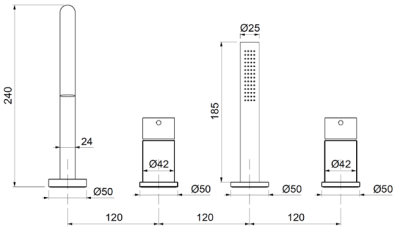

Ricambi

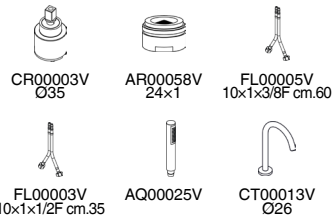

MIEP103ROC00

Parti esterne per monocomando lavabo a pavimento



	CROMO	**€ 750,00**

CODICE	FINITURA	€
MIEP103ROC01	BRONZO LUCIDO	**1.165,00**
MIEP103ROC02	ORO	**1.260,00**
MIEP103ROC04	NICKEL SPAZZOLATO LUCIDO	**1.165,00**
MIEP103ROC05	RAME SPAZZOLATO LUCIDO	**1.165,00**
MIEP103ROC08	NERO OPACO	**1.020,00**
MIEP103ROC18	BRONZO OPACO	**1.165,00**
MIEP103ROC20	BIANCO OPACO	**1.020,00**
MIEP103ROC25	TUSCANY	**1.165,00**
MIEP103ROC30	TURCHESE	**1.125,00**
MIEP103ROC32	ORO ROSA	**1.380,00**
MIEP103ROC38	GRAFITE	**1.260,00**
MIEP103ROC40	CROMO SPAZZOLATO	**1.020,00**
MIEP103ROC41	CROMO NERO LUCIDO	**1.260,00**
MIEP103ROC47	ORO SPAZZOLATO OPACO	**1.380,00**
MIEP103ROC50	NICKEL LUCIDO	**1.165,00**
MIEP103ROC54	NICKEL SPAZZOLATO N/P	**1.165,00**
MIEP103ROC63	NERO OPACO GALVANICO	**1.260,00**
MIEP103ROC65	ACQUAMARINA	**1.140,00**
MIEP103ROC66	ROSÈ	**1.140,00**
MIEP103ROC77	CIPRIA	**1.140,00**
MIEP103ROC78	CAPPUCCINO	**1.140,00**
MIEP103ROC88	OTTONE SPAZZOLATO	**1.260,00**
MIEP103ROC90	STONE BROWN	**1.260,00**
MIEP103ROC93	BLU NOTTE OPACO	**1.140,00**
MIEP103ROC95	OTTONE INVECCHIATO	**1.380,00**
MIEP103ROC97	FERRO INVECCHIATO	**1.380,00**
MIEP103ROC99	ORANGE	**1.140,00**

+ OIPIVP35001E

Parte incasso

€ 190,00

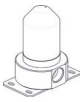

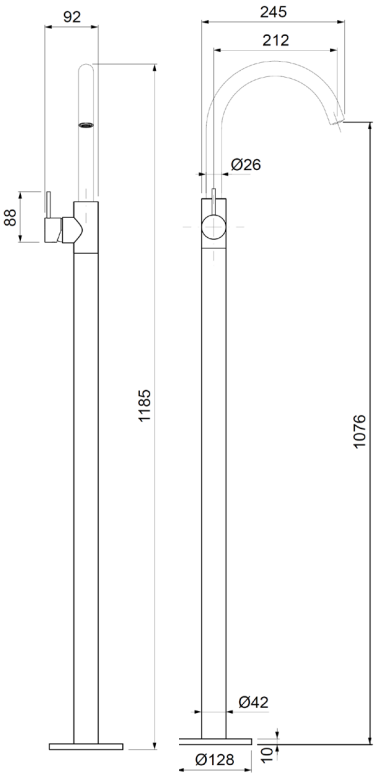

Ricambi



MIEP003ROC00

Parti esterne per monocomando lavabo a pavimento

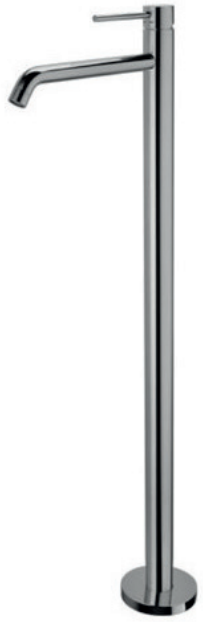

CROMO **€ 690,00**

CODICE	FINITURA	€
MIEP003ROC01	BRONZO LUCIDO	1.070,00
MIEP003ROC02	ORO	1.200,00
MIEP003ROC04	NICKEL SPAZZOLATO LUCIDO	1.070,00
MIEP003ROC05	RAME SPAZZOLATO LUCIDO	1.070,00
MIEP003ROC08	NERO OPACO	960,00
MIEP003ROC18	BRONZO OPACO	1.070,00
MIEP003ROC20	BIANCO OPACO	960,00
MIEP003ROC25	TUSCANY	1.200,00
MIEP003ROC30	TURCHESE	1.016,00
MIEP003ROC32	ORO ROSA	1.280,00
MIEP003ROC38	GRAFITE	1.200,00
MIEP003ROC40	CROMO SPAZZOLATO	960,00
MIEP003ROC41	CROMO NERO LUCIDO	1.200,00
MIEP003ROC47	ORO SPAZZOLATO OPACO	1.280,00
MIEP003ROC50	NICKEL LUCIDO	1.070,00
MIEP003ROC54	NICKEL SPAZZOLATO N/P	1.070,00
MIEP003ROC63	NERO OPACO GALVANICO	1.200,00
MIEP003ROC65	ACQUAMARINA	1.050,00
MIEP003ROC66	ROSÈ	1.050,00
MIEP003ROC77	CIPRIA	1.050,00
MIEP003ROC78	CAPPUCCINO	1.050,00
MIEP003ROC88	OTTONE SPAZZOLATO	1.200,00
MIEP003ROC90	STONE BROWN	1.200,00
MIEP003ROC93	BLU NOTTE OPACO	1.050,00
MIEP003ROC95	OTTONE INVECCHIATO	1.280,00
MIEP003ROC97	FERRO INVECCHIATO	1.280,00
MIEP003ROC99	ORANGE	1.050,00

Ricambi



+ OIPIVP35001E

Parte incasso

€ 190,00



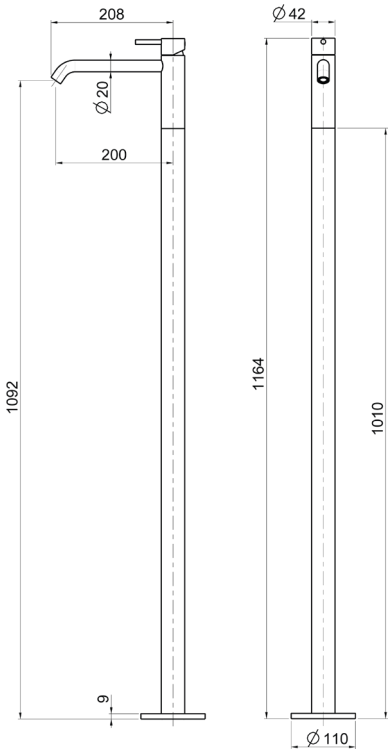

MIEP008ROC00

Parti esterne per monocomando bordo vasca a pavimento con doccia



CROMO **€ 1.010,00**

CODICE	FINITURA	€
MIEP008ROC01	BRONZO LUCIDO	1.566,00
MIEP008ROC02	ORO	1.750,00
MIEP008ROC04	NICKEL SPAZZOLATO LUCIDO	1.566,00
MIEP008ROC05	RAME SPAZZOLATO LUCIDO	1.566,00
MIEP008ROC08	NERO OPACO	1.420,00
MIEP008ROC18	BRONZO OPACO	1.566,00
MIEP008ROC20	BIANCO OPACO	1.420,00
MIEP008ROC25	TUSCANY	1.750,00
MIEP008ROC30	TURCHESE	1.470,00
MIEP008ROC32	ORO ROSA	1.850,00
MIEP008ROC38	GRAFITE	1.750,00
MIEP008ROC40	CROMO SPAZZOLATO	1.420,00
MIEP008ROC41	CROMO NERO LUCIDO	1.750,00
MIEP008ROC47	ORO SPAZZOLATO OPACO	1.850,00
MIEP008ROC50	NICKEL LUCIDO	1.566,00
MIEP008ROC54	NICKEL SPAZZOLATO N/P	1.566,00
MIEP008ROC63	NERO OPACO GALVANICO	1.750,00
MIEP008ROC65	ACQUAMARINA	1.520,00
MIEP008ROC66	ROSÈ	1.520,00
MIEP008ROC77	CIPRIA	1.520,00
MIEP008ROC78	CAPPUCCINO	1.520,00
MIEP008ROC88	OTTONE SPAZZOLATO	1.750,00
MIEP008ROC90	STONE BROWN	1.750,00
MIEP008ROC93	BLU NOTTE OPACO	1.520,00
MIEP008ROC95	OTTONE INVECCHIATO	1.850,00
MIEP008ROC97	FERRO INVECCHIATO	1.850,00
MIEP008ROC99	ORANGE	1.520,00

Ricambi

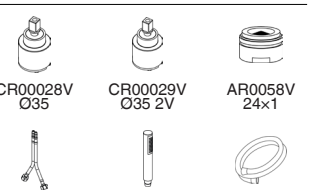

+ OIPIVP35001E

Parte incasso

€ 190,00



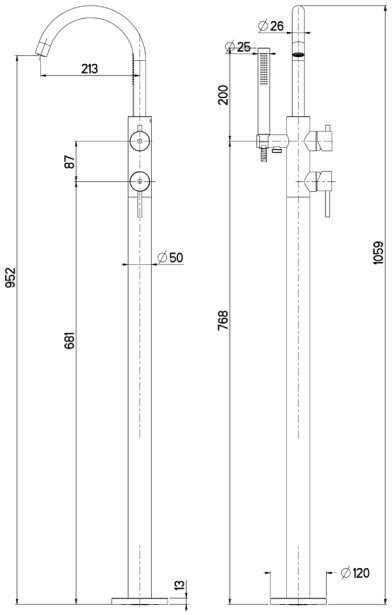

Descrizioni e caratteristiche tecniche non sono impegnative e possono variare senza preavviso

MIVE010ROC00

Monocomando esterno per vasca con kit doccia



CROMO	**€**	**275,00**

CODICE	FINITURA	€
MIVE010ROC01	BRONZO LUCIDO	**430,00**
MIVE010ROC02	ORO	**470,00**
MIVE010ROC04	NICKEL SPAZZOLATO LUCIDO	**430,00**
MIVE010ROC05	RAME SPAZZOLATO LUCIDO	**430,00**
MIVE010ROC08	NERO OPACO	**385,00**
MIVE010ROC18	BRONZO OPACO	**430,00**
MIVE010ROC20	BIANCO OPACO	**385,00**
MIVE010ROC25	TUSCANY	**430,00**
MIVE010ROC30	TURCHESE	**400,00**
MIVE010ROC32	ORO ROSA	**499,00**
MIVE010ROC38	GRAFITE	**470,00**
MIVE010ROC40	CROMO SPAZZOLATO	**385,00**
MIVE010ROC41	CROMO NERO LUCIDO	**470,00**
MIVE010ROC47	ORO SPAZZOLATO OPACO	**499,00**
MIVE010ROC50	NICKEL LUCIDO	**430,00**
MIVE010ROC54	NICKEL SPAZZOLATO N/P	**430,00**
MIVE010ROC63	NERO OPACO GALVANICO	**470,00**
MIVE010ROC65	ACQUAMARINA	**415,00**
MIVE010ROC66	ROSÈ	**415,00**
MIVE010ROC77	CIPRIA	**415,00**
MIVE010ROC78	CAPPUCCINO	**415,00**
MIVE010ROC88	OTTONE SPAZZOLATO	**470,00**
MIVE010ROC90	STONE BROWN	**470,00**
MIVE010ROC93	BLU NOTTE OPACO	**415,00**
MIVE010ROC95	OTTONE INVECCHIATO	**499,00**
MIVE010ROC97	FERRO INVECCHIATO	**499,00**
MIVE010ROC99	ORANGE	**415,00**

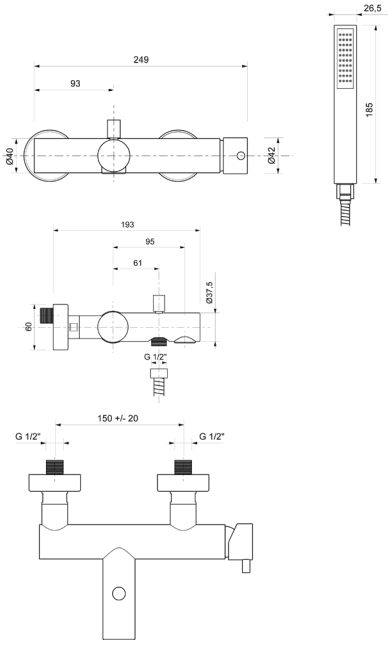

Ricambi



CR00003V Ø35 — AR00060V 28×1 — AQ00025V



FL00037V CM.150

MIVE110ROC00

Monocomando esterno per vasca



CROMO	**€**	**229,00**

CODICE	FINITURA	€
MIVE110ROC01	BRONZO LUCIDO	**385,00**
MIVE110ROC02	ORO	**424,00**
MIVE110ROC04	NICKEL SPAZZOLATO LUCIDO	**385,00**
MIVE110ROC05	RAME SPAZZOLATO LUCIDO	**385,00**
MIVE110ROC08	NERO OPACO	**338,00**
MIVE110ROC18	BRONZO OPACO	**385,00**
MIVE110ROC20	BIANCO OPACO	**338,00**
MIVE110ROC25	TUSCANY	**385,00**
MIVE110ROC30	TURCHESE	**364,00**
MIVE110ROC32	ORO ROSA	**460,00**
MIVE110ROC38	GRAFITE	**424,00**
MIVE110ROC40	CROMO SPAZZOLATO	**338,00**
MIVE110ROC41	CROMO NERO LUCIDO	**424,00**
MIVE110ROC47	ORO SPAZZOLATO OPACO	**460,00**
MIVE110ROC50	NICKEL LUCIDO	**384,00**
MIVE110ROC54	NICKEL SPAZZOLATO N/P	**384,00**
MIVE110ROC63	NERO OPACO GALVANICO	**424,00**
MIVE110ROC65	ACQUAMARINA	**369,00**
MIVE110ROC66	ROSÈ	**369,00**
MIVE110ROC77	CIPRIA	**369,00**
MIVE110ROC78	CAPPUCCINO	**369,00**
MIVE110ROC88	OTTONE SPAZZOLATO	**424,00**
MIVE110ROC90	STONE BROWN	**424,00**
MIVE110ROC93	BLU NOTTE OPACO	**369,00**
MIVE110ROC95	OTTONE INVECCHIATO	**460,00**
MIVE110ROC97	FERRO INVECCHIATO	**460,00**
MIVE110ROC99	ORANGE	**369,00**

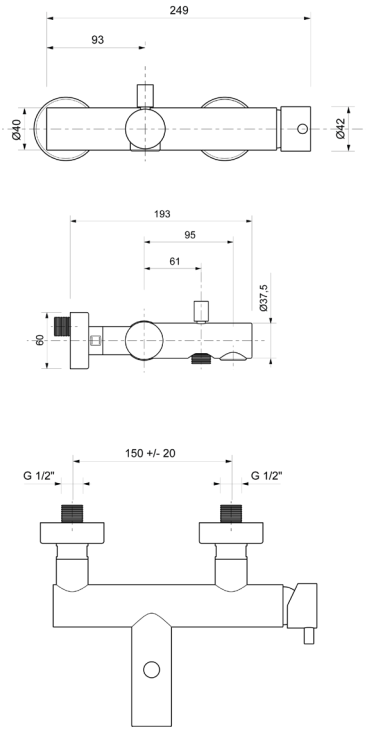

Ricambi



CR00003V Ø35 — AR00060V 28×1

MIVE210ROC00

Monocomando esterno per vasca

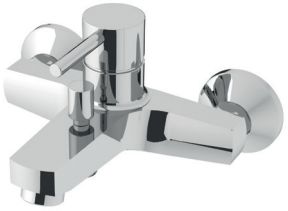

	CROMO	**€ 134,00**

CODICE	FINITURA	€
MIVE210ROC01	BRONZO LUCIDO	**210,00**
MIVE210ROC02	ORO	**230,00**
MIVE210ROC04	NICKEL SPAZZOLATO LUCIDO	**210,00**
MIVE210ROC05	RAME SPAZZOLATO LUCIDO	**210,00**
MIVE210ROC08	NERO OPACO	**188,00**
MIVE210ROC18	BRONZO OPACO	**210,00**
MIVE210ROC20	BIANCO OPACO	**188,00**
MIVE210ROC25	TUSCANY	**230,00**
MIVE210ROC30	TURCHESE	**195,00**
MIVE210ROC32	ORO ROSA	**250,00**
MIVE210ROC38	GRAFITE	**230,00**
MIVE210ROC40	CROMO SPAZZOLATO	**188,00**
MIVE210ROC41	CROMO NERO LUCIDO	**230,00**
MIVE210ROC47	ORO SPAZZOLATO OPACO	**250,00**
MIVE210ROC50	NICKEL LUCIDO	**210,00**
MIVE210ROC54	NICKEL SPAZZOLATO N/P	**210,00**
MIVE210ROC63	NERO OPACO GALVANICO	**230,00**
MIVE210ROC65	ACQUAMARINA	**202,00**
MIVE210ROC66	ROSÈ	**202,00**
MIVE210ROC77	CIPRIA	**202,00**
MIVE210ROC78	CAPPUCCINO	**202,00**
MIVE210ROC88	OTTONE SPAZZOLATO	**230,00**
MIVE210ROC90	STONE BROWN	**230,00**
MIVE210ROC93	BLU NOTTE OPACO	**202,00**
MIVE210ROC95	OTTONE INVECCHIATO	**250,00**
MIVE210ROC97	FERRO INVECCHIATO	**250,00**
MIVE210ROC99	ORANGE	**202,00**

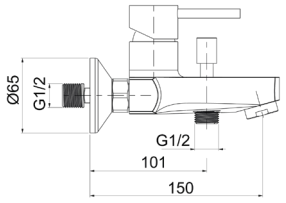

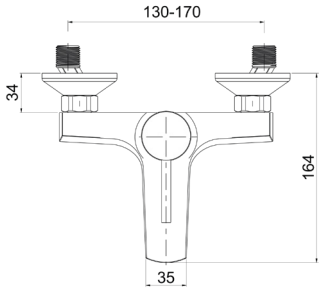

Ricambi



CR00002V
Ø35



AR00060V
28×1

MIDE025ROC00

Monocomando esterno doccia attacco flessibile 1/2”



	CROMO	**€ 180,00**

CODICE	FINITURA	€
MIDE025ROC01	BRONZO LUCIDO	**280,00**
MIDE025ROC02	ORO	**320,00**
MIDE025ROC04	NICKEL SPAZZOLATO LUCIDO	**280,00**
MIDE025ROC05	RAME SPAZZOLATO LUCIDO	**280,00**
MIDE025ROC08	NERO OPACO	**252,00**
MIDE025ROC18	BRONZO OPACO	**280,00**
MIDE025ROC20	BIANCO OPACO	**252,00**
MIDE025ROC25	TUSCANY	**320,00**
MIDE025ROC30	TURCHESE	**262,00**
MIDE025ROC32	ORO ROSA	**340,00**
MIDE025ROC38	GRAFITE	**320,00**
MIDE025ROC40	CROMO SPAZZOLATO	**252,00**
MIDE025ROC41	CROMO NERO LUCIDO	**320,00**
MIDE025ROC47	ORO SPAZZOLATO OPACO	**340,00**
MIDE025ROC50	NICKEL LUCIDO	**280,00**
MIDE025ROC54	NICKEL SPAZZOLATO N/P	**280,00**
MIDE025ROC63	NERO OPACO GALVANICO	**320,00**
MIDE025ROC65	ACQUAMARINA	**270,00**
MIDE025ROC66	ROSÈ	**270,00**
MIDE025ROC77	CIPRIA	**270,00**
MIDE025ROC78	CAPPUCCINO	**270,00**
MIDE025ROC88	OTTONE SPAZZOLATO	**320,00**
MIDE025ROC90	STONE BROWN	**320,00**
MIDE025ROC93	BLU NOTTE OPACO	**270,00**
MIDE025ROC95	OTTONE INVECCHIATO	**340,00**
MIDE025ROC97	FERRO INVECCHIATO	**340,00**
MIDE025ROC99	ORANGE	**270,00**

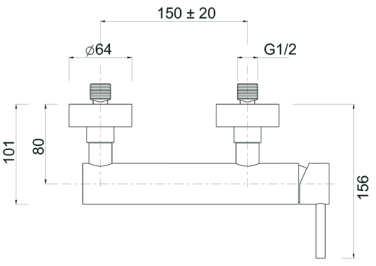

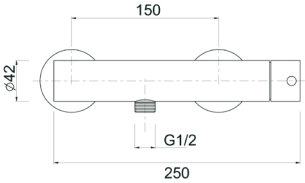

Ricambi



CR00003V
Ø35

Descrizioni e caratteristiche tecniche non sono impegnative e possono variare senza preavviso

MIDE125ROC00

Monocomando esterno doccia a due uscite



	CROMO	€	230,00

CODICE	FINITURA	€
MIDE125ROC01	BRONZO LUCIDO	**360,00**
MIDE125ROC02	ORO	**395,00**
MIDE125ROC04	NICKEL SPAZZOLATO LUCIDO	**360,00**
MIDE125ROC05	RAME SPAZZOLATO LUCIDO	**360,00**
MIDE125ROC08	NERO OPACO	**325,00**
MIDE125ROC18	BRONZO OPACO	**360,00**
MIDE125ROC20	BIANCO OPACO	**325,00**
MIDE125ROC25	TUSCANY	**395,00**
MIDE125ROC30	TURCHESE	**335,00**
MIDE125ROC32	ORO ROSA	**430,00**
MIDE125ROC38	GRAFITE	**395,00**
MIDE125ROC40	CROMO SPAZZOLATO	**325,00**
MIDE125ROC41	CROMO NERO LUCIDO	**395,00**
MIDE125ROC47	ORO SPAZZOLATO OPACO	**430,00**
MIDE125ROC50	NICKEL LUCIDO	**360,00**
MIDE125ROC54	NICKEL SPAZZOLATO N/P	**360,00**
MIDE125ROC63	NERO OPACO GALVANICO	**395,00**
MIDE125ROC65	ACQUAMARINA	**345,00**
MIDE125ROC66	ROSÈ	**345,00**
MIDE125ROC77	CIPRIA	**345,00**
MIDE125ROC78	CAPPUCCINO	**345,00**
MIDE125ROC88	OTTONE SPAZZOLATO	**395,00**
MIDE125ROC90	STONE BROWN	**395,00**
MIDE125ROC93	BLU NOTTE OPACO	**345,00**
MIDE125ROC95	OTTONE INVECCHIATO	**430,00**
MIDE125ROC97	FERRO INVECCHIATO	**430,00**
MIDE125ROC99	ORANGE	**345,00**

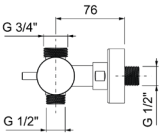

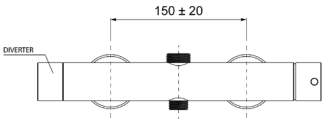

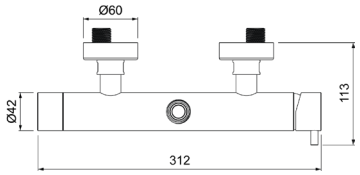

Ricambi



CR00003V Ø35



CR00029V Ø35 2V

MIDE225ROC00

Monocomando esterno doccia attacco flessibile 1/2" con kit doccia



	CROMO	€	226,00

CODICE	FINITURA	€
MIDE225ROC01	BRONZO LUCIDO	**350,00**
MIDE225ROC02	ORO	**385,00**
MIDE225ROC04	NICKEL SPAZZOLATO LUCIDO	**350,00**
MIDE225ROC05	RAME SPAZZOLATO LUCIDO	**350,00**
MIDE225ROC08	NERO OPACO	**320,00**
MIDE225ROC18	BRONZO OPACO	**350,00**
MIDE225ROC20	BIANCO OPACO	**320,00**
MIDE225ROC25	TUSCANY	**385,00**
MIDE225ROC30	TURCHESE	**330,00**
MIDE225ROC32	ORO ROSA	**410,00**
MIDE225ROC38	GRAFITE	**385,00**
MIDE225ROC40	CROMO SPAZZOLATO	**320,00**
MIDE225ROC41	CROMO NERO LUCIDO	**385,00**
MIDE225ROC47	ORO SPAZZOLATO OPACO	**410,00**
MIDE225ROC50	NICKEL LUCIDO	**350,00**
MIDE225ROC54	NICKEL SPAZZOLATO N/P	**350,00**
MIDE225ROC63	NERO OPACO GALVANICO	**385,00**
MIDE225ROC65	ACQUAMARINA	**340,00**
MIDE225ROC66	ROSÈ	**340,00**
MIDE225ROC77	CIPRIA	**340,00**
MIDE225ROC78	CAPPUCCINO	**340,00**
MIDE225ROC88	OTTONE SPAZZOLATO	**385,00**
MIDE225ROC90	STONE BROWN	**385,00**
MIDE225ROC93	BLU NOTTE OPACO	**340,00**
MIDE225ROC95	OTTONE INVECCHIATO	**410,00**
MIDE225ROC97	FERRO INVECCHIATO	**410,00**
MIDE225ROC99	ORANGE	**340,00**

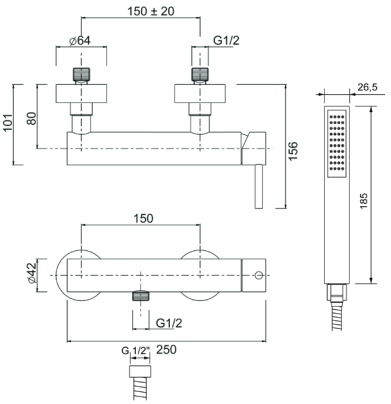

Ricambi



CR00003V Ø35



AQ00025V



FL00037V CM.150

MIDE026ROC00

Monocomando esterno doccia con attacco **superiore 3/4”**



	CROMO	**€ 210,00**

CODICE	FINITURA	€
MIDE026ROC01	BRONZO LUCIDO	**325,00**
MIDE026ROC02	ORO	**360,00**
MIDE026ROC04	NICKEL SPAZZOLATO LUCIDO	**325,00**
MIDE026ROC05	RAME SPAZZOLATO LUCIDO	**325,00**
MIDE026ROC08	NERO OPACO	**294,00**
MIDE026ROC18	BRONZO OPACO	**325,00**
MIDE026ROC20	BIANCO OPACO	**294,00**
MIDE026ROC25	TUSCANY	**360,00**
MIDE026ROC30	TURCHESE	**305,00**
MIDE026ROC32	ORO ROSA	**390,00**
MIDE026ROC38	GRAFITE	**360,00**
MIDE026ROC40	CROMO SPAZZOLATO	**294,00**
MIDE026ROC41	CROMO NERO LUCIDO	**360,00**
MIDE026ROC47	ORO SPAZZOLATO OPACO	**390,00**
MIDE026ROC50	NICKEL LUCIDO	**325,00**
MIDE026ROC54	NICKEL SPAZZOLATO N/P	**325,00**
MIDE026ROC63	NERO OPACO GALVANICO	**360,00**
MIDE026ROC65	ACQUAMARINA	**315,00**
MIDE026ROC66	ROSÈ	**315,00**
MIDE026ROC77	CIPRIA	**315,00**
MIDE026ROC78	CAPPUCCINO	**315,00**
MIDE026ROC88	OTTONE SPAZZOLATO	**360,00**
MIDE026ROC90	STONE BROWN	**360,00**
MIDE026ROC93	BLU NOTTE OPACO	**315,00**
MIDE026ROC95	OTTONE INVECCHIATO	**390,00**
MIDE026ROC97	FERRO INVECCHIATO	**390,00**
MIDE026ROC99	ORANGE	**315,00**

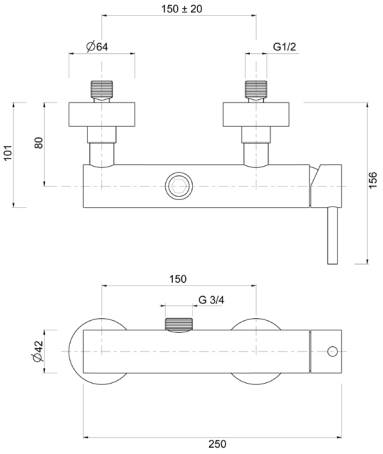

Ricambi



CR00003V
Ø35

MIEV009ROC00

Parti esterne per monocomando incasso vasca con doccia, **BOCCA Ø26**



	CROMO	**€ 350,00**

CODICE	FINITURA	€
MIEV009ROC01	BRONZO LUCIDO	**545,00**
MIEV009ROC02	ORO	**600,00**
MIEV009ROC04	NICKEL SPAZZOLATO LUCIDO	**545,00**
MIEV009ROC05	RAME SPAZZOLATO LUCIDO	**545,00**
MIEV009ROC08	NERO OPACO	**490,00**
MIEV009ROC18	BRONZO OPACO	**545,00**
MIEV009ROC20	BIANCO OPACO	**490,00**
MIEV009ROC25	TUSCANY	**600,00**
MIEV009ROC30	TURCHESE	**510,00**
MIEV009ROC32	ORO ROSA	**650,00**
MIEV009ROC38	GRAFITE	**600,00**
MIEV009ROC40	CROMO SPAZZOLATO	**490,00**
MIEV009ROC41	CROMO NERO LUCIDO	**600,00**
MIEV009ROC47	ORO SPAZZOLATO OPACO	**650,00**
MIEV009ROC50	NICKEL LUCIDO	**545,00**
MIEV009ROC54	NICKEL SPAZZOLATO N/P	**545,00**
MIEV009ROC63	NERO OPACO GALVANICO	**600,00**
MIEV009ROC65	ACQUAMARINA	**525,00**
MIEV009ROC66	ROSÈ	**525,00**
MIEV009ROC77	CIPRIA	**525,00**
MIEV009ROC78	CAPPUCCINO	**525,00**
MIEV009ROC88	OTTONE SPAZZOLATO	**600,00**
MIEV009ROC90	STONE BROWN	**600,00**
MIEV009ROC93	BLU NOTTE OPACO	**525,00**
MIEV009ROC95	OTTONE INVECCHIATO	**650,00**
MIEV009ROC97	FERRO INVECCHIATO	**650,00**
MIEV009ROC99	ORANGE	**525,00**

+ OIPIVA35002E

Parte incasso

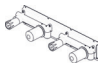

€ 225,00

+ OIPIVA35022B

Parte incasso

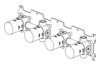

€ 390,00

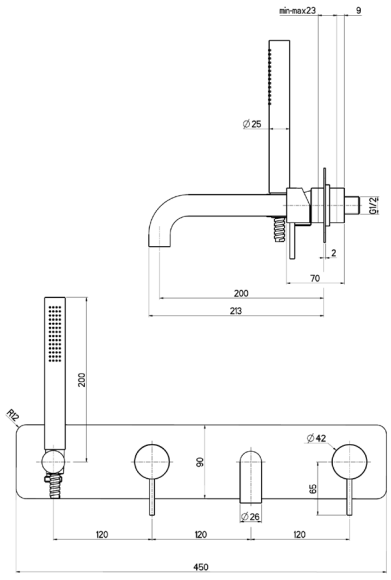

Ricambi



CR00003V
Ø35



AR00058V
24×1



AQ00025V



FL00037V
CM.150

Descrizioni e caratteristiche tecniche non sono impegnative e possono variare senza preavviso

MIEV109ROC00

Parti esterne per monocomando incasso vasca con doccia, piastre tonde, **BOCCA Ø26**



	CROMO	**€ 350,00**

CODICE	FINITURA	€
MIEV109ROC01	BRONZO LUCIDO	**545,00**
MIEV109ROC02	ORO	**600,00**
MIEV109ROC04	NICKEL SPAZZOLATO LUCIDO	**545,00**
MIEV109ROC05	RAME SPAZZOLATO LUCIDO	**545,00**
MIEV109ROC08	NERO OPACO	**490,00**
MIEV109ROC18	BRONZO OPACO	**545,00**
MIEV109ROC20	BIANCO OPACO	**490,00**
MIEV109ROC25	TUSCANY	**600,00**
MIEV109ROC30	TURCHESE	**510,00**
MIEV109ROC32	ORO ROSA	**650,00**
MIEV109ROC38	GRAFITE	**600,00**
MIEV109ROC40	CROMO SPAZZOLATO	**490,00**
MIEV109ROC41	CROMO NERO LUCIDO	**600,00**
MIEV109ROC47	ORO SPAZZOLATO OPACO	**650,00**
MIEV109ROC50	NICKEL LUCIDO	**545,00**
MIEV109ROC54	NICKEL SPAZZOLATO N/P	**545,00**
MIEV109ROC63	NERO OPACO GALVANICO	**600,00**
MIEV109ROC65	ACQUAMARINA	**525,00**
MIEV109ROC66	ROSÈ	**525,00**
MIEV109ROC77	CIPRIA	**525,00**
MIEV109ROC78	CAPPUCCINO	**525,00**
MIEV109ROC88	OTTONE SPAZZOLATO	**600,00**
MIEV109ROC90	STONE BROWN	**600,00**
MIEV109ROC93	BLU NOTTE OPACO	**525,00**
MIEV109ROC95	OTTONE INVECCHIATO	**650,00**
MIEV109ROC97	FERRO INVECCHIATO	**650,00**
MIEV109ROC99	ORANGE	**525,00**

Ricambi


CR00003V Ø35


AR00058V 24x1


AQ00025V


FL00037V CM.150

+ OIPIVA35002E

Parte incasso

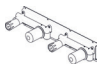

€ 225,00

+ OIPIVA35022B

Parte incasso



€ 390,00

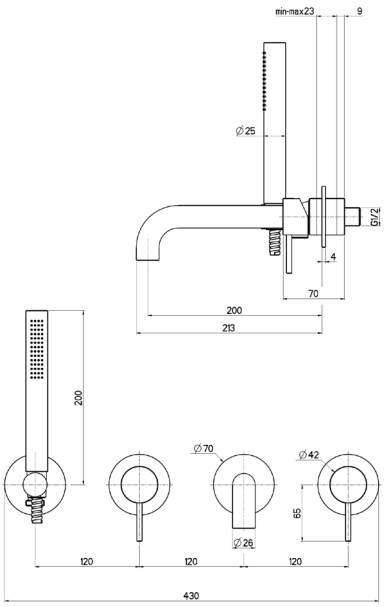

MIEV129ROC00

Parti esterne per monocomando incasso vasca con doccia, senza bocca, piastre tonde



	CROMO	**€ 220,00**

CODICE	FINITURA	€
MIEV129ROC01	BRONZO LUCIDO	**345,00**
MIEV129ROC02	ORO	**380,00**
MIEV129ROC04	NICKEL SPAZZOLATO LUCIDO	**345,00**
MIEV129ROC05	RAME SPAZZOLATO LUCIDO	**345,00**
MIEV129ROC08	NERO OPACO	**310,00**
MIEV129ROC18	BRONZO OPACO	**345,00**
MIEV129ROC20	BIANCO OPACO	**310,00**
MIEV129ROC25	TUSCANY	**380,00**
MIEV129ROC30	TURCHESE	**320,00**
MIEV129ROC32	ORO ROSA	**400,00**
MIEV129ROC38	GRAFITE	**380,00**
MIEV129ROC40	CROMO SPAZZOLATO	**310,00**
MIEV129ROC41	CROMO NERO LUCIDO	**380,00**
MIEV129ROC47	ORO SPAZZOLATO OPACO	**400,00**
MIEV129ROC50	NICKEL LUCIDO	**345,00**
MIEV129ROC54	NICKEL SPAZZOLATO N/P	**345,00**
MIEV129ROC63	NERO OPACO GALVANICO	**380,00**
MIEV129ROC65	ACQUAMARINA	**330,00**
MIEV129ROC66	ROSÈ	**330,00**
MIEV129ROC77	CIPRIA	**330,00**
MIEV129ROC78	CAPPUCCINO	**330,00**
MIEV129ROC88	OTTONE SPAZZOLATO	**380,00**
MIEV129ROC90	STONE BROWN	**380,00**
MIEV129ROC93	BLU NOTTE OPACO	**330,00**
MIEV129ROC95	OTTONE INVECCHIATO	**400,00**
MIEV129ROC97	FERRO INVECCHIATO	**400,00**
MIEV129ROC99	ORANGE	**330,00**

Ricambi


CR00003V Ø35


CR00029V Ø35 2V


AQ00025V


FL00037V CM.150

+ OIPIVA35006B

Parte incasso

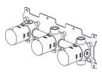

€ 292,00

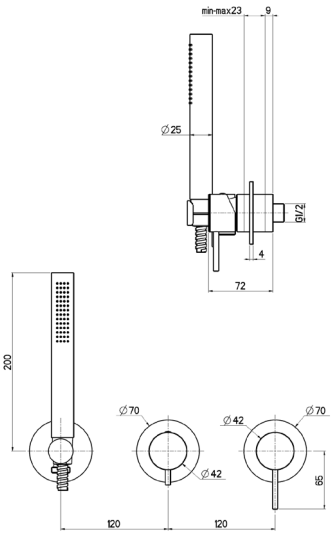

MIED030ROC00

Parti esterne per monocomando incasso doccia con kit doccia, piastre tonde



	CROMO	**€ 125,00**

CODICE	FINITURA	€
MIED030ROC01	BRONZO LUCIDO	**195,00**
MIED030ROC02	ORO	**230,00**
MIED030ROC04	NICKEL SPAZZOLATO LUCIDO	**195,00**
MIED030ROC05	RAME SPAZZOLATO LUCIDO	**195,00**
MIED030ROC08	NERO OPACO	**175,00**
MIED030ROC18	BRONZO OPACO	**195,00**
MIED030ROC20	BIANCO OPACO	**175,00**
MIED030ROC25	TUSCANY	**230,00**
MIED030ROC30	TURCHESE	**182,00**
MIED030ROC32	ORO ROSA	**260,00**
MIED030ROC38	GRAFITE	**230,00**
MIED030ROC40	CROMO SPAZZOLATO	**175,00**
MIED030ROC41	CROMO NERO LUCIDO	**230,00**
MIED030ROC47	ORO SPAZZOLATO OPACO	**260,00**
MIED030ROC50	NICKEL LUCIDO	**195,00**
MIED030ROC54	NICKEL SPAZZOLATO N/P	**195,00**
MIED030ROC63	NERO OPACO GALVANICO	**230,00**
MIED030ROC65	ACQUAMARINA	**190,00**
MIED030ROC66	ROSÈ	**190,00**
MIED030ROC77	CIPRIA	**190,00**
MIED030ROC78	CAPPUCCINO	**190,00**
MIED030ROC88	OTTONE SPAZZOLATO	**230,00**
MIED030ROC90	STONE BROWN	**230,00**
MIED030ROC93	BLU NOTTE OPACO	**190,00**
MIED030ROC95	OTTONE INVECCHIATO	**260,00**
MIED030ROC97	FERRO INVECCHIATO	**260,00**
MIED030ROC99	ORANGE	**190,00**

Ricambi



CR00003V Ø35



AQ00025V

+ OIPILA35000E

Parte incasso



€ 115,00

+ OIPILA35001B

Parte incasso

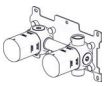

€ 175,00

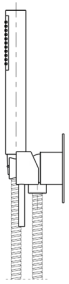

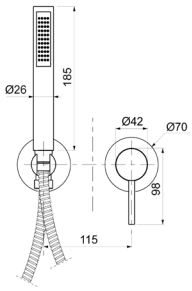

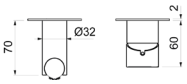

MIED005ROC00

Parti esterne per monocomando incasso bidet, piastre tonde



	CROMO	**€ 150,00**

CODICE	FINITURA	€
MIED005ROC01	BRONZO LUCIDO	**240,00**
MIED005ROC02	ORO	**270,00**
MIED005ROC04	NICKEL SPAZZOLATO LUCIDO	**240,00**
MIED005ROC05	RAME SPAZZOLATO LUCIDO	**240,00**
MIED005ROC08	NERO OPACO	**210,00**
MIED005ROC18	BRONZO OPACO	**240,00**
MIED005ROC20	BIANCO OPACO	**210,00**
MIED005ROC25	TUSCANY	**270,00**
MIED005ROC30	TURCHESE	**220,00**
MIED005ROC32	ORO ROSA	**320,00**
MIED005ROC38	GRAFITE	**270,00**
MIED005ROC40	CROMO SPAZZOLATO	**210,00**
MIED005ROC41	CROMO NERO LUCIDO	**270,00**
MIED005ROC47	ORO SPAZZOLATO OPACO	**320,00**
MIED005ROC50	NICKEL LUCIDO	**240,00**
MIED005ROC54	NICKEL SPAZZOLATO N/P	**240,00**
MIED005ROC63	NERO OPACO GALVANICO	**270,00**
MIED005ROC65	ACQUAMARINA	**230,00**
MIED005ROC66	ROSÈ	**230,00**
MIED005ROC77	CIPRIA	**230,00**
MIED005ROC78	CAPPUCCINO	**230,00**
MIED005ROC88	OTTONE SPAZZOLATO	**270,00**
MIED005ROC90	STONE BROWN	**270,00**
MIED005ROC93	BLU NOTTE OPACO	**230,00**
MIED005ROC95	OTTONE INVECCHIATO	**320,00**
MIED005ROC97	FERRO INVECCHIATO	**320,00**
MIED005ROC99	ORANGE	**230,00**

Ricambi



CR00003V Ø35

+ OIPILA35000E

Parte incasso



€ 115,00

+ OIPILA35001B

Parte incasso

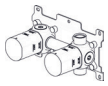

€ 175,00

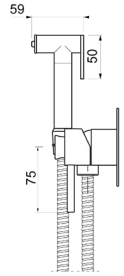

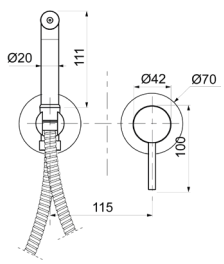

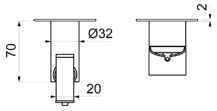

Descrizioni e caratteristiche tecniche non sono impegnative e possono variare senza preavviso

MIED120EOC00

Parti esterne per monocomando incasso doccia, piastra tonda



	CROMO	**€ 40,00**

CODICE	FINITURA	€
MIED120ROC01	BRONZO LUCIDO	**94,00**
MIED120ROC02	ORO	**100,00**
MIED120ROC04	NICKEL SPAZZOLATO LUCIDO	**94,00**
MIED120ROC05	RAME SPAZZOLATO LUCIDO	**94,00**
MIED120ROC08	NERO OPACO	**78,00**
MIED120ROC18	BRONZO OPACO	**94,00**
MIED120ROC20	BIANCO OPACO	**78,00**
MIED120ROC25	TUSCANY	**100,00**
MIED120ROC30	TURCHESE	**84,00**
MIED120ROC32	ORO ROSA	**140,00**
MIED120ROC38	GRAFITE	**100,00**
MIED120ROC40	CROMO SPAZZOLATO	**78,00**
MIED120ROC41	CROMO NERO LUCIDO	**100,00**
MIED120ROC47	ORO SPAZZOLATO OPACO	**140,00**
MIED120ROC50	NICKEL LUCIDO	**94,00**
MIED120ROC54	NICKEL SPAZZOLATO N/P	**94,00**
MIED120ROC63	NERO OPACO GALVANICO	**100,00**
MIED120ROC65	ACQUAMARINA	**89,00**
MIED120ROC66	ROSÈ	**89,00**
MIED120ROC77	CIPRIA	**89,00**
MIED120ROC78	CAPPUCCINO	**89,00**
MIED120ROC88	OTTONE SPAZZOLATO	**100,00**
MIED120ROC90	STONE BROWN	**100,00**
MIED120ROC93	BLU NOTTE OPACO	**89,00**
MIED120ROC95	OTTONE INVECCHIATO	**140,00**
MIED120ROC97	FERRO INVECCHIATO	**140,00**
MIED120ROC99	ORANGE	**89,00**

+ OIPIDC35001E

Parte incasso



€ 42,00

+ OIPIDC35002B

Parte incasso



€ 106,00

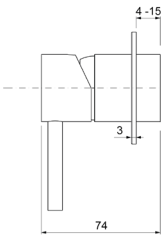

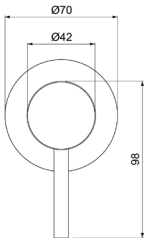

Ricambi



CR00003V Ø35



BR00242V Ø70

MIED020ROC00

Parti esterne per monocomando incasso doccia



	CROMO	**€ 50,00**

CODICE	FINITURA	€
MIED020ROC01	BRONZO LUCIDO	**104,00**
MIED020ROC02	ORO	**110,00**
MIED020ROC04	NICKEL SPAZZOLATO LUCIDO	**104,00**
MIED020ROC05	RAME SPAZZOLATO LUCIDO	**104,00**
MIED020ROC08	NERO OPACO	**88,00**
MIED020ROC18	BRONZO OPACO	**104,00**
MIED020ROC20	BIANCO OPACO	**88,00**
MIED020ROC25	TUSCANY	**110,00**
MIED020ROC30	TURCHESE	**94,00**
MIED020ROC32	ORO ROSA	**150,00**
MIED020ROC38	GRAFITE	**110,00**
MIED020ROC40	CROMO SPAZZOLATO	**88,00**
MIED020ROC41	CROMO NERO LUCIDO	**110,00**
MIED020ROC47	ORO SPAZZOLATO OPACO	**150,00**
MIED020ROC50	NICKEL LUCIDO	**104,00**
MIED020ROC54	NICKEL SPAZZOLATO N/P	**104,00**
MIED020ROC63	NERO OPACO GALVANICO	**110,00**
MIED020ROC65	ACQUAMARINA	**99,00**
MIED020ROC66	ROSÈ	**99,00**
MIED020ROC77	CIPRIA	**99,00**
MIED020ROC78	CAPPUCCINO	**99,00**
MIED020ROC88	OTTONE SPAZZOLATO	**110,00**
MIED020ROC90	STONE BROWN	**110,00**
MIED020ROC93	BLU NOTTE OPACO	**99,00**
MIED020ROC95	OTTONE INVECCHIATO	**150,00**
MIED020ROC97	FERRO INVECCHIATO	**150,00**
MIED020ROC99	ORANGE	**99,00**

+ OIPIDC35001E

Parte incasso



€ 42,00

+ OIPIDC35002B

Parte incasso



€ 106,00

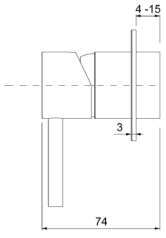

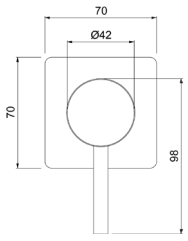

Ricambi



CR00003V Ø35



LT00012V

MIED621ROC00

Parti esterne per monocomando incasso doccia/vasca con deviatore, piastra tonda

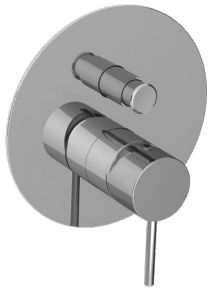

	CROMO	**€ 58,00**

CODICE	FINITURA	€
MIED621ROC01	BRONZO LUCIDO	**126,00**
MIED621ROC02	ORO	**145,00**
MIED621ROC04	NICKEL SPAZZOLATO LUCIDO	**126,00**
MIED621ROC05	RAME SPAZZOLATO LUCIDO	**126,00**
MIED621ROC08	NERO OPACO	**112,00**
MIED621ROC18	BRONZO OPACO	**126,00**
MIED621ROC20	BIANCO OPACO	**112,00**
MIED621ROC25	TUSCANY	**145,00**
MIED621ROC30	TURCHESE	**116,00**
MIED621ROC32	ORO ROSA	**175,00**
MIED621ROC38	GRAFITE	**145,00**
MIED621ROC40	CROMO SPAZZOLATO	**112,00**
MIED621ROC41	CROMO NERO LUCIDO	**145,00**
MIED621ROC47	ORO SPAZZOLATO OPACO	**175,00**
MIED621ROC50	NICKEL LUCIDO	**126,00**
MIED621ROC54	NICKEL SPAZZOLATO N/P	**126,00**
MIED621ROC63	NERO OPACO GALVANICO	**145,00**
MIED621ROC65	ACQUAMARINA	**120,00**
MIED621ROC66	ROSÈ	**120,00**
MIED621ROC77	CIPRIA	**120,00**
MIED621ROC78	CAPPUCCINO	**120,00**
MIED621ROC88	OTTONE SPAZZOLATO	**145,00**
MIED621ROC90	STONE BROWN	**145,00**
MIED621ROC93	BLU NOTTE OPACO	**120,00**
MIED621ROC95	OTTONE INVECCHIATO	**175,00**
MIED621ROC97	FERRO INVECCHIATO	**175,00**
MIED621ROC99	ORANGE	**120,00**

+ OIPIVA35005E

Parte incasso



€ 98,00

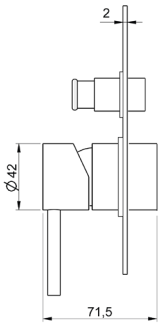

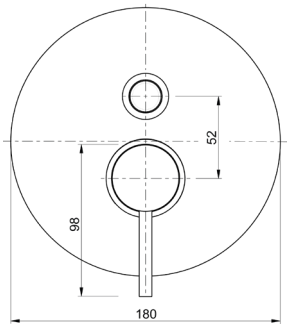

Ricambi



CR00003V Ø35 | LT00033V Ø180 | AQ00023V

MIED021ROC00

Parti esterne per monocomando incasso doccia/vasca con deviatore piastra rettangolare



	CROMO	**€ 95,00**

CODICE	FINITURA	€
MIED021ROC01	BRONZO LUCIDO	**165,00**
MIED021ROC02	ORO	**184,00**
MIED021ROC04	NICKEL SPAZZOLATO LUCIDO	**165,00**
MIED021ROC05	RAME SPAZZOLATO LUCIDO	**165,00**
MIED021ROC08	NERO OPACO	**150,00**
MIED021ROC18	BRONZO OPACO	**165,00**
MIED021ROC20	BIANCO OPACO	**150,00**
MIED021ROC25	TUSCANY	**184,00**
MIED021ROC30	TURCHESE	**154,00**
MIED021ROC32	ORO ROSA	**215,00**
MIED021ROC38	GRAFITE	**184,00**
MIED021ROC40	CROMO SPAZZOLATO	**150,00**
MIED021ROC41	CROMO NERO LUCIDO	**184,00**
MIED021ROC47	ORO SPAZZOLATO OPACO	**215,00**
MIED021ROC50	NICKEL LUCIDO	**165,00**
MIED021ROC54	NICKEL SPAZZOLATO N/P	**165,00**
MIED021ROC63	NERO OPACO GALVANICO	**184,00**
MIED021ROC65	ACQUAMARINA	**158,00**
MIED021ROC66	ROSÈ	**158,00**
MIED021ROC77	CIPRIA	**158,00**
MIED021ROC78	CAPPUCCINO	**158,00**
MIED021ROC88	OTTONE SPAZZOLATO	**184,00**
MIED021ROC90	STONE BROWN	**184,00**
MIED021ROC93	BLU NOTTE OPACO	**158,00**
MIED021ROC95	OTTONE INVECCHIATO	**215,00**
MIED021ROC97	FERRO INVECCHIATO	**215,00**
MIED021ROC99	ORANGE	**158,00**

+ OIPIVA35005E

Parte incasso



€ 98,00

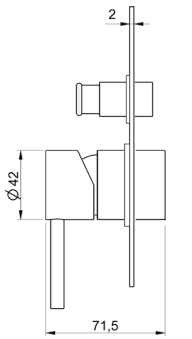

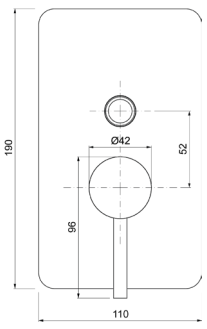

Ricambi



CR00003V Ø35 | AQ00023V

Descrizioni e caratteristiche tecniche non sono impegnative e possono variare senza preavviso

MIED622ROC00

Parti esterne per monocomando incasso doccia/vasca con deviatore a **2 vie**, piastra tonda, interasse mm.100

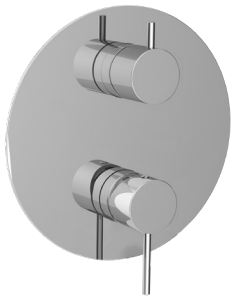

CROMO **€ 160,00**

CODICE	FINITURA	€
MIED622ROC01	BRONZO LUCIDO	**250,00**
MIED622ROC02	ORO	**280,00**
MIED622ROC04	NICKEL SPAZZOLATO LUCIDO	**250,00**
MIED622ROC05	RAME SPAZZOLATO LUCIDO	**250,00**
MIED622ROC08	NERO OPACO	**225,00**
MIED622ROC18	BRONZO OPACO	**250,00**
MIED622ROC20	BIANCO OPACO	**225,00**
MIED622ROC25	TUSCANY	**250,00**
MIED622ROC30	TURCHESE	**232,00**
MIED622ROC32	ORO ROSA	**360,00**
MIED622ROC38	GRAFITE	**280,00**
MIED622ROC40	CROMO SPAZZOLATO	**225,00**
MIED622ROC41	CROMO NERO LUCIDO	**280,00**
MIED622ROC47	ORO SPAZZOLATO OPACO	**360,00**
MIED622ROC50	NICKEL LUCIDO	**250,00**
MIED622ROC54	NICKEL SPAZZOLATO N/P	**250,00**
MIED622ROC63	NERO OPACO GALVANICO	**280,00**
MIED622ROC65	ACQUAMARINA	**240,00**
MIED622ROC66	ROSÈ	**240,00**
MIED622ROC77	CIPRIA	**240,00**
MIED622ROC78	CAPPUCCINO	**240,00**
MIED622ROC88	OTTONE SPAZZOLATO	**280,00**
MIED622ROC90	STONE BROWN	**280,00**
MIED622ROC93	BLU NOTTE OPACO	**240,00**
MIED622ROC95	OTTONE INVECCHIATO	**360,00**
MIED622ROC97	FERRO INVECCHIATO	**360,00**
MIED622ROC99	ORANGE	**240,00**

+ OIPIVA35008B

Parte incasso

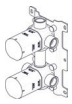

€ 175,00

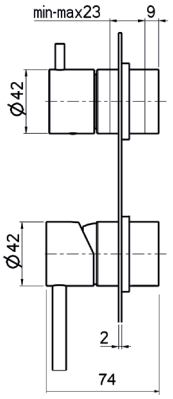

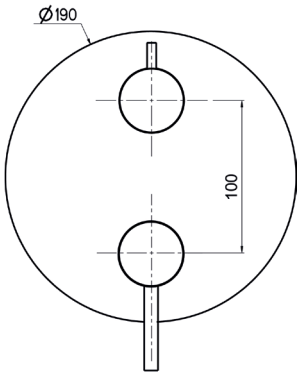

Ricambi



MIED022ROC00

Parti esterne per monocomando incasso doccia/vasca con deviatore a **2 vie**, piastra rettangolare, interasse mm.100

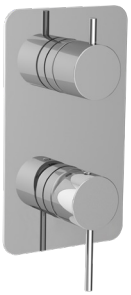

CROMO **€ 170,00**

CODICE	FINITURA	€
MIED022ROC01	BRONZO LUCIDO	**260,00**
MIED022ROC02	ORO	**290,00**
MIED022ROC04	NICKEL SPAZZOLATO LUCIDO	**260,00**
MIED022ROC05	RAME SPAZZOLATO LUCIDO	**260,00**
MIED022ROC08	NERO OPACO	**235,00**
MIED022ROC18	BRONZO OPACO	**260,00**
MIED022ROC20	BIANCO OPACO	**235,00**
MIED022ROC25	TUSCANY	**260,00**
MIED022ROC30	TURCHESE	**242,00**
MIED022ROC32	ORO ROSA	**370,00**
MIED022ROC38	GRAFITE	**290,00**
MIED022ROC40	CROMO SPAZZOLATO	**235,00**
MIED022ROC41	CROMO NERO LUCIDO	**290,00**
MIED022ROC47	ORO SPAZZOLATO OPACO	**370,00**
MIED022ROC50	NICKEL LUCIDO	**260,00**
MIED022ROC54	NICKEL SPAZZOLATO N/P	**260,00**
MIED022ROC63	NERO OPACO GALVANICO	**290,00**
MIED022ROC65	ACQUAMARINA	**250,00**
MIED022ROC66	ROSÈ	**250,00**
MIED022ROC77	CIPRIA	**250,00**
MIED022ROC78	CAPPUCCINO	**250,00**
MIED022ROC88	OTTONE SPAZZOLATO	**290,00**
MIED022ROC90	STONE BROWN	**290,00**
MIED022ROC93	BLU NOTTE OPACO	**250,00**
MIED022ROC95	OTTONE INVECCHIATO	**370,00**
MIED022ROC97	FERRO INVECCHIATO	**370,00**
MIED022ROC99	ORANGE	**250,00**

+ OIPIVA35008B

Parte incasso



€ 175,00

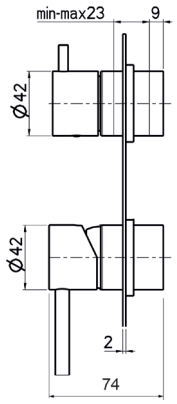

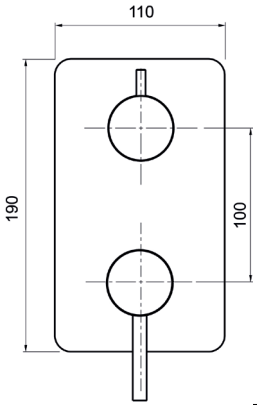

Ricambi



MIED122ROC00

Parti esterne per monocomando incasso doccia/vasca con deviatore a **2 vie**, piastre tonde, interasse mm.120





	CROMO	**€ 160,00**

CODICE	FINITURA	€
MIED122ROC01	BRONZO LUCIDO	**250,00**
MIED122ROC02	ORO	**280,00**
MIED122ROC04	NICKEL SPAZZOLATO LUCIDO	**250,00**
MIED122ROC05	RAME SPAZZOLATO LUCIDO	**250,00**
MIED122ROC08	NERO OPACO	**225,00**
MIED122ROC18	BRONZO OPACO	**250,00**
MIED122ROC20	BIANCO OPACO	**225,00**
MIED122ROC25	TUSCANY	**250,00**
MIED122ROC30	TURCHESE	**232,00**
MIED122ROC32	ORO ROSA	**290,00**
MIED122ROC38	GRAFITE	**280,00**
MIED122ROC40	CROMO SPAZZOLATO	**225,00**
MIED122ROC41	CROMO NERO LUCIDO	**280,00**
MIED122ROC47	ORO SPAZZOLATO OPACO	**290,00**
MIED122ROC50	NICKEL LUCIDO	**250,00**
MIED122ROC54	NICKEL SPAZZOLATO N/P	**250,00**
MIED122ROC63	NERO OPACO GALVANICO	**280,00**
MIED122ROC65	ACQUAMARINA	**240,00**
MIED122ROC66	ROSÈ	**240,00**
MIED122ROC77	CIPRIA	**240,00**
MIED122ROC78	CAPPUCCINO	**240,00**
MIED122ROC88	OTTONE SPAZZOLATO	**280,00**
MIED122ROC90	STONE BROWN	**280,00**
MIED122ROC93	BLU NOTTE OPACO	**240,00**
MIED122ROC95	OTTONE INVECCHIATO	**290,00**
MIED122ROC97	FERRO INVECCHIATO	**290,00**
MIED122ROC99	ORANGE	**240,00**

Ricambi


CR00003V Ø35


CR00029V Ø35 2V


BR00242V Ø70

+ OIPIVA35007B

Parte incasso

€ 180,00

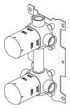

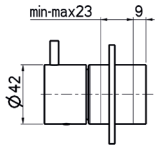

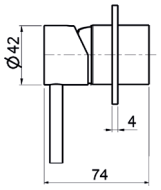

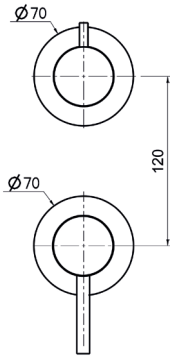

MIED222ROC00

Parti esterne per monocomando incasso doccia/vasca con deviatore a **2 vie**, piastre separate, interasse mm.120

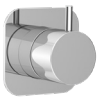

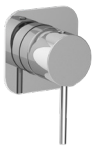

	CROMO	**€ 170,00**

CODICE	FINITURA	€
MIED222ROC01	BRONZO LUCIDO	**260,00**
MIED222ROC02	ORO	**290,00**
MIED222ROC04	NICKEL SPAZZOLATO LUCIDO	**260,00**
MIED222ROC05	RAME SPAZZOLATO LUCIDO	**260,00**
MIED222ROC08	NERO OPACO	**235,00**
MIED222ROC18	BRONZO OPACO	**260,00**
MIED222ROC20	BIANCO OPACO	**235,00**
MIED222ROC25	TUSCANY	**260,00**
MIED222ROC30	TURCHESE	**242,00**
MIED222ROC32	ORO ROSA	**300,00**
MIED222ROC38	GRAFITE	**290,00**
MIED222ROC40	CROMO SPAZZOLATO	**235,00**
MIED222ROC41	CROMO NERO LUCIDO	**290,00**
MIED222ROC47	ORO SPAZZOLATO OPACO	**300,00**
MIED222ROC50	NICKEL LUCIDO	**260,00**
MIED222ROC54	NICKEL SPAZZOLATO N/P	**260,00**
MIED222ROC63	NERO OPACO GALVANICO	**290,00**
MIED222ROC65	ACQUAMARINA	**250,00**
MIED222ROC66	ROSÈ	**250,00**
MIED222ROC77	CIPRIA	**250,00**
MIED222ROC78	CAPPUCCINO	**250,00**
MIED222ROC88	OTTONE SPAZZOLATO	**290,00**
MIED222ROC90	STONE BROWN	**290,00**
MIED222ROC93	BLU NOTTE OPACO	**250,00**
MIED222ROC95	OTTONE INVECCHIATO	**300,00**
MIED222ROC97	FERRO INVECCHIATO	**300,00**
MIED222ROC99	ORANGE	**250,00**

Ricambi


CR00003V Ø35


CR00029V Ø35 2V


LT00012V

+ OIPIVA35007B

Parte incasso

€ 180,00

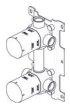

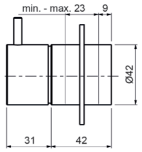

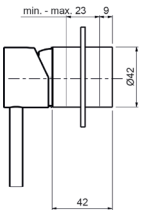

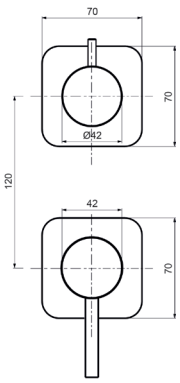

Descrizioni e caratteristiche tecniche non sono impegnative e possono variare senza preavviso

MIED623ROC00

Parti esterne per monocomando incasso doccia/vasca con deviatore a **3 vie**, piastra tonda, interasse mm.100

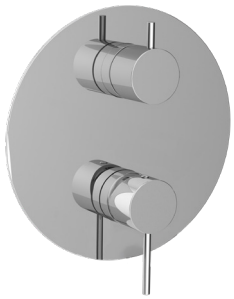

	CROMO	**€ 160,00**

CODICE	FINITURA	€
MIED623ROC01	BRONZO LUCIDO	**250,00**
MIED623ROC02	ORO	**280,00**
MIED623ROC04	NICKEL SPAZZOLATO LUCIDO	**250,00**
MIED623ROC05	RAME SPAZZOLATO LUCIDO	**250,00**
MIED623ROC08	NERO OPACO	**225,00**
MIED623ROC18	BRONZO OPACO	**250,00**
MIED623ROC20	BIANCO OPACO	**225,00**
MIED623ROC25	TUSCANY	**250,00**
MIED623ROC30	TURCHESE	**232,00**
MIED623ROC32	ORO ROSA	**360,00**
MIED623ROC38	GRAFITE	**280,00**
MIED623ROC40	CROMO SPAZZOLATO	**225,00**
MIED623ROC41	CROMO NERO LUCIDO	**280,00**
MIED623ROC47	ORO SPAZZOLATO OPACO	**360,00**
MIED623ROC50	NICKEL LUCIDO	**250,00**
MIED623ROC54	NICKEL SPAZZOLATO N/P	**250,00**
MIED623ROC63	NERO OPACO GALVANICO	**280,00**
MIED623ROC65	ACQUAMARINA	**240,00**
MIED623ROC66	ROSÈ	**240,00**
MIED623ROC77	CIPRIA	**240,00**
MIED623ROC78	CAPPUCCINO	**240,00**
MIED623ROC88	OTTONE SPAZZOLATO	**280,00**
MIED623ROC90	STONE BROWN	**280,00**
MIED623ROC93	BLU NOTTE OPACO	**240,00**
MIED623ROC95	OTTONE INVECCHIATO	**360,00**
MIED623ROC97	FERRO INVECCHIATO	**360,00**
MIED623ROC99	ORANGE	**240,00**

Ricambi



CR00003V Ø35



CR00022V Ø35 3V



LT00029V Ø190

+ OIPIVA35012B

Parte incasso

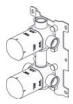

€ 215,00

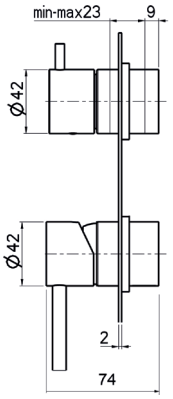

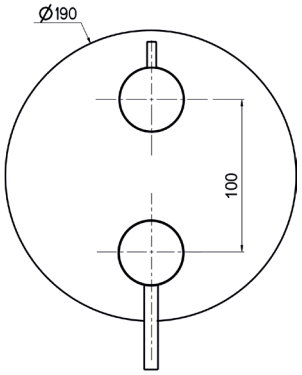

MIED023ROC00

Parti esterne per monocomando incasso doccia/vasca con deviatore a **3 vie**, piastra rettangolare, interasse mm.100

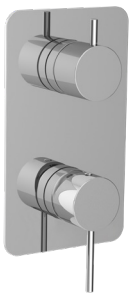

	CROMO	**€ 170,00**

CODICE	FINITURA	€
MIED023ROC01	BRONZO LUCIDO	**260,00**
MIED023ROC02	ORO	**310,00**
MIED023ROC04	NICKEL SPAZZOLATO LUCIDO	**260,00**
MIED023ROC05	RAME SPAZZOLATO LUCIDO	**260,00**
MIED023ROC08	NERO OPACO	**235,00**
MIED023ROC18	BRONZO OPACO	**260,00**
MIED023ROC20	BIANCO OPACO	**235,00**
MIED023ROC25	TUSCANY	**260,00**
MIED023ROC30	TURCHESE	**242,00**
MIED023ROC32	ORO ROSA	**370,00**
MIED023ROC38	GRAFITE	**310,00**
MIED023ROC40	CROMO SPAZZOLATO	**235,00**
MIED023ROC41	CROMO NERO LUCIDO	**310,00**
MIED023ROC47	ORO SPAZZOLATO OPACO	**370,00**
MIED023ROC50	NICKEL LUCIDO	**260,00**
MIED023ROC54	NICKEL SPAZZOLATO N/P	**260,00**
MIED023ROC63	NERO OPACO GALVANICO	**310,00**
MIED023ROC65	ACQUAMARINA	**250,00**
MIED023ROC66	ROSÈ	**250,00**
MIED023ROC77	CIPRIA	**250,00**
MIED023ROC78	CAPPUCCINO	**250,00**
MIED023ROC88	OTTONE SPAZZOLATO	**310,00**
MIED023ROC90	STONE BROWN	**310,00**
MIED023ROC93	BLU NOTTE OPACO	**250,00**
MIED023ROC95	OTTONE INVECCHIATO	**370,00**
MIED023ROC97	FERRO INVECCHIATO	**370,00**
MIED023ROC99	ORANGE	**250,00**

Ricambi



CR00003V Ø35



CR00022V Ø35 3V

+ OIPIVA35012B

Parte incasso

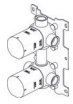

€ 215,00

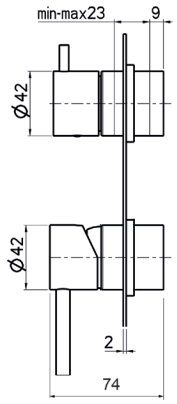

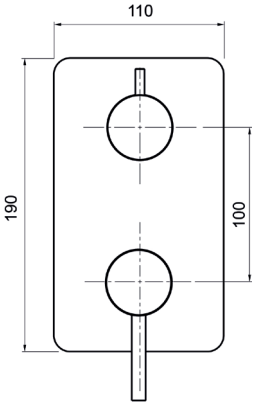

MIED123ROC00

Parti esterne per monocomando incasso doccia/vasca con deviatore a **3 vie**, piastre tonde, interasse mm.120





	CROMO	**€ 160,00**

CODICE	FINITURA	€
MIDE123ROC01	BRONZO LUCIDO	**250,00**
MIDE123ROC02	ORO	**300,00**
MIDE123ROC04	NICKEL SPAZZOLATO LUCIDO	**250,00**
MIDE123ROC05	RAME SPAZZOLATO LUCIDO	**250,00**
MIDE123ROC08	NERO OPACO	**225,00**
MIDE123ROC18	BRONZO OPACO	**250,00**
MIDE123ROC20	BIANCO OPACO	**225,00**
MIDE123ROC25	TUSCANY	**250,00**
MIDE123ROC30	TURCHESE	**232,00**
MIDE123ROC32	ORO ROSA	**360,00**
MIDE123ROC38	GRAFITE	**300,00**
MIDE123ROC40	CROMO SPAZZOLATO	**225,00**
MIDE123ROC41	CROMO NERO LUCIDO	**300,00**
MIDE123ROC47	ORO SPAZZOLATO OPACO	**360,00**
MIDE123ROC50	NICKEL LUCIDO	**250,00**
MIDE123ROC54	NICKEL SPAZZOLATO N/P	**250,00**
MIDE123ROC63	NERO OPACO GALVANICO	**300,00**
MIDE123ROC65	ACQUAMARINA	**240,00**
MIDE123ROC66	ROSÈ	**240,00**
MIDE123ROC77	CIPRIA	**240,00**
MIDE123ROC78	CAPPUCCINO	**240,00**
MIDE123ROC88	OTTONE SPAZZOLATO	**300,00**
MIDE123ROC90	STONE BROWN	**300,00**
MIDE123ROC93	BLU NOTTE OPACO	**240,00**
MIDE123ROC95	OTTONE INVECCHIATO	**360,00**
MIDE123ROC97	FERRO INVECCHIATO	**360,00**
MIDE123ROC99	ORANGE	**240,00**

+ OIPIVA35011B

Parte incasso

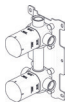

€ 220,00

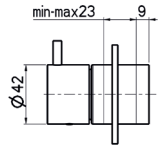

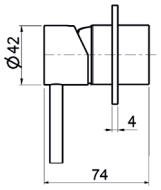

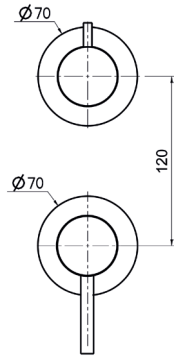

Ricambi


CR00003V Ø35


CR00022V Ø35 3V


BR00242V Ø70

MIED223ROC00

Parti esterne per monocomando incasso doccia/vasca con deviatore a **3 vie**, piastre separate, interasse mm.120





	CROMO	**€ 170,00**

CODICE	FINITURA	€
MIED223ROC01	BRONZO LUCIDO	**260,00**
MIED223ROC02	ORO	**310,00**
MIED223ROC04	NICKEL SPAZZOLATO LUCIDO	**260,00**
MIED223ROC05	RAME SPAZZOLATO LUCIDO	**260,00**
MIED223ROC08	NERO OPACO	**235,00**
MIED223ROC18	BRONZO OPACO	**260,00**
MIED223ROC20	BIANCO OPACO	**235,00**
MIED223ROC25	TUSCANY	**260,00**
MIED223ROC30	TURCHESE	**242,00**
MIED223ROC32	ORO ROSA	**370,00**
MIED223ROC38	GRAFITE	**310,00**
MIED223ROC40	CROMO SPAZZOLATO	**235,00**
MIED223ROC41	CROMO NERO LUCIDO	**310,00**
MIED223ROC47	ORO SPAZZOLATO OPACO	**370,00**
MIED223ROC50	NICKEL LUCIDO	**260,00**
MIED223ROC54	NICKEL SPAZZOLATO N/P	**260,00**
MIED223ROC63	NERO OPACO GALVANICO	**310,00**
MIED223ROC65	ACQUAMARINA	**250,00**
MIED223ROC66	ROSÈ	**250,00**
MIED223ROC77	CIPRIA	**250,00**
MIED223ROC78	CAPPUCCINO	**250,00**
MIED223ROC88	OTTONE SPAZZOLATO	**310,00**
MIED223ROC90	STONE BROWN	**310,00**
MIED223ROC93	BLU NOTTE OPACO	**250,00**
MIED223ROC95	OTTONE INVECCHIATO	**370,00**
MIED223ROC97	FERRO INVECCHIATO	**370,00**
MIED223ROC99	ORANGE	**250,00**

+ OIPIVA35011B

Parte incasso

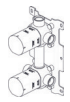

€ 220,00

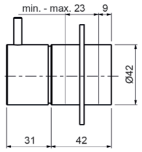

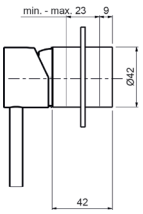

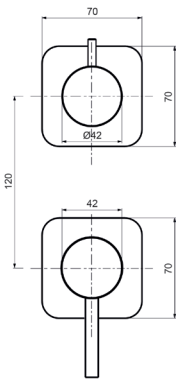

Ricambi


CR00003V Ø35


CR00022V Ø35 3V


LT00012V

Descrizioni e caratteristiche tecniche non sono impegnative e possono variare senza preavviso

MIED024ROC00

Parti esterne per monocomando incasso doccia/vasca con deviatore a **4 vie**



CROMO **€ 320,00**

CODICE	FINITURA	€
MIED024ROC01	BRONZO LUCIDO	**498,00**
MIED024ROC02	ORO	**550,00**
MIED024ROC04	NICKEL SPAZZOLATO LUCIDO	**498,00**
MIED024ROC05	RAME SPAZZOLATO LUCIDO	**498,00**
MIED024ROC08	NERO OPACO	**448,00**
MIED024ROC18	BRONZO OPACO	**498,00**
MIED024ROC20	BIANCO OPACO	**448,00**
MIED024ROC25	TUSCANY	**498,00**
MIED024ROC30	TURCHESE	**456,00**
MIED024ROC32	ORO ROSA	**600,00**
MIED024ROC38	GRAFITE	**550,00**
MIED024ROC40	CROMO SPAZZOLATO	**448,00**
MIED024ROC41	CROMO NERO LUCIDO	**550,00**
MIED024ROC47	ORO SPAZZOLATO OPACO	**600,00**
MIED024ROC50	NICKEL LUCIDO	**498,00**
MIED024ROC54	NICKEL SPAZZOLATO N/P	**498,00**
MIED024ROC63	NERO OPACO GALVANICO	**550,00**
MIED024ROC65	ACQUAMARINA	**470,00**
MIED024ROC66	ROSÈ	**470,00**
MIED024ROC77	CIPRIA	**470,00**
MIED024ROC78	CAPPUCCINO	**470,00**
MIED024ROC88	OTTONE SPAZZOLATO	**550,00**
MIED024ROC90	STONE BROWN	**550,00**
MIED024ROC93	BLU NOTTE OPACO	**470,00**
MIED024ROC95	OTTONE INVECCHIATO	**600,00**
MIED024ROC97	FERRO INVECCHIATO	**600,00**
MIED024ROC99	ORANGE	**470,00**

+ OIPIVA35014B

Parte incasso

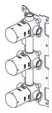

€ 290,00

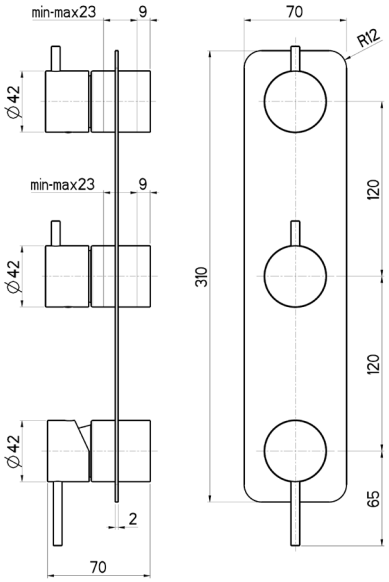

Ricambi



CR00003V Ø35 — CR00029V Ø35 2V

MIED124ROC00

Parti esterne per monocomando incasso doccia/vasca con deviatore a **4 vie**, piastre tonde



CROMO **€ 300,00**

CODICE	FINITURA	€
MIED124ROC01	BRONZO LUCIDO	**478,00**
MIED124ROC02	ORO	**530,00**
MIED124ROC04	NICKEL SPAZZOLATO LUCIDO	**478,00**
MIED124ROC05	RAME SPAZZOLATO LUCIDO	**478,00**
MIED124ROC08	NERO OPACO	**428,00**
MIED124ROC18	BRONZO OPACO	**478,00**
MIED124ROC20	BIANCO OPACO	**428,00**
MIED124ROC25	TUSCANY	**478,00**
MIED124ROC30	TURCHESE	**436,00**
MIED124ROC32	ORO ROSA	**580,00**
MIED124ROC38	GRAFITE	**530,00**
MIED124ROC40	CROMO SPAZZOLATO	**428,00**
MIED124ROC41	CROMO NERO LUCIDO	**530,00**
MIED124ROC47	ORO SPAZZOLATO OPACO	**580,00**
MIED124ROC50	NICKEL LUCIDO	**478,00**
MIED124ROC54	NICKEL SPAZZOLATO N/P	**478,00**
MIED124ROC63	NERO OPACO GALVANICO	**530,00**
MIED124ROC65	ACQUAMARINA	**450,00**
MIED124ROC66	ROSÈ	**450,00**
MIED124ROC77	CIPRIA	**450,00**
MIED124ROC78	CAPPUCCINO	**450,00**
MIED124ROC88	OTTONE SPAZZOLATO	**530,00**
MIED124ROC90	STONE BROWN	**530,00**
MIED124ROC93	BLU NOTTE OPACO	**450,00**
MIED124ROC95	OTTONE INVECCHIATO	**580,00**
MIED124ROC97	FERRO INVECCHIATO	**580,00**
MIED124ROC99	ORANGE	**450,00**

+ OIPIVA35014B

Parte incasso

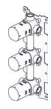

€ 290,00

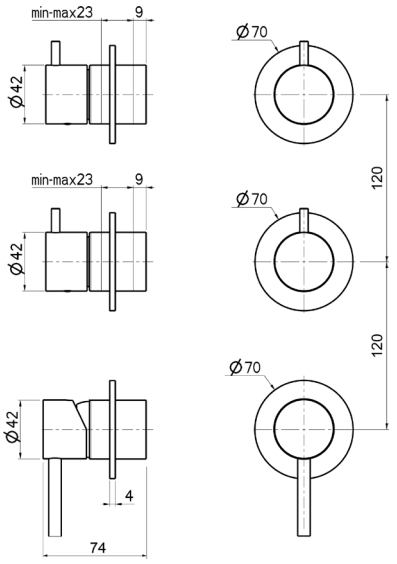

Ricambi

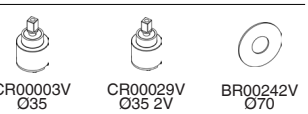

CR00003V Ø35 — CR00029V Ø35 2V — BR00242V Ø70

TMET020ROC00

Parti esterne per monocomando incasso doccia **termostatico 1 via**



CROMO **€ 140,00**

CODICE	FINITURA	€
TMET020ROC01	BRONZO LUCIDO	**218,00**
TMET020ROC02	ORO	**250,00**
TMET020ROC04	NICKEL SPAZZOLATO LUCIDO	**218,00**
TMET020ROC05	RAME SPAZZOLATO LUCIDO	**218,00**
TMET020ROC08	NERO OPACO	**198,00**
TMET020ROC18	BRONZO OPACO	**218,00**
TMET020ROC20	BIANCO OPACO	**198,00**
TMET020ROC25	TUSCANY	**218,00**
TMET020ROC30	TURCHESE	**208,00**
TMET020ROC32	ORO ROSA	**275,00**
TMET020ROC38	GRAFITE	**250,00**
TMET020ROC40	CROMO SPAZZOLATO	**198,00**
TMET020ROC41	CROMO NERO LUCIDO	**250,00**
TMET020ROC47	ORO SPAZZOLATO OPACO	**275,00**
TMET020ROC50	NICKEL LUCIDO	**218,00**
TMET020ROC54	NICKEL SPAZZOLATO N/P	**218,00**
TMET020ROC63	NERO OPACO GALVANICO	**250,00**
TMET020ROC65	ACQUAMARINA	**224,00**
TMET020ROC66	ROSÈ	**224,00**
TMET020ROC77	CIPRIA	**224,00**
TMET020ROC78	CAPPUCCINO	**224,00**
TMET020ROC88	OTTONE SPAZZOLATO	**250,00**
TMET020ROC90	STONE BROWN	**250,00**
TMET020ROC93	BLU NOTTE OPACO	**224,00**
TMET020ROC95	OTTONE INVECCHIATO	**275,00**
TMET020ROC97	FERRO INVECCHIATO	**275,00**
TMET020ROC99	ORANGE	**224,00**

Ricambi



CR00032V



LT00041V

+ OIPITD20020B

Parte incasso

€ 290,00



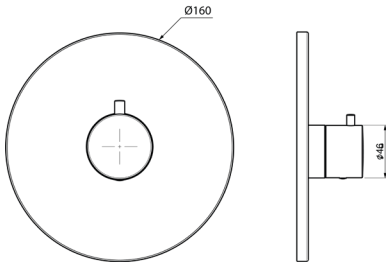

ATTENZIONE:

Per l'utilizzo di questo termostatico è opportuno utilizzare l'articolo:
- MIER085ROC00: Rubinetto ad incasso 1/2"

OPZIONE 1

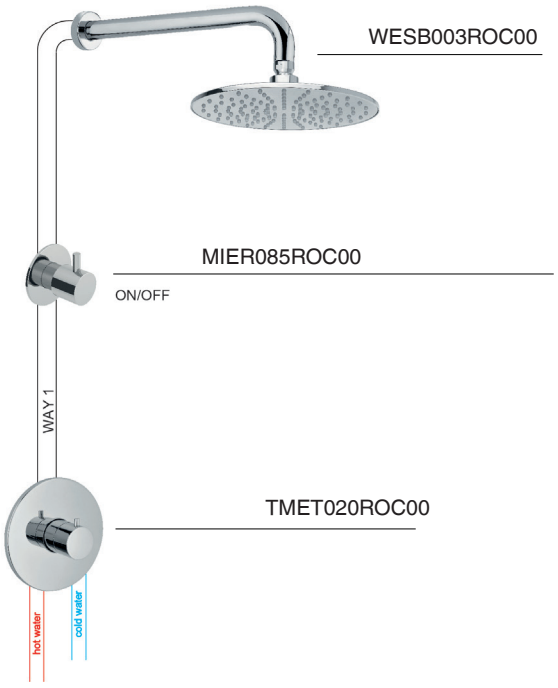

OPZIONE 2

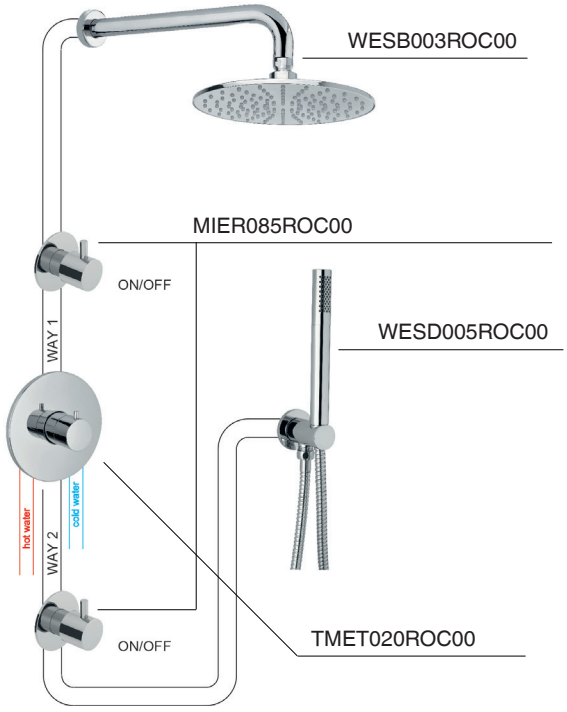

Descrizioni e caratteristiche tecniche non sono impegnative e possono variare senza preavviso

TMET022ROC00

Parti esterne per monocomando incasso doccia/vasca **termostatico** con deviatore a **2 vie**



	CROMO	**€ 200,00**

CODICE	FINITURA	€
TMET022ROC01	BRONZO LUCIDO	**310,00**
TMET022ROC02	ORO	**350,00**
TMET022ROC04	NICKEL SPAZZOLATO LUCIDO	**310,00**
TMET022ROC05	RAME SPAZZOLATO LUCIDO	**310,00**
TMET022ROC08	NERO OPACO	**280,00**
TMET022ROC18	BRONZO OPACO	**310,00**
TMET022ROC20	BIANCO OPACO	**280,00**
TMET022ROC25	TUSCANY	**310,00**
TMET022ROC30	TURCHESE	**290,00**
TMET022ROC32	ORO ROSA	**390,00**
TMET022ROC38	GRAFITE	**350,00**
TMET022ROC40	CROMO SPAZZOLATO	**280,00**
TMET022ROC41	CROMO NERO LUCIDO	**350,00**
TMET022ROC47	ORO SPAZZOLATO OPACO	**390,00**
TMET022ROC50	NICKEL LUCIDO	**310,00**
TMET022ROC54	NICKEL SPAZZOLATO N/P	**310,00**
TMET022ROC63	NERO OPACO GALVANICO	**350,00**
TMET022ROC65	ACQUAMARINA	**300,00**
TMET022ROC66	ROSÈ	**300,00**
TMET022ROC77	CIPRIA	**300,00**
TMET022ROC78	CAPPUCCINO	**300,00**
TMET022ROC88	OTTONE SPAZZOLATO	**350,00**
TMET022ROC90	STONE BROWN	**350,00**
TMET022ROC93	BLU NOTTE OPACO	**300,00**
TMET022ROC95	OTTONE INVECCHIATO	**390,00**
TMET022ROC97	FERRO INVECCHIATO	**390,00**
TMET022ROC99	ORANGE	**300,00**

+ OIPITD20022B

Parte incasso



€ 450,00

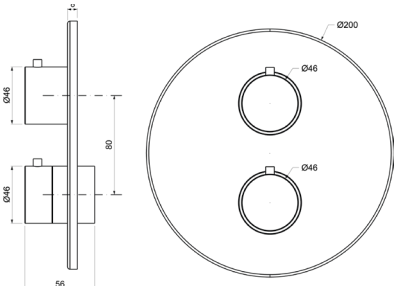

Ricambi


CR00032V


CR00033V DEVIATORE


LT00042V

TMET023ROC00

Parti esterne per monocomando incasso doccia/vasca **termostatico** con deviatore a **3 vie**



	CROMO	**€ 200,00**

CODICE	FINITURA	€
TMET023ROC01	BRONZO LUCIDO	**310,00**
TMET023ROC02	ORO	**350,00**
TMET023ROC04	NICKEL SPAZZOLATO LUCIDO	**310,00**
TMET023ROC05	RAME SPAZZOLATO LUCIDO	**310,00**
TMET023ROC08	NERO OPACO	**280,00**
TMET023ROC18	BRONZO OPACO	**310,00**
TMET023ROC20	BIANCO OPACO	**280,00**
TMET023ROC25	TUSCANY	**310,00**
TMET023ROC30	TURCHESE	**290,00**
TMET023ROC32	ORO ROSA	**390,00**
TMET023ROC38	GRAFITE	**350,00**
TMET023ROC40	CROMO SPAZZOLATO	**280,00**
TMET023ROC41	CROMO NERO LUCIDO	**350,00**
TMET023ROC47	ORO SPAZZOLATO OPACO	**390,00**
TMET023ROC50	NICKEL LUCIDO	**310,00**
TMET023ROC54	NICKEL SPAZZOLATO N/P	**310,00**
TMET023ROC63	NERO OPACO GALVANICO	**350,00**
TMET023ROC65	ACQUAMARINA	**300,00**
TMET023ROC66	ROSÈ	**300,00**
TMET023ROC77	CIPRIA	**300,00**
TMET023ROC78	CAPPUCCINO	**300,00**
TMET023ROC88	OTTONE SPAZZOLATO	**350,00**
TMET023ROC90	STONE BROWN	**350,00**
TMET023ROC93	BLU NOTTE OPACO	**300,00**
TMET023ROC95	OTTONE INVECCHIATO	**390,00**
TMET023ROC97	FERRO INVECCHIATO	**390,00**
TMET023ROC99	ORANGE	**300,00**

+ OIPITD20023B

Parte incasso



€ 475,00

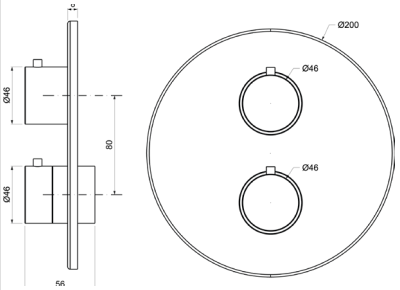

Ricambi


CR00032V


CR00034V DEV. C/STOP


LT00042V

TMDT001ROC00

Miscelatore **termostatico** esterno doccia con **2 uscite da 1/2”**



CROMO	**€**	**310,00**

CODICE	FINITURA	€
TMDT001ROC01	BRONZO LUCIDO	**480,00**
TMDT001ROC02	ORO	**530,00**
TMDT001ROC04	NICKEL SPAZZOLATO LUCIDO	**480,00**
TMDT001ROC05	RAME SPAZZOLATO LUCIDO	**480,00**
TMDT001ROC08	NERO OPACO	**434,00**
TMDT001ROC18	BRONZO OPACO	**480,00**
TMDT001ROC20	BIANCO OPACO	**434,00**
TMDT001ROC25	TUSCANY	**480,00**
TMDT001ROC30	TURCHESE	**450,00**
TMDT001ROC32	ORO ROSA	**560,00**
TMDT001ROC38	GRAFITE	**530,00**
TMDT001ROC40	CROMO SPAZZOLATO	**450,00**
TMDT001ROC41	CROMO NERO LUCIDO	**530,00**
TMDT001ROC47	ORO SPAZZOLATO OPACO	**560,00**
TMDT001ROC50	NICKEL LUCIDO	**480,00**
TMDT001ROC54	NICKEL SPAZZOLATO N/P	**480,00**
TMDT001ROC63	NERO OPACO GALVANICO	**530,00**
TMDT001ROC88	OTTONE SPAZZOLATO	**530,00**
TMDT001ROC90	STONE BROWN	**530,00**

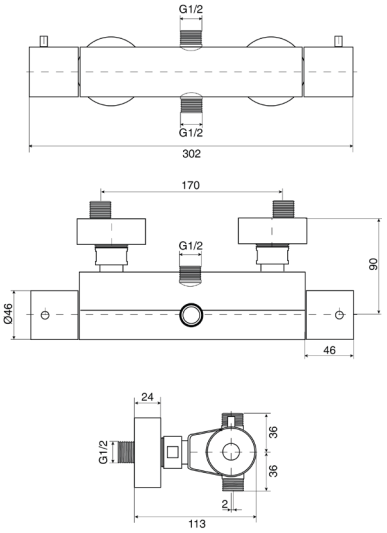

Ricambi



CR00032V



CR00033V
DEVIATORE

TMDT002ROC00

Miscelatore **termostatico** esterno doccia con attacco inferiore da 1/2”



CROMO	**€**	**300,00**

CODICE	FINITURA	€
TMDT002ROC01	BRONZO LUCIDO	**470,00**
TMDT002ROC02	ORO	**510,00**
TMDT002ROC04	NICKEL SPAZZOLATO LUCIDO	**470,00**
TMDT002ROC05	RAME SPAZZOLATO LUCIDO	**470,00**
TMDT002ROC08	NERO OPACO	**420,00**
TMDT002ROC18	BRONZO OPACO	**470,00**
TMDT002ROC20	BIANCO OPACO	**420,00**
TMDT002ROC25	TUSCANY	**470,00**
TMDT002ROC30	TURCHESE	**435,00**
TMDT002ROC32	ORO ROSA	**550,00**
TMDT002ROC38	GRAFITE	**510,00**
TMDT002ROC40	CROMO SPAZZOLATO	**435,00**
TMDT002ROC41	CROMO NERO LUCIDO	**510,00**
TMDT002ROC47	ORO SPAZZOLATO OPACO	**550,00**
TMDT002ROC50	NICKEL LUCIDO	**470,00**
TMDT002ROC54	NICKEL SPAZZOLATO N/P	**470,00**
TMDT002ROC63	NERO OPACO GALVANICO	**510,00**
TMDT002ROC88	OTTONE SPAZZOLATO	**510,00**
TMDT002ROC90	STONE BROWN	**510,00**

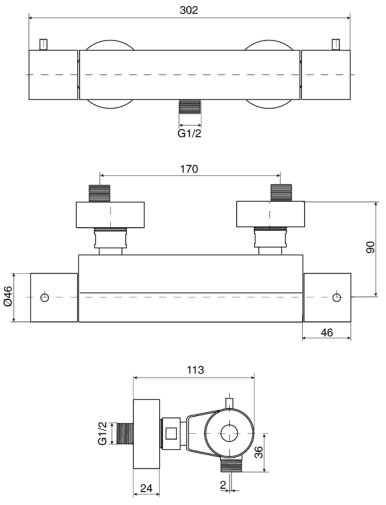

Ricambi



CR00032V



VN00002V
8x20 DX

Descrizioni e caratteristiche tecniche non sono impegnative e possono variare senza preavviso

MIER085ROC00

Parti esterne per rubinetto ad incasso da 1/2”

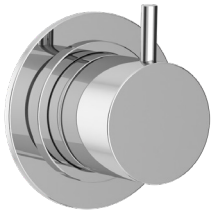

	CROMO	**€ 90,00**

CODICE	FINITURA	€
MIER085ROC01	BRONZO LUCIDO	**140,00**
MIER085ROC02	ORO	**156,00**
MIER085ROC04	NICKEL SPAZZOLATO LUCIDO	**140,00**
MIER085ROC05	RAME SPAZZOLATO LUCIDO	**140,00**
MIER085ROC08	NERO OPACO	**126,00**
MIER085ROC18	BRONZO OPACO	**140,00**
MIER085ROC20	BIANCO OPACO	**126,00**
MIER085ROC25	TUSCANY	**140,00**
MIER085ROC30	TURCHESE	**132,00**
MIER085ROC32	ORO ROSA	**170,00**
MIER085ROC38	GRAFITE	**156,00**
MIER085ROC40	CROMO SPAZZOLATO	**126,00**
MIER085ROC41	CROMO NERO LUCIDO	**156,00**
MIER085ROC47	ORO SPAZZOLATO OPACO	**170,00**
MIER085ROC50	NICKEL LUCIDO	**140,00**
MIER085ROC54	NICKEL SPAZZOLATO N/P	**140,00**
MIER085ROC63	NERO OPACO GALVANICO	**156,00**
MIER085ROC65	ACQUAMARINA	**136,00**
MIER085ROC66	ROSÈ	**136,00**
MIER085ROC77	CIPRIA	**136,00**
MIER085ROC78	CAPPUCCINO	**136,00**
MIER085ROC88	OTTONE SPAZZOLATO	**156,00**
MIER085ROC90	STONE BROWN	**156,00**
MIER085ROC93	BLU NOTTE OPACO	**136,00**
MIER085ROC95	OTTONE INVECCHIATO	**170,00**
MIER085ROC97	FERRO INVECCHIATO	**170,00**
MIER085ROC99	ORANGE	**136,00**

Ricambi



VN00002V
8x20 DX



BR00242V
Ø70

+ OIPIRA20001E

Parte incasso



€ 36,00

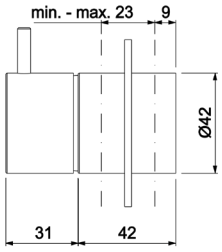

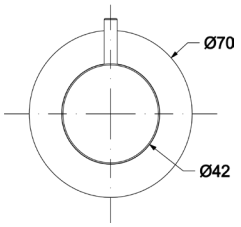

MIED087ROC00

Parti esterne per deviatore ceramico a **1 entrata e 2 uscite**



	CROMO	**€ 100,00**

CODICE	FINITURA	€
MIED087ROC01	BRONZO LUCIDO	**150,00**
MIED087ROC02	ORO	**170,00**
MIED087ROC04	NICKEL SPAZZOLATO LUCIDO	**150,00**
MIED087ROC05	RAME SPAZZOLATO LUCIDO	**150,00**
MIED087ROC08	NERO OPACO	**136,00**
MIED087ROC18	BRONZO OPACO	**150,00**
MIED087ROC20	BIANCO OPACO	**136,00**
MIED087ROC25	TUSCANY	**150,00**
MIED087ROC30	TURCHESE	**145,00**
MIED087ROC32	ORO ROSA	**185,00**
MIED087ROC38	GRAFITE	**170,00**
MIED087ROC40	CROMO SPAZZOLATO	**136,00**
MIED087ROC41	CROMO NERO LUCIDO	**170,00**
MIED087ROC47	ORO SPAZZOLATO OPACO	**185,00**
MIED087ROC50	NICKEL LUCIDO	**150,00**
MIED087ROC54	NICKEL SPAZZOLATO N/P	**150,00**
MIED087ROC63	NERO OPACO GALVANICO	**170,00**
MIED087ROC65	ACQUAMARINA	**152,00**
MIED087ROC66	ROSÈ	**152,00**
MIED087ROC77	CIPRIA	**152,00**
MIED087ROC78	CAPPUCCINO	**152,00**
MIED087ROC88	OTTONE SPAZZOLATO	**170,00**
MIED087ROC90	STONE BROWN	**170,00**
MIED087ROC93	BLU NOTTE OPACO	**152,00**
MIED087ROC95	OTTONE INVECCHIATO	**185,00**
MIED087ROC97	FERRO INVECCHIATO	**185,00**
MIED087ROC99	ORANGE	**152,00**

Ricambi



CR00029V
Ø35 2V



BR00242V
Ø70

+ OIPIDD20001E

Parte incasso



€ 60,00

+ OIPIDD35001B

Parte incasso



€ 106,00

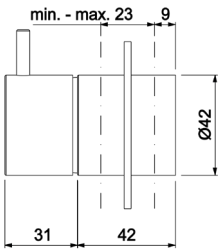

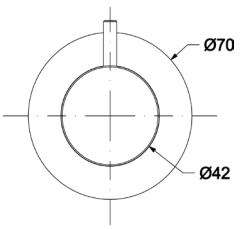

MIED088ROC00

Parti esterne per deviatore ceramico a **1 entrata e 3 uscite**



	CROMO	**€ 100,00**

CODICE	FINITURA	€
MIED088ROC01	BRONZO LUCIDO	**150,00**
MIED088ROC02	ORO	**170,00**
MIED088ROC04	NICKEL SPAZZOLATO LUCIDO	**150,00**
MIED088ROC05	RAME SPAZZOLATO LUCIDO	**150,00**
MIED088ROC08	NERO OPACO	**136,00**
MIED088ROC18	BRONZO OPACO	**150,00**
MIED088ROC20	BIANCO OPACO	**136,00**
MIED088ROC25	TUSCANY	**150,00**
MIED088ROC30	TURCHESE	**145,00**
MIED088ROC32	ORO ROSA	**185,00**
MIED088ROC38	GRAFITE	**170,00**
MIED088ROC40	CROMO SPAZZOLATO	**136,00**
MIED088ROC41	CROMO NERO LUCIDO	**170,00**
MIED088ROC47	ORO SPAZZOLATO OPACO	**185,00**
MIED088ROC50	NICKEL LUCIDO	**150,00**
MIED088ROC54	NICKEL SPAZZOLATO N/P	**150,00**
MIED088ROC63	NERO OPACO GALVANICO	**170,00**
MIED088ROC65	ACQUAMARINA	**152,00**
MIED088ROC66	ROSÈ	**152,00**
MIED088ROC77	CIPRIA	**152,00**
MIED088ROC78	CAPPUCCINO	**152,00**
MIED088ROC88	OTTONE SPAZZOLATO	**170,00**
MIED088ROC90	STONE BROWN	**170,00**
MIED088ROC93	BLU NOTTE OPACO	**152,00**
MIED088ROC95	OTTONE INVECCHIATO	**185,00**
MIED088ROC97	FERRO INVECCHIATO	**185,00**
MIED088ROC99	ORANGE	**152,00**

+ OIPIDD35003B

Parte incasso

€ 140,00



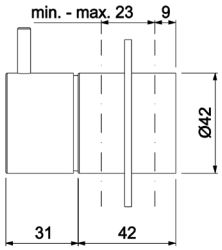

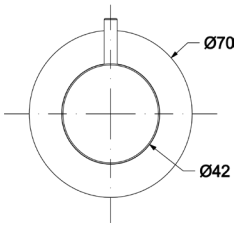

Ricambi



CR00022V
Ø35 3V



BR00242V
Ø70

Descrizioni e caratteristiche tecniche non sono impegnative e possono variare senza preavviso

WESL620ROC00

Saliscendi asta Ø18 H.90 con doccia anticalcare monogetto tonda in ottone e flessibile cm.150



	CROMO	€	126,00

CODICE	FINITURA	€
WESL620C01	BRONZO LUCIDO	**196,00**
WESL620C02	ORO	**216,00**
WESL620C04	NICKEL SPAZZOLATO LUCIDO	**196,00**
WESL620C05	RAME SPAZZOLATO LUCIDO	**196,00**
WESL620C08	NERO OPACO	**178,00**
WESL620C18	BRONZO OPACO	**196,00**
WESL620C20	BIANCO OPACO	**178,00**
WESL620C25	TUSCANY	**196,00**
WESL620C30	TURCHESE	**184,00**
WESL620C32	ORO ROSA	**234,00**
WESL620C38	GRAFITE	**216,00**
WESL620C40	CROMO SPAZZOLATO	**178,00**
WESL620C41	CROMO NERO LUCIDO	**216,00**
WESL620C47	ORO SPAZZOLATO OPACO	**234,00**
WESL620C50	NICKEL LUCIDO	**196,00**
WESL620C54	NICKEL SPAZZOLATO N/P	**196,00**
WESL620C63	NERO OPACO GALVANICO	**216,00**
WESL620C65	ACQUAMARINA	**190,00**
WESL620C66	ROSÈ	**190,00**
WESL620C77	CIPRIA	**190,00**
WESL620C78	CAPPUCCINO	**190,00**
WESL620C88	OTTONE SPAZZOLATO	**216,00**
WESL620C90	STONE BROWN	**216,00**
WESL620C93	BLU NOTTE OPACO	**190,00**
WESL620C95	OTTONE INVECCHIATO	**234,00**
WESL620C97	FERRO INVECCHIATO	**234,00**
WESL620C99	ORANGE	**190,00**

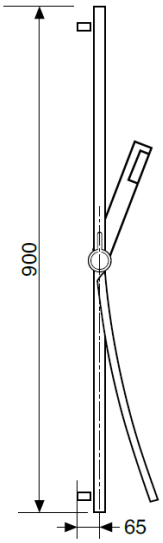

Ricambi



AQ00025V — FL00037V CM.150

WECT658ROC00

Colonna doccia telescopica con miscelatore esterno **termostatico**, soffione **ottone** tondo **Ø250** e doccia anticalcare monogetto tonda



	CROMO	€	810,00

CODICE	FINITURA	€
WECT658ROC01	BRONZO LUCIDO	**1.250,00**
WECT658ROC02	ORO	**1.390,00**
WECT658ROC04	NICKEL SPAZZOLATO LUCIDO	**1.250,00**
WECT658ROC05	RAME SPAZZOLATO LUCIDO	**1.250,00**
WECT658ROC08	NERO OPACO	**1.180,00**
WECT658ROC18	BRONZO OPACO	**1.250,00**
WECT658ROC20	BIANCO OPACO	**1.180,00**
WECT658ROC25	TUSCANY	**1.250,00**
WECT658ROC30	TURCHESE	**1.200,00**
WECT658ROC32	ORO ROSA	**1.532,00**
WECT658ROC38	GRAFITE	**1.390,00**
WECT658ROC40	CROMO SPAZZOLATO	**1.180,00**
WECT658ROC41	CROMO NERO LUCIDO	**1.390,00**
WECT658ROC47	ORO SPAZZOLATO OPACO	**1.532,00**
WECT658ROC50	NICKEL LUCIDO	**1.250,00**
WECT658ROC54	NICKEL SPAZZOLATO N/P	**1.250,00**
WECT658ROC63	NERO OPACO GALVANICO	**1.390,00**
WECT658ROC65	ACQUAMARINA	**1.220,00**
WECT658ROC66	ROSÈ	**1.220,00**
WECT658ROC77	CIPRIA	**1.220,00**
WECT658ROC78	CAPPUCCINO	**1.220,00**
WECT658ROC88	OTTONE SPAZZOLATO	**1.390,00**
WECT658ROC90	STONE BROWN	**1.390,00**
WECT658ROC93	BLU NOTTE OPACO	**1.220,00**
WECT658ROC95	OTTONE INVECCHIATO	**1.532,00**
WECT658ROC97	FERRO INVECCHIATO	**1.532,00**
WECT658ROC99	ORANGE	**1.220,00**

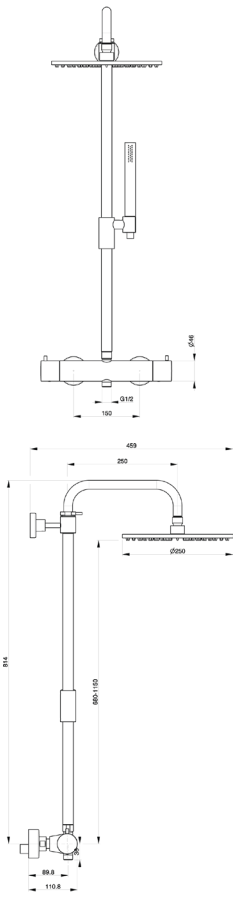

Ricambi

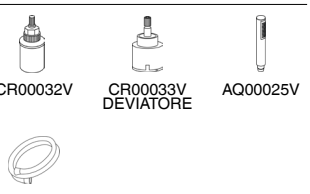

CR00032V — CR00033V DEVIATORE — AQ00025V — FL00037V CM.150

MICD028ROC00

Monocomando esterno **vasca** con colonna doccia in ottone telescopica e orientabile, centrale scorrevole in ottone, soffione tondo in **ottone Ø200**, doccia anticalcare monogetto tonda e flessibile cm.150

CROMO **€ 790,00**



CODICE	FINITURA	€
MICD028ROC01	BRONZO LUCIDO	**1.225,00**
MICD028ROC02	ORO	**1.350,00**
MICD028ROC08	NERO OPACO	**1.110,00**

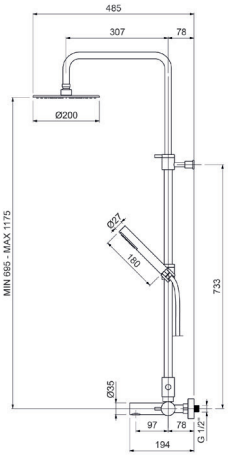

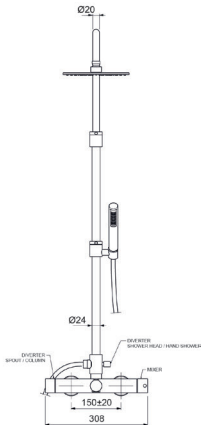

Ricambi


CR00003V
Ø35


AR00060V
28×1


AQ00025V


FL00037V
CM.150

MICD029ROC00

Monocomando esterno **doccia** con colonna doccia in ottone telescopica e orientabile, centrale scorrevole in ottone, soffione tondo in **ottone Ø200**, doccia anticalcare monogetto tonda e flessibile cm.150

CROMO **€ 715,00**



CODICE	FINITURA	€
MICD029ROC01	BRONZO LUCIDO	**1.100,00**
MICD029ROC02	ORO	**1.220,00**
MICD029ROC08	NERO OPACO	**1.005,00**

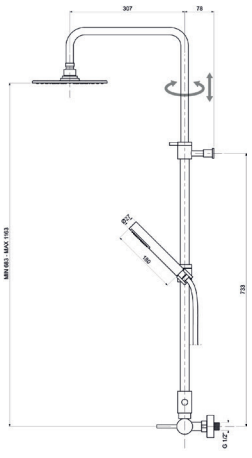

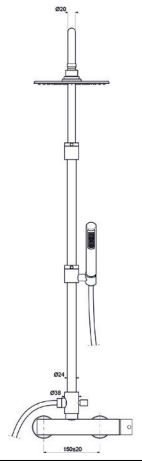

Ricambi


CR00003V
Ø35


AQ00025V


FL00037V
CM.150

Descrizioni e caratteristiche tecniche non sono impegnative e possono variare senza preavviso

MICD129ROC00

Monocomando esterno **doccia a 2 uscite** con colonna doccia in ottone telescopica e orientabile, centrale scorrevole in ottone, soffione tondo in **ottone Ø200**, doccia anticalcare monogetto tonda e flessibile cm.150

CROMO **€ 760,00**



CODICE	FINITURA	€
MICD129ROC01	BRONZO LUCIDO	**1.180,00**
MICD129ROC02	ORO	**1.295,00**
MICD129ROC04	NICKEL SPAZZOLATO LUCIDO	**1.180,00**
MICD129ROC05	RAME SPAZZOLATO LUCIDO	**1.180,00**
MICD129ROC08	NERO OPACO	**1.065,00**
MICD129ROC18	BRONZO OPACO	**1.180,00**
MICD129ROC20	BIANCO OPACO	**1.065,00**
MICD129ROC25	TUSCANY	**1.180,00**
MICD129ROC30	TURCHESE	**1.105,00**
MICD129ROC32	ORO ROSA	**1.390,00**
MICD129ROC38	GRAFITE	**1.295,00**
MICD129ROC40	CROMO SPAZZOLATO	**1.180,00**
MICD129ROC41	CROMO NERO LUCIDO	**1.295,00**
MICD129ROC47	ORO SPAZZOLATO OPACO	**1.390,00**
MICD129ROC50	NICKEL LUCIDO	**1.180,00**
MICD129ROC54	NICKEL SPAZZOLATO N/P	**1.180,00**
MICD129ROC63	NERO OPACO GALVANICO	**1.295,00**
MICD129ROC65	ACQUAMARINA	**1.140,00**
MICD129ROC66	ROSÈ	**1.140,00**
MICD129ROC77	CIPRIA	**1.140,00**
MICD129ROC78	CAPPUCCINO	**1.140,00**
MICD129ROC88	OTTONE SPAZZOLATO	**1.295,00**
MICD129ROC90	STONE BROWN	**1.295,00**
MICD129ROC93	BLU NOTTE OPACO	**1.140,00**
MICD129ROC95	OTTONE INVECCHIATO	**1.390,00**
MICD129ROC97	FERRO INVECCHIATO	**1.390,00**
MICD129ROC99	ORANGE	**1.140,00**

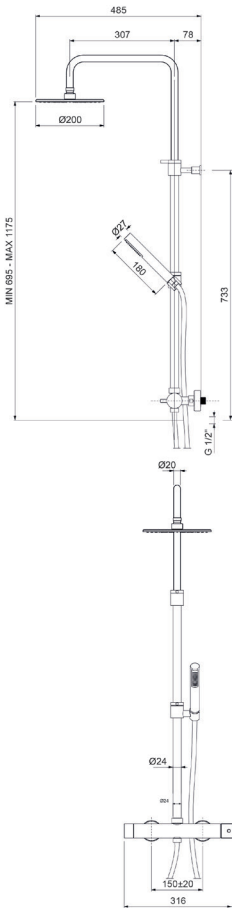

Ricambi

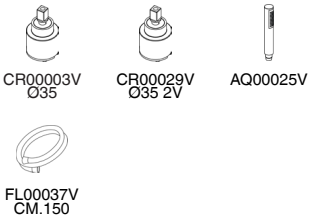

WECD091ROC00

Colonna doccia in ottone telescopica ed orientabile con deviatore e centrale scorrevole in ottone

CROMO **€ 340,00**



CODICE	FINITURA	€
WECD091ROC01	BRONZO LUCIDO	**530,00**
WECD091ROC02	ORO	**585,00**
WECD091ROC08	NERO OPACO	**480,00**

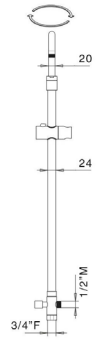

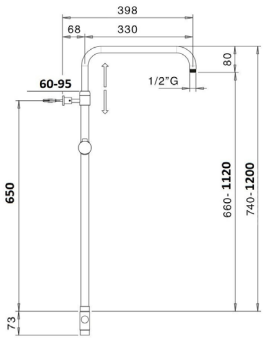

WESD001ROC00

Kit doccia **esterno** con doccia anticalcare monogetto tonda in **ABS** e flessibile cm.150



	CROMO	**€**	**46,00**

CODICE	FINITURA	€
WESD001ROC08	NERO OPACO	**65,00**

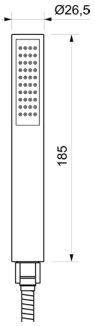

Ricambi


AQ00025V


FL00037V CM.150

WESD002ROC00

Kit doccia **incasso** con doccia anticalcare monogetto tonda in **ABS** e flessibile cm.150



	CROMO	**€**	**86,00**

CODICE	FINITURA	€
WESD002ROC08	NERO OPACO	**126,00**

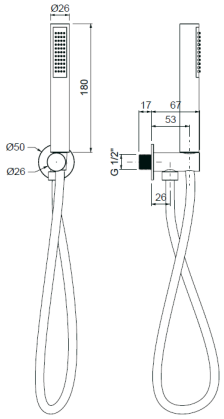

Ricambi


AQ00025V


FL00037V CM.150

WESD003ROC00

Kit doccia con doccia anticalcare monogetto tonda in **ABS**, **presa acqua** e flessibile cm.150



	CROMO	**€**	**120,00**

CODICE	FINITURA	€
WESD003ROC08	NERO OPACO	**168,00**

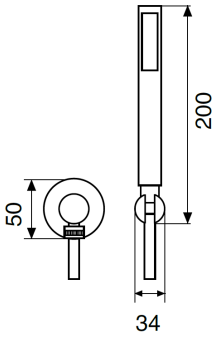

Ricambi


AQ00025V


FL00037V CM.150

Descrizioni e caratteristiche tecniche non sono impegnative e possono variare senza preavviso

WESD004ROC00

Kit doccia **esterno** con doccia anticalcare monogetto tonda in **ottone** e flessibile cm.150



	CROMO	€	66,00

CODICE	FINITURA	€
WESD004ROC01	BRONZO LUCIDO	**92,00**
WESD004ROC02	ORO	**100,00**
WESD004ROC04	NICKEL SPAZZOLATO LUCIDO	**92,00**
WESD004ROC05	RAME SPAZZOLATO LUCIDO	**92,00**
WESD004ROC08	NERO OPACO	**85,00**
WESD004ROC18	BRONZO OPACO	**92,00**
WESD004ROC20	BIANCO OPACO	**85,00**
WESD004ROC25	TUSCANY	**92,00**
WESD004ROC30	TURCHESE	**88,00**
WESD004ROC32	ORO ROSA	**105,00**
WESD004ROC38	GRAFITE	**100,00**
WESD004ROC40	CROMO SPAZZOLATO	**85,00**
WESD004ROC41	CROMO NERO LUCIDO	**100,00**
WESD004ROC47	ORO SPAZZOLATO OPACO	**105,00**
WESD004ROC50	NICKEL LUCIDO	**92,00**
WESD004ROC54	NICKEL SPAZZOLATO N/P	**92,00**
WESD004ROC63	NERO OPACO GALVANICO	**100,00**
WESD004ROC65	ACQUAMARINA	**90,00**
WESD004ROC66	ROSÈ	**90,00**
WESD004ROC77	CIPRIA	**90,00**
WESD004ROC78	CAPPUCCINO	**90,00**
WESD004ROC88	OTTONE SPAZZOLATO	**100,00**
WESD004ROC90	STONE BROWN	**100,00**
WESD004ROC93	BLU NOTTE OPACO	**90,00**
WESD004ROC95	OTTONE INVECCHIATO	**105,00**
WESD004ROC97	FERRO INVECCHIATO	**105,00**
WESD004ROC99	ORANGE	**90,00**

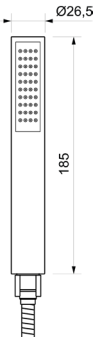

Ricambi



AQ00025V



FL00037V
CM.150

WESD005ROC00

Kit doccia **incasso** con doccia anticalcare monogetto tonda in **ottone** e flessibile cm.150



	CROMO	€	106,00

CODICE	FINITURA	€
WESD005ROC01	BRONZO LUCIDO	**155,00**
WESD005ROC02	ORO	**185,00**
WESD005ROC04	NICKEL SPAZZOLATO LUCIDO	**155,00**
WESD005ROC05	RAME SPAZZOLATO LUCIDO	**155,00**
WESD005ROC08	NERO OPACO	**146,00**
WESD005ROC18	BRONZO OPACO	**155,00**
WESD005ROC20	BIANCO OPACO	**146,00**
WESD005ROC25	TUSCANY	**155,00**
WESD005ROC30	TURCHESE	**150,00**
WESD005ROC32	ORO ROSA	**210,00**
WESD005ROC38	GRAFITE	**185,00**
WESD005ROC40	CROMO SPAZZOLATO	**146,00**
WESD005ROC41	CROMO NERO LUCIDO	**185,00**
WESD005ROC47	ORO SPAZZOLATO OPACO	**210,00**
WESD005ROC50	NICKEL LUCIDO	**155,00**
WESD005ROC54	NICKEL SPAZZOLATO N/P	**155,00**
WESD005ROC63	NERO OPACO GALVANICO	**185,00**
WESD005ROC65	ACQUAMARINA	**152,00**
WESD005ROC66	ROSÈ	**152,00**
WESD005ROC77	CIPRIA	**152,00**
WESD005ROC78	CAPPUCCINO	**152,00**
WESD005ROC88	OTTONE SPAZZOLATO	**185,00**
WESD005ROC90	STONE BROWN	**185,00**
WESD005ROC93	BLU NOTTE OPACO	**152,00**
WESD005ROC95	OTTONE INVECCHIATO	**210,00**
WESD005ROC97	FERRO INVECCHIATO	**210,00**
WESD005ROC99	ORANGE	**152,00**

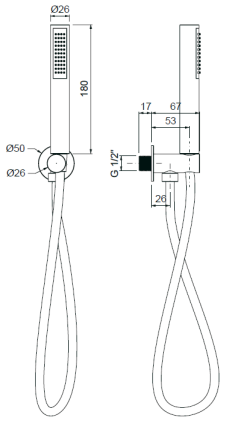

Ricambi



AQ00025V



FL00037V
CM.150

WESD006ROC00

Kit doccia con doccia anticalcare monogetto tonda in **ottone**, **presa acqua** e flessibile cm.150



	CROMO	€	140,00

CODICE	FINITURA	€
WESD006ROC01	BRONZO LUCIDO	**208,00**
WESD006ROC02	ORO	**230,00**
WESD006ROC04	NICKEL SPAZZOLATO LUCIDO	**208,00**
WESD006ROC05	RAME SPAZZOLATO LUCIDO	**208,00**
WESD006ROC08	NERO OPACO	**188,00**
WESD006ROC18	BRONZO OPACO	**208,00**
WESD006ROC20	BIANCO OPACO	**188,00**
WESD006ROC25	TUSCANY	**208,00**
WESD006ROC30	TURCHESE	**194,00**
WESD006ROC32	ORO ROSA	**245,00**
WESD006ROC38	GRAFITE	**230,00**
WESD006ROC40	CROMO SPAZZOLATO	**208,00**
WESD006ROC41	CROMO NERO LUCIDO	**230,00**
WESD006ROC47	ORO SPAZZOLATO OPACO	**245,00**
WESD006ROC50	NICKEL LUCIDO	**208,00**
WESD006ROC54	NICKEL SPAZZOLATO N/P	**208,00**
WESD006ROC63	NERO OPACO GALVANICO	**230,00**
WESD006ROC65	ACQUAMARINA	**200,00**
WESD006ROC66	ROSÈ	**200,00**
WESD006ROC77	CIPRIA	**200,00**
WESD006ROC78	CAPPUCCINO	**200,00**
WESD006ROC88	OTTONE SPAZZOLATO	**230,00**
WESD006ROC90	STONE BROWN	**230,00**
WESD006ROC93	BLU NOTTE OPACO	**200,00**
WESD006ROC95	OTTONE INVECCHIATO	**245,00**
WESD006ROC97	FERRO INVECCHIATO	**245,00**
WESD006ROC99	ORANGE	**200,00**

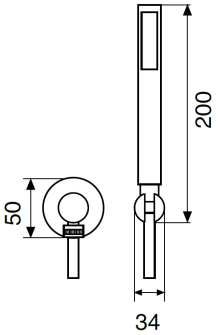

Ricambi


AQ00025V


FL00037V
CM.150

WEEI001ROC00

Parti esterne per kit idroscopino con miscelatore, doccia a pulsante in **ottone** e flessibile cm.120

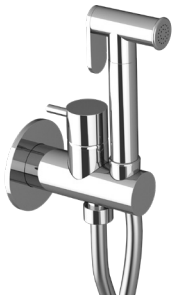

	CROMO	€	145,00

CODICE	FINITURA	€
WEEI001ROC01	BRONZO LUCIDO	**240,00**
WEEI001ROC02	ORO	**250,00**
WEEI001ROC04	NICKEL SPAZZOLATO LUCIDO	**240,00**
WEEI001ROC05	RAME SPAZZOLATO LUCIDO	**240,00**
WEEI001ROC08	NERO OPACO	**215,00**
WEEI001ROC18	BRONZO OPACO	**240,00**
WEEI001ROC20	BIANCO OPACO	**215,00**
WEEI001ROC25	TUSCANY	**240,00**
WEEI001ROC30	TURCHESE	**220,00**
WEEI001ROC32	ORO ROSA	**295,00**
WEEI001ROC38	GRAFITE	**250,00**
WEEI001ROC40	CROMO SPAZZOLATO	**215,00**
WEEI001ROC41	CROMO NERO LUCIDO	**250,00**
WEEI001ROC47	ORO SPAZZOLATO OPACO	**295,00**
WEEI001ROC50	NICKEL LUCIDO	**240,00**
WEEI001ROC54	NICKEL SPAZZOLATO N/P	**240,00**
WEEI001ROC63	NERO OPACO GALVANICO	**250,00**
WEEI001ROC88	OTTONE SPAZZOLATO	**250,00**

+ OIPIMI25001B

Parte incasso



€ 106,00

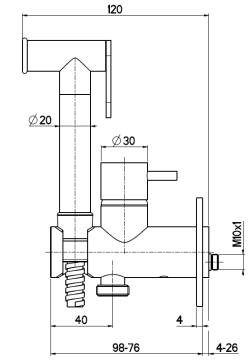

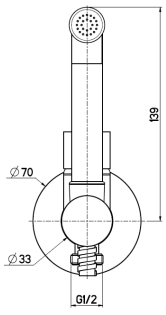

Descrizioni e caratteristiche tecniche non sono impegnative e possono variare senza preavviso

WESB001ROC00

Braccio doccia in **ottone cm.35** con soffione anticalcare monogetto tondo in **ABS Ø200**



	CROMO	**€ 108,00**

CODICE	FINITURA	€
WESB001ROC08	NERO OPACO	**155,00**

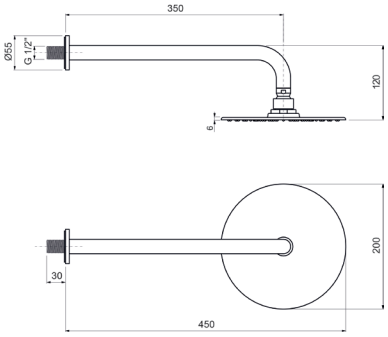

WESB002ROC00

Braccio doccia in **ottone cm.35** con soffione anticalcare monogetto tondo **inox Ø200**



	CROMO	**€ 190,00**

CODICE	FINITURA	€
WESB002ROC08	NERO OPACO	**275,00**

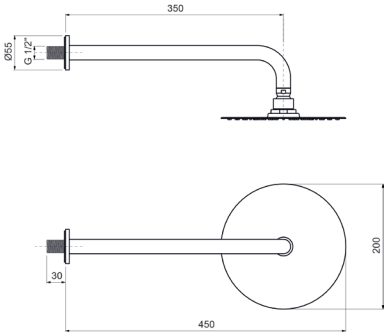

WESB003ROC00

Braccio doccia in **ottone cm.35** con soffione anticalcare monogetto tondo in **ottone Ø200**



	CROMO	**€ 215,00**

CODICE	FINITURA	€
WESB003ROC01	BRONZO LUCIDO	**335,00**
WESB003ROC02	ORO	**370,00**
WESB003ROC04	NICKEL SPAZZOLATO LUCIDO	**335,00**
WESB003ROC05	RAME SPAZZOLATO LUCIDO	**335,00**
WESB003ROC08	NERO OPACO	**315,00**
WESB003ROC18	BRONZO OPACO	**335,00**
WESB003ROC20	BIANCO OPACO	**315,00**
WESB003ROC25	TUSCANY	**335,00**
WESB003ROC30	TURCHESE	**320,00**
WESB003ROC32	ORO ROSA	**395,00**
WESB003ROC38	GRAFITE	**370,00**
WESB003ROC40	CROMO SPAZZOLATO	**315,00**
WESB003ROC41	CROMO NERO LUCIDO	**370,00**
WESB003ROC47	ORO SPAZZOLATO OPACO	**395,00**
WESB003ROC50	NICKEL LUCIDO	**335,00**
WESB003ROC54	NICKEL SPAZZOLATO N/P	**335,00**
WESB003ROC63	NERO OPACO GALVANICO	**370,00**
WESB003ROC65	ACQUAMARINA	**325,00**
WESB003ROC66	ROSÈ	**325,00**
WESB003ROC77	CIPRIA	**325,00**
WESB003ROC78	CAPPUCCINO	**325,00**
WESB003ROC88	OTTONE SPAZZOLATO	**370,00**
WESB003ROC90	STONE BROWN	**370,00**
WESB003ROC93	BLU NOTTE OPACO	**325,00**
WESB003ROC95	OTTONE ANTICO	**395,00**
WESB003ROC97	FERRO INVECCHIATO	**395,00**
WESB003ROC99	ORANGE	**325,00**

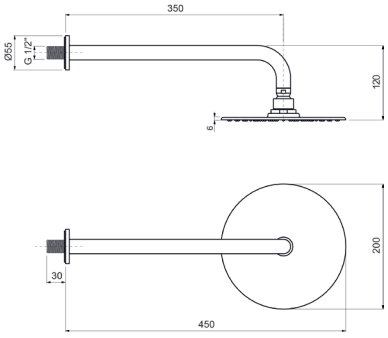

WESB004ROC00

Braccio doccia in **ottone cm.35** con soffione anticalcare monogetto tondo in **ABS Ø250**



	CROMO	**€**	**135,00**

CODICE	FINITURA	€
WESB004ROC08	NERO OPACO	**198,00**

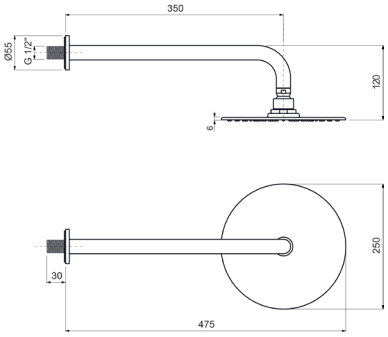

WESB005ROC00

Braccio doccia in **ottone cm.35** con soffione anticalcare monogetto tondo **inox Ø250**



	CROMO	**€**	**235,00**

CODICE	FINITURA	€
WESB005ROC08	NERO OPACO	**330,00**

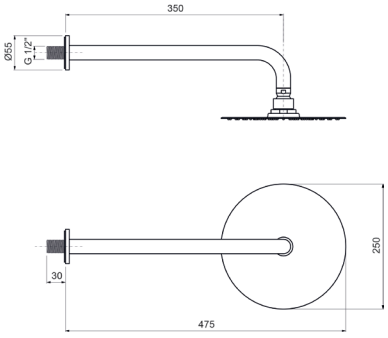

WESB006ROC00

Braccio doccia in **ottone cm.35** con soffione anticalcare monogetto tondo in **ottone Ø250**



	CROMO	**€**	**265,00**

CODICE	FINITURA	€
WESB006ROC01	BRONZO LUCIDO	**395,00**
WESB006ROC02	ORO	**430,00**
WESB006ROC04	NICKEL SPAZZOLATO LUCIDO	**395,00**
WESB006ROC05	RAME SPAZZOLATO LUCIDO	**395,00**
WESB006ROC08	NERO OPACO	**360,00**
WESB006ROC18	BRONZO OPACO	**395,00**
WESB006ROC20	BIANCO OPACO	**360,00**
WESB006ROC25	TUSCANY	**395,00**
WESB006ROC30	TURCHESE	**380,00**
WESB006ROC32	ORO ROSA	**460,00**
WESB006ROC38	GRAFITE	**395,00**
WESB006ROC40	CROMO SPAZZOLATO	**360,00**
WESB006ROC41	CROMO NERO LUCIDO	**430,00**
WESB006ROC47	ORO SPAZZOLATO OPACO	**460,00**
WESB006ROC50	NICKEL LUCIDO	**395,00**
WESB006ROC54	NICKEL SPAZZOLATO N/P	**395,00**
WESB006ROC63	NERO OPACO GALVANICO	**430,00**
WESB006ROC65	ACQUAMARINA	**385,00**
WESB006ROC66	ROSÈ	**385,00**
WESB006ROC77	CIPRIA	**385,00**
WESB006ROC78	CAPPUCCINO	**385,00**
WESB006ROC88	OTTONE SPAZZOLATO	**430,00**
WESB006ROC90	STONE BROWN	**430,00**
WESB006ROC93	BLU NOTTE OPACO	**385,00**
WESB006ROC95	OTTONE ANTICO	**460,00**
WESB006ROC97	FERRO INVECCHIATO	**460,00**
WESB006ROC99	ORANGE	**385,00**

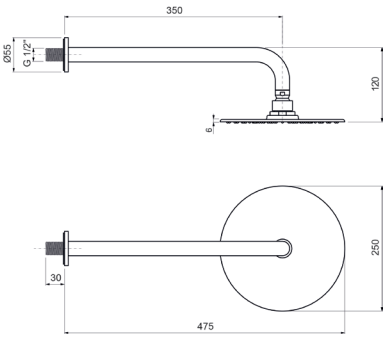

Descrizioni e caratteristiche tecniche non sono impegnative e possono variare senza preavviso

WESB008ROC00

Braccio doccia in **ottone cm.35** con soffione anticalcare monogetto tondo **inox Ø300**



	CROMO	**€**	**275,00**

CODICE	FINITURA	€
WESB008ROC08	NERO OPACO	**395,00**



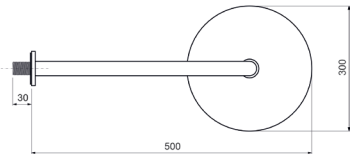

WESB009ROC00

Braccio doccia in **ottone cm.35** con soffione anticalcare monogetto tondo in **ottone Ø300**



	CROMO	**€**	**310,00**

CODICE	FINITURA	€
WESB009ROC01	BRONZO LUCIDO	**485,00**
WESB009ROC02	ORO	**505,00**
WESB009ROC04	NICKEL SPAZZOLATO LUCIDO	**485,00**
WESB009ROC05	RAME SPAZZOLATO LUCIDO	**485,00**
WESB009ROC08	NERO OPACO	**430,00**
WESB009ROC18	BRONZO OPACO	**485,00**
WESB009ROC20	BIANCO OPACO	**430,00**
WESB009ROC25	TUSCANY	**485,00**
WESB009ROC30	TURCHESE	**450,00**
WESB009ROC32	ORO ROSA	**530,00**
WESB009ROC38	GRAFITE	**505,00**
WESB009ROC40	CROMO SPAZZOLATO	**430,00**
WESB009ROC41	CROMO NERO LUCIDO	**505,00**
WESB009ROC47	ORO SPAZZOLATO OPACO	**530,00**
WESB009ROC50	NICKEL LUCIDO	**485,00**
WESB009ROC54	NICKEL SPAZZOLATO N/P	**485,00**
WESB009ROC63	NERO OPACO GALVANICO	**505,00**
WESB009ROC65	ACQUAMARINA	**450,00**
WESB009ROC66	ROSÈ	**450,00**
WESB009ROC77	CIPRIA	**450,00**
WESB009ROC78	CAPPUCCINO	**450,00**
WESB009ROC88	OTTONE SPAZZOLATO	**505,00**
WESB009ROC90	STONE BROWN	**505,00**
WESB009ROC93	BLU NOTTE OPACO	**450,00**
WESB009ROC95	OTTONE INVECCHIATO	**505,00**
WESB009ROC97	FERRO INVECCHIATO	**505,00**
WESB009ROC99	ORANGE	**450,00**

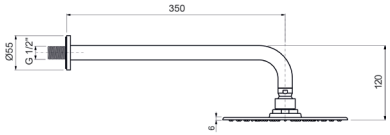

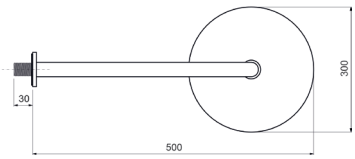

WESB010ROC00

Braccio doccia **a soffitto** in **ottone cm.20** con soffione anticalcare monogetto tondo in **ABS Ø200**



	CROMO	**€ 120,00**

CODICE	FINITURA	€
WESB010ROC08	NERO OPACO	**170,00**

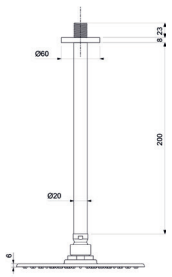

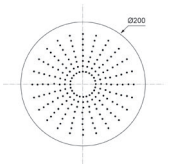

WESB011ROC00

Braccio doccia **a soffitto** in **ottone cm.20** con soffione anticalcare monogetto tondo in **inox Ø200**



	CROMO	**€ 194,00**

CODICE	FINITURA	€
WESB011ROC08	NERO OPACO	**272,00**

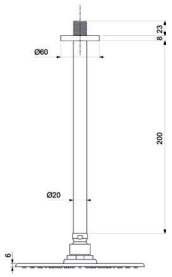

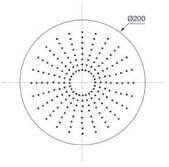

WESB012ROC00

Braccio doccia **a soffitto** in **ottone cm.20** con soffione anticalcare monogetto tondo in **ottone Ø200**



	CROMO	**€ 194,00**

CODICE	FINITURA	€
WESB012ROC01	BRONZO LUCIDO	**302,00**
WESB012ROC02	ORO	**332,00**
WESB012ROC04	NICKEL SPAZZOLATO LUCIDO	**302,00**
WESB012ROC05	RAME SPAZZOLATO LUCIDO	**302,00**
WESB012ROC08	NERO OPACO	**272,00**
WESB012ROC18	BRONZO OPACO	**302,00**
WESB012ROC20	BIANCO OPACO	**272,00**
WESB012ROC25	TUSCANY	**302,00**
WESB012ROC30	TURCHESE	**282,00**
WESB012ROC32	ORO ROSA	**352,00**
WESB012ROC38	GRAFITE	**332,00**
WESB012ROC40	CROMO SPAZZOLATO	**272,00**
WESB012ROC41	CROMO NERO LUCIDO	**332,00**
WESB012ROC47	ORO SPAZZOLATO OPACO	**352,00**
WESB012ROC50	NICKEL LUCIDO	**302,00**
WESB012ROC54	NICKEL SPAZZOLATO N/P	**302,00**
WESB012ROC63	NERO OPACO GALVANICO	**332,00**
WESB012ROC65	ACQUAMARINA	**292,00**
WESB012ROC66	ROSÈ	**292,00**
WESB012ROC77	CIPRIA	**292,00**
WESB012ROC78	CAPPUCCINO	**292,00**
WESB012ROC88	OTTONE SPAZZOLATO	**332,00**
WESB012ROC90	STONE BROWN	**332,00**
WESB012ROC93	BLU NOTTE OPACO	**292,00**
WESB012ROC95	OTTONE ANTICO	**352,00**
WESB012ROC97	FERRO INVECCHIATO	**352,00**
WESB012ROC99	ORANGE	**292,00**

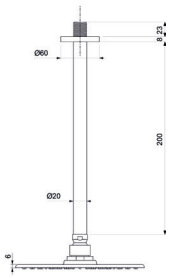

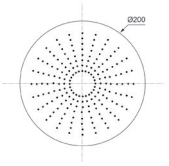

Descrizioni e caratteristiche tecniche non sono impegnative e possono variare senza preavviso

WESB013ROC00

Braccio doccia **a soffitto** in **ottone cm.20** con soffione anticalcare monogetto tondo in **ABS Ø250**



	CROMO	**€ 147,00**

CODICE	FINITURA	€
WESB013ROC08	NERO OPACO	**215,00**

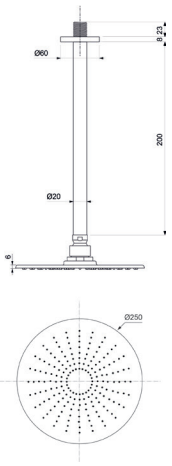

WESB014ROC00

Braccio doccia **a soffitto** in **ottone cm.20** con soffione anticalcare monogetto tondo in **inox Ø250**



	CROMO	**€ 238,00**

CODICE	FINITURA	€
WESB014ROC08	NERO OPACO	**334,00**

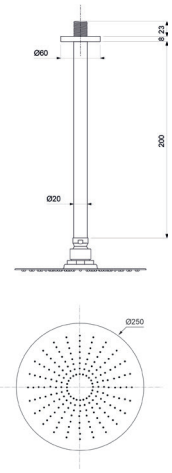

WESB015ROC00

Braccio doccia **a soffitto** in **ottone cm.20** con soffione anticalcare monogetto tondo in **ottone Ø250**



	CROMO	**€ 238,00**

CODICE	FINITURA	€
WESB015ROC01	BRONZO LUCIDO	**370,00**
WESB015ROC02	ORO	**410,00**
WESB015ROC04	NICKEL SPAZZOLATO LUCIDO	**370,00**
WESB015ROC05	RAME SPAZZOLATO LUCIDO	**370,00**
WESB015ROC08	NERO OPACO	**334,00**
WESB015ROC18	BRONZO OPACO	**370,00**
WESB015ROC20	BIANCO OPACO	**334,00**
WESB015ROC25	TUSCANY	**370,00**
WESB015ROC30	TURCHESE	**345,00**
WESB015ROC32	ORO ROSA	**440,00**
WESB015ROC38	GRAFITE	**410,00**
WESB015ROC40	CROMO SPAZZOLATO	**334,00**
WESB015ROC41	CROMO NERO LUCIDO LUCIDO	**410,00**
WESB015ROC47	ORO SPAZZOLATO OPACO	**440,00**
WESB015ROC50	NICKEL LUCIDO	**370,00**
WESB015ROC54	NICKEL SPAZZOLATO N/P	**370,00**
WESB015ROC63	NERO OPACO GALVANICO	**410,00**
WESB015ROC65	ACQUAMARINA	**358,00**
WESB015ROC66	ROSÈ	**358,00**
WESB015ROC77	CIPRIA	**358,00**
WESB015ROC78	CAPPUCCINO	**358,00**
WESB015ROC88	OTTONE SPAZZOLATO	**410,00**
WESB015ROC90	STONE BROWN	**410,00**
WESB015ROC93	BLU NOTTE OPACO	**358,00**
WESB015ROC95	OTTONE ANTICO	**440,00**
WESB015ROC97	FERRO INVECCHIATO	**440,00**
WESB015ROC99	ORANGE	**358,00**

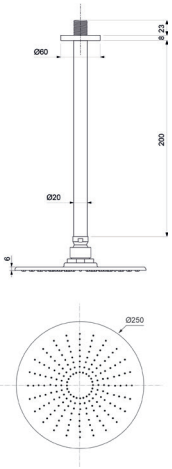

WESB017ROC00

Braccio doccia **a soffitto** in **ottone cm.20** con soffione anticalcare monogetto tondo in **inox Ø300**



	CROMO	**€ 278,00**

CODICE	FINITURA	€
WESB017ROC08	NERO OPACO	**392,00**



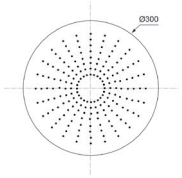

WESB018ROC00

Braccio doccia **a soffitto** in **ottone cm.20** con soffione anticalcare monogetto tondo in **ottone Ø300**



	CROMO	**€ 278,00**

CODICE	FINITURA	€
WESB018ROC01	BRONZO LUCIDO	**432,00**
WESB018ROC02	ORO	**480,00**
WESB018ROC04	NICKEL SPAZZOLATO LUCIDO	**432,00**
WESB018ROC05	RAME SPAZZOLATO LUCIDO	**432,00**
WESB018ROC08	NERO OPACO	**392,00**
WESB018ROC18	BRONZO OPACO	**432,00**
WESB018ROC20	BIANCO OPACO	**392,00**
WESB018ROC25	TUSCANY	**432,00**
WESB018ROC30	TURCHESE	**405,00**
WESB018ROC32	ORO ROSA	**502,00**
WESB018ROC38	GRAFITE	**480,00**
WESB018ROC40	CROMO SPAZZOLATO	**392,00**
WESB018ROC41	CROMO NERO LUCIDO	**480,00**
WESB018ROC47	ORO SPAZZOLATO OPACO	**502,00**
WESB018ROC50	NICKEL LUCIDO	**432,00**
WESB018ROC54	NICKEL SPAZZOLATO N/P	**432,00**
WESB018ROC63	NERO OPACO GALVANICO	**480,00**
WESB018ROC65	ACQUAMARINA	**418,00**
WESB018ROC66	ROSÈ	**418,00**
WESB018ROC77	CIPRIA	**418,00**
WESB018ROC78	CAPPUCCINO	**418,00**
WESB018ROC88	OTTONE SPAZZOLATO	**480,00**
WESB018ROC90	STONE BROWN	**480,00**
WESB018ROC93	BLU NOTTE OPACO	**418,00**
WESB018ROC95	OTTONE INVECCHIATO	**502,00**
WESB018ROC97	FERRO INVECCHIATO	**502,00**
WESB018ROC99	ORANGE	**418,00**

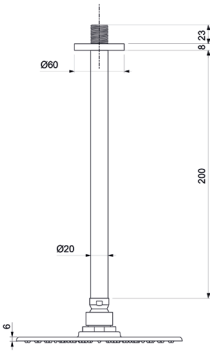

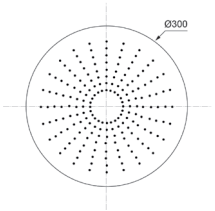

Descrizioni e caratteristiche tecniche non sono impegnative e possono variare senza preavviso

WEBR022ROC00

Braccio doccia tondo **a soffitto** in **ottone cm.20** con rosone

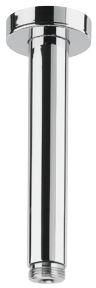

	CROMO	€	58,00

CODICE	FINITURA	€
WEBR022ROC01	BRONZO LUCIDO	**92,00**
WEBR022ROC02	ORO	**100,00**
WEBR022ROC04	NICKEL SPAZZOLATO LUCIDO	**92,00**
WEBR022ROC05	RAME SPAZZOLATO LUCIDO	**92,00**
WEBR022ROC08	NERO OPACO	**84,00**
WEBR022ROC18	BRONZO OPACO	**82,00**
WEBR022ROC20	BIANCO OPACO	**84,00**
WEBR022ROC25	TUSCANY	**92,00**
WEBR022ROC30	TURCHESE	**88,00**
WEBR022ROC32	ORO ROSA	**120,00**
WEBR022ROC38	GRAFITE	**100,00**
WEBR022ROC40	CROMO SPAZZOLATO	**88,00**
WEBR022ROC41	CROMO NERO LUCIDO	**100,00**
WEBR022ROC47	ORO SPAZZOLATO OPACO	**120,00**
WEBR022ROC50	NICKEL LUCIDO	**92,00**
WEBR022ROC54	NICKEL SPAZZOLATO N/P	**92,00**
WEBR022ROC63	NERO OPACO GALVANICO	**100,00**
WEBR022ROC65	ACQUAMARINA	**90,00**
WEBR022ROC66	ROSÈ	**90,00**
WEBR022ROC77	CIPRIA	**90,00**
WEBR022ROC78	CAPPUCCINO	**90,00**
WEBR022ROC88	OTTONE SPAZZOLATO	**100,00**
WEBR022ROC90	STONE BROWN	**100,00**
WEBR022ROC93	BLU NOTTE OPACO	**90,00**
WEBR022ROC95	OTTONE INVECCHIATO	**120,00**
WEBR022ROC97	FERRO INVECCHIATO	**120,00**
WEBR022ROC99	ORANGE	**90,00**

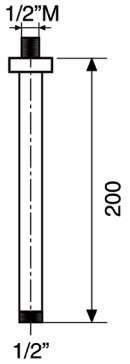

WEBR002ROC00

Braccio doccia tondo in **ottone cm.35** con rosone



	CROMO	€	56,00

CODICE	FINITURA	€
WEBR002ROC01	BRONZO LUCIDO	**88,00**
WEBR002ROC02	ORO	**96,00**
WEBR002ROC04	NICKEL SPAZZOLATO LUCIDO	**88,00**
WEBR002ROC05	RAME SPAZZOLATO LUCIDO	**88,00**
WEBR002ROC08	NERO OPACO	**79,00**
WEBR002ROC18	BRONZO OPACO	**88,00**
WEBR002ROC20	BIANCO OPACO	**79,00**
WEBR002ROC25	TUSCANY	**88,00**
WEBR002ROC30	TURCHESE	**85,00**
WEBR002ROC32	ORO ROSA	**110,00**
WEBR002ROC38	GRAFITE	**96,00**
WEBR002ROC40	CROMO SPAZZOLATO	**85,00**
WEBR002ROC41	CROMO NERO LUCIDO	**96,00**
WEBR002ROC47	ORO SPAZZOLATO OPACO	**110,00**
WEBR002ROC50	NICKEL LUCIDO	**88,00**
WEBR002ROC54	NICKEL SPAZZOLATO N/P	**88,00**
WEBR002ROC63	NERO OPACO GALVANICO	**96,00**
WEBR002ROC65	ACQUAMARINA	**84,00**
WEBR002ROC66	ROSÈ	**84,00**
WEBR002ROC77	CIPRIA	**84,00**
WEBR002ROC78	CAPPUCCINO	**84,00**
WEBR002ROC88	OTTONE SPAZZOLATO	**96,00**
WEBR002ROC90	STONE BROWN	**96,00**
WEBR002ROC93	BLU NOTTE OPACO	**84,00**
WEBR002ROC95	OTTONE INVECCHIATO	**110,00**
WEBR002ROC97	FERRO INVECCHIATO	**110,00**
WEBR002ROC99	ORANGE	**84,00**

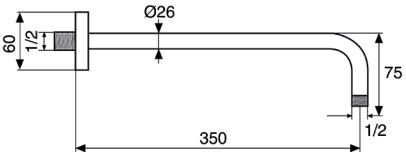

WEBR003ROC00

Braccio doccia tondo in **ottone cm.40** con rosone



	CROMO	€	66,00

CODICE	FINITURA	€
WEBR003ROC01	BRONZO LUCIDO	**104,00**
WEBR003ROC02	ORO	**114,00**
WEBR003ROC04	NICKEL SPAZZOLATO LUCIDO	**104,00**
WEBR003ROC05	RAME SPAZZOLATO LUCIDO	**104,00**
WEBR003ROC08	NERO OPACO	**92,00**
WEBR003ROC18	BRONZO OPACO	**104,00**
WEBR003ROC20	BIANCO OPACO	**92,00**
WEBR003ROC25	TUSCANY	**104,00**
WEBR003ROC30	TURCHESE	**100,00**
WEBR003ROC54	NICKEL SPAZZOLATO N/P	**104,00**
WEBR003ROC63	NERO OPACO GALVANICO	**104,00**
WEBR003ROC88	OTTONE SPAZZOLATO	**114,00**

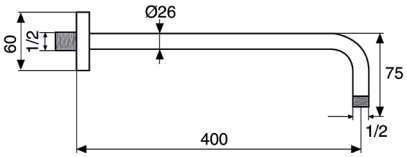

WESE001ROC00

Soffione anticalcare monogetto tondo in **ABS Ø200**



	CROMO	€	78,00

CODICE	FINITURA	€
WESE001ROC08	NERO OPACO	**110,00**



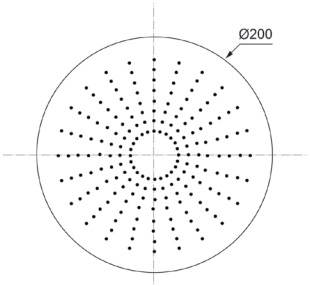

WESE002ROC00

Soffione anticalcare monogetto tondo in **ABS Ø250**



	CROMO	€	105,00

CODICE	FINITURA	€
WESE002ROC08	NERO OPACO	**155,00**



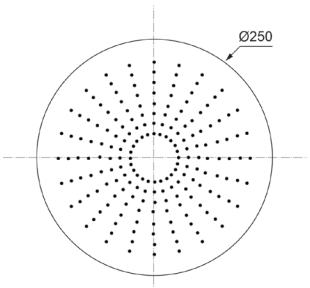

Descrizioni e caratteristiche tecniche non sono impegnative e possono variare senza preavviso

WESE004ROC00

Soffione anticalcare monogetto tondo **inox Ø200**



CROMO		**€ 134,00**
CODICE	FINITURA	€
WESE004ROC08	NERO OPACO	**196,00**



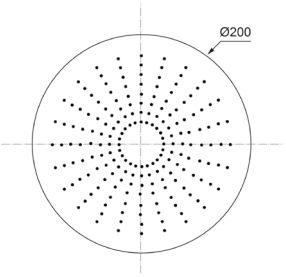

WESE005ROC00

Soffione anticalcare monogetto tondo **inox Ø250**



CROMO		**€ 179,00**
CODICE	FINITURA	€
WESE005ROC08	NERO OPACO	**251,00**



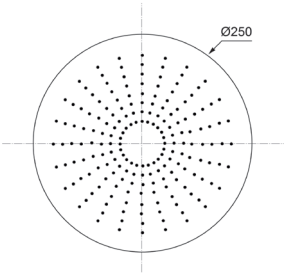

WESE006ROC00

Soffione anticalcare monogetto tondo **inox Ø300**



CROMO		**€ 219,00**
CODICE	FINITURA	€
WESE006ROC08	NERO OPACO	**316,00**



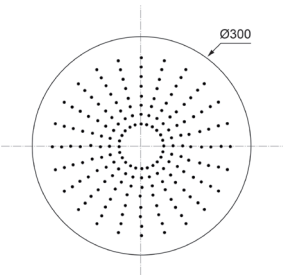

WESE007ROC00

Soffione anticalcare monogetto tondo **inox Ø400**



CROMO		**€ 380,00**
CODICE	FINITURA	€
WESE007ROC08	NERO OPACO	**535,00**



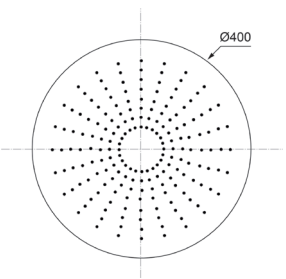

WESE008ROC00

Soffione anticalcare monogetto tondo in **ottone Ø200**



	CROMO	**€ 152,00**

CODICE	FINITURA	€
WESE008ROC01	BRONZO LUCIDO	**236,00**
WESE008ROC02	ORO	**280,00**
WESE008ROC04	NICKEL SPAZZOLATO LUCIDO	**236,00**
WESE008ROC05	RAME SPAZZOLATO LUCIDO	**236,00**
WESE008ROC08	NERO OPACO	**214,00**
WESE008ROC18	BRONZO OPACO	**236,00**
WESE008ROC20	BIANCO OPACO	**214,00**
WESE008ROC25	TUSCANY	**236,00**
WESE008ROC30	TURCHESE	**220,00**
WESE008ROC32	ORO ROSA	**295,00**
WESE008ROC38	GRAFITE	**280,00**
WESE008ROC40	CROMO SPAZZOLATO	**220,00**
WESE008ROC41	CROMO NERO LUCIDO	**280,00**
WESE008ROC47	ORO SPAZZOLATO OPACO	**295,00**
WESE008ROC50	NICKEL LUCIDO	**236,00**
WESE008ROC54	NICKEL SPAZZOLATO N/P	**236,00**
WESE008ROC63	NERO OPACO GALVANICO	**280,00**
WESE008ROC65	ACQUAMARINA	**220,00**
WESE008ROC66	ROSÈ	**220,00**
WESE008ROC77	CIPRIA	**220,00**
WESE008ROC78	CAPPUCCINO	**220,00**
WESE008ROC88	OTTONE SPAZZOLATO	**280,00**
WESE008ROC90	STONE BROWN	**280,00**
WESE008ROC93	BLU NOTTE OPACO	**220,00**
WESE008ROC95	OTTONE INVECCHIATO	**295,00**
WESE008ROC97	FERRO INVECCHIATO	**295,00**
WESE008ROC99	ORANGE	**220,00**

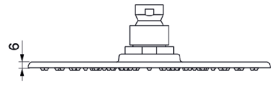

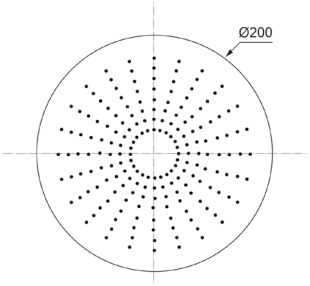

WESE009ROC00

Soffione anticalcare monogetto tondo in **ottone Ø250**



	CROMO	**€ 209,00**

CODICE	FINITURA	€
WESE009ROC01	BRONZO LUCIDO	**308,00**
WESE009ROC02	ORO	**334,00**
WESE009ROC04	NICKEL SPAZZOLATO	**308,00**
WESE009ROC05	RAME SPAZZOLATO LUCIDO	**308,00**
WESE009ROC08	NERO OPACO	**282,00**
WESE009ROC18	BRONZO OPACO	**308,00**
WESE009ROC20	BIANCO OPACO	**282,00**
WESE009ROC25	TUSCANY	**308,00**
WESE009ROC30	TURCHESE	**295,00**
WESE009ROC32	ORO ROSA	**360,00**
WESE009ROC38	GRAFITE	**334,00**
WESE009ROC40	CROMO SPAZZOLATO	**295,00**
WESE009ROC41	CROMO NERO LUCIDO	**334,00**
WESE009ROC47	ORO SPAZZOLATO OPACO	**360,00**
WESE009ROC50	NICKEL LUCIDO	**308,00**
WESE009ROC54	NICKEL SPAZZOLATO N/P	**308,00**
WESE009ROC63	NERO OPACO GALVANICO	**334,00**
WESE009ROC65	ACQUAMARINA	**300,00**
WESE009ROC66	ROSÈ	**300,00**
WESE009ROC77	CIPRIA	**300,00**
WESE009ROC78	CAPPUCCINO	**300,00**
WESE009ROC88	OTTONE SPAZZOLATO	**334,00**
WESE009ROC93	STONE BROWN	**334,00**
WESE009ROC95	OTTONE ANTICO	**360,00**
WESE009ROC97	FERRO INVECCHIATO	**360,00**

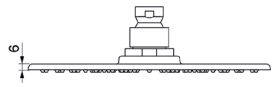

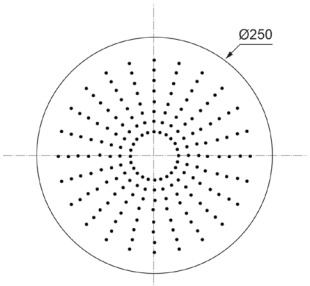

Descrizioni e caratteristiche tecniche non sono impegnative e possono variare senza preavviso

WESE010ROC00

Soffione anticalcare monogetto tondo in **ottone Ø300**



	CROMO	€	255,00

CODICE	FINITURA	€
WESE010ROC01	BRONZO LUCIDO	**398,00**
WESE010ROC02	ORO	**410,00**
WESE010ROC04	NICKEL SPAZZOLATO LUCIDO	**398,00**
WESE010ROC05	RAME SPAZZOLATO LUCIDO	**398,00**
WESE010ROC08	NERO OPACO	**352,00**
WESE010ROC18	BRONZO OPACO	**398,00**
WESE010ROC20	BIANCO OPACO	**352,00**
WESE010ROC25	TUSCANY	**398,00**
WESE010ROC30	TURCHESE	**365,00**
WESE010ROC32	ORO ROSA	**435,00**
WESE010ROC38	GRAFITE	**410,00**
WESE010ROC40	CROMO SPAZZOLATO	**352,00**
WESE010ROC41	CROMO NERO LUCIDO	**410,00**
WESE010ROC47	ORO SPAZZOLATO OPACO	**435,00**
WESE010ROC50	NICKEL LUCIDO	**398,00**
WESE010ROC54	NICKEL SPAZZOLATO N/P	**398,00**
WESE010ROC63	NERO OPACO GALVANICO	**410,00**
WESE010ROC65	ACQUAMARINA	**385,00**
WESE010ROC66	ROSÈ	**385,00**
WESE010ROC77	CIPRIA	**385,00**
WESE010ROC78	CAPPUCCINO	**385,00**
WESE010ROC88	OTTONE SPAZZOLATO	**410,00**
WESE010ROC90	STONE BROWN	**410,00**
WESE010ROC95	OTTONE ANTICO	**435,00**
WESE010ROC97	FERRO INVECCHIATO	**435,00**

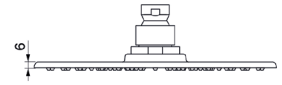

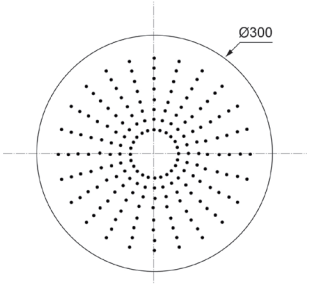

WESI006ROC00

Soffione anticalcare **inox** a soffitto tondo **Ø440** con **aeratore**



	CROMO	€ 790,00
CODICE	FINITURA	€
WESI006ROC01	BRONZO LUCIDO	**1.225,00**
WESI006ROC02	ORO	**1.350,00**
WESI006ROC04	NICKEL SPAZZOLATO LUCIDO	**1.225,00**
WESI006ROC05	RAME SPAZZOLATO LUCIDO	**1.225,00**
WESI006ROC08	NERO OPACO	**1.106,00**
WESI006ROC18	BRONZO OPACO	**1.225,00**
WESI006ROC20	BIANCO OPACO	**1.106,00**
WESI006ROC25	TUSCANY	**1.225,00**
WESI006ROC30	TURCHESE	**1.126,00**
WESI006ROC32	ORO ROSA	**1.425,00**
WESI006ROC38	GRAFITE	**1.350,00**
WESI006ROC40	CROMO SPAZZOLATO	**1.106,00**
WESI006ROC41	CROMO NERO LUCIDO	**1.350,00**
WESI006ROC47	ORO SPAZZOLATO OPACO	**1.425,00**
WESI006ROC50	NICKEL LUCIDO	**1.225,00**
WESI006ROC54	NICKEL SPAZZOLATO N/P	**1.225,00**
WESI006ROC63	NERO OPACO GALVANICO	**1.350,00**
WESI006ROC65	ACQUAMARINA	**1.185,00**
WESI006ROC66	ROSÈ	**1.185,00**
WESI006ROC77	CIPRIA	**1.185,00**
WESI006ROC78	CAPPUCCINO	**1.185,00**
WESI006ROC88	OTTONE SPAZZOLATO	**1.350,00**
WESI006ROC90	STONE BROWN	**1.350,00**
WESI006ROC93	BLU NOTTE OPACO	**1.185,00**
WESI006ROC95	OTTONE INVECCHIATO	**1.425,00**
WESI006ROC97	FERRO INVECCHIATO	**1.425,00**
WESI006ROC99	ORANGE	**1.185,00**

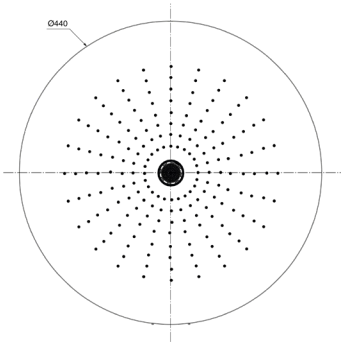

Utilizzare miscelatore ad incasso **2 vie**

WESI007ROC00

Soffione anticalcare **inox** a soffitto tondo **Ø440** con **aeratore** e **cromoterapia**



	CROMO	€ 1.490,00
CODICE	FINITURA	€
WESI007ROC01	BRONZO LUCIDO	**2.310,00**
WESI007ROC02	ORO	**2.540,00**
WESI007ROC04	NICKEL SPAZZOLATO LUCIDO	**2.310,00**
WESI007ROC05	RAME SPAZZOLATO LUCIDO	**2.310,00**
WESI007ROC08	NERO OPACO	**2.090,00**
WESI007ROC18	BRONZO OPACO	**2.310,00**
WESI007ROC20	BIANCO OPACO	**2.090,00**
WESI007ROC25	TUSCANY	**2.310,00**
WESI007ROC30	TURCHESE	**2.110,00**
WESI007ROC32	ORO ROSA	**2.690,00**
WESI007ROC38	GRAFITE	**2.540,00**
WESI007ROC40	CROMO SPAZZOLATO	**2.090,00**
WESI007ROC41	CROMO NERO LUCIDO	**2.540,00**
WESI007ROC47	ORO SPAZZOLATO OPACO	**2.690,00**
WESI007ROC50	NICKEL LUCIDO	**2.310,00**
WESI007ROC54	NICKEL SPAZZOLATO N/P	**2.310,00**
WESI007ROC63	NERO OPACO GALVANICO	**2.540,00**
WESI007ROC65	ACQUAMARINA	**2.235,00**
WESI007ROC66	ROSÈ	**2.235,00**
WESI007ROC77	CIPRIA	**2.235,00**
WESI007ROC78	CAPPUCCINO	**2.235,00**
WESI007ROC88	OTTONE SPAZZOLATO	**2.540,00**
WESI007ROC90	STONE BROWN	**2.540,00**
WESI007ROC93	BLU NOTTE OPACO	**2.235,00**
WESI007ROC95	OTTONE INVECCHIATO	**2.690,00**
WESI007ROC97	FERRO INVECCHIATO	**2.690,00**
WESI007ROC99	ORANGE	**2.235,00**

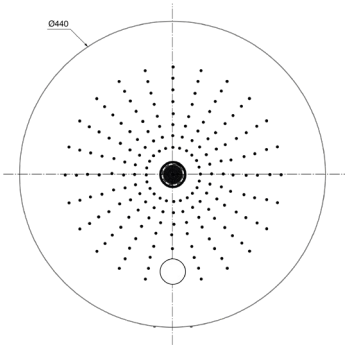

Utilizzare miscelatore ad incasso **2 vie**

Descrizioni e caratteristiche tecniche non sono impegnative e possono variare senza preavviso

WESE012ROC00

Soffione laterale a parete tondo **esterno, attacco 1/2”M**



	CROMO	**€**	**49,00**

CODICE	FINITURA	€
WESE012ROC01	BRONZO LUCIDO	**78,00**
WESE012ROC02	ORO	**85,00**
WESE012ROC04	NICKEL SPAZZOLATO LUCIDO	**78,00**
WESE012ROC05	RAME SPAZZOLATO LUCIDO	**78,00**
WESE012ROC08	NERO OPACO	**70,00**
WESE012ROC18	BRONZO OPACO	**78,00**
WESE012ROC20	BIANCO OPACO	**70,00**
WESE012ROC25	TUSCANY	**78,00**
WESE012ROC30	TURCHESE	**72,00**
WESE012ROC32	ORO ROSA	**90,00**
WESE012ROC38	GRAFITE	**85,00**
WESE012ROC40	CROMO SPAZZOLATO	**72,00**
WESE012ROC41	CROMO NERO LUCIDO	**72,00**
WESE012ROC47	ORO SPAZZOLATO OPACO	**90,00**
WESE012ROC50	NICKEL LUCIDO	**78,00**
WESE012ROC54	NICKEL SPAZZOLATO N/P	**78,00**
WESE012ROC63	NERO OPACO GALVANICO	**85,00**
WESE012ROC88	OTTONE SPAZZOLATO	**85,00**
WESE012ROC95	OTTONE ANTICO	**90,00**
WESE012ROC97	FERRO INVECCHIATO	**90,00**

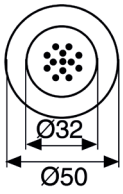

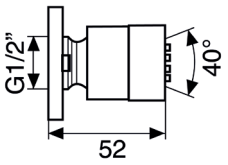

WESI004ROC00

Soffione laterale a parete tondo ad **incasso** in **ABS Ø130**



	CROMO	**€**	**112,00**

CODICE	FINITURA	€
WESI004ROC01	BRONZO LUCIDO	**178,00**
WESI004ROC02	ORO	**195,00**
WESI004ROC04	NICKEL SPAZZOLATO LUCIDO	**178,00**
WESI004ROC05	RAME SPAZZOLATO LUCIDO	**178,00**
WESI004ROC08	NERO OPACO	**158,00**
WESI004ROC18	BRONZO OPACO	**178,00**
WESI004ROC20	BIANCO OPACO	**158,00**
WESI004ROC25	TUSCANY	**178,00**
WESI004ROC32	ORO ROSA	**210,00**
WESI004ROC38	GRAFITE	**195,00**
WESI004ROC40	CROMO SPAZZOLATO	**168,00**
WESI004ROC41	CROMO NERO LUCIDO	**195,00**
WESI004ROC47	ORO SPAZZOLATO OPACO	**210,00**
WESI004ROC50	NICKEL LUCIDO	**178,00**
WESI004ROC54	NICKEL SPAZZOLATO N/P	**178,00**
WESI004ROC63	NERO OPACO GALVANICO	**195,00**
WESI004ROC88	OTTONE SPAZZOLATO	**195,00**
WESI004ROC95	OTTONE ANTICO	**210,00**
WESI004ROC97	FERRO INVECCHIATO	**210,00**

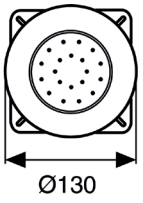

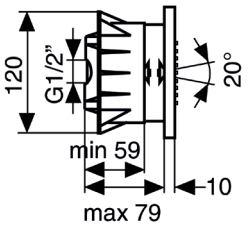

WESI005ROC00

Soffione tondo a muro inclinato **inox** monogetto e anticalcare



	CROMO	€	498,00

CODICE	FINITURA	€
WESI005ROC01	BRONZO LUCIDO	**772,00**
WESI005ROC02	ORO	**860,00**
WESI005ROC04	NICKEL SPAZZOLATO LUCIDO	**772,00**
WESI005ROC05	RAME SPAZZOLATO LUCIDO	**772,00**
WESI005ROC08	NERO OPACO	**700,00**
WESI005ROC18	BRONZO OPACO	**772,00**
WESI005ROC20	BIANCO OPACO	**700,00**
WESI005ROC25	TUSCANY	**772,00**
WESI005ROC30	TURCHESE	**725,00**
WESI005ROC32	ORO ROSA	**910,00**
WESI005ROC38	GRAFITE	**860,00**
WESI005ROC40	CROMO SPAZZOLATO	**725,00**
WESI005ROC41	CROMO NERO LUCIDO	**860,00**
WESI005ROC47	ORO SPAZZOLATO OPACO	**910,00**
WESI005ROC50	NICKEL LUCIDO	**772,00**
WESI005ROC54	NICKEL SPAZZOLATO N/P	**772,00**
WESI005ROC63	NERO OPACO GALVANICO	**860,00**
WESI005ROC88	OTTONE SPAZZOLATO	**860,00**

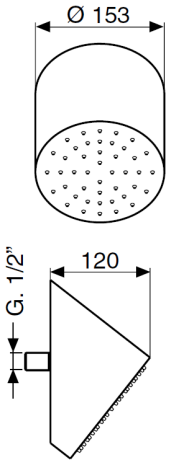

WESI001OC00

Soffione anticalcare monogetto **incasso inox a soffitto Ø300**



	CROMO	€	460,00

CODICE	FINITURA	€
WESI001ROC01	BRONZO LUCIDO	**716,00**
WESI001ROC02	ORO	**786,00**
WESI001ROC04	NICKEL SPAZZOLATO LUCIDO	**716,00**
WESI001ROC05	RAME SPAZZOLATO LUCIDO	**716,00**
WESI001ROC08	NERO OPACO	**644,00**
WESI001ROC18	BRONZO OPACO	**716,00**
WESI001ROC20	BIANCO OPACO	**644,00**
WESI001ROC25	TUSCANY	**716,00**
WESI001ROC30	TURCHESE	**690,00**
WESI001ROC32	ORO ROSA	**830,00**
WESI001ROC38	GRAFITE	**786,00**
WESI001ROC40	CROMO SPAZZOLATO	**690,00**
WESI001ROC41	CROMO NERO LUCIDO	**786,00**
WESI001ROC47	ORO SPAZZOLATO OPACO	**830,00**
WESI001ROC50	NICKEL LUCIDO	**716,00**
WESI001ROC54	NICKEL SPAZZOLATO N/P	**716,00**
WESI001ROC63	NERO OPACO GALVANICO	**786,00**
WESI001ROC88	OTTONE SPAZZOLATO	**786,00**
WESI001ROC95	OTTONE ANTICO	**830,00**

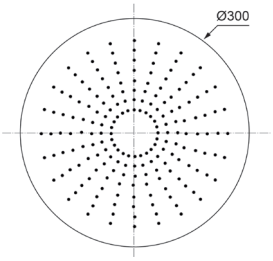

Descrizioni e caratteristiche tecniche non sono impegnative e possono variare senza preavviso

WESI002ROC00

Soffione anticalcare monogetto **incasso inox a soffitto Ø400**



	CROMO	€	498,00

CODICE	FINITURA	€
WESI002ROC01	BRONZO LUCIDO	**775,00**
WESI002ROC02	ORO	**850,00**
WESI002ROC04	NICKEL SPAZZOLATO	**775,00**
WESI002ROC05	RAME SPAZZOLATO LUCIDO	**775,00**
WESI002ROC08	NERO OPACO	**698,00**
WESI002ROC18	BRONZO OPACO	**775,00**
WESI002ROC20	BIANCO OPACO	**698,00**
WESI002ROC32	ORO ROSA	**998,00**
WESI002ROC38	GRAFITE	**850,00**
WESI002ROC40	CROMO SPAZZOLATO	**750,00**
WESI002ROC41	CROMO NERO LUCIDO	**850,00**
WESI002ROC47	ORO SPAZZOLATO OPACO	**998,00**
WESI002ROC50	NICKEL LUCIDO	**775,00**
WESI002ROC54	NICKEL SPAZZOLATO N/P	**775,00**
WESI002ROC63	NERO OPACO GALVANICO	**850,00**
WESI002ROC88	OTTONE SPAZZOLATO	**850,00**

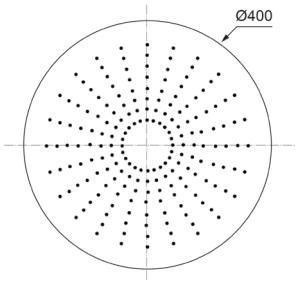

WESI003ROC00

Soffione anticalcare monogetto **incasso inox a soffitto Ø500**



	CROMO	€	748,00

CODICE	FINITURA	€
WESI003ROC01	BRONZO LUCIDO	**1.160,00**
WESI003ROC02	ORO	**1.280,00**
WESI003ROC04	NICKEL SPAZZOLATO	**1.160,00**
WESI003ROC05	RAME SPAZZOLATO LUCIDO	**1.160,00**
WESI003ROC08	NERO OPACO	**1.050,00**
WESI003ROC18	BRONZO OPACO	**1.160,00**
WESI003ROC20	BIANCO OPACO	**1.050,00**
WESI003ROC32	ORO ROSA	**1.390,00**
WESI003ROC38	GRAFITE	**1.280,00**
WESI003ROC40	CROMO SPAZZOLATO	**1.110,00**
WESI003ROC41	CROMO NERO LUCIDO	**1.280,00**
WESI003ROC47	ORO SPAZZOLATO OPACO	**1.390,00**
WESI003ROC50	NICKEL LUCIDO	**1.160,00**
WESI003ROC54	NICKEL SPAZZOLATO N/P	**1.160,00**
WESI003ROC63	NERO OPACO GALVANICO	**1.280,00**
WESI003ROC88	OTTONE SPAZZOLATO	**1.280,00**

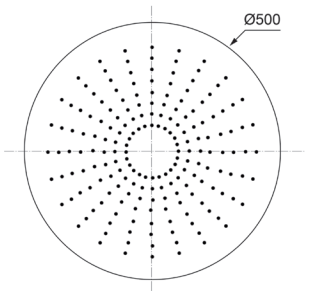

MIBO003ROC00

Bocca lavabo a pavimento



CROMO **€ 710,00**

CODICE	FINITURA	€
MIBO003ROC08	NERO OPACO	**1.065,00**
MIBO003ROC20	BIANCO OPACO	**1.065,00**
MIBO003ROC38	GRAFITE	**1.220,00**

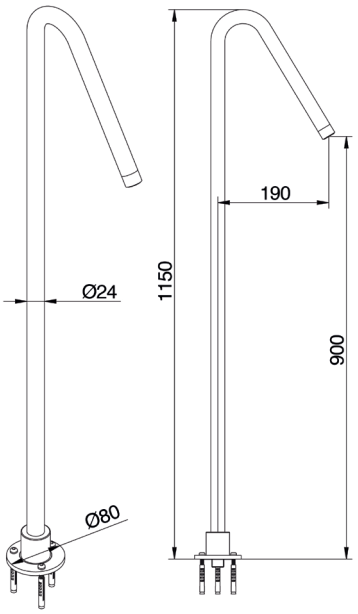

Utilizzare miscelatore ad incasso

MIBO019ROC00

Bocca lavabo a soffitto



CROMO **€ 496,00**

CODICE	FINITURA	€
MIBO019ROC08	NERO OPACO	**750,00**
MIBO019ROC20	BIANCO OPACO	**750,00**
MIBO019ROC38	GRAFITE	**895,00**

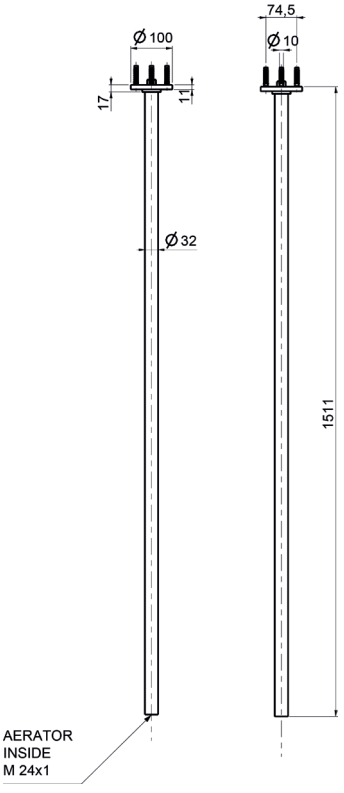

Utilizzare miscelatore ad incasso

Descrizioni e caratteristiche tecniche non sono impegnative e possono variare senza preavviso

MIBO456ROC00

Bocca a parete incasso tonda per lavabo , attacco 1/2”M
Ø20 cm.20



	CROMO	€	120,00

CODICE	FINITURA	€
MIBO456ROC01	BRONZO LUCIDO	**186,00**
MIBO456ROC02	ORO	**210,00**
MIBO456ROC04	NICKEL SPAZZOLATO LUCIDO	**186,00**
MIBO456ROC05	RAME SPAZZOLATO LUCIDO	**186,00**
MIBO456ROC08	NERO OPACO	**170,00**
MIBO456ROC18	BRONZO OPACO	**186,00**
MIBO456ROC20	BIANCO OPACO	**170,00**
MIBO456ROC25	TUSCANY	**186,00**
MIBO456ROC30	TURCHESE	**175,00**
MIBO456ROC32	ORO ROSA	**230,00**
MIBO456ROC38	GRAFITE	**210,00**
MIBO456ROC40	CROMO SPAZZOLATO	**170,00**
MIBO456ROC41	CROMO NERO LUCIDO	**210,00**
MIBO456ROC47	ORO SPAZZOLATO OPACO	**230,00**
MIBO456ROC50	NICKEL LUCIDO	**186,00**
MIBO456ROC54	NICKEL SPAZZOLATO N/P	**186,00**
MIBO456ROC63	NERO OPACO GALVANICO	**210,00**
MIBO456ROC65	ACQUAMARINA	**180,00**
MIBO456ROC66	ROSÈ	**180,00**
MIBO456ROC77	CIPRIA	**180,00**
MIBO456ROC78	CAPPUCCINO	**180,00**
MIBO456ROC88	OTTONE SPAZZOLATO	**210,00**
MIBO456ROC90	STONE BROWN	**210,00**
MIBO456ROC93	BLU NOTTE OPACO	**180,00**
MIBO456ROC95	OTTONE INVECCHIATO	**230,00**
MIBO456ROC97	FERRO INVECCHIATO	**230,00**
MIBO456ROC99	ORANGE	**180,00**

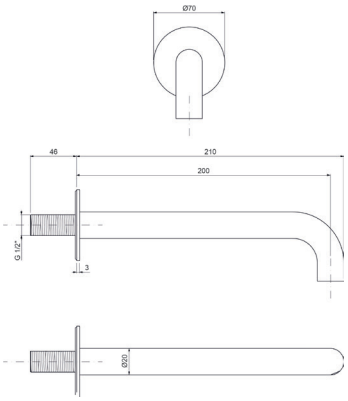

Ricambi



AR00046V
16×1

MIBO356ROC00

Bocca a parete incasso tonda per lavabo , attacco 1/2”M
Ø20 cm.15



	CROMO	€	120,00

CODICE	FINITURA	€
MIBO356ROC01	BRONZO LUCIDO	**186,00**
MIBO356ROC02	ORO	**210,00**
MIBO356ROC04	NICKEL SPAZZOLATO LUCIDO	**186,00**
MIBO356ROC05	RAME SPAZZOLATO LUCIDO	**186,00**
MIBO356ROC08	NERO OPACO	**170,00**
MIBO356ROC18	BRONZO OPACO	**186,00**
MIBO356ROC20	BIANCO OPACO	**170,00**
MIBO356ROC25	TUSCANY	**186,00**
MIBO356ROC30	TURCHESE	**175,00**
MIBO356ROC32	ORO ROSA	**230,00**
MIBO356ROC38	GRAFITE	**210,00**
MIBO356ROC40	CROMO SPAZZOLATO	**170,00**
MIBO356ROC41	CROMO NERO LUCIDO	**210,00**
MIBO356ROC47	ORO SPAZZOLATO OPACO	**230,00**
MIBO356ROC50	NICKEL LUCIDO	**186,00**
MIBO356ROC54	NICKEL SPAZZOLATO N/P	**186,00**
MIBO356ROC63	NERO OPACO GALVANICO	**210,00**
MIBO356ROC65	ACQUAMARINA	**180,00**
MIBO356ROC66	ROSÈ	**180,00**
MIBO356ROC77	CIPRIA	**180,00**
MIBO356ROC78	CAPPUCCINO	**180,00**
MIBO356ROC88	OTTONE SPAZZOLATO	**210,00**
MIBO356ROC90	STONE BROWN	**210,00**
MIBO356ROC93	BLU NOTTE OPACO	**180,00**
MIBO356ROC95	OTTONE INVECCHIATO	**230,00**
MIBO356ROC97	FERRO INVECCHIATO	**230,00**
MIBO356ROC99	ORANGE	**180,00**

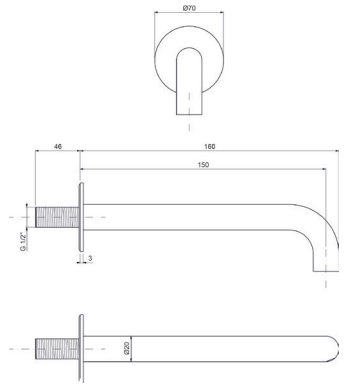

Ricambi



AR00046V
16×1

MIBO656ROC00

Bocca a parete incasso tonda per vasca, attacco 1/2”M
Ø26 cm.20



	CROMO	€	98,00

CODICE	FINITURA	€
MIBO656ROC01	BRONZO LUCIDO	**152,00**
MIBO656ROC02	ORO	**175,00**
MIBO656ROC04	NICKEL SPAZZOLATO LUCIDO	**152,00**
MIBO656ROC05	RAME SPAZZOLATO LUCIDO	**152,00**
MIBO656ROC08	NERO OPACO	**140,00**
MIBO656ROC18	BRONZO OPACO	**152,00**
MIBO656ROC20	BIANCO OPACO	**140,00**
MIBO656ROC25	TUSCANY	**152,00**
MIBO656ROC30	TURCHESE	**145,00**
MIBO656ROC32	ORO ROSA	**185,00**
MIBO656ROC38	GRAFITE	**175,00**
MIBO656ROC40	CROMO SPAZZOLATO	**140,00**
MIBO656ROC41	CROMO NERO LUCIDO	**175,00**
MIBO656ROC47	ORO SPAZZOLATO OPACO	**185,00**
MIBO656ROC50	NICKEL LUCIDO	**152,00**
MIBO656ROC54	NICKEL SPAZZOLATO N/P	**152,00**
MIBO656ROC63	NERO OPACO GALVANICO	**175,00**
MIBO656ROC65	ACQUAMARINA	**150,00**
MIBO656ROC66	ROSÈ	**150,00**
MIBO656ROC77	CIPRIA	**150,00**
MIBO656ROC78	CAPPUCCINO	**150,00**
MIBO656ROC88	OTTONE SPAZZOLATO	**175,00**
MIBO656ROC90	STONE BROWN	**175,00**
MIBO656ROC93	BLU NOTTE OPACO	**150,00**
MIBO656ROC95	OTTONE INVECCHIATO	**185,00**
MIBO656ROC97	FERRO INVECCHIATO	**185,00**
MIBO656ROC99	ORANGE	**150,00**

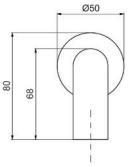

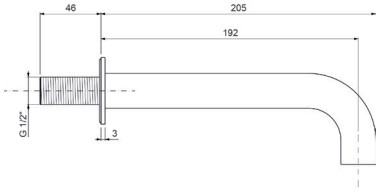

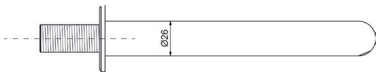

Ricambi



AR00035V
24x1

MIBO756ROC00

Bocca a parete incasso tonda per vasca, attacco 1/2”M
Ø26 cm.15



	CROMO	€	98,00

CODICE	FINITURA	€
MIBO756ROC01	BRONZO LUCIDO	**152,00**
MIBO756ROC02	ORO	**175,00**
MIBO756ROC04	NICKEL SPAZZOLATO LUCIDO	**152,00**
MIBO756ROC05	RAME SPAZZOLATO LUCIDO	**152,00**
MIBO756ROC08	NERO OPACO	**140,00**
MIBO756ROC18	BRONZO OPACO	**152,00**
MIBO756ROC20	BIANCO OPACO	**140,00**
MIBO756ROC25	TUSCANY	**152,00**
MIBO756ROC30	TURCHESE	**145,00**
MIBO756ROC32	ORO ROSA	**185,00**
MIBO756ROC38	GRAFITE	**175,00**
MIBO756ROC40	CROMO SPAZZOLATO	**140,00**
MIBO756ROC41	CROMO NERO LUCIDO	**175,00**
MIBO756ROC47	ORO SPAZZOLATO OPACO	**185,00**
MIBO756ROC50	NICKEL LUCIDO	**152,00**
MIBO756ROC54	NICKEL SPAZZOLATO N/P	**152,00**
MIBO756ROC63	NERO OPACO GALVANICO	**175,00**
MIBO756ROC65	ACQUAMARINA	**150,00**
MIBO756ROC66	ROSÈ	**150,00**
MIBO756ROC77	CIPRIA	**150,00**
MIBO756ROC78	CAPPUCCINO	**150,00**
MIBO756ROC88	OTTONE SPAZZOLATO	**175,00**
MIBO756ROC90	STONE BROWN	**175,00**
MIBO756ROC93	BLU NOTTE OPACO	**150,00**
MIBO756ROC95	OTTONE INVECCHIATO	**185,00**
MIBO756ROC97	FERRO INVECCHIATO	**185,00**
MIBO756ROC99	ORANGE	**150,00**

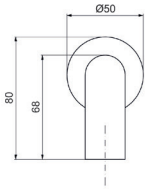

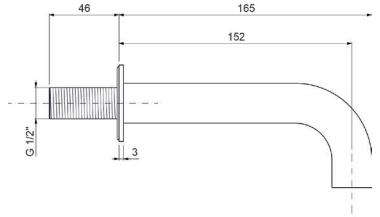

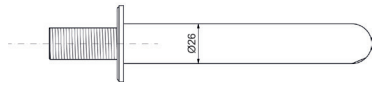

Ricambi



AR00035V
24x1

Descrizioni e caratteristiche tecniche non sono impegnative e possono variare senza preavviso

WESD010ROC00

Kit idrogetto incasso con vitone di chiusura, doccia a pulsante in ottone



	CROMO	€	154,00

CODICE	FINITURA	€
WESD010ROC01	BRONZO LUCIDO	**240,00**
WESD010ROC02	ORO	**280,00**
WESD010ROC04	NICKEL SPAZZOLATO LUCIDO	**240,00**
WESD010ROC05	RAME SPAZZOLATO LUCIDO	**240,00**
WESD010ROC08	NERO OPACO	**220,00**
WESD010ROC18	BRONZO OPACO	**240,00**
WESD010ROC20	BIANCO OPACO	**220,00**
WESD010ROC25	TUSCANY	**240,00**
WESD010ROC30	TURCHESE	**235,00**
WESD010ROC32	ORO ROSA	**295,00**
WESD010ROC38	GRAFITE	**280,00**
WESD010ROC40	CROMO SPAZZOLATO	**230,00**
WESD010ROC41	CROMO NERO LUCIDO	**280,00**
WESD010ROC47	ORO SPAZZOLATO OPACO	**295,00**
WESD010ROC50	NICKEL LUCIDO	**240,00**
WESD010ROC54	NICKEL SPAZZOLATO N/P	**240,00**
WESD010ROC63	NERO OPACO GALVANICO	**280,00**
WESD010ROC88	OTTONE SPAZZOLATO	**280,00**

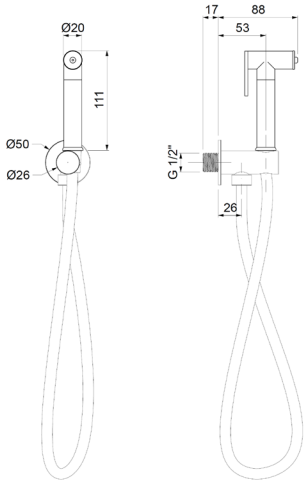

WEPA506ROC00

Presa acqua ad **incasso** in ottone, attacco 1/2"M



	CROMO	€	25,00

CODICE	FINITURA	€
WEPA506ROC01	BRONZO LUCIDO	**40,00**
WEPA506ROC02	ORO	**43,00**
WEPA506ROC04	NICKEL SPAZZOLATO LUCIDO	**40,00**
WEPA506ROC05	RAME SPAZZOLATO LUCIDO	**40,00**
WEPA506ROC08	NERO OPACO	**35,00**
WEPA506ROC18	BRONZO OPACO	**40,00**
WEPA506ROC20	BIANCO OPACO	**35,00**
WEPA506ROC25	TUSCANY	**40,00**
WEPA506ROC30	TURCHESE	**37,00**
WEPA506ROC32	ORO ROSA	**50,00**
WEPA506ROC38	GRAFITE	**43,00**
WEPA506ROC40	CROMO SPAZZOLATO	**35,00**
WEPA506ROC41	CROMO NERO LUCIDO	**43,00**
WEPA506ROC47	ORO SPAZZOLATO OPACO	**50,00**
WEPA506ROC50	NICKEL LUCIDO	**40,00**
WEPA506ROC54	NICKEL SPAZZOLATO N/P	**40,00**
WEPA506ROC63	NERO OPACO GALVANICO	**43,00**
WEPA506ROC65	ACQUAMARINA	**38,00**
WEPA506ROC66	ROSÈ	**38,00**
WEPA506ROC77	CIPRIA	**38,00**
WEPA506ROC78	CAPPUCCINO	**38,00**
WEPA506ROC88	OTTONE SPAZZOLATO	**43,00**
WEPA506ROC90	STONE BROWN	**43,00**
WEPA506ROC93	BLU NOTTE OPACO	**38,00**
WEPA506ROC95	OTTONE INVECCHIATO	**50,00**
WEPA506ROC97	FERRO INVECCHIATO	**50,00**
WEPA506ROC99	ORANGE	**38,00**

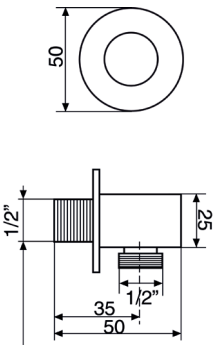

WEPA653ROC00

Presa acqua **incasso** in **ottone** 1/2”M × 3/4”M per colonna doccia



CROMO **€ 61,00**

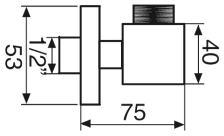

CODICE	FINITURA	€
WEPI653ROC01	BRONZO LUCIDO	**96,00**
WEPI653ROC02	ORO	**106,00**
WEPI653ROC04	NICKEL SPAZZOLATO LUCIDO	**96,00**
WEPI653ROC05	RAME SPAZZOLATO LUCIDO	**96,00**
WEPI653ROC08	NERO OPACO	**88,00**
WEPI653ROC18	BRONZO OPACO	**96,00**
WEPI653ROC20	BIANCO OPACO	**88,00**
WEPI653ROC25	TUSCANY	**96,00**
WEPI653ROC30	TURCHESE	**96,00**
WEPI653ROC32	ORO ROSA	**115,00**
WEPI653ROC38	GRAFITE	**106,00**
WEPI653ROC40	CROMO SPAZZOLATO	**88,00**
WEPI653ROC41	CROMO NERO LUCIDO	**106,00**
WEPI653ROC47	ORO SPAZZOLATO OPACO	**115,00**
WEPI653ROC50	NICKEL LUCIDO	**96,00**
WEPI653ROC54	NICKEL SPAZZOLATO N/P	**96,00**
WEPI653ROC63	NERO OPACO GALVANICO	**106,00**
WEPI653ROC65	ACQUAMARINA	**94,00**
WEPI653ROC66	ROSÈ	**94,00**
WEPI653ROC77	CIPRIA	**94,00**
WEPI653ROC78	CAPPUCCINO	**94,00**
WEPI653ROC88	OTTONE SPAZZOLATO	**106,00**
WEPI653ROC90	STONE BROWN	**106,00**
WEPI653ROC93	BLU NOTTE OPACO	**94,00**
WEPI653ROC95	OTTONE INVECCHIATO	**115,00**
WEPI653ROC97	FERRO INVECCHIATO	**115,00**
WEPI653ROC99	ORANGE	**94,00**

WEPE653ROC00

Presa acqua **esterna** in **ottone** 1/2”M × 3/4”M con **flessibile cm.60** per colonna doccia



CROMO **€ 59,00**

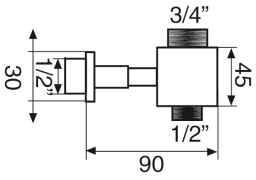

CODICE	FINITURA	€
WEPE653ROC01	BRONZO LUCIDO	**94,00**
WEPE653ROC02	ORO	**104,00**
WEPE653ROC04	NICKEL SPAZZOLATO LUCIDO	**94,00**
WEPE653ROC05	RAME SPAZZOLATO LUCIDO	**94,00**
WEPE653ROC08	NERO OPACO	**86,00**
WEPE653ROC18	BRONZO OPACO	**94,00**
WEPE653ROC20	BIANCO OPACO	**86,00**
WEPE653ROC25	TUSCANY	**94,00**
WEPE653ROC30	TURCHESE	**88,00**
WEPE653ROC32	ORO ROSA	**115,00**
WEPE653ROC38	GRAFITE	**104,00**
WEPE653ROC40	CROMO SPAZZOLATO	**86,00**
WEPE653ROC41	CROMO NERO LUCIDO	**104,00**
WEPE653ROC47	ORO SPAZZOLATO OPACO	**115,00**
WEPE653ROC50	NICKEL LUCIDO	**94,00**
WEPE653ROC54	NICKEL SPAZZOLATO N/P	**94,00**
WEPE653ROC63	NERO OPACO GALVANICO	**104,00**
WEPE653ROC65	ACQUAMARINA	**92,00**
WEPE653ROC66	ROSÈ	**92,00**
WEPE653ROC77	CIPRIA	**92,00**
WEPE653ROC78	CAPPUCCINO	**92,00**
WEPE653ROC88	OTTONE SPAZZOLATO	**104,00**
WEPE653ROC90	STONE BROWN	**104,00**
WEPE653ROC93	BLU NOTTE OPACO	**92,00**
WEPE653ROC95	OTTONE INVECCHIATO	**115,00**
WEPE653ROC97	FERRO INVECCHIATO	**115,00**
WEPE653ROC99	ORANGE	**94,00**

Descrizioni e caratteristiche tecniche non sono impegnative e possono variare senza preavviso

ACSF001ROC00

Sifone **lavabo** minimalista 1”1/4 senza piletta



	CROMO	€	94,00

CODICE	FINITURA	€
ACSF001ROC01	BRONZO LUCIDO	**148,00**
ACSF001ROC02	ORO	**165,00**
ACSF001ROC04	NICKEL SPAZZOLATO LUCIDO	**148,00**
ACSF001ROC05	RAME SPAZZOLATO LUCIDO	**148,00**
ACSF001ROC08	NERO OPACO	**132,00**
ACSF001ROC18	BRONZO OPACO	**148,00**
ACSF001ROC20	BIANCO OPACO	**132,00**
ACSF001ROC25	TUSCANY	**165,00**
ACSF001ROC30	TURCHESE	**136,00**
ACSF001ROC32	ORO ROSA	**185,00**
ACSF001ROC38	GRAFITE	**165,00**
ACSF001ROC40	CROMO SPAZZOLATO	**132,00**
ACSF001ROC41	CROMO NERO LUCIDO	**165,00**
ACSF001ROC47	ORO SPAZZOLATO OPACO	**185,00**
ACSF001ROC50	NICKEL LUCIDO	**148,00**
ACSF001ROC54	NICKEL SPAZZOLATO N/P	**148,00**
ACSF001ROC63	NERO OPACO GALVANICO	**165,00**
ACSF001ROC65	ACQUAMARINA	**142,00**
ACSF001ROC66	ROSÈ	**142,00**
ACSF001ROC77	CIPRIA	**142,00**
ACSF001ROC78	CAPPUCCINO	**142,00**
ACSF001ROC88	OTTONE SPAZZOLATO	**165,00**
ACSF001ROC90	STONE BROWN	**165,00**
ACSF001ROC93	BLU NOTTE OPACO	**142,00**
ACSF001ROC95	OTTONE INVECCHIATO	**185,00**
ACSF001ROC97	FERRO INVECCHIATO	**185,00**
ACSF001ROC99	ORANGE	**142,00**

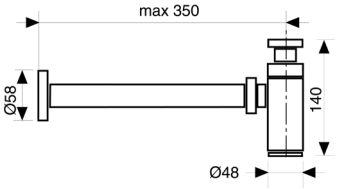

ACSF003ROC00

Sifone **bidet** minimalista 1”1/4 senza piletta



	CROMO	€	99,00

CODICE	FINITURA	€
ACSF003ROC01	BRONZO LUCIDO	**154,00**
ACSF003ROC02	ORO	**170,00**
ACSF003ROC04	NICKEL SPAZZOLATO LUCIDO	**154,00**
ACSF003ROC05	RAME SPAZZOLATO LUCIDO	**154,00**
ACSF003ROC08	NERO OPACO	**140,00**
ACSF003ROC18	BRONZO OPACO	**154,00**
ACSF003ROC20	BIANCO OPACO	**140,00**
ACSF003ROC25	TUSCANY	**170,00**
ACSF003ROC30	TURCHESE	**145,00**
ACSF003ROC32	ORO ROSA	**194,00**
ACSF003ROC38	GRAFITE	**170,00**
ACSF003ROC40	CROMO SPAZZOLATO	**140,00**
ACSF003ROC41	CROMO NERO LUCIDO	**170,00**
ACSF003ROC47	ORO SPAZZOLATO OPACO	**194,00**
ACSF003ROC50	NICKEL LUCIDO	**154,00**
ACSF003ROC54	NICKEL SPAZZOLATO N/P	**154,00**
ACSF003ROC63	NERO OPACO GALVANICO	**170,00**
ACSF003ROC65	ACQUAMARINA	**150,00**
ACSF003ROC66	ROSÈ	**150,00**
ACSF003ROC77	CIPRIA	**150,00**
ACSF003ROC78	CAPPUCCINO	**150,00**
ACSF003ROC88	OTTONE SPAZZOLATO	**170,00**
ACSF003ROC90	STONE BROWN	**170,00**
ACSF003ROC93	BLU NOTTE OPACO	**150,00**
ACSF003ROC95	OTTONE INVECCHIATO	**194,00**
ACSF003ROC97	FERRO INVECCHIATO	**194,00**
ACSF003ROC99	ORANGE	**150,00**

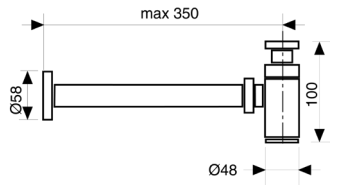

ACRS001ROC00

Rubinetto sottolavabo 1/2” con rosone



	CROMO	€	49,00

CODICE	FINITURA	€
ACRS001ROC01	BRONZO LUCIDO	**76,00**
ACRS001ROC02	ORO	**88,00**
ACRS001ROC04	NICKEL SPAZZOLATO LUCIDO	**76,00**
ACRS001ROC05	RAME SPAZZOLATO LUCIDO	**76,00**
ACRS001ROC08	NERO OPACO	**69,00**
ACRS001ROC18	BRONZO OPACO	**76,00**
ACRS001ROC20	BIANCO OPACO	**69,00**
ACRS001ROC25	TUSCANY	**88,00**
ACRS001ROC30	TURCHESE	**72,00**
ACRS001ROC32	ORO ROSA	**98,00**
ACRS001ROC38	GRAFITE	**88,00**
ACRS001ROC40	CROMO SPAZZOLATO	**69,00**
ACRS001ROC41	CROMO NERO LUCIDO	**88,00**
ACRS001ROC47	ORO SPAZZOLATO OPACO	**98,00**
ACRS001ROC50	NICKEL LUCIDO	**76,00**
ACRS001ROC54	NICKEL SPAZZOLATO N/P	**76,00**
ACRS001ROC63	NERO OPACO GALVANICO	**88,00**
ACRS001ROC65	ACQUAMARINA	**75,00**
ACRS001ROC66	ROSÈ	**75,00**
ACRS001ROC77	CIPRIA	**75,00**
ACRS001ROC78	CAPPUCCINO	**75,00**
ACRS001ROC88	OTTONE SPAZZOLATO	**88,00**
ACRS001ROC90	STONE BROWN	**88,00**
ACRS001ROC93	BLU NOTTE OPACO	**75,00**
ACRS001ROC95	OTTONE INVECCHIATO	**98,00**
ACRS001ROC97	FERRO INVECCHIATO	**98,00**
ACRS001ROC99	ORANGE	**75,00**

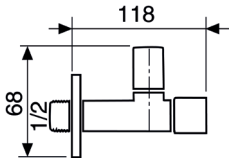

ACPT001ROC00

Piletta click-clack universale 1”1/4 con tappo Ø63



	CROMO	€	42,00

CODICE	FINITURA	€
ACPT001ROC01	BRONZO LUCIDO	**72,00**
ACPT001ROC02	ORO	**82,00**
ACPT001ROC04	NICKEL SPAZZOLATO LUCIDO	**72,00**
ACPT001ROC05	RAME SPAZZOLATO LUCIDO	**72,00**
ACPT001ROC08	NERO OPACO	**58,00**
ACPT001ROC18	BRONZO OPACO	**72,00**
ACPT001ROC20	BIANCO OPACO	**58,00**
ACPT001ROC25	TUSCANY	**72,00**
ACPT001ROC30	TURCHESE	**62,00**
ACPT001ROC32	ORO ROSA	**96,00**
ACPT001ROC38	GRAFITE	**82,00**
ACPT001ROC40	CROMO SPAZZOLATO	**58,00**
ACPT001ROC41	CROMO NERO LUCIDO	**82,00**
ACPT001ROC47	ORO SPAZZOLATO OPACO	**96,00**
ACPT001ROC50	NICKEL LUCIDO	**72,00**
ACPT001ROC54	NICKEL SPAZZOLATO N/P	**72,00**
ACPT001ROC63	NERO OPACO GALVANICO	**82,00**
ACPT001ROC65	ACQUAMARINA	**66,00**
ACPT001ROC66	ROSÈ	**66,00**
ACPT001ROC77	CIPRIA	**66,00**
ACPT001ROC78	CAPPUCCINO	**66,00**
ACPT001ROC88	OTTONE SPAZZOLATO	**82,00**
ACPT001ROC90	STONE BROWN	**82,00**
ACPT001ROC93	BLU NOTTE OPACO	**66,00**
ACPT001ROC95	OTTONE INVECCHIATO	**96,00**
ACPT001ROC97	FERRO INVECCHIATO	**96,00**
ACPT001ROC99	ORANGE	**66,00**

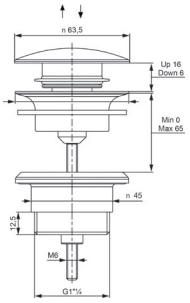

Descrizioni e caratteristiche tecniche non sono impegnative e possono variare senza preavviso

MILC546ROC00

Monocomando lavello laterale con canna a ponte Ø24



	CROMO	**€ 148,00**

CODICE	FINITURA	€
MILC546ROC01	BRONZO LUCIDO	**240,00**
MILC546ROC02	ORO	**260,00**
MILC546ROC04	NICKEL SPAZZOLATO LUCIDO	**240,00**
MILC546ROC05	RAME SPAZZOLATO LUCIDO	**240,00**
MILC546ROC08	NERO OPACO	**210,00**
MILC546ROC20	BIANCO OPACO	**210,00**
MILC546ROC32	ORO ROSA	**280,00**
MILC546ROC38	GRAFITE	**260,00**
MILC546ROC40	CROMO SPAZZOLATO	**220,00**
MILC546ROC88	OTTONE SPAZZOLATO	**260,00**

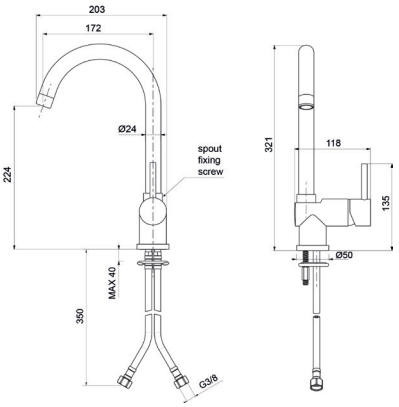

Ricambi


CR00003V Ø35


AR00023V 22×1M


FL00001V 10×1×3/8F cm.35


KT00001V L.70

MILC560ROC00

Monocomando lavello **sottofinestra** con canna girevole



	CROMO	**€ 240,00**

CODICE	FINITURA	€
MILC560ROC01	BRONZO LUCIDO	**410,00**
MILC560ROC04	NICKEL SPAZZOLATO LUCIDO	**410,00**
MILC560ROC08	NERO OPACO	**350,00**

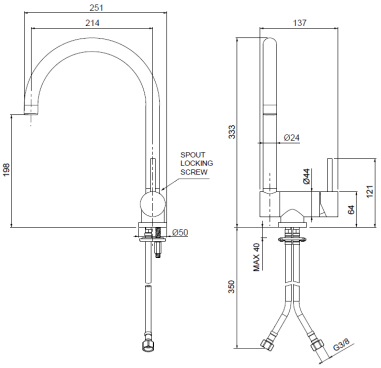

Ricambi


CR00003V Ø35


AR00023V 22×1M


FL00001V 10×1×3/8F cm.35


KT00001V L.70

MILC486ROC00

Monocomando lavello professionale con doccia a 2 getti con supporto



	CROMO	**€ 310,00**

CODICE	FINITURA	€
MILC486ROC01	BRONZO LUCIDO	**510,00**
MILC486ROC04	NICKEL SPAZZOLATO LUCIDO	**510,00**
MILC486ROC08	NERO OPACO	**495,00**

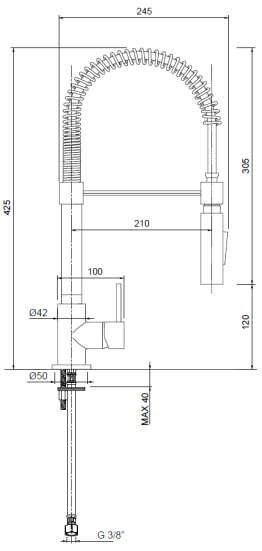

Ricambi


CR00003V Ø35


FL00001V 10×1×3/8F cm.35


KT00001V L.70

MILC389ROC00

Monocomando lavello monoforo per terza acqua a **3 vie**



	CROMO	**€ 398,00**

CODICE	FINITURA	€
MILC389ROC04	NICKEL SPAZZOLATO LUCIDO	**620,00**
MILC389ROC08	NERO OPACO	**580,00**

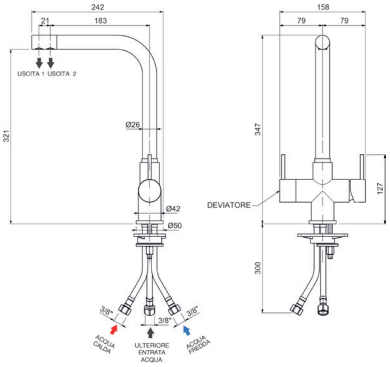

Ricambi

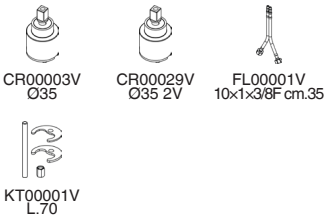

MILC489ROC00

Monocomando lavello monoforo per terza acqua a **4 vie**



	CROMO	**€ 565,00**

CODICE	FINITURA	€
MILC489ROC04	NICKEL SPAZZOLATO LUCIDO	**876,00**
MILC489ROC08	NERO OPACO	**608,00**

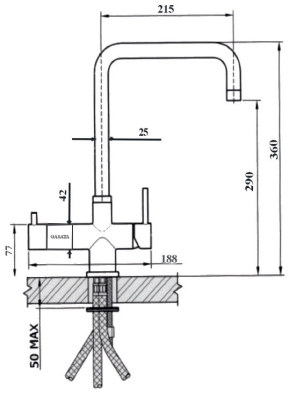

Ricambi

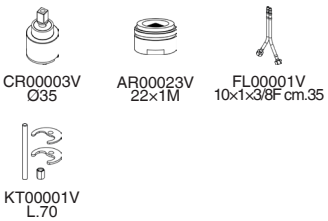

MILC589ROC00

Monocomando lavello monoforo per terza acqua a **5 vie**



	CROMO	**€ 575,00**

CODICE	FINITURA	€
MILC589ROC04	NICKEL SPAZZOLATO LUCIDO	**886,00**
MILC589ROC08	NERO OPACO	**618,00**

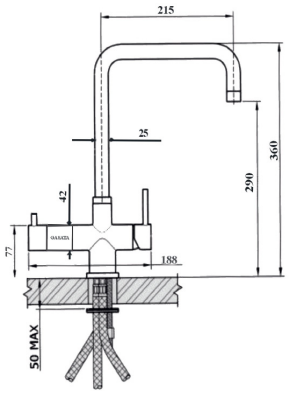

Ricambi

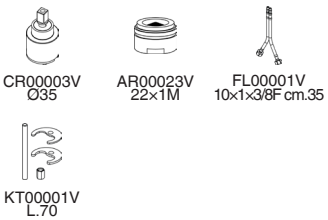

Descrizioni e caratteristiche tecniche non sono impegnative e possono variare senza preavviso

MILC527ROC00

Monocomando lavello a parete con canna piatta



CROMO **€ 205,00**

CODICE	FINITURA	€
MILC327ROC01	BRONZO LUCIDO	**320,00**
MILC327ROC02	ORO	**360,00**
MILC327ROC04	NICKEL SPAZZOLATO LUCIDO	**320,00**
MILC327ROC05	RAME SPAZZOLATO LUCIDO	**320,00**
MILC327ROC08	NERO OPACO	**290,00**
MILC327ROC20	BIANCO OPACO	**290,00**

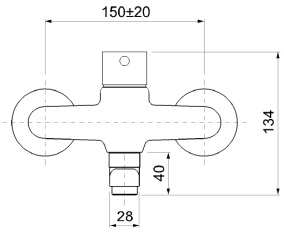

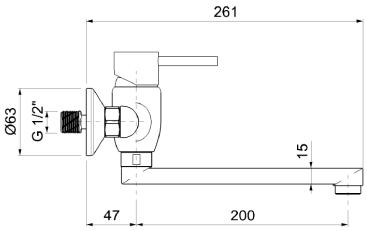

Ricambi

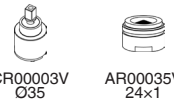

CR00003V Ø35 — AR00035V 24×1

MILC535ROC00

Monocomando lavello monoforo con canna girevole



CROMO **€ 205,00**

CODICE	FINITURA	€
MILC535ROC01	BRONZO LUCIDO	**320,00**
MILC535ROC02	ORO	**350,00**
MILC535ROC04	NICKEL SPAZZOLATO LUCIDO	**320,00**
MILC535ROC05	RAME SPAZZOLATO LUCIDO	**320,00**
MILC535ROC08	NERO OPACO	**290,00**
MILC535ROC20	BIANCO OPACO	**290,00**
MILC535ROC32	ORO ROSA	**390,00**
MILC535ROC38	GRAFITE	**350,00**
MILC535ROC40	CROMO SPAZZOLATO	**300,00**
MILC535ROC88	OTTONE SPAZZOLATO	**350,00**

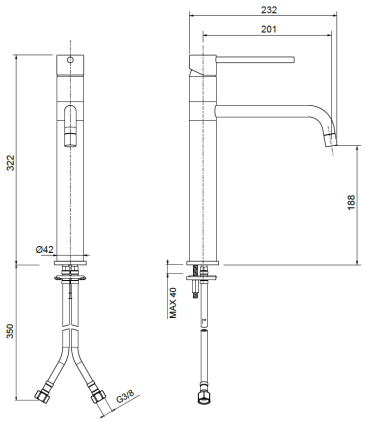

Ricambi



CR00003V Ø35 — FL00005V 10×1×3/8F L.60 — KT00014V L.280

MILC540ROC00

Monocomando lavello monoforo con canna girevole e doccetta estraibile a 2 getti



CROMO **€ 280,00**

CODICE	FINITURA	€
MILC540ROC01	BRONZO LUCIDO	**450,00**
MILC540ROC02	ORO	**490,00**
MILC540ROC04	NICKEL SPAZZOLATO	**450,00**
MILC540ROC05	RAME SPAZZOLATO LUCIDO	**450,00**
MILC540ROC08	NERO OPACO	**420,00**
MILC540ROC20	BIANCO OPACO	**420,00**
MILC540ROC38	GRAFITE	**490,00**
MILC540ROC40	CROMO SPAZZOLATO	**450,00**
MILC540ROC88	OTTONE SPAZZOLATO	**490,00**

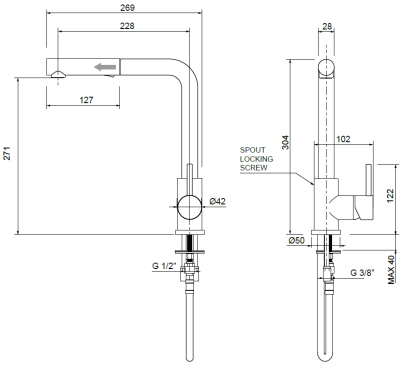

Ricambi



CR00003V Ø35 — FL00005V 10×1×3/8F L.60

MILC544ROC00

Monocomando lavello monoforo con canna a ponte Ø20



	CROMO	**€ 188,00**

CODICE	FINITURA	€
MILC544ROC01	BRONZO LUCIDO	**300,00**
MILC544ROC04	NICKEL SPAZZOLATO LUCIDO	**300,00**
MILC544ROC08	NERO OPACO	**274,00**

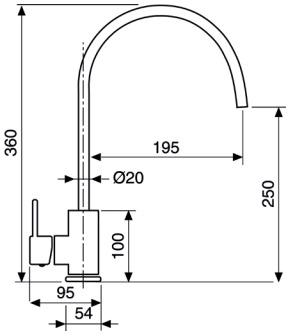

Ricambi


CR00012V
Ø35 90°


AR00050V


FL00001V

MILC545ROC00

Monocomando lavello monoforo con canna a ponte Ø24



	CROMO	**€ 188,00**

CODICE	FINITURA	€
MILC545ROC01	BRONZO LUCIDO	**300,00**
MILC545ROC04	NICKEL SPAZZOLATO LUCIDO	**300,00**
MILC545ROC08	NERO OPACO	**274,00**

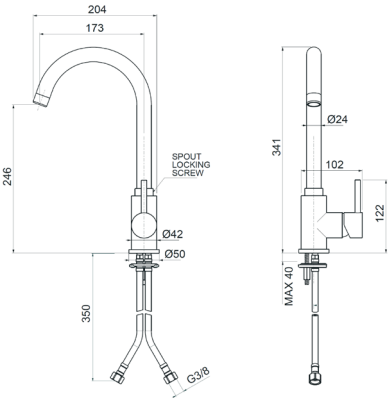

Ricambi


CR00012V
Ø35 90°


AR00001V


FL00001V

MILC554ROC00

Monocomando lavello monoforo con canna a ponte e doccetta estraibile



	CROMO	**€ 240,00**

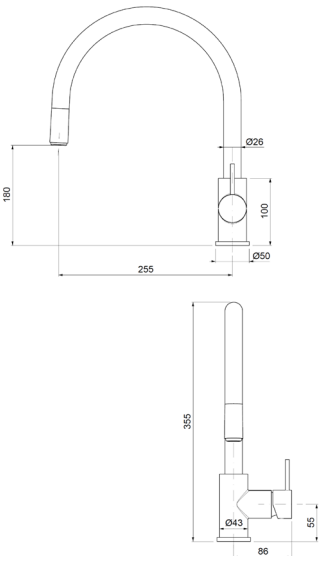

Ricambi


CR00012V
Ø35 90°

Descrizioni e caratteristiche tecniche non sono impegnative e possono variare senza preavviso

MILC541ROC00

Monocomando lavello monoforo con canna girevole e doccetta estraibile a 2 getti



	CROMO	**€ 284,00**

CODICE	FINITURA	€
MILC541ROC04	NICKEL SPAZZOLATO	**445,00**
MILC541ROC08	NERO OPACO	**412,00**

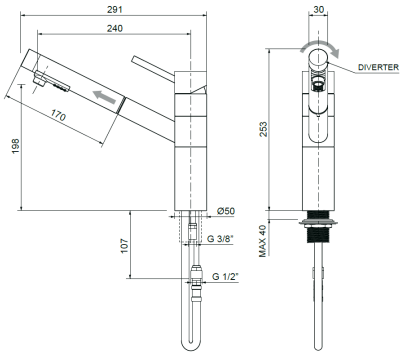

Ricambi



CR00008V
Ø40



FL00022V

MILC543ROC00

Monocomando lavello 2 fori con canna girevole e regolabile, doccetta estraibile a 2 getti



	CROMO	**€ 450,00**

CODICE	FINITURA	€
MILC543ROC01	BRONZO LUCIDO	**698,00**
MILC543ROC04	NICKEL SPAZZOLATO	**698,00**
MILC543ROC40	CROMO SPAZZOLATO	**655,00**

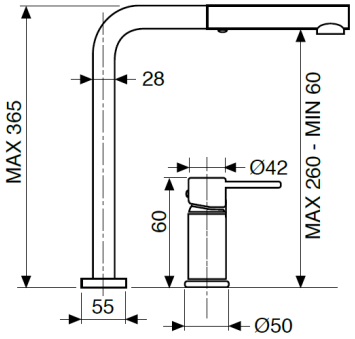

Ricambi



CR00003V
Ø35

MICRO70

Design by Oioli Lab RD



M7LS000ROC00

Monocomando lavabo con scarico automatico 1”1/4



CROMO **€ 182,00**

CODICE	FINITURA	€
M7LS000ROC02	ORO	**310,00**
M7LS000ROC04	NICKEL SPAZZOLATO LUCIDO	**284,00**
M7LS000ROC08	NERO OPACO	**256,00**
M7LS000ROC32	ORO ROSA	**330,00**
M7LS000ROC38	GRAFITE	**310,00**
M7LS000ROC40	CROMO SPAZZOLATO	**256,00**
M7LS000ROC41	CROMO NERO LUCIDO	**310,00**
M7LS000ROC54	NICKEL SPAZZOLATO N/P	**284,00**
M7LS000ROC63	NERO OPACO GALVANICO	**310,00**
M7LS000ROC88	OTTONE SPAZZOLATO	**310,00**

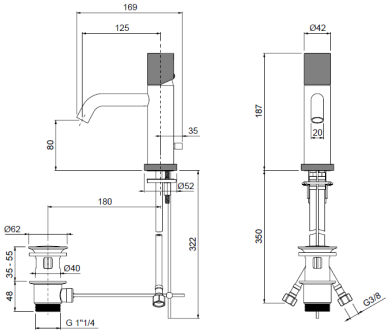

Ricambi



CR00030V Ø30 — AR00046V 16,5×1 — FL00001V

KT00004V

M7LT001ROC00

Monocomando lavabo testa cieca



CROMO **€ 172,00**

CODICE	FINITURA	€
M7LT001ROC02	ORO	**300,00**
M7LT001ROC04	NICKEL SPAZZOLATO LUCIDO	**274,00**
M7LT001ROC08	NERO OPACO	**246,00**
M7LT001ROC32	ORO ROSA	**320,00**
M7LT001ROC38	GRAFITE	**300,00**
M7LT001ROC40	CROMO SPAZZOLATO	**246,00**
M7LT001ROC41	CROMO NERO LUCIDO	**300,00**
M7LT001ROC54	NICKEL SPAZZOLATO N/P	**274,00**
M7LT001ROC63	NERO OPACO GALVANICO	**300,00**
M7LT001ROC88	OTTONE SPAZZOLATO	**300,00**

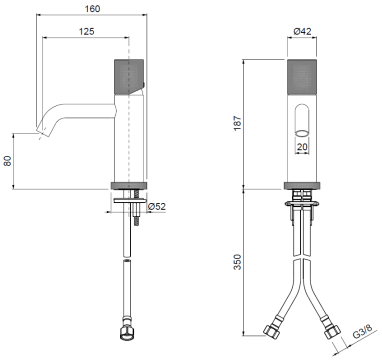

Ricambi



CR00030V Ø30 — AR00046V 16,5×1 — FL00001V

KT00004V

M7LS003ROC00

Monocomando lavabo medio con scarico automatico 1”1/4



CROMO **€ 236,00**

CODICE	FINITURA	€
M7LS003ROC02	ORO	**404,00**
M7LS003ROC04	NICKEL SPAZZOLATO LUCIDO	**368,00**
M7LS003ROC08	NERO OPACO	**332,00**
M7LS003ROC32	ORO ROSA	**430,00**
M7LS003ROC38	GRAFITE	**404,00**
M7LS003ROC40	CROMO SPAZZOLATO	**332,00**
M7LS003ROC41	CROMO NERO LUCIDO	**404,00**
M7LS003ROC54	NICKEL SPAZZOLATO N/P	**368,00**
M7LS003ROC63	NERO OPACO GALVANICO	**404,00**
M7LS003ROC88	OTTONE SPAZZOLATO	**404,00**

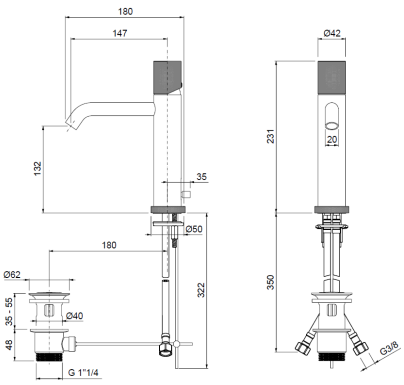

Ricambi

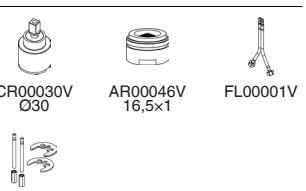

CR00030V Ø30 — AR00046V 16,5×1 — FL00001V

KT00004V

Descrizioni e caratteristiche tecniche non sono impegnative e possono variare senza preavviso

M7LT003ROC00

Monocomando lavabo medio testa cieca



CROMO **€ 226,00**

CODICE	FINITURA	€
M7LT003ROC02	ORO	**394,00**
M7LT003ROC04	NICKEL SPAZZOLATO LUCIDO	**358,00**
M7LT003ROC08	NERO OPACO	**322,00**
M7LT003ROC32	ORO ROSA	**420,00**
M7LT003ROC38	GRAFITE	**394,00**
M7LT003ROC40	CROMO SPAZZOLATO	**322,00**
M7LT003ROC41	CROMO NERO LUCIDO	**394,00**
M7LT003ROC54	NICKEL SPAZZOLATO N/P	**358,00**
M7LT003ROC63	NERO OPACO GALVANICO	**394,00**
M7LT003ROC88	OTTONE SPAZZOLATO	**394,00**

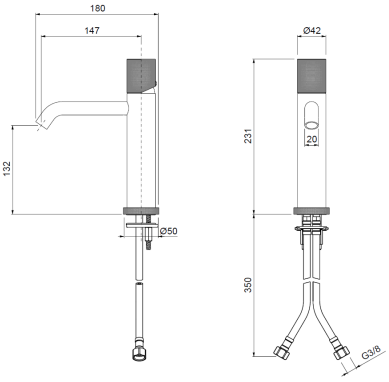

Ricambi


CR00030V Ø30


AR00046V 16,5×1


FL00001V


KT00004V

M7LT004ROC00

Monocomando lavabo alto testa cieca, **BOCCA CM.20**



CROMO **€ 262,00**

CODICE	FINITURA	€
M7LT004ROC02	ORO	**450,00**
M7LT004ROC04	NICKEL SPAZZOLATO LUCIDO	**410,00**
M7LT004ROC08	NERO OPACO	**370,00**
M7LT004ROC32	ORO ROSA	**475,00**
M7LT004ROC38	GRAFITE	**450,00**
M7LT004ROC40	CROMO SPAZZOLATO	**370,00**
M7LT004ROC41	CROMO NERO LUCIDO	**450,00**
M7LT004ROC54	NICKEL SPAZZOLATO N/P	**410,00**
M7LT004ROC63	NERO OPACO GALVANICO	**450,00**
M7LT004ROC88	OTTONE SPAZZOLATO	**450,00**

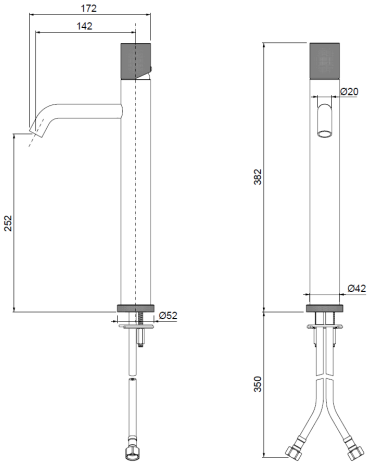

Ricambi


CR00030V Ø30


AR00046V 16,5×1


FL00005V


KT00023V

M7LT104ROC00

Monocomando lavabo alto testa cieca, **BOCCA CM.15**



CROMO **€ 262,00**

CODICE	FINITURA	€
M7LT104ROC02	ORO	**450,00**
M7LT104ROC04	NICKEL SPAZZOLATO LUCIDO	**410,00**
M7LT104ROC08	NERO OPACO	**370,00**
M7LT104ROC32	ORO ROSA	**475,00**
M7LT104ROC38	GRAFITE	**450,00**
M7LT104ROC40	CROMO SPAZZOLATO	**370,00**
M7LT104ROC41	CROMO NERO LUCIDO	**450,00**
M7LT104ROC54	NICKEL SPAZZOLATO N/P	**410,00**
M7LT104ROC63	NERO OPACO GALVANICO	**450,00**
M7LT104ROC88	OTTONE SPAZZOLATO	**450,00**

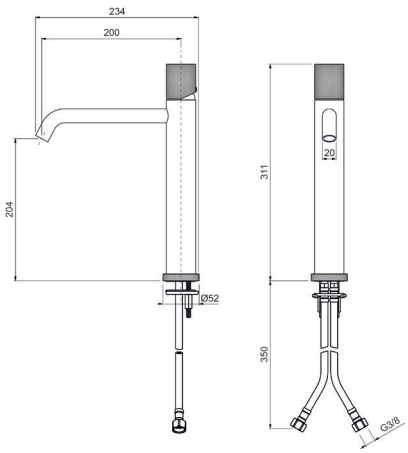

Ricambi


CR00030V Ø30


AR00046V 16,5×1


FL00005V


KT00023V

M7BS005ROC00

Monocomando bidet con scarico automatico 1”1/4



	CROMO	€	190,00

CODICE	FINITURA	€
M7BS005ROC02	ORO	**326,00**
M7BS005ROC04	NICKEL SPAZZOLATO LUCIDO	**296,00**
M7BS005ROC08	NERO OPACO	**266,00**
M7BS005ROC32	ORO ROSA	**348,00**
M7BS005ROC38	GRAFITE	**326,00**
M7BS005ROC40	CROMO SPAZZOLATO	**266,00**
M7BS005ROC41	CROMO NERO LUCIDO	**326,00**
M7BS005ROC54	NICKEL SPAZZOLATO N/P	**296,00**
M7BS005ROC63	NERO OPACO GALVANICO	**326,00**
M7BS005ROC88	OTTONE SPAZZOLATO	**326,00**

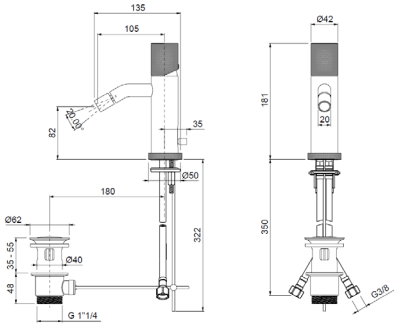

Ricambi

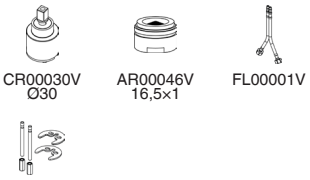

M7BT005ROC00

Monocomando bidet testa cieca



	CROMO	€	180,00

CODICE	FINITURA	€
M7BT005ROC02	ORO	**316,00**
M7BT005ROC04	NICKEL SPAZZOLATO LUCIDO	**286,00**
M7BT005ROC08	NERO OPACO	**256,00**
M7BT005ROC32	ORO ROSA	**338,00**
M7BT005ROC38	GRAFITE	**316,00**
M7BT005ROC40	CROMO SPAZZOLATO	**256,00**
M7BT005ROC41	CROMO NERO LUCIDO	**316,00**
M7BT005ROC54	NICKEL SPAZZOLATO N/P	**286,00**
M7BT005ROC63	NERO OPACO GALVANICO	**316,00**
M7BT005ROC88	OTTONE SPAZZOLATO	**316,00**

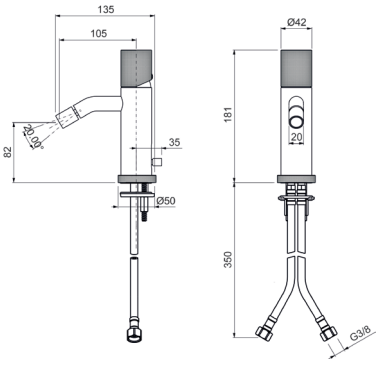

Ricambi

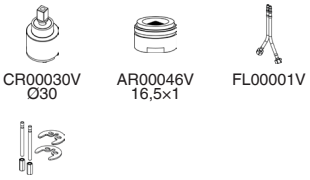

M7EL102ROC00

Parti esterne per monocomando lavabo a parete in 2 parti

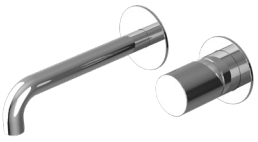

	CROMO	€	136,00

CODICE	FINITURA	€
M7EL102ROC02	ORO	**232,00**
M7EL102ROC04	NICKEL SPAZZOLATO LUCIDO	**212,00**
M7EL102ROC08	NERO OPACO	**192,00**
M7EL102ROC32	ORO ROSA	**250,00**
M7EL102ROC38	GRAFITE	**232,00**
M7EL102ROC40	CROMO SPAZZOLATO	**192,00**
M7EL102ROC41	CROMO NERO LUCIDO	**232,00**
M7EL102ROC54	NICKEL SPAZZOLATO N/P	**212,00**
M7EL102ROC63	NERO OPACO GALVANICO	**232,00**
M7EL102ROC88	OTTONE SPAZZOLATO	**232,00**

+ OIPILA35000E

Parte incasso

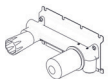

€ 115,00

+ OIPILA35001B

Parte incasso

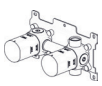

€ 175,00

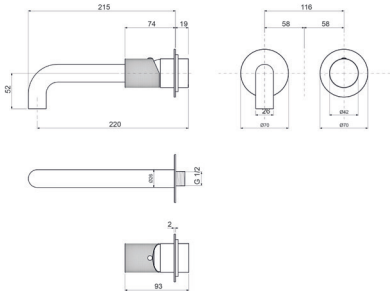

Ricambi



Descrizioni e caratteristiche tecniche non sono impegnative e possono variare senza preavviso

M7EL064ROC00

Parti esterne per batteria lavabo a parete 3 fori



CROMO **€ 166,00**

CODICE	FINITURA	€
M7EL064ROC02	ORO	**286,00**
M7EL064ROC04	NICKEL SPAZZOLATO LUCIDO	**260,00**
M7EL064ROC08	NERO OPACO	**236,00**
M7EL064ROC32	ORO ROSA	**306,00**
M7EL064ROC38	GRAFITE	**286,00**
M7EL064ROC40	CROMO SPAZZOLATO	**236,00**
M7EL064ROC41	CROMO NERO LUCIDO	**286,00**
M7EL064ROC54	NICKEL SPAZZOLATO N/P	**260,00**
M7EL064ROC63	NERO OPACO GALVANICO	**286,00**
M7EL064ROC88	OTTONE SPAZZOLATO	**286,00**

Ricambi



VN00002V 8x20 DX · VN00003V 8x20 SX · AR00058V 24x1

+ OIPILA20001E

Parte incasso

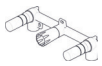

€ 130,00

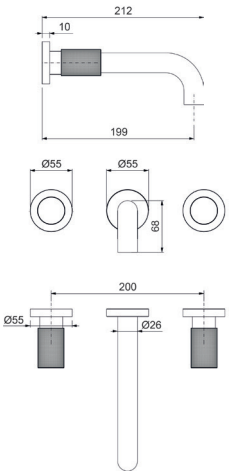

M7LT066ROC00

Batteria lavabo a 3 fori, testa cieca



CROMO **€ 320,00**

CODICE	FINITURA	€
M7LT066ROC02	ORO	**546,00**
M7LT066ROC04	NICKEL SPAZZOLATO LUCIDO	**498,00**
M7LT066ROC08	NERO OPACO	**450,00**
M7LT066ROC32	ORO ROSA	**580,00**
M7LT066ROC38	GRAFITE	**546,00**
M7LT066ROC40	CROMO SPAZZOLATO	**450,00**
M7LT066ROC41	CROMO NERO LUCIDO	**546,00**
M7LT066ROC54	NICKEL SPAZZOLATO N/P	**498,00**
M7LT066ROC63	NERO OPACO GALVANICO	**546,00**
M7LT066ROC88	OTTONE SPAZZOLATO	**546,00**

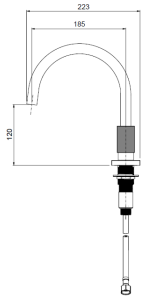

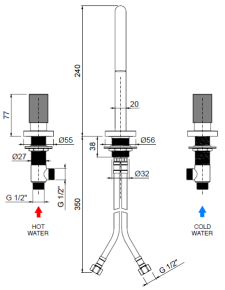

Ricambi



VN00002V 8x20 DX · VN00003V 8x20 SX · AR00050V 18,5x1M



FL00003V 10x1x1/2F cm.35 · KT00022V 26x19

M7LT062ROC00

Monoforo lavabo testa cieca, **BOCCA FISSA Ø20**



CROMO **€ 266,00**

CODICE	FINITURA	€
M7LT062ROC02	ORO	**456,00**
M7LT062ROC04	NICKEL SPAZZOLATO LUCIDO	**416,00**
M7LT062ROC08	NERO OPACO	**376,00**
M7LT062ROC32	ORO ROSA	**490,00**
M7LT062ROC38	GRAFITE	**456,00**
M7LT062ROC40	CROMO SPAZZOLATO	**376,00**
M7LT062ROC41	CROMO NERO LUCIDO	**456,00**
M7LT062ROC54	NICKEL SPAZZOLATO N/P	**416,00**
M7LT062ROC63	NERO OPACO GALVANICO	**456,00**
M7LT062ROC88	OTTONE SPAZZOLATO	**456,00**

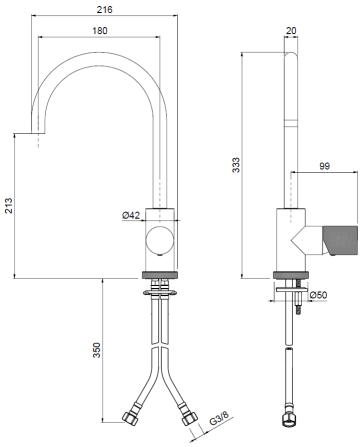

Ricambi



CR00003V Ø35 · AR00050V 18,5x1M · FL00001V 10x1x3/8F cm.35



KT00001V L.70

M7LT070ROC00

Monoforo lavabo testa cieca, **BOCCA FISSA Ø20**



	CROMO	**€ 330,00**

CODICE	FINITURA	€
M7LT070ROC02	ORO	**565,00**
M7LT070ROC04	NICKEL SPAZZOLATO LUCIDO	**515,00**
M7LT070ROC08	NERO OPACO	**465,00**
M7LT070ROC32	ORO ROSA	**600,00**
M7LT070ROC38	GRAFITE	**565,00**
M7LT070ROC40	CROMO SPAZZOLATO	**465,00**
M7LT070ROC41	CROMO NERO LUCIDO	**565,00**
M7LT070ROC54	NICKEL SPAZZOLATO N/P	**515,00**
M7LT070ROC63	NERO OPACO GALVANICO	**565,00**
M7LT070ROC88	OTTONE SPAZZOLATO	**565,00**

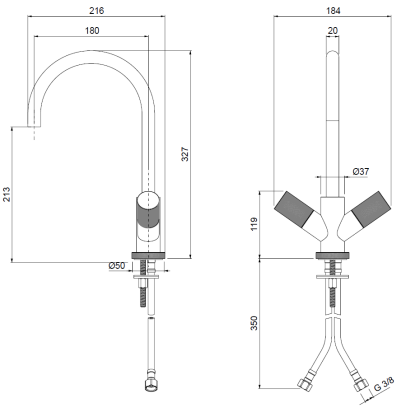

Ricambi

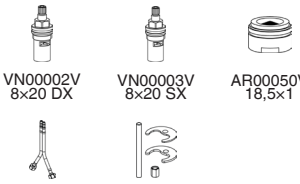

VN00002V 8×20 DX — VN00003V 8×20 SX — AR00050V 18,5×1

FL00001V 10×1×3/8F cm.35 — KT00001V L.70

M7BT065ROC00

Monoforo bidet testa cieca, **BOCCA FISSA Ø20**



	CROMO	**€ 276,00**

CODICE	FINITURA	€
M7BT065ROC02	ORO	**470,00**
M7BT065ROC04	NICKEL SPAZZOLATO LUCIDO	**430,00**
M7BT065ROC08	NERO OPACO	**388,00**
M7BT065ROC32	ORO ROSA	**506,00**
M7BT065ROC38	GRAFITE	**470,00**
M7BT065ROC40	CROMO SPAZZOLATO	**388,00**
M7BT065ROC41	CROMO NERO LUCIDO	**470,00**
M7BT065ROC54	NICKEL SPAZZOLATO N/P	**430,00**
M7BT065ROC63	NERO OPACO GALVANICO	**470,00**
M7BT065ROC88	OTTONE SPAZZOLATO	**470,00**

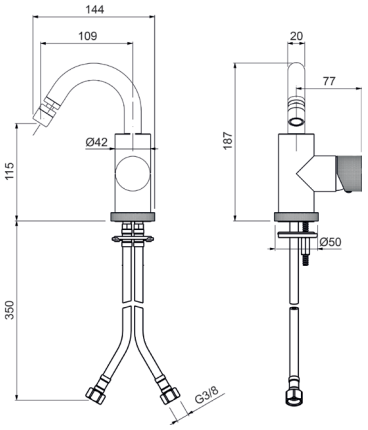

Ricambi



CR00003V Ø35 — FL00001V 10×1×3/8F cm.35 — KT00001V L.70

M7BT075ROC00

Monoforo bidet testa cieca, **BOCCA FISSA Ø20**



	CROMO	**€ 340,00**

CODICE	FINITURA	€
M7BT075ROC02	ORO	**580,00**
M7BT075ROC04	NICKEL SPAZZOLATO LUCIDO	**530,00**
M7BT075ROC08	NERO OPACO	**480,00**
M7BT075ROC32	ORO ROSA	**620,00**
M7BT075ROC38	GRAFITE	**580,00**
M7BT075ROC40	CROMO SPAZZOLATO	**480,00**
M7BT075ROC41	CROMO NERO LUCIDO	**580,00**
M7BT075ROC54	NICKEL SPAZZOLATO N/P	**530,00**
M7BT075ROC63	NERO OPACO GALVANICO	**580,00**
M7BT075ROC88	OTTONE SPAZZOLATO	**580,00**

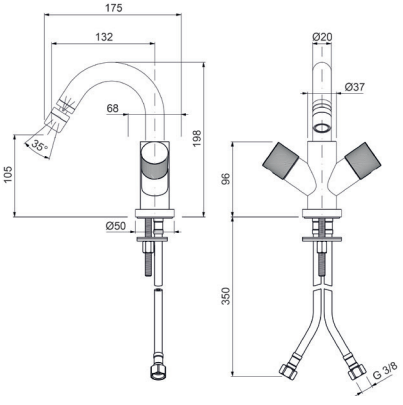

Ricambi

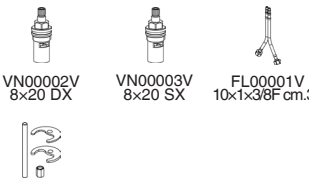

VN00002V 8×20 DX — VN00003V 8×20 SX — FL00001V 10×1×3/8F cm.35

KT00001V L.70

Descrizioni e caratteristiche tecniche non sono impegnative e possono variare senza preavviso

M7BS067ROC00

Batteria bidet a 3 fori con scarico automatico 1”1/4



	CROMO	€	170,00

CODICE	FINITURA	€
M7BS067ROC02	ORO	**280,00**
M7BS067ROC04	NICKEL SPAZZOLATO LUCIDO	**255,00**
M7BS067ROC08	NERO OPACO	**230,00**
M7BS067ROC32	ORO ROSA	**300,00**
M7BS067ROC38	GRAFITE	**280,00**
M7BS067ROC40	CROMO SPAZZOLATO	**230,00**
M7BS067ROC41	CROMO NERO LUCIDO	**280,00**
M7BS067ROC54	NICKEL SPAZZOLATO N/P	**255,00**
M7BS067ROC63	NERO OPACO GALVANICO	**280,00**
M7BS067ROC88	OTTONE SPAZZOLATO	**280,00**

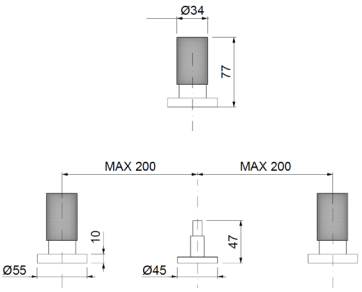

Ricambi



VN00002V 8x20 DX | VN00003V 8x20 SX | KT00010V 1/2

M7BT068ROC00

Batteria bidet a 3 fori testa cieca con bocca



	CROMO	€	315,00

CODICE	FINITURA	€
M7BS068ROC02	ORO	**515,00**
M7BS068ROC04	NICKEL SPAZZOLATO LUCIDO	**470,00**
M7BS068ROC08	NERO OPACO	**430,00**
M7BS068ROC32	ORO ROSA	**545,00**
M7BS068ROC38	GRAFITE	**515,00**
M7BS068ROC40	CROMO SPAZZOLATO	**430,00**
M7BS068ROC41	CROMO NERO LUCIDO	**515,00**
M7BS068ROC54	NICKEL SPAZZOLATO N/P	**470,00**
M7BS068ROC63	NERO OPACO GALVANICO	**515,00**
M7BS068ROC88	OTTONE SPAZZOLATO	**515,00**

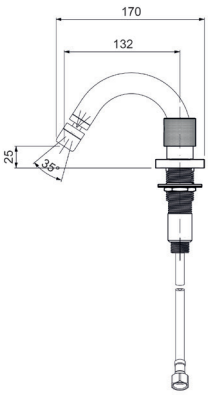

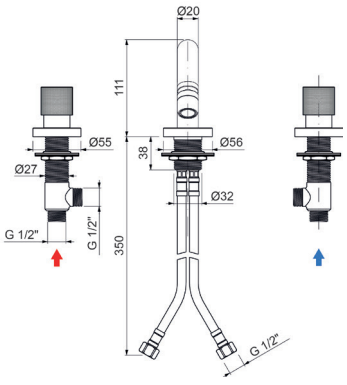

Ricambi

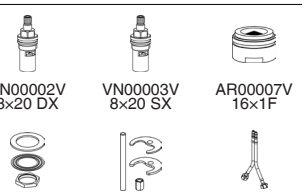

VN00002V 8x20 DX | VN00003V 8x20 SX | AR00007V 16x1F

KT00022V 26x19 | KT00001V L.70 | FL00003V 10x1x1/2F cm.35

M7LT072ROC00

Monocomando lavabo 2 fori, testa cieca



CROMO **€ 268,00**

CODICE	FINITURA	€
M7LT072ROC02	ORO	**456,00**
M7LT072ROC04	NICKEL SPAZZOLATO LUCIDO	**416,00**
M7LT072ROC08	NERO OPACO	**390,00**
M7LT072ROC32	ORO ROSA	**484,00**
M7LT072ROC38	GRAFITE	**456,00**
M7LT072ROC40	CROMO SPAZZOLATO	**390,00**
M7LT072ROC41	CROMO NERO LUCIDO	**456,00**
M7LT072ROC54	NICKEL SPAZZOLATO N/P	**416,00**
M7LT072ROC63	NERO OPACO GALVANICO	**456,00**
M7LT072ROC88	OTTONE SPAZZOLATO	**456,00**

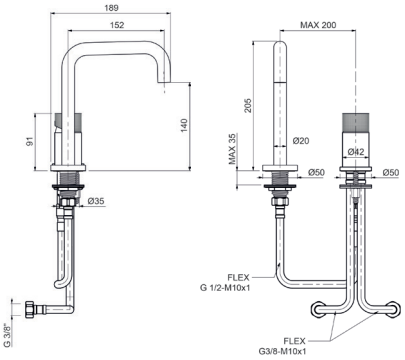

Ricambi

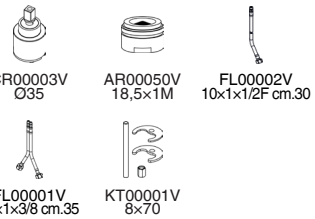

M7LT073ROC00

Monocomando lavabo 2 fori, testa cieca



CROMO **€ 268,00**

CODICE	FINITURA	€
M7LT073ROC02	ORO	**456,00**
M7LT073ROC04	NICKEL SPAZZOLATO LUCIDO	**416,00**
M7LT073ROC08	NERO OPACO	**390,00**
M7LT073ROC32	ORO ROSA	**484,00**
M7LT073ROC38	GRAFITE	**456,00**
M7LT073ROC40	CROMO SPAZZOLATO	**390,00**
M7LT073ROC41	CROMO NERO LUCIDO	**456,00**
M7LT073ROC54	NICKEL SPAZZOLATO N/P	**416,00**
M7LT073ROC63	NERO OPACO GALVANICO	**456,00**
M7LT073ROC88	OTTONE SPAZZOLATO	**456,00**

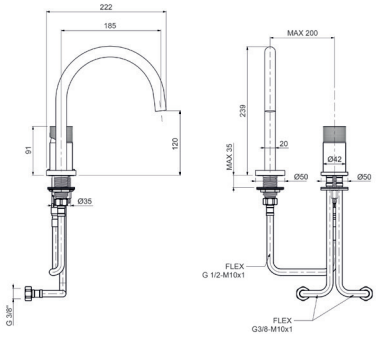

Ricambi

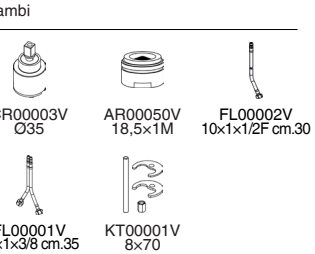

M7BV006ROC00

Monocomando 4 fori per bordo vasca con doccia



CROMO **€ 570,00**

CODICE	FINITURA	€
M7BV006ROC02	ORO	**970,00**
M7BV006ROC04	NICKEL SPAZZOLATO LUCIDO	**890,00**
M7BV006ROC08	NERO OPACO	**800,00**
M7BV006ROC32	ORO ROSA	**1.030,00**
M7BV006ROC38	GRAFITE	**970,00**
M7BV006ROC40	CROMO SPAZZOLATO	**800,00**
M7BV006ROC41	CROMO NERO LUCIDO	**970,00**
M7BV006ROC54	NICKEL SPAZZOLATO N/P	**890,00**
M7BV006ROC63	NERO OPACO GALVANICO	**970,00**
M7BV006ROC88	OTTONE SPAZZOLATO	**970,00**

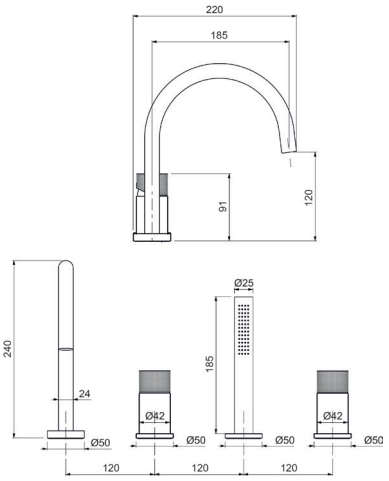

Ricambi

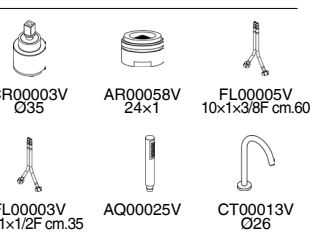

Descrizioni e caratteristiche tecniche non sono impegnative e possono variare senza preavviso

M7VE010ROC00

Monocomando esterno per vasca con kit doccia



CROMO **€ 290,00**

CODICE	FINITURA	€
M7VE010ROC02	ORO	**496,00**
M7VE010ROC04	NICKEL SPAZZOLATO LUCIDO	**456,00**
M7VE010ROC08	NERO OPACO	**410,00**
M7VE010ROC32	ORO ROSA	**530,00**
M7VE010ROC38	GRAFITE	**496,00**
M7VE010ROC40	CROMO SPAZZOLATO	**410,00**
M7VE010ROC41	CROMO NERO LUCIDO	**496,00**
M7VE010ROC54	NICKEL SPAZZOLATO N/P	**456,00**
M7VE010ROC63	NERO OPACO GALVANICO	**496,00**
M7VE010ROC88	OTTONE SPAZZOLATO	**496,00**

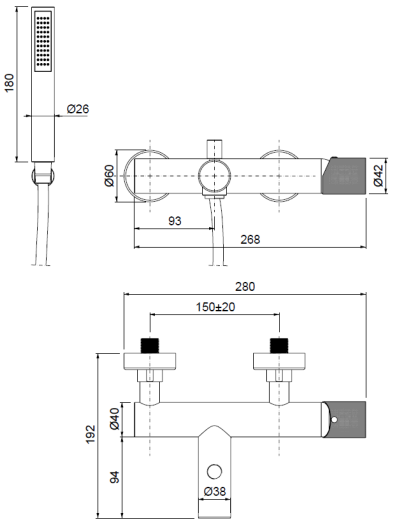

Ricambi



CR00003V
Ø35



AR00060V
28×1



AQ00025V



FL00037V
CM.150

M7DE025ROC00

Monocomando esterno doccia attacco flessibile 1/2”

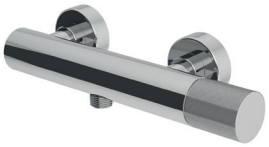

CROMO **€ 206,00**

CODICE	FINITURA	€
M7DE025ROC02	ORO	**356,00**
M7DE025ROC04	NICKEL SPAZZOLATO LUCIDO	**326,00**
M7DE025ROC08	NERO OPACO	**290,00**
M7DE025ROC32	ORO ROSA	**380,00**
M7DE025ROC38	GRAFITE	**356,00**
M7DE025ROC40	CROMO SPAZZOLATO	**290,00**
M7DE025ROC41	CROMO NERO LUCIDO	**356,00**
M7DE025ROC54	NICKEL SPAZZOLATO N/P	**326,00**
M7DE025ROC63	NERO OPACO GALVANICO	**396,00**
M7DE025ROC88	OTTONE SPAZZOLATO	**396,00**

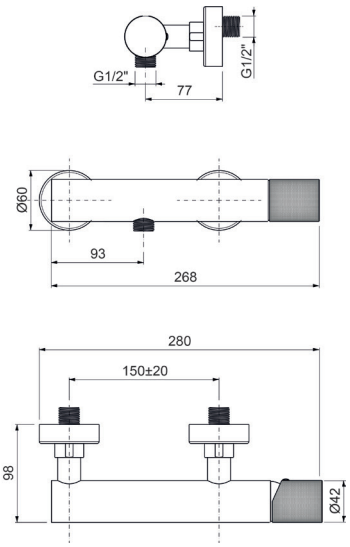

Ricambi



CR00003V
Ø35

M7DE026ROC00

Monocomando esterno doccia con attacco **superiore 3/4”**



CROMO **€ 230,00**

CODICE	FINITURA	€
M7DE026ROC02	ORO	**396,00**
M7DE026ROC04	NICKEL SPAZZOLATO LUCIDO	**360,00**
M7DE026ROC08	NERO OPACO	**326,00**
M7DE026ROC32	ORO ROSA	**420,00**
M7DE026ROC38	GRAFITE	**396,00**
M7DE026ROC40	CROMO SPAZZOLATO	**326,00**
M7DE026ROC41	CROMO NERO LUCIDO	**396,00**
M7DE026ROC54	NICKEL SPAZZOLATO N/P	**360,00**
M7DE026ROC63	NERO OPACO GALVANICO	**396,00**
M7DE026ROC88	OTTONE SPAZZOLATO	**396,00**

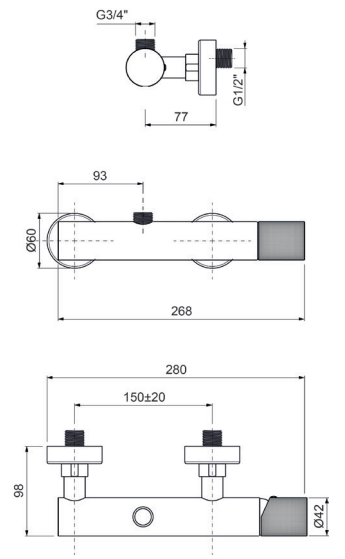

Ricambi



CR00003V
Ø35

M7EV009ROC00

Parti esterne per monocomando incasso vasca con doccia e **BOCCA Ø26**



CROMO **€ 365,00**

CODICE	FINITURA	€
M7EV009ROC02	ORO	**625,00**
M7EV009ROC04	NICKEL SPAZZOLATO LUCIDO	**570,00**
M7EV009ROC08	NERO OPACO	**520,00**
M7EV009ROC32	ORO ROSA	**660,00**
M7EV009ROC38	GRAFITE	**625,00**
M7EV009ROC40	CROMO SPAZZOLATO	**520,00**
M7EV009ROC41	CROMO NERO LUCIDO	**625,00**
M7EV009ROC54	NICKEL SPAZZOLATO N/P	**570,00**
M7EV009ROC63	NERO OPACO GALVANICO	**625,00**
M7EV009ROC88	OTTONE SPAZZOLATO	**625,00**

Ricambi

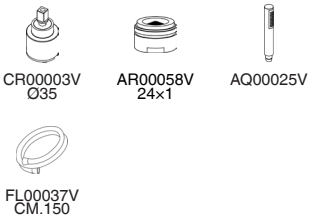

+ OIPIVA35002E

Parte incasso

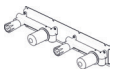

€ 225,00

+ OIPIVA35022B

Parte incasso

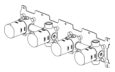

€ 390,00

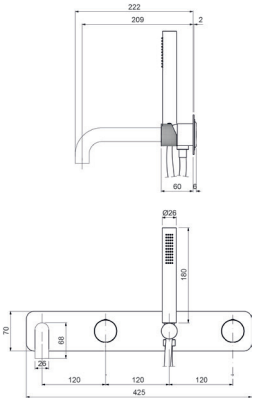

M7EV109ROC00

Parti esterne per monocomando incasso vasca con doccia, piastre tonde, **BOCCA Ø26**



CROMO **€ 365,00**

CODICE	FINITURA	€
M7EV109ROC02	ORO	**625,00**
M7EV109ROC04	NICKEL SPAZZOLATO LUCIDO	**570,00**
M7EV109ROC08	NERO OPACO	**520,00**
M7EV109ROC32	ORO ROSA	**660,00**
M7EV109ROC38	GRAFITE	**625,00**
M7EV109ROC40	CROMO SPAZZOLATO	**520,00**
M7EV109ROC41	CROMO NERO LUCIDO	**625,00**
M7EV109ROC54	NICKEL SPAZZOLATO N/P	**570,00**
M7EV109ROC63	NERO OPACO GALVANICO	**625,00**
M7EV109ROC88	OTTONE SPAZZOLATO	**625,00**

Ricambi

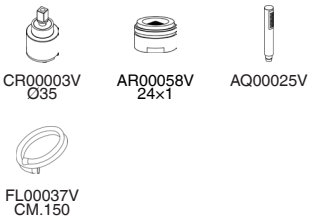

+ OIPIVA35002E

Parte incasso

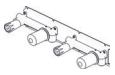

€ 225,00

+ OIPIVA35022B

Parte incasso

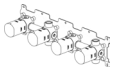

€ 390,00

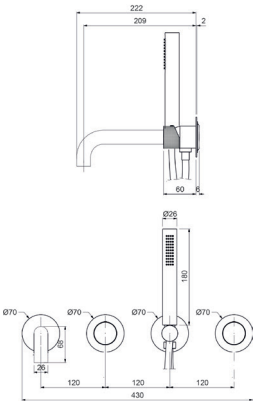

M7EV129ROC00

Parti esterne per monocomando incasso vasca con doccia, senza bocca, piastre tonde



CROMO **€ 235,00**

CODICE	FINITURA	€
M7EV129ROC02	ORO	**405,00**
M7EV129ROC04	NICKEL SPAZZOLATO LUCIDO	**370,00**
M7EV129ROC08	NERO OPACO	**330,00**
M7EV129ROC32	ORO ROSA	**430,00**
M7EV129ROC38	GRAFITE	**405,00**
M7EV129ROC40	CROMO SPAZZOLATO	**330,00**
M7EV129ROC41	CROMO NERO LUCIDO	**405,00**
M7EV129ROC54	NICKEL SPAZZOLATO N/P	**370,00**
M7EV129ROC63	NERO OPACO GALVANICO	**405,00**
M7EV129ROC88	OTTONE SPAZZOLATO	**405,00**

Ricambi

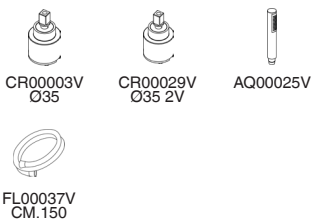

+ OIPIVA35006B

Parte incasso

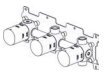

€ 292,00

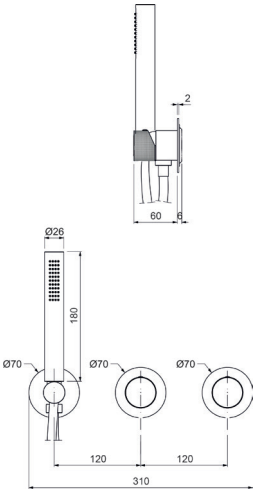

Descrizioni e caratteristiche tecniche non sono impegnative e possono variare senza preavviso

M7EP008ROC00

Parti esterne per monocomando bordo vasca a pavimento con doccia



CROMO **€ 1.060,00**

CODICE	FINITURA	€
M7EP008ROC02	ORO	**1.810,00**
M7EP008ROC04	NICKEL SPAZZOLATO LUCIDO	**1.690,00**
M7EP008ROC08	NERO OPACO	**1.490,00**
M7EP008ROC32	ORO ROSA	**1.920,00**
M7EP008ROC38	GRAFITE	**1.810,00**
M7EP008ROC40	CROMO SPAZZOLATO	**1.490,00**
M7EP008ROC41	CROMO NERO LUCIDO	**1.801,00**
M7EP008ROC54	NICKEL SPAZZOLATO N/P	**1.690,00**
M7EP008ROC63	NERO OPACO GALVANICO	**1.810,00**
M7EP008ROC88	OTTONE SPAZZOLATO	**1.810,00**

+ OIPIVP35001E

Parte incasso



€ 190,00

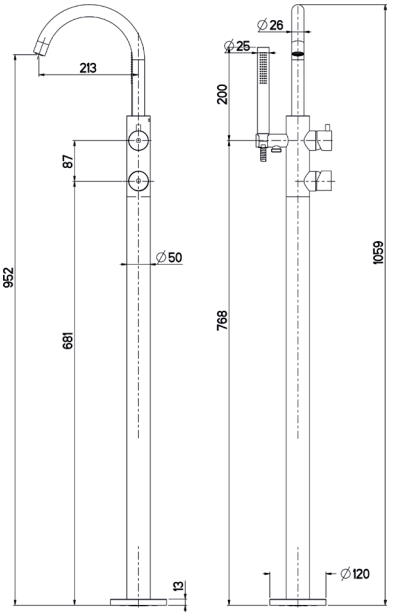

Ricambi

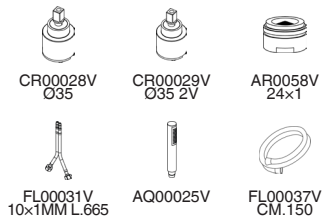

CR00028V Ø35 | CR00029V Ø35 2V | AR0058V 24×1

FL00031V 10×1MM L.665 | AQ00025V | FL00037V CM.150

M7ED120ROC00

Parti esterne per monocomando incasso doccia

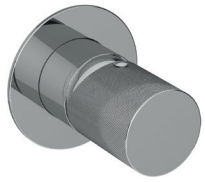

CROMO **€ 66,00**

CODICE	FINITURA	€
M7ED120ROC02	ORO	**116,00**
M7ED120ROC04	NICKEL SPAZZOLATO LUCIDO	**106,00**
M7ED120ROC08	NERO OPACO	**94,00**
M7ED120ROC32	ORO ROSA	**126,00**
M7ED120ROC38	GRAFITE	**116,00**
M7ED120ROC40	CROMO SPAZZOLATO	**94,00**
M7ED120ROC41	CROMO NERO LUCIDO	**116,00**
M7ED120ROC54	NICKEL SPAZZOLATO N/P	**106,00**
M7ED120ROC63	NERO OPACO GALVANICO	**116,00**
M7ED120ROC88	OTTONE SPAZZOLATO	**116,00**

+ OIPIDC35001E

Parte incasso



€ 42,00

+ OIPIDC35002B

Parte incasso



€ 106,00

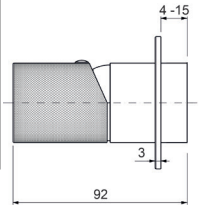

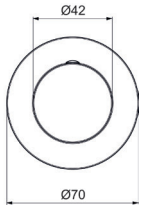

Ricambi



CR00003V
Ø35

M7ED621ROC00

Parti esterne per monocomando incasso doccia/vasca con deviatore

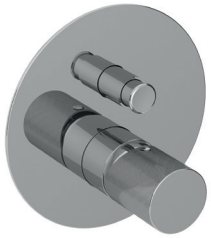

CROMO **€ 86,00**

CODICE	FINITURA	€
M7ED621ROC02	ORO	**150,00**
M7ED621ROC04	NICKEL SPAZZOLATO LUCIDO	**136,00**
M7ED621ROC08	NERO OPACO	**122,00**
M7ED621ROC32	ORO ROSA	**160,00**
M7ED621ROC38	GRAFITE	**150,00**
M7ED621ROC40	CROMO SPAZZOLATO	**122,00**
M7ED621ROC41	CROMO NERO LUCIDO	**150,00**
M7ED621ROC54	NICKEL SPAZZOLATO N/P	**136,00**
M7ED621ROC63	NERO OPACO GALVANICO	**150,00**
M7ED621ROC88	OTTONE SPAZZOLATO	**150,00**

+ OIPIVA35005E

Parte incasso



€ 98,00

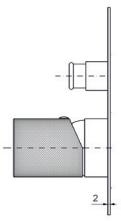

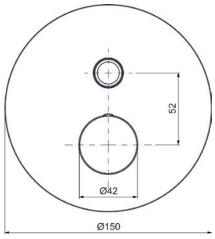

Ricambi



CR00003V
Ø35

M7ED622ROC00

Parti esterne per monocomando incasso doccia/vasca con deviatore a **2 vie**, interasse mm.100

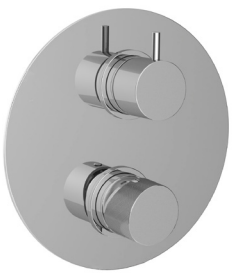

CROMO **€ 170,00**

CODICE	FINITURA	€
M7ED622ROC02	ORO	**290,00**
M7ED622ROC04	NICKEL SPAZZOLATO LUCIDO	**260,00**
M7ED622ROC08	NERO OPACO	**235,00**
M7ED622ROC32	ORO ROSA	**370,00**
M7ED622ROC38	GRAFITE	**290,00**
M7ED622ROC40	CROMO SPAZZOLATO	**235,00**
M7ED622ROC41	CROMO NERO LUCIDO	**290,00**
M7ED622ROC54	NICKEL SPAZZOLATO N/P	**260,00**
M7ED622ROC63	NERO OPACO GALVANICO	**290,00**
M7ED622ROC88	OTTONE SPAZZOLATO	**290,00**

+ OIPIVA35008B

Parte incasso

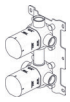

€ 175,00

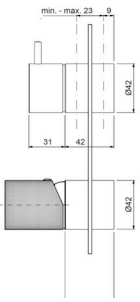

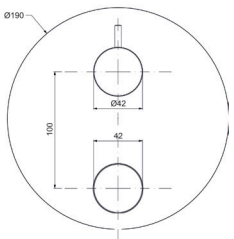

Ricambi



CR00003V
Ø35



CR00029V
Ø35 2V

Descrizioni e caratteristiche tecniche non sono impegnative e possono variare senza preavviso

M7ED122ROC00

Parti esterne per monocomando incasso doccia/vasca con deviatore a **2 vie**, piastre tonde, interasse mm.120





Ricambi



CR00003V Ø35



CR00029V Ø35 2V

	CROMO	€	170,00

CODICE	FINITURA	€
M7ED122ROC02	ORO	**290,00**
M7ED122ROC04	NICKEL SPAZZOLATO LUCIDO	**260,00**
M7ED122ROC08	NERO OPACO	**235,00**
M7ED122ROC32	ORO ROSA	**370,00**
M7ED122ROC38	GRAFITE	**290,00**
M7ED122ROC40	CROMO SPAZZOLATO	**235,00**
M7ED122ROC41	CROMO NERO LUCIDO	**290,00**
M7ED122ROC54	NICKEL SPAZZOLATO N/P	**260,00**
M7ED122ROC63	NERO OPACO GALVANICO	**290,00**
M7ED122ROC88	OTTONE SPAZZOLATO	**290,00**

+ OIPIVA35007B

Parte incasso

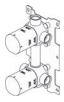

€ 180,00

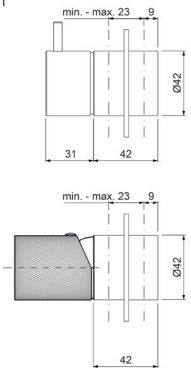

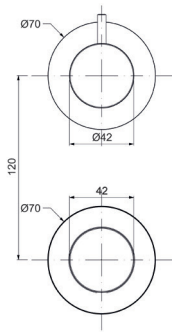

M7ED623ROC00

Parti esterne per monocomando incasso doccia/vasca con deviatore a **3 vie**, interasse mm.100

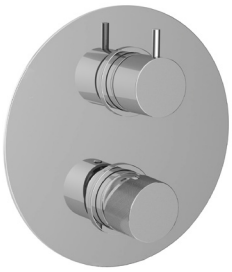

Ricambi



CR00003V Ø35



CR00022V Ø35 3V

	CROMO	€	170,00

CODICE	FINITURA	€
M7ED623ROC02	ORO	**290,00**
M7ED623ROC04	NICKEL SPAZZOLATO LUCIDO	**260,00**
M7ED623ROC08	NERO OPACO	**235,00**
M7ED623ROC32	ORO ROSA	**370,00**
M7ED623ROC38	GRAFITE	**290,00**
M7ED623ROC40	CROMO SPAZZOLATO	**235,00**
M7ED623ROC41	CROMO NERO LUCIDO	**290,00**
M7ED623ROC54	NICKEL SPAZZOLATO N/P	**260,00**
M7ED623ROC63	NERO OPACO GALVANICO	**290,00**
M7ED623ROC88	OTTONE SPAZZOLATO	**290,00**

+ OIPIVA35012B

Parte incasso



€ 215,00

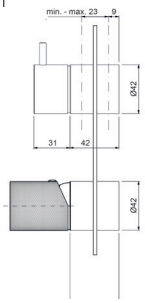

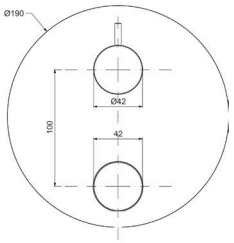

M7ED123ROC00

Parti esterne per monocomando incasso doccia/vasca con deviatore a **3 vie**, piastre tonde, interasse mm.120





Ricambi



CR00003V Ø35



CR00022V Ø35 3V

	CROMO	€	170,00

CODICE	FINITURA	€
M7ED123ROC02	ORO	**290,00**
M7ED123ROC04	NICKEL SPAZZOLATO LUCIDO	**260,00**
M7ED123ROC08	NERO OPACO	**235,00**
M7ED123ROC32	ORO ROSA	**370,00**
M7ED123ROC38	GRAFITE	**290,00**
M7ED123ROC40	CROMO SPAZZOLATO	**235,00**
M7ED123ROC41	CROMO NERO LUCIDO	**290,00**
M7ED123ROC54	NICKEL SPAZZOLATO N/P	**260,00**
M7ED123ROC63	NERO OPACO GALVANICO	**290,00**
M7ED123ROC88	OTTONE SPAZZOLATO	**290,00**

+ OIPIVA35011B

Parte incasso

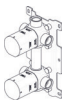

€ 220,00

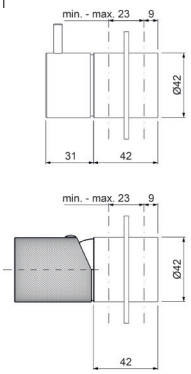

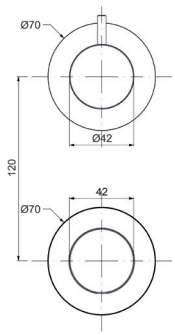

M7BD001ROC00



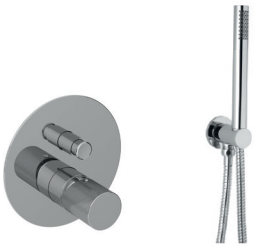

Kit doccia composto da:
art. M7ED621ROC00, art. WESB006ROC00,
art. WESD005ROC00

CROMO **€ 470,00**

CODICE	FINITURA	€
M7BD001ROC02	ORO	**780,00**
M7BD001ROC04	NICKEL SPAZZOLATO LUCIDO	**700,00**
M7BD001ROC08	NERO OPACO	**640,00**
M7BD001ROC32	ORO ROSA	**850,00**
M7BD001ROC38	GRAFITE	**780,00**
M7BD001ROC40	CROMO SPAZZOLATO	**640,00**
M7BD001ROC41	CROMO NERO LUCIDO	**780,00**
M7BD001ROC54	NICKEL SPAZZOLATO N/P	**700,00**
M7BD001ROC63	NERO OPACO GALVANICO	**780,00**
M7BD001ROC88	OTTONE SPAZZOLATO	**780,00**

+ OIPIVA35005E

Parte incasso **€ 98,00**



Ricambi



CR00003V
Ø35

M7CD029ROC00



Monocomando esterno **doccia** con colonna doccia in ottone telescopica e orientabile, centrale scorrevole in ottone, soffione tondo in **ottone Ø200**, doccia anticalcare monogetto tonda e flessibile cm.150

CROMO **€ 715,00**

CODICE	FINITURA	€
M7CD029ROC02	ORO	**1.220,00**
M7CD029ROC04	NICKEL SPAZZOLATO LUCIDO	**1.110,00**
M7CD029ROC08	NERO OPACO	**1.005,00**
M7CD029ROC32	ORO ROSA	**1.300,00**
M7CD029ROC38	GRAFITE	**1.220,00**
M7CD029ROC40	CROMO SPAZZOLATO	**1.005,00**
M7CD029ROC41	CROMO NERO LUCIDO	**1.220,00**
M7CD029ROC54	NICKEL SPAZZOLATO N/P	**1.110,00**
M7CD029ROC63	NERO OPACO GALVANICO	**1.220,00**
M7CD029ROC88	OTTONE SPAZZOLATO	**1.220,00**

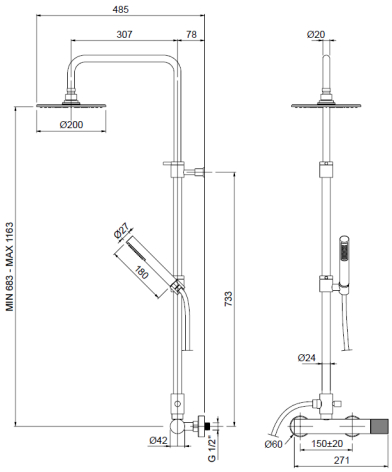

Ricambi



CR00003V
Ø35

Descrizioni e caratteristiche tecniche non sono impegnative e possono variare senza preavviso

MICRO80

Design by Oioli Lab RD



M8LS000ROC00

Monocomando lavabo con scarico automatico 1”1/4



CROMO **€ 182,00**

CODICE	FINITURA	€
M8LS000ROC02	ORO	**310,00**
M8LS000ROC04	NICKEL SPAZZOLATO LUCIDO	**284,00**
M8LS000ROC08	NERO OPACO	**256,00**
M8LS000ROC32	ORO ROSA	**330,00**
M8LS000ROC38	GRAFITE	**310,00**
M8LS000ROC40	CROMO SPAZZOLATO	**256,00**
M8LS000ROC41	CROMO NERO LUCIDO	**310,00**
M8LS000ROC54	NICKEL SPAZZOLATO N/P	**284,00**
M8LS000ROC63	NERO OPACO GALVANICO	**310,00**
M8LS000ROC88	OTTONE SPAZZOLATO	**310,00**

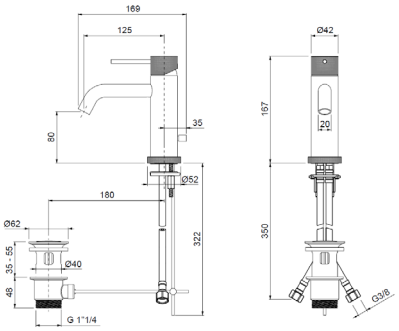

Ricambi

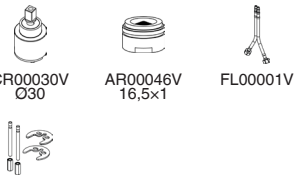

M8LT001ROC00

Monocomando lavabo testa cieca



CROMO **€ 172,00**

CODICE	FINITURA	€
M8LT001ROC02	ORO	**300,00**
M8LT001ROC04	NICKEL SPAZZOLATO LUCIDO	**274,00**
M8LT001ROC08	NERO OPACO	**246,00**
M8LT001ROC32	ORO ROSA	**320,00**
M8LT001ROC38	GRAFITE	**300,00**
M8LT001ROC40	CROMO SPAZZOLATO	**246,00**
M8LT001ROC41	CROMO NERO LUCIDO	**300,00**
M8LT001ROC54	NICKEL SPAZZOLATO N/P	**274,00**
M8LT001ROC63	NERO OPACO GALVANICO	**300,00**
M8LT001ROC88	OTTONE SPAZZOLATO	**300,00**

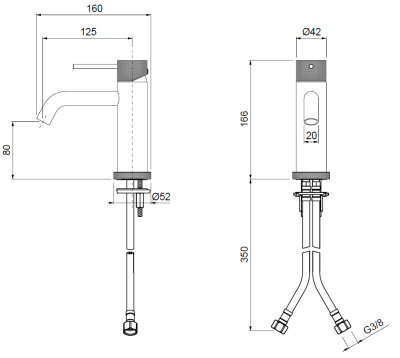

Ricambi

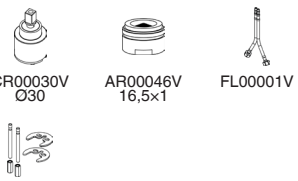

M8LS003ROC00

Monocomando lavabo medio con scarico automatico 1”1/4



CROMO **€ 236,00**

CODICE	FINITURA	€
M8LS003ROC02	ORO	**404,00**
M8LS003ROC04	NICKEL SPAZZOLATO LUCIDO	**368,00**
M8LS003ROC08	NERO OPACO	**332,00**
M8LS003ROC32	ORO ROSA	**430,00**
M8LS003ROC38	GRAFITE	**404,00**
M8LS003ROC40	CROMO SPAZZOLATO	**332,00**
M8LS003ROC41	CROMO NERO LUCIDO	**404,00**
M8LS003ROC54	NICKEL SPAZZOLATO N/P	**368,00**
M8LS003ROC63	NERO OPACO GALVANICO	**404,00**
M8LS003ROC88	OTTONE SPAZZOLATO	**404,00**

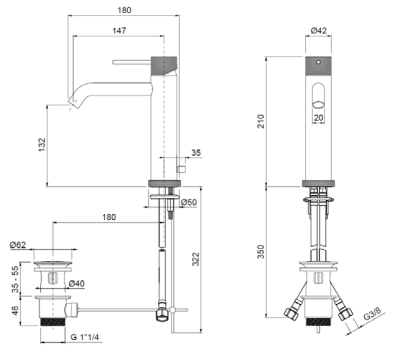

Ricambi

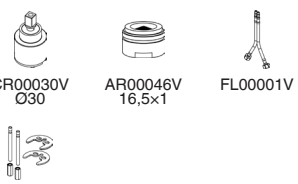

M8LT003ROC00

Monocomando lavabo medio testa cieca



Ricambi


CR00030V Ø30


AR00046V 16,5×1


FL00001V


KT00004V

	CROMO	**€ 226,00**
CODICE	FINITURA	€
M8LT003C02	ORO	**394,00**
M8LT003C04	NICKEL SPAZZOLATO LUCIDO	**358,00**
M8LT003C08	NERO OPACO	**322,00**
M8LT003C32	ORO ROSA	**420,00**
M8LT003C38	GRAFITE	**394,00**
M8LT003C40	CROMO SPAZZOLATO	**322,00**
M8LT003C41	CROMO NERO LUCIDO	**394,00**
M8LT003C54	NICKEL SPAZZOLATO N/P	**358,00**
M8LT003C63	NERO OPACO GALVANICO	**394,00**
M8LT003C88	OTTONE SPAZZOLATO	**394,00**

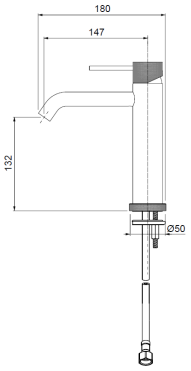

M8LT004ROC00

Monocomando lavabo alto testa cieca, **BOCCA CM.20**



Ricambi


CR00030V Ø30


AR00046V 16,5×1


FL00005V


KT00023V

	CROMO	**€ 262,00**
CODICE	FINITURA	€
M8LT004ROC02	ORO	**450,00**
M8LT004ROC04	NICKEL SPAZZOLATO LUCIDO	**410,00**
M8LT004ROC08	NERO OPACO	**370,00**
M8LT004ROC32	ORO ROSA	**475,00**
M8LT004ROC38	GRAFITE	**450,00**
M8LT004ROC40	CROMO SPAZZOLATO	**370,00**
M8LT004ROC41	CROMO NERO LUCIDO	**450,00**
M8LT004ROC54	NICKEL SPAZZOLATO N/P	**410,00**
M8LT004ROC63	NERO OPACO GALVANICO	**450,00**
M8LT004ROC88	OTTONE SPAZZOLATO	**450,00**

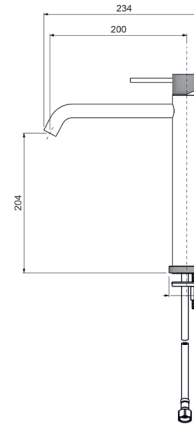

M8LT104ROC00

Monocomando lavabo alto testa cieca, **BOCCA CM.15**



Ricambi


CR00030V Ø30


AR00046V 16,5×1


FL00005V


KT00023V

	CROMO	**€ 262,00**
CODICE	FINITURA	€
M8LT104ROC02	ORO	**450,00**
M8LT104ROC04	NICKEL SPAZZOLATO LUCIDO	**410,00**
M8LT104ROC08	NERO OPACO	**370,00**
M8LT104ROC32	ORO ROSA	**475,00**
M8LT104ROC38	GRAFITE	**450,00**
M8LT104ROC40	CROMO SPAZZOLATO	**370,00**
M8LT104ROC41	CROMO NERO LUCIDO	**450,00**
M8LT104ROC54	NICKEL SPAZZOLATO N/P	**410,00**
M8LT104ROC63	NERO OPACO GALVANICO	**450,00**
M8LT104ROC88	OTTONE SPAZZOLATO	**450,00**

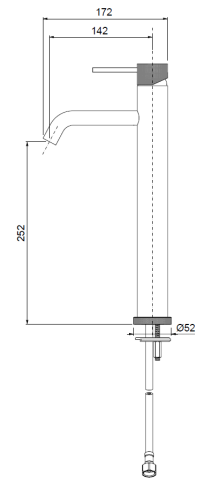

Descrizioni e caratteristiche tecniche non sono impegnative e possono variare senza preavviso

M8BS005ROC00

Monocomando bidet con scarico automatico 1”1/4



CROMO **€ 190,00**

CODICE	FINITURA	€
M8BS005ROC02	ORO	**326,00**
M8BS005ROC04	NICKEL SPAZZOLATO LUCIDO	**296,00**
M8BS005ROC08	NERO OPACO	**266,00**
M8BS005ROC32	ORO ROSA	**348,00**
M8BS005ROC38	GRAFITE	**326,00**
M8BS005ROC40	CROMO SPAZZOLATO	**266,00**
M8BS005ROC41	CROMO NERO LUCIDO	**326,00**
M8BS005ROC54	NICKEL SPAZZOLATO N/P	**296,00**
M8BS005ROC63	NERO OPACO GALVANICO	**326,00**
M8BS005ROC88	OTTONE SPAZZOLATO	**326,00**

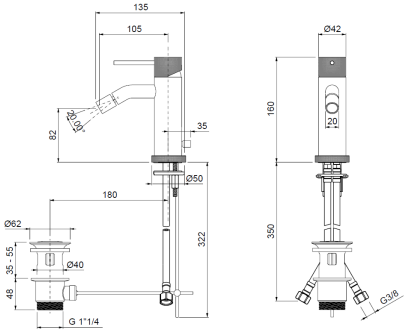

Ricambi

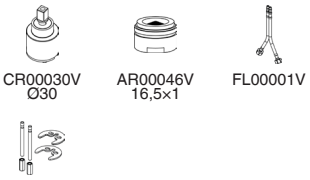

CR00030V Ø30 · AR00046V 16,5×1 · FL00001V

KT00004V

M8BT005ROC00

Monocomando bidet testa cieca



CROMO **€ 180,00**

CODICE	FINITURA	€
M8BT005ROC02	ORO	**316,00**
M8BT005ROC04	NICKEL SPAZZOLATO LUCIDO	**286,00**
M8BT005ROC08	NERO OPACO	**256,00**
M8BT005ROC32	ORO ROSA	**338,00**
M8BT005ROC38	GRAFITE	**316,00**
M8BT005ROC40	CROMO SPAZZOLATO	**256,00**
M8BT005ROC41	CROMO NERO LUCIDO	**316,00**
M8BT005ROC54	NICKEL SPAZZOLATO N/P	**286,00**
M8BT005ROC63	NERO OPACO GALVANICO	**316,00**
M8BT005ROC88	OTTONE SPAZZOLATO	**316,00**

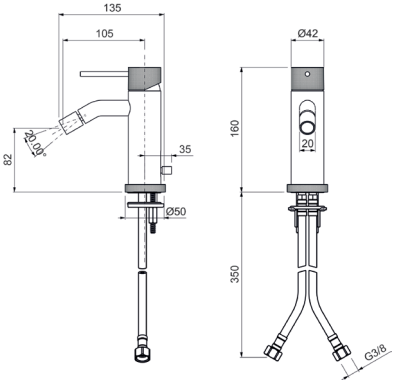

Ricambi

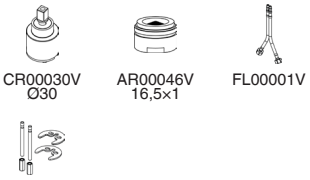

CR00030V Ø30 · AR00046V 16,5×1 · FL00001V

KT00004V

M8EL102ROC00

Parti esterne per monocomando lavabo a parete in 2 parti

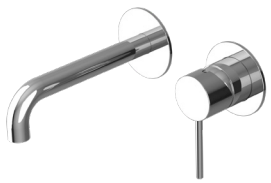

CROMO **€ 136,00**

CODICE	FINITURA	€
M8EL102ROC02	ORO	**232,00**
M8EL102ROC04	NICKEL SPAZZOLATO LUCIDO	**212,00**
M8EL102ROC08	NERO OPACO	**192,00**
M8EL102ROC32	ORO ROSA	**250,00**
M8EL102ROC38	GRAFITE	**232,00**
M8EL102ROC40	CROMO SPAZZOLATO	**192,00**
M8EL102ROC41	CROMO NERO LUCIDO	**232,00**
M8EL102ROC54	NICKEL SPAZZOLATO N/P	**212,00**
M8EL102ROC63	NERO OPACO GALVANICO	**232,00**
M8EL102ROC88	OTTONE SPAZZOLATO	**232,00**

+ OIPILA35000E

Parte incasso

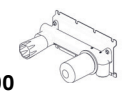

€ 115,00

+ OIPILA35001B

Parte incasso

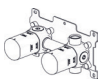

€ 175,00

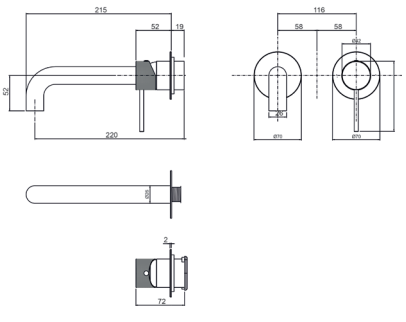

Ricambi



CR00003V Ø35 · AR00046V 16,5×1

M8EL064ROC00

Parti esterne per batteria lavabo a parete 3 fori



CROMO **€ 166,00**

CODICE	FINITURA	€
M8EL064ROC02	ORO	**286,00**
M8EL064ROC04	NICKEL SPAZZOLATO LUCIDO	**260,00**
M8EL064ROC08	NERO OPACO	**236,00**
M8EL064ROC32	ORO ROSA	**306,00**
M8EL064ROC38	GRAFITE	**286,00**
M8EL064ROC40	CROMO SPAZZOLATO	**236,00**
M8EL064ROC41	CROMO NERO LUCIDO	**286,00**
M8EL064ROC54	NICKEL SPAZZOLATO N/P	**260,00**
M8EL064ROC63	NERO OPACO GALVANICO	**286,00**
M8EL064ROC88	OTTONE SPAZZOLATO	**286,00**

Ricambi



VN00002V 8x20 DX · VN00003V 8x20 SX · AR00058V 24x1

+ OIPILA20001E

Parte incasso

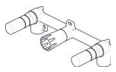

€ 130,00

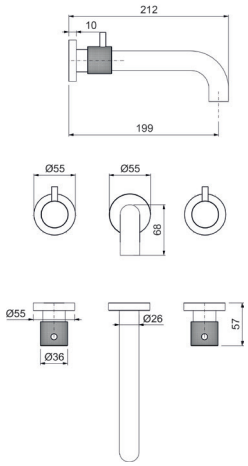

M8LT066ROC00

Batteria lavabo a 3 fori, testa cieca



CROMO **€ 320,00**

CODICE	FINITURA	€
M8LT066ROC02	ORO	**546,00**
M8LT066ROC04	NICKEL SPAZZOLATO LUCIDO	**498,00**
M8LT066ROC08	NERO OPACO	**450,00**
M8LT066ROC32	ORO ROSA	**580,00**
M8LT066ROC38	GRAFITE	**546,00**
M8LT066ROC40	CROMO SPAZZOLATO	**450,00**
M8LT066ROC41	CROMO NERO LUCIDO	**546,00**
M8LT066ROC54	NICKEL SPAZZOLATO N/P	**498,00**
M8LT066ROC63	NERO OPACO GALVANICO	**546,00**
M8LT066ROC88	OTTONE SPAZZOLATO	**546,00**

Ricambi



VN00002V 8x20 DX · VN00003V 8x20 SX · AR00050V 18,5x1M



FL00003V 10x1x1/2F cm.35 · KT00022V 26x19

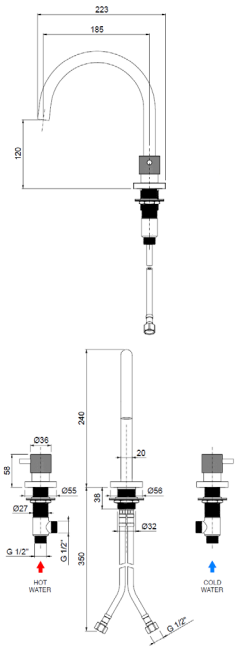

M8LT062ROC00

Monoforo lavabo testa cieca, **BOCCA FISSA Ø20**



CROMO **€ 266,00**

CODICE	FINITURA	€
M8LT062ROC02	ORO	**456,00**
M8LT062ROC04	NICKEL SPAZZOLATO LUCIDO	**416,00**
M8LT062ROC08	NERO OPACO	**376,00**
M8LT062ROC32	ORO ROSA	**490,00**
M8LT062ROC38	GRAFITE	**456,00**
M8LT062ROC40	CROMO SPAZZOLATO	**376,00**
M8LT062ROC41	CROMO NERO LUCIDO	**456,00**
M8LT062ROC54	NICKEL SPAZZOLATO N/P	**416,00**
M8LT062ROC63	NERO OPACO GALVANICO	**456,00**
M8LT062ROC88	OTTONE SPAZZOLATO	**456,00**

Ricambi

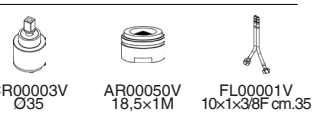

CR00003V Ø35 · AR00050V 18,5x1M · FL00001V 10x1x3/8F cm.35



KT00001V L.70

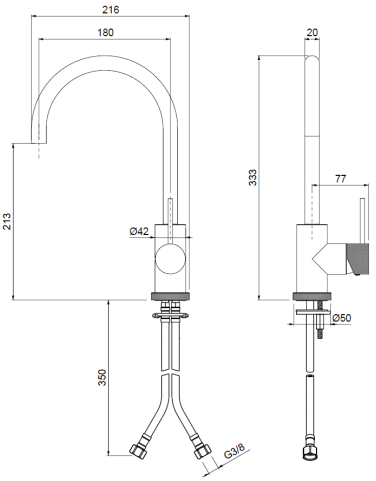

Descrizioni e caratteristiche tecniche non sono impegnative e possono variare senza preavviso

M8LT070ROC00

Monoforo lavabo testa cieca, **BOCCA FISSA Ø20**



Ricambi

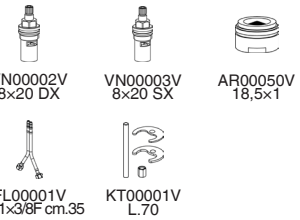

	CROMO	**€ 330,00**
CODICE	FINITURA	€
M8LT070ROC02	ORO	**565,00**
M8LT070ROC04	NICKEL SPAZZOLATO LUCIDO	**515,00**
M8LT070ROC08	NERO OPACO	**465,00**
M8LT070ROC32	ORO ROSA	**600,00**
M8LT070ROC38	GRAFITE	**565,00**
M8LT070ROC40	CROMO SPAZZOLATO	**465,00**
M8LT070ROC41	CROMO NERO LUCIDO	**565,00**
M8LT070ROC54	NICKEL SPAZZOLATO N/P	**515,00**
M8LT070ROC63	NERO OPACO GALVANICO	**565,00**
M8LT070ROC88	OTTONE SPAZZOLATO	**565,00**

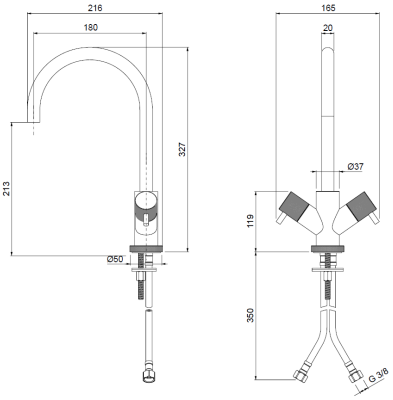

M8BT065ROC00

Monoforo bidet testa cieca, **BOCCA FISSA Ø20**



Ricambi



	CROMO	**€ 276,00**
CODICE	FINITURA	€
M8BT065ROC02	ORO	**470,00**
M8BT065ROC04	NICKEL SPAZZOLATO LUCIDO	**430,00**
M8BT065ROC08	NERO OPACO	**388,00**
M8BT065ROC32	ORO ROSA	**506,00**
M8BT065ROC38	GRAFITE	**470,00**
M8BT065ROC40	CROMO SPAZZOLATO	**388,00**
M8BT065ROC41	CROMO NERO LUCIDO	**470,00**
M8BT065ROC54	NICKEL SPAZZOLATO N/P	**430,00**
M8BT065ROC63	NERO OPACO GALVANICO	**470,00**
M8BT065ROC88	OTTONE SPAZZOLATO	**470,00**

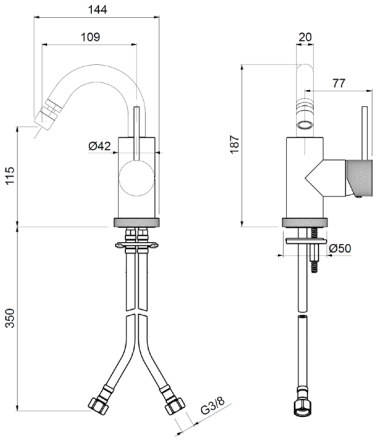

M8BT075ROC00

Monoforo bidet testa cieca, **BOCCA FISSA Ø20**



Ricambi

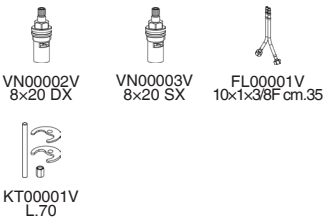

	CROMO	**€ 340,00**
CODICE	FINITURA	€
M8BT070ROC02	ORO	**580,00**
M8BT070ROC04	NICKEL SPAZZOLATO LUCIDO	**530,00**
M8BT070ROC08	NERO OPACO	**480,00**
M8BT070ROC32	ORO ROSA	**620,00**
M8BT070ROC38	GRAFITE	**580,00**
M8BT070ROC40	CROMO SPAZZOLATO	**480,00**
M8BT070ROC41	CROMO NERO LUCIDO	**580,00**
M8BT070ROC54	NICKEL SPAZZOLATO N/P	**530,00**
M8BT070ROC63	NERO OPACO GALVANICO	**580,00**
M8BT070ROC88	OTTONE SPAZZOLATO	**580,00**

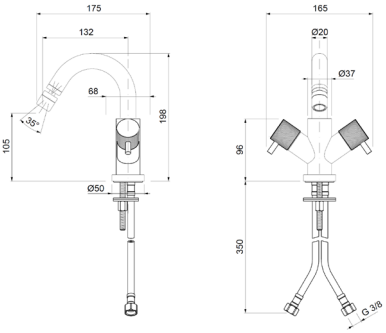

M8BS067ROC00

Batteria bidet a 3 fori con scarico automatico 1”1/4



	CROMO	€	170,00

CODICE	FINITURA	€
M8BS067ROC02	ORO	**280,00**
M8BS067ROC04	NICKEL SPAZZOLATO LUCIDO	**255,00**
M8BS067ROC08	NERO OPACO	**230,00**
M8BS067ROC32	ORO ROSA	**300,00**
M8BS067ROC38	GRAFITE	**280,00**
M8BS067ROC40	CROMO SPAZZOLATO	**230,00**
M8BS067ROC41	CROMO NERO LUCIDO	**280,00**
M8BS067ROC54	NICKEL SPAZZOLATO N/P	**255,00**
M8BS067ROC63	NERO OPACO GALVANICO	**280,00**
M8BS067ROC88	OTTONE SPAZZOLATO	**280,00**

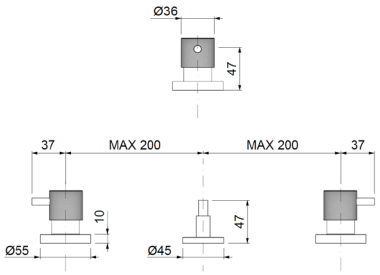

Ricambi



VN00002V 8x20 DX | VN00003V 8x20 SX | KT00010V 1/2

M8BT068ROC00

Batteria bidet a 3 fori testa cieca con bocca



	CROMO	€	315,00

CODICE	FINITURA	€
M8BS068ROC02	ORO	**515,00**
M8BS068ROC04	NICKEL SPAZZOLATO LUCIDO	**470,00**
M8BS068ROC08	NERO OPACO	**430,00**
M8BS068ROC32	ORO ROSA	**545,00**
M8BS068ROC38	GRAFITE	**515,00**
M8BS068ROC40	CROMO SPAZZOLATO	**430,00**
M8BS068ROC41	CROMO NERO LUCIDO	**515,00**
M8BS068ROC54	NICKEL SPAZZOLATO N/P	**470,00**
M8BS068ROC63	NERO OPACO GALVANICO	**515,00**
M8BS068ROC88	OTTONE SPAZZOLATO	**515,00**

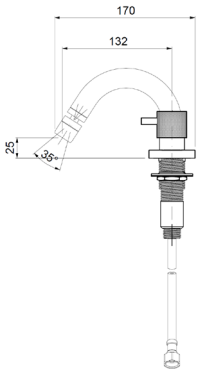

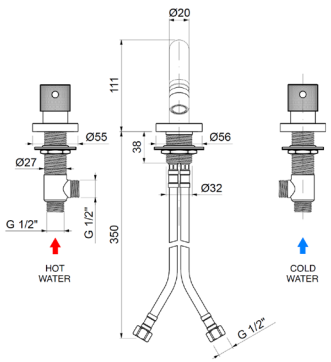

Ricambi

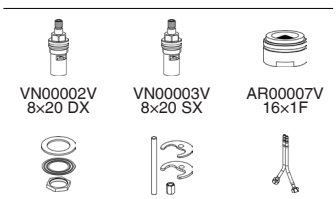

VN00002V 8x20 DX | VN00003V 8x20 SX | AR00007V 16x1F

KT00022V 26x19 | KT00001V L.70 | FL00003V 10x1x1/2F cm.35

Descrizioni e caratteristiche tecniche non sono impegnative e possono variare senza preavviso

M8LT072ROC00

Monocomando lavabo 2 fori, testa cieca



	CROMO	**€ 268,00**

CODICE	FINITURA	€
M8LT072ROC02	ORO	**456,00**
M8LT072ROC04	NICKEL SPAZZOLATO LUCIDO	**416,00**
M8LT072ROC08	NERO OPACO	**390,00**
M8LT072ROC32	ORO ROSA	**484,00**
M8LT072ROC38	GRAFITE	**456,00**
M8LT072ROC40	CROMO SPAZZOLATO	**390,00**
M8LT072ROC41	CROMO NERO LUCIDO	**456,00**
M8LT072ROC54	NICKEL SPAZZOLATO N/P	**416,00**
M8LT072ROC63	NERO OPACO GALVANICO	**456,00**
M8LT072ROC88	OTTONE SPAZZOLATO	**456,00**

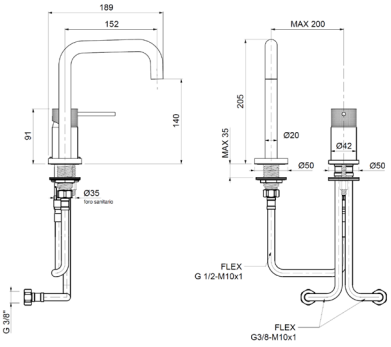

Ricambi

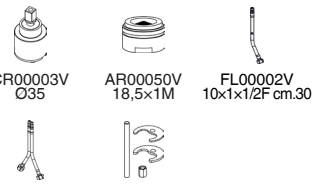

M8LT073ROC00

Monocomando lavabo 2 fori, testa cieca



	CROMO	**€ 268,00**

CODICE	FINITURA	€
M8LT073ROC02	ORO	**456,00**
M8LT073ROC04	NICKEL SPAZZOLATO LUCIDO	**416,00**
M8LT073ROC08	NERO OPACO	**390,00**
M8LT073ROC32	ORO ROSA	**484,00**
M8LT073ROC38	GRAFITE	**456,00**
M8LT073ROC40	CROMO SPAZZOLATO	**390,00**
M8LT073ROC41	CROMO NERO LUCIDO	**456,00**
M8LT073ROC54	NICKEL SPAZZOLATO N/P	**416,00**
M8LT073ROC63	NERO OPACO GALVANICO	**456,00**
M8LT073ROC88	OTTONE SPAZZOLATO	**456,00**

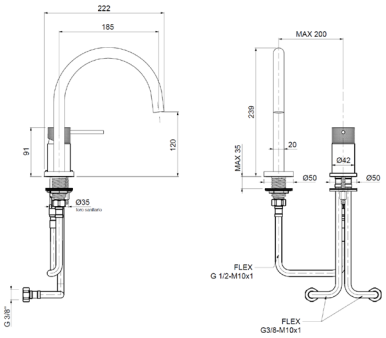

Ricambi

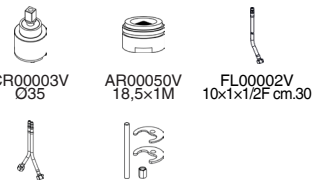

M8BV006ROC00

Monocomando 4 fori per bordo vasca con doccia



	CROMO	**€ 570,00**

CODICE	FINITURA	€
M8BV006ROC02	ORO	**970,00**
M8BV006ROC04	NICKEL SPAZZOLATO LUCIDO	**890,00**
M8BV006ROC08	NERO OPACO	**800,00**
M8BV006ROC32	ORO ROSA	**1.030,00**
M8BV006ROC38	GRAFITE	**970,00**
M8BV006ROC40	CROMO SPAZZOLATO	**800,00**
M8BV006ROC41	CROMO NERO LUCIDO	**970,00**
M8BV006ROC54	NICKEL SPAZZOLATO N/P	**890,00**
M8BV006ROC63	NERO OPACO GALVANICO	**970,00**
M8BV006ROC88	OTTONE SPAZZOLATO	**970,00**

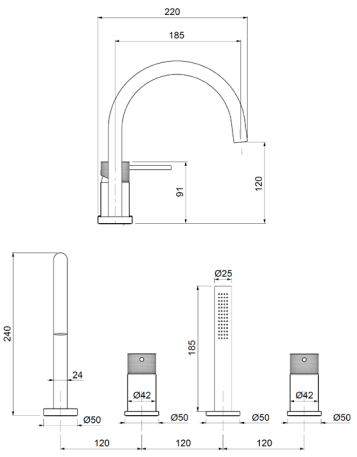

Ricambi

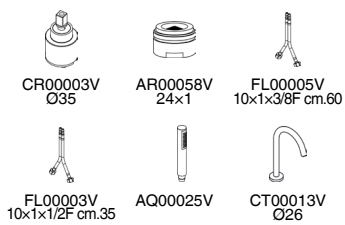

M8VE010ROC00

Monocomando esterno per vasca con kit doccia



CROMO **€ 290,00**

CODICE	FINITURA	€
M8VE010ROC02	ORO	**496,00**
M8VE010ROC04	NICKEL SPAZZOLATO LUCIDO	**456,00**
M8VE010ROC08	NERO OPACO	**410,00**
M8VE010ROC32	ORO ROSA	**530,00**
M8VE010ROC38	GRAFITE	**496,00**
M8VE010ROC40	CROMO SPAZZOLATO	**410,00**
M8VE010ROC41	CROMO NERO LUCIDO	**496,00**
M8VE010ROC54	NICKEL SPAZZOLATO N/P	**456,00**
M8VE010ROC63	NERO OPACO GALVANICO	**496,00**
M8VE010ROC88	OTTONE SPAZZOLATO	**496,00**

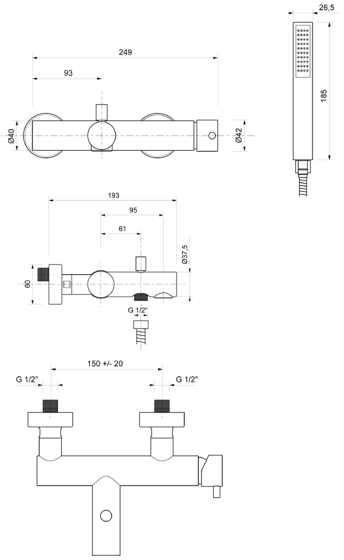

Ricambi

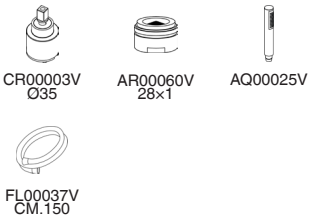

M8DE025ROC00

Monocomando esterno doccia attacco flessibile 1/2”

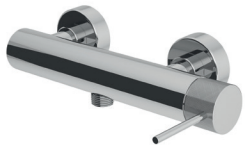

CROMO **€ 206,00**

CODICE	FINITURA	€
M8DE025ROC02	ORO	**356,00**
M8DE025ROC04	NICKEL SPAZZOLATO LUCIDO	**326,00**
M8DE025ROC08	NERO OPACO	**290,00**
M8DE025ROC32	ORO ROSA	**380,00**
M8DE025ROC38	GRAFITE	**356,00**
M8DE025ROC40	CROMO SPAZZOLATO	**290,00**
M8DE025ROC41	CROMO NERO LUCIDO	**356,00**
M8DE025ROC54	NICKEL SPAZZOLATO N/P	**326,00**
M8DE025ROC63	NERO OPACO GALVANICO	**396,00**
M8DE025ROC88	OTTONE SPAZZOLATO	**396,00**

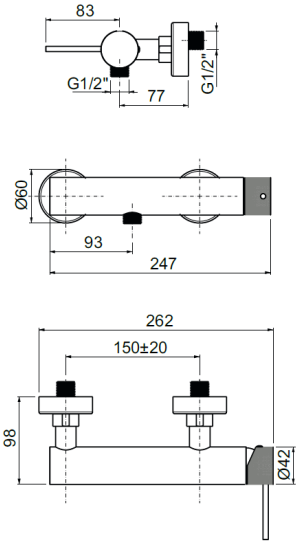

Ricambi



M8DE026ROC00

Monocomando esterno doccia con attacco **superiore 3/4”**

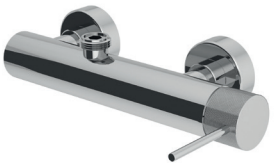

CROMO **€ 230,00**

CODICE	FINITURA	€
M8DE026ROC02	ORO	**396,00**
M8DE026ROC04	NICKEL SPAZZOLATO LUCIDO	**360,00**
M8DE026ROC08	NERO OPACO	**326,00**
M8DE026ROC32	ORO ROSA	**420,00**
M8DE026ROC38	GRAFITE	**396,00**
M8DE026ROC40	CROMO SPAZZOLATO	**326,00**
M8DE026ROC41	CROMO NERO LUCIDO	**396,00**
M8DE026ROC54	NICKEL SPAZZOLATO N/P	**360,00**
M8DE026ROC63	NERO OPACO GALVANICO	**396,00**
M8DE026ROC88	OTTONE SPAZZOLATO	**396,00**

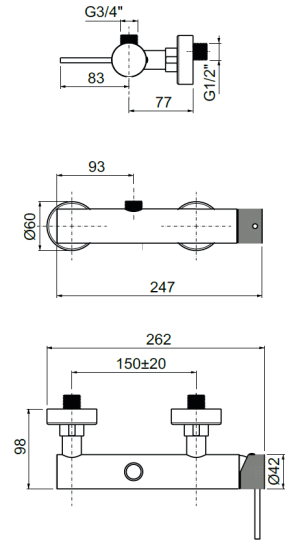

Ricambi



Descrizioni e caratteristiche tecniche non sono impegnative e possono variare senza preavviso

M8EV009ROC00

Parti esterne per monocomando incasso vasca con doccia
BOCCA Ø26



	CROMO	**€ 365,00**

CODICE	FINITURA	€
M8EV009ROC02	ORO	**625,00**
M8EV009ROC04	NICKEL SPAZZOLATO LUCIDO	**570,00**
M8EV009ROC08	NERO OPACO	**520,00**
M8EV009ROC32	ORO ROSA	**660,00**
M8EV009ROC38	GRAFITE	**625,00**
M8EV009ROC40	CROMO SPAZZOLATO	**520,00**
M8EV009ROC41	CROMO NERO LUCIDO	**625,00**
M8EV009ROC54	NICKEL SPAZZOLATO N/P	**570,00**
M8EV009ROC63	NERO OPACO GALVANICO	**625,00**
M8EV009ROC88	OTTONE SPAZZOLATO	**625,00**

Ricambi

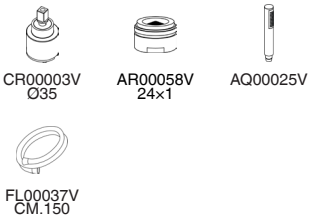

+ OIPIVA35002E

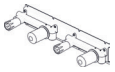

Parte incasso

€ 225,00

+ OIPIVA35022B

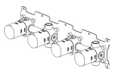

Parte incasso

€ 390,00

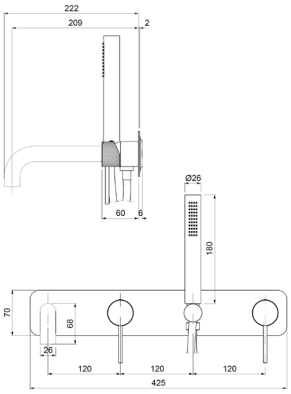

M8EV109ROC00

Parti esterne per monocomando incasso vasca con doccia, piastre tonde, **BOCCA Ø26**



	CROMO	**€ 365,00**

CODICE	FINITURA	€
M8EV109ROC02	ORO	**625,00**
M8EV109ROC04	NICKEL SPAZZOLATO LUCIDO	**570,00**
M8EV109ROC08	NERO OPACO	**520,00**
M8EV109ROC32	ORO ROSA	**660,00**
M8EV109ROC38	GRAFITE	**625,00**
M8EV109ROC40	CROMO SPAZZOLATO	**520,00**
M8EV109ROC41	CROMO NERO LUCIDO	**625,00**
M8EV109ROC54	NICKEL SPAZZOLATO N/P	**570,00**
M8EV109ROC63	NERO OPACO GALVANICO	**625,00**
M8EV109ROC88	OTTONE SPAZZOLATO	**625,00**

Ricambi

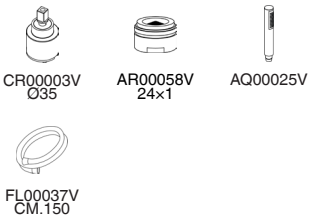

+ OIPIVA35002E

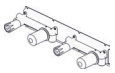

Parte incasso

€ 225,00

+ OIPIVA35022B

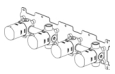

Parte incasso

€ 390,00

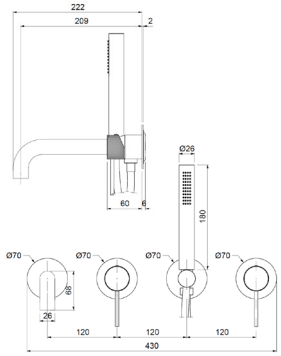

M8EV129ROC00

Parti esterne per monocomando incasso vasca con doccia, senza bocca, piastre tonde



	CROMO	**€ 235,00**

CODICE	FINITURA	€
M8EV129ROC02	ORO	**405,00**
M8EV129ROC04	NICKEL SPAZZOLATO LUCIDO	**370,00**
M8EV129ROC08	NERO OPACO	**330,00**
M8EV129ROC32	ORO ROSA	**430,00**
M8EV129ROC38	GRAFITE	**405,00**
M8EV129ROC40	CROMO SPAZZOLATO	**330,00**
M8EV129ROC41	CROMO NERO LUCIDO	**405,00**
M8EV129ROC54	NICKEL SPAZZOLATO N/P	**370,00**
M8EV129ROC63	NERO OPACO GALVANICO	**405,00**
M8EV129ROC88	OTTONE SPAZZOLATO	**405,00**

Ricambi

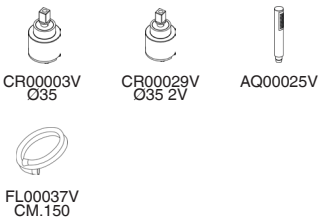

+ OIPIVA35006B

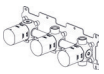

Parte incasso

€ 292,00

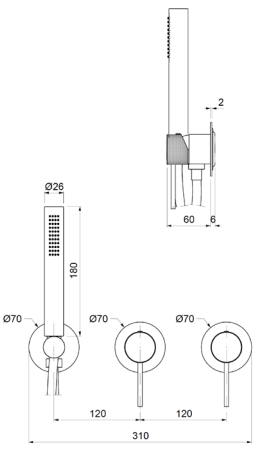

M8EP008ROC00

Parti esterne per monocomando bordo vasca a pavimento con doccia



CROMO **€ 1.060,00**

CODICE	FINITURA	€
M8EP008ROC02	ORO	**1.810,00**
M8EP008ROC04	NICKEL SPAZZOLATO LUCIDO	**1.690,00**
M8EP008ROC08	NERO OPACO	**1.490,00**
M8EP008ROC32	ORO ROSA	**1.920,00**
M8EP008ROC38	GRAFITE	**1.810,00**
M8EP008ROC40	CROMO SPAZZOLATO	**1.490,00**
M8EP008ROC41	CROMO NERO LUCIDO	**1.801,00**
M8EP008ROC54	NICKEL SPAZZOLATO N/P	**1.690,00**
M8EP008ROC63	NERO OPACO GALVANICO	**1.810,00**
M8EP008ROC88	OTTONE SPAZZOLATO	**1.810,00**

Ricambi


CR00028V Ø35


CR00029V Ø35 2V


AR0058V 24×1


FL00031V 10×1MM L.665

AQ00025V


FL00037V CM.150

+ OIPIVP35001E

Parte incasso

€ 190,00



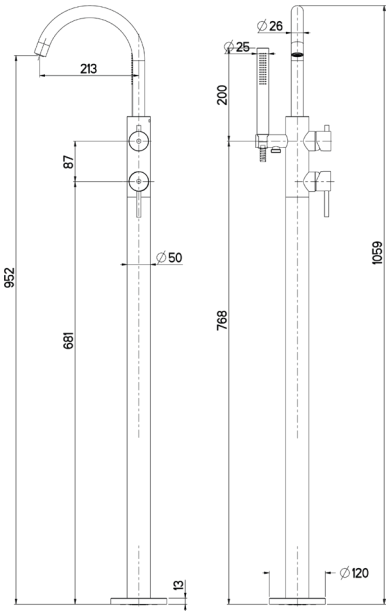

Descrizioni e caratteristiche tecniche non sono impegnative e possono variare senza preavviso

M8ED120ROC00

Parti esterne per monocomando incasso doccia

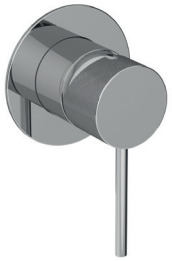

Ricambi



CR00003V
Ø35

	CROMO	**€ 66,00**

CODICE	FINITURA	€
M8ED120ROC02	ORO	**116,00**
M8ED120ROC04	NICKEL SPAZZOLATO LUCIDO	**106,00**
M8ED120ROC08	NERO OPACO	**94,00**
M8ED120ROC32	ORO ROSA	**126,00**
M8ED120ROC38	GRAFITE	**116,00**
M8ED120ROC40	CROMO SPAZZOLATO	**94,00**
M8ED120ROC41	CROMO NERO LUCIDO	**116,00**
M8ED120ROC54	NICKEL SPAZZOLATO N/P	**106,00**
M8ED120ROC63	NERO OPACO GALVANICO	**116,00**
M8ED120ROC88	OTTONE SPAZZOLATO	**116,00**

+ OIPIDC35001E

Parte incasso



€ 42,00

+ OIPIDC35002B

Parte incasso



€ 106,00

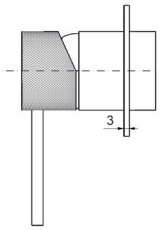

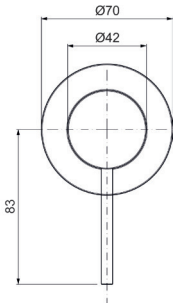

M8ED621ROC00

Parti esterne per monocomando incasso doccia/vasca con deviatore



Ricambi



CR00003V
Ø35

	CROMO	**€ 86,00**

CODICE	FINITURA	€
M8ED621ROC02	ORO	**150,00**
M8ED621ROC04	NICKEL SPAZZOLATO LUCIDO	**136,00**
M8ED621ROC08	NERO OPACO	**122,00**
M8ED621ROC32	ORO ROSA	**160,00**
M8ED621ROC38	GRAFITE	**150,00**
M8ED621ROC40	CROMO SPAZZOLATO	**122,00**
M8ED621ROC41	CROMO NERO LUCIDO	**150,00**
M8ED621ROC54	NICKEL SPAZZOLATO N/P	**136,00**
M8ED621ROC63	NERO OPACO GALVANICO	**150,00**
M8ED621ROC88	OTTONE SPAZZOLATO	**150,00**

+ OIPIVA35005E

Parte incasso



€ 98,00

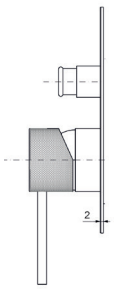

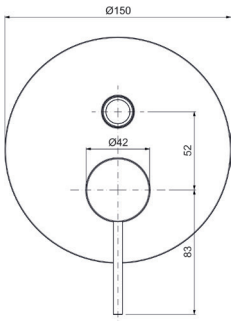

M8ED622ROC00

Parti esterne per monocomando incasso doccia/vasca con deviatore a **2 vie**, interasse mm.100



Ricambi



CR00003V
Ø35



CR00029V
Ø35 2V

	CROMO	**€ 170,00**

CODICE	FINITURA	€
M8ED622ROC02	ORO	**290,00**
M8ED622ROC04	NICKEL SPAZZOLATO LUCIDO	**260,00**
M8ED622ROC08	NERO OPACO	**235,00**
M8ED622ROC32	ORO ROSA	**370,00**
M8ED622ROC38	GRAFITE	**290,00**
M8ED622ROC40	CROMO SPAZZOLATO	**235,00**
M8ED622ROC41	CROMO NERO LUCIDO	**290,00**
M8ED622ROC54	NICKEL SPAZZOLATO N/P	**260,00**
M8ED622ROC63	NERO OPACO GALVANICO	**290,00**
M8ED622ROC88	OTTONE SPAZZOLATO	**290,00**

+ OIPIVA35008B

Parte incasso

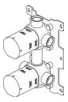

€ 175,00

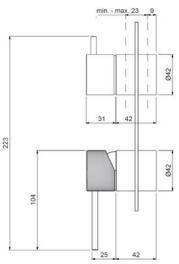

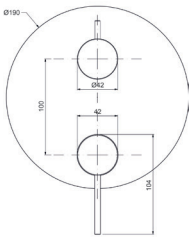

M8ED122ROC00

Parti esterne per monocomando incasso doccia/vasca con deviatore a **2 vie**, piastre tonde, interasse mm.120





CROMO **€ 170,00**

CODICE	FINITURA	€
M8ED122ROC02	ORO	**290,00**
M8ED122ROC04	NICKEL SPAZZOLATO LUCIDO	**260,00**
M8ED122ROC08	NERO OPACO	**235,00**
M8ED122ROC32	ORO ROSA	**370,00**
M8ED122ROC38	GRAFITE	**290,00**
M8ED122ROC40	CROMO SPAZZOLATO	**235,00**
M8ED122ROC41	CROMO NERO LUCIDO	**290,00**
M8ED122ROC54	NICKEL SPAZZOLATO N/P	**260,00**
M8ED122ROC63	NERO OPACO GALVANICO	**290,00**
M8ED122ROC88	OTTONE SPAZZOLATO	**290,00**

Ricambi


CR00003V Ø35


CR00029V Ø35 2V

+ OIPIVA35007B

Parte incasso **€ 180,00**

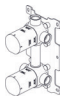

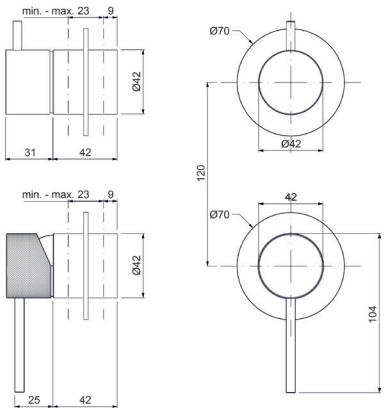

M8ED623ROC00

Parti esterne per monocomando incasso doccia/vasca con deviatore a **3 vie**, interasse mm.100



CROMO **€ 170,00**

CODICE	FINITURA	€
M8ED623ROC02	ORO	**290,00**
M8ED623ROC04	NICKEL SPAZZOLATO LUCIDO	**260,00**
M8ED623ROC08	NERO OPACO	**235,00**
M8ED623ROC32	ORO ROSA	**370,00**
M8ED623ROC38	GRAFITE	**290,00**
M8ED623ROC40	CROMO SPAZZOLATO	**235,00**
M8ED623ROC41	CROMO NERO LUCIDO	**290,00**
M8ED623ROC54	NICKEL SPAZZOLATO N/P	**260,00**
M8ED623ROC63	NERO OPACO GALVANICO	**290,00**
M8ED623ROC88	OTTONE SPAZZOLATO	**290,00**

Ricambi


CR00003V Ø35


CR00022V Ø35 3V

+ OIPIVA35012B

Parte incasso **€ 215,00**



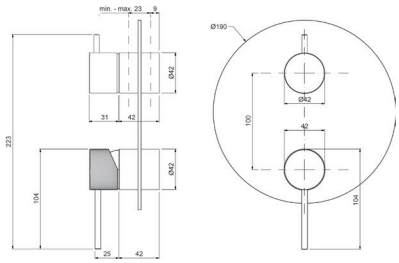

M8ED123ROC00

Parti esterne per monocomando incasso doccia/vasca con deviatore a **3 vie**, piastre tonde, interasse mm.120





CROMO **€ 170,00**

CODICE	FINITURA	€
M8ED123ROC02	ORO	**290,00**
M8ED123ROC04	NICKEL SPAZZOLATO LUCIDO	**260,00**
M8ED123ROC08	NERO OPACO	**235,00**
M8ED123ROC32	ORO ROSA	**370,00**
M8ED123ROC38	GRAFITE	**290,00**
M8ED123ROC40	CROMO SPAZZOLATO	**235,00**
M8ED123ROC41	CROMO NERO LUCIDO	**290,00**
M8ED123ROC54	NICKEL SPAZZOLATO N/P	**260,00**
M8ED123ROC63	NERO OPACO GALVANICO	**290,00**
M8ED123ROC88	OTTONE SPAZZOLATO	**290,00**

Ricambi


CR00003V Ø35


CR00022V Ø35 3V

+ OIPIVA35011B

Parte incasso **€ 220,00**

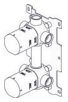

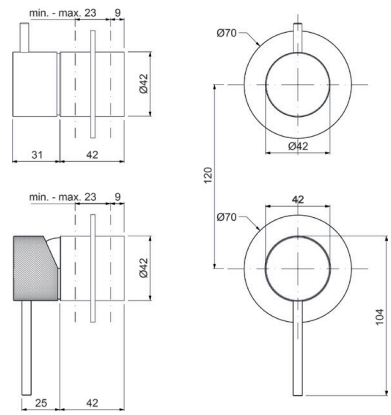

Descrizioni e caratteristiche tecniche non sono impegnative e possono variare senza preavviso

M8BD001ROC00





Kit doccia composto da:
art. M8621ROC00 - art. WESB006ROC00 -
art. WESD005ROC00

CROMO **€ 470,00**

CODICE	FINITURA	€
M8BD001ROC02	ORO	**780,00**
M8BD001ROC04	NICKEL SPAZZOLATO LUCIDO	**700,00**
M8BD001ROC08	NERO OPACO	**640,00**
M8BD001ROC32	ORO ROSA	**850,00**
M8BD001ROC38	GRAFITE	**780,00**
M8BD001ROC40	CROMO SPAZZOLATO	**640,00**
M8BD001ROC41	CROMO NERO LUCIDO	**780,00**
M8BD001ROC54	NICKEL SPAZZOLATO N/P	**700,00**
M8BD001ROC63	NERO OPACO GALVANICO	**780,00**
M8BD001ROC88	OTTONE SPAZZOLATO	**780,00**

+ OIPIVA35005E

Parte incasso

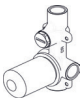

€ 98,00

Ricambi



CR00003V
Ø35

M8CD029ROC00



Monocomando esterno **doccia** con colonna doccia in ottone telescopica e orientabile, centrale scorrevole in ottone, soffione tondo in **ottone Ø200**, doccia anticalcare monogetto tonda e flessibile cm.150

CROMO **€ 715,00**

CODICE	FINITURA	€
M8CD029ROC02	ORO	**1.220,00**
M8CD029ROC04	NICKEL SPAZZOLATO LUCIDO	**1.110,00**
M8CD029ROC08	NERO OPACO	**1.005,00**
M8CD029ROC32	ORO ROSA	**1.300,00**
M8CD029ROC38	GRAFITE	**1.220,00**
M8CD029ROC40	CROMO SPAZZOLATO	**1.005,00**
M8CD029ROC41	CROMO NERO LUCIDO	**1.220,00**
M8CD029ROC54	NICKEL SPAZZOLATO N/P	**1.110,00**
M8CD029ROC63	NERO OPACO GALVANICO	**1.220,00**
M8CD029ROC88	OTTONE SPAZZOLATO	**1.220,00**

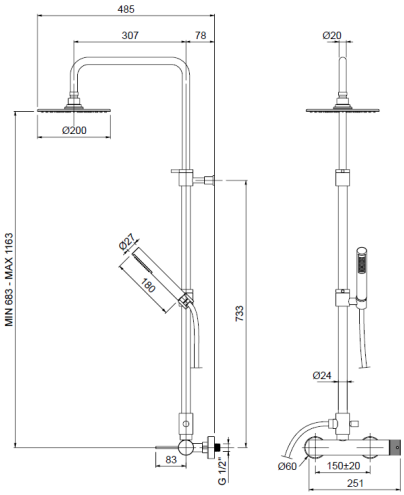

Ricambi



CR00003V
Ø35

TMET020ROC00

Parti esterne per monocomando incasso doccia **termostatico 1 via**



CROMO **€ 140,00**

CODICE	FINITURA	€
TMET020ROC02	ORO	**250,00**
TMET020ROC04	NICKEL SPAZZOLATO LUCIDO	**218,00**
TMET020ROC08	NERO OPACO	**198,00**
TMET020ROC32	ORO ROSA	**275,00**
TMET020ROC38	GRAFITE	**250,00**
TMET020ROC40	CROMO SPAZZOLATO	**198,00**
TMET020ROC41	CROMO NERO LUCIDO	**250,00**
TMET020ROC54	NICKEL SPAZZOLATO N/P	**218,00**
TMET020ROC63	NERO OPACO GALVANICO	**250,00**
TMET020ROC88	OTTONE SPAZZOLATO	**250,00**

+ OIPITD20020B

Parte incasso



€ 290,00

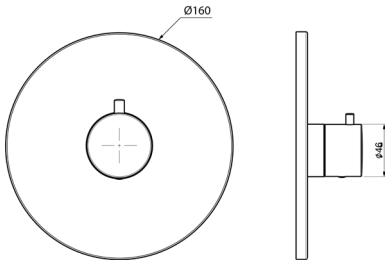

Ricambi



CR00032V

TMET022ROC00

Parti esterne per monocomando incasso doccia/vasca **termostatico** con deviatore a **2 vie**



CROMO **€ 200,00**

CODICE	FINITURA	€
TMET022ROC02	ORO	**350,00**
TMET022ROC04	NICKEL SPAZZOLATO LUCIDO	**310,00**
TMET022ROC08	NERO OPACO	**280,00**
TMET022ROC32	ORO ROSA	**390,00**
TMET022ROC38	GRAFITE	**350,00**
TMET022ROC40	CROMO SPAZZOLATO	**280,00**
TMET022ROC41	CROMO NERO LUCIDO	**350,00**
TMET022ROC54	NICKEL SPAZZOLATO N/P	**310,00**
TMET022ROC63	NERO OPACO GALVANICO	**350,00**
TMET022ROC88	OTTONE SPAZZOLATO	**350,00**

+ OIPITD20022B

Parte incasso



€ 450,00

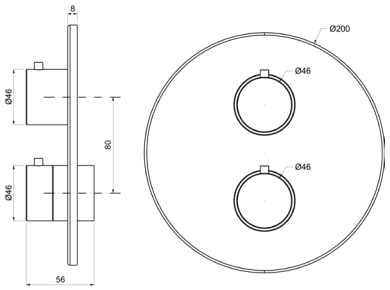

Ricambi



CR00032V



CR00033V DEVIATORE

TMET023ROC00

Parti esterne per monocomando incasso doccia/vasca **termostatico** con deviatore a **3 vie**



CROMO **€ 200,00**

CODICE	FINITURA	€
TMET023ROC02	ORO	**350,00**
TMET023ROC04	NICKEL SPAZZOLATO LUCIDO	**310,00**
TMET023ROC08	NERO OPACO	**280,00**
TMET023ROC32	ORO ROSA	**390,00**
TMET023ROC38	GRAFITE	**350,00**
TMET023ROC40	CROMO SPAZZOLATO	**280,00**
TMET023ROC41	CROMO NERO LUCIDO	**350,00**
TMET023ROC54	NICKEL SPAZZOLATO N/P	**310,00**
TMET023ROC63	NERO OPACO GALVANICO	**350,00**
TMET023ROC88	OTTONE SPAZZOLATO	**350,00**

+ OIPITD20023B

Parte incasso



€ 475,00

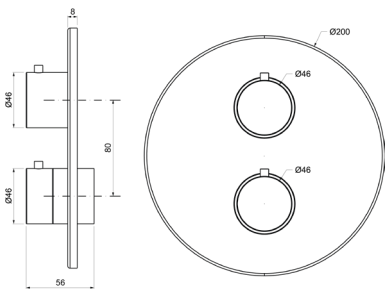

Ricambi



CR00032V



CR00034V DEV. C/STOP

Descrizioni e caratteristiche tecniche non sono impegnative e possono variare senza preavviso

MIER085ROC00

Parti esterne per rubinetto ad incasso da 1/2”



	CROMO	**€ 90,00**

CODICE	FINITURA	€
MIER085ROC02	ORO	**156,00**
MIER085ROC04	NICKEL SPAZZOLATO LUCIDO	**140,00**
MIER085ROC08	NERO OPACO	**126,00**
MIER085ROC32	ORO ROSA	**170,00**
MIER085ROC38	GRAFITE	**156,00**
MIER085ROC40	CROMO SPAZZOLATO	**126,00**
MIER085ROC41	CROMO NERO LUCIDO	**156,00**
MIER085ROC54	NICKEL SPAZZOLATO N/P	**140,00**
MIER085ROC63	NERO OPACO GALVANICO	**156,00**
MIER085ROC88	OTTONE SPAZZOLATO	**156,00**

Ricambi



VN00002V
8x20 DX

+ OIPIRA20001E

Parte incasso



€ 36,00

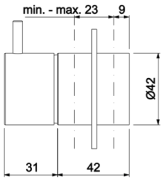

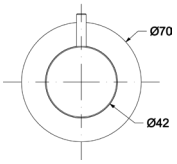

MIED087ROC00

Parti esterne per deviatore ceramico a **1 entrata e 2 uscite**



	CROMO	**€ 100,00**

CODICE	FINITURA	€
MIED087ROC02	ORO	**170,00**
MIED087ROC04	NICKEL SPAZZOLATO LUCIDO	**150,00**
MIED087ROC08	NERO OPACO	**136,00**
MIED087ROC32	ORO ROSA	**185,00**
MIED087ROC38	GRAFITE	**170,00**
MIED087ROC40	CROMO SPAZZOLATO	**136,00**
MIED087ROC41	CROMO NERO LUCIDO	**170,00**
MIED087ROC54	NICKEL SPAZZOLATO N/P	**150,00**
MIED087ROC63	NERO OPACO GALVANICO	**170,00**
MIED087ROC88	OTTONE SPAZZOLATO	**170,00**

Ricambi



CR00029V
Ø35 2V

+ OIPIDD20001E

Parte incasso



€ 60,00

+ OIPIDD35001B

Parte incasso



€ 106,00

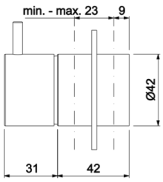

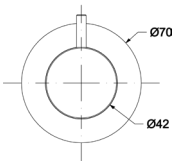

MIED088ROC00

Parti esterne per deviatore ceramico a **1 entrata e 3 uscite**



	CROMO	**€ 100,00**

CODICE	FINITURA	€
MIED088ROC02	ORO	**170,00**
MIED088ROC04	NICKEL SPAZZOLATO LUCIDO	**150,00**
MIED088ROC08	NERO OPACO	**136,00**
MIED088ROC32	ORO ROSA	**185,00**
MIED088ROC38	GRAFITE	**170,00**
MIED088ROC40	CROMO SPAZZOLATO	**136,00**
MIED088ROC41	CROMO NERO LUCIDO	**170,00**
MIED088ROC54	NICKEL SPAZZOLATO N/P	**150,00**
MIED088ROC63	NERO OPACO GALVANICO	**170,00**
MIED088ROC88	OTTONE SPAZZOLATO	**170,00**

Ricambi



CR00022V
Ø35 3V

+ OIPIDD35003B

Parte incasso



€ 140,00

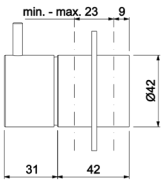

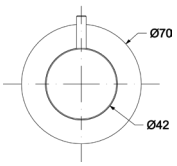

WESI001ROC00

Soffione anticalcare monogetto **incasso inox a soffitto Ø300**

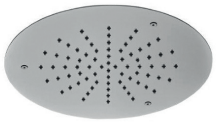

	CROMO	€	460,00
CODICE	FINITURA		€
WESI001ROC02	ORO		**786,00**
WESI001ROC04	NICKEL SPAZZOLATO LUCIDO		**716,00**
WESI001ROC08	NERO OPACO		**644,00**
WESI001ROC32	ORO ROSA		**830,00**
WESI001ROC38	GRAFITE		**786,00**
WESI001ROC40	CROMO SPAZZOLATO		**690,00**
WESI001ROC41	CROMO NERO LUCIDO		**786,00**
WESI001ROC54	NICKEL SPAZZOLATO N/P		**716,00**
WESI001ROC63	NERO OPACO GALVANICO		**786,00**
WESI001ROC88	OTTONE SPAZZOLATO		**786,00**

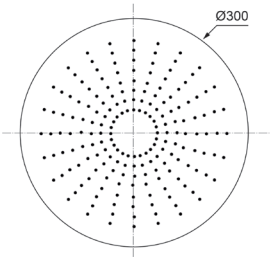

WESI002ROC00

Soffione anticalcare monogetto **incasso inox a soffitto Ø400**



	CROMO	€	498,00
CODICE	FINITURA		€
WESI002ROC02	ORO		**850,00**
WESI002ROC04	NICKEL SPAZZOLATO LUCIDO		**775,00**
WESI002ROC08	NERO OPACO		**698,00**
WESI002ROC32	ORO ROSA		**998,00**
WESI002ROC38	GRAFITE		**850,00**
WESI002ROC40	CROMO SPAZZOLATO		**750,00**
WESI002ROC41	CROMO NERO LUCIDO		**850,00**
WESI002ROC54	NICKEL SPAZZOLATO N/P		**775,00**
WESI002ROC63	NERO OPACO GALVANICO		**850,00**
WESI002ROC88	OTTONE SPAZZOLATO		**850,00**

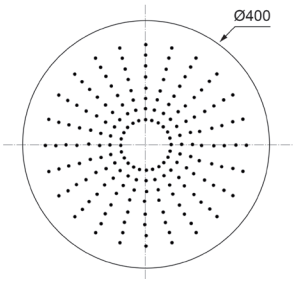

WESI003ROC00

Soffione anticalcare monogetto **incasso inox a soffitto Ø500**



	CROMO	€	748,00
CODICE	FINITURA		€
WESI003ROC02	ORO		**1.280,00**
WESI003ROC04	NICKEL SPAZZOLATO LUCIDO		**1.160,00**
WESI003ROC08	NERO OPACO		**1.050,00**
WESI003ROC32	ORO ROSA		**1.390,00**
WESI003ROC38	GRAFITE		**1.280,00**
WESI003ROC40	CROMO SPAZZOLATO		**1.110,00**
WESI003ROC41	CROMO NERO LUCIDO		**1.280,00**
WESI003ROC54	NICKEL SPAZZOLATO N/P		**1.160,00**
WESI003ROC63	NERO OPACO GALVANICO		**1.280,00**
WESI003ROC88	OTTONE SPAZZOLATO		**1.280,00**

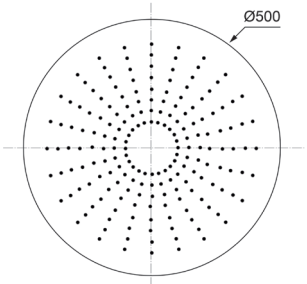

Descrizioni e caratteristiche tecniche non sono impegnative e possono variare senza preavviso

WESB003ROC00

Braccio doccia tondo in **ottone cm.35** con soffione anticalcare monogetto tondo in **ottone Ø200**



	CROMO	**€**	**215,00**
CODICE	FINITURA		€
WESB003ROC02	ORO		**370,00**
WESB003ROC04	NICKEL SPAZZOLATO LUCIDO		**335,00**
WESB003ROC08	NERO OPACO		**315,00**
WESB003ROC32	ORO ROSA		**395,00**
WESB003ROC38	GRAFITE		**370,00**
WESB003ROC40	CROMO SPAZZOLATO		**315,00**
WESB003ROC41	CROMO NERO LUCIDO		**370,00**
WESB003ROC54	NICKEL SPAZZOLATO N/P		**335,00**
WESB003ROC63	NERO OPACO GALVANICO		**370,00**
WESB003ROC88	OTTONE SPAZZOLATO		**370,00**

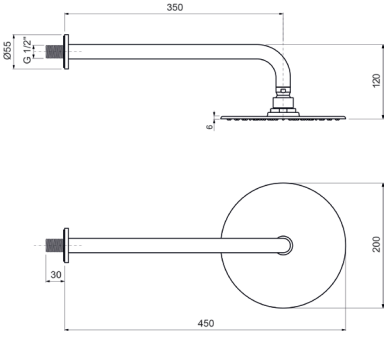

WESB006ROC00

Braccio doccia tondo in **ottone cm.35** con soffione anticalcare monogetto tondo in **ottone Ø250**



	CROMO	**€**	**265,00**
CODICE	FINITURA		€
WESB006ROC02	ORO		**430,00**
WESB006ROC04	NICKEL SPAZZOLATO LUCIDO		**395,00**
WESB006ROC08	NERO OPACO		**360,00**
WESB006ROC32	ORO ROSA		**460,00**
WESB006ROC38	GRAFITE		**395,00**
WESB006ROC40	CROMO SPAZZOLATO		**360,00**
WESB006ROC41	CROMO NERO LUCIDO		**430,00**
WESB006ROC54	NICKEL SPAZZOLATO N/P		**395,00**
WESB006ROC63	NERO OPACO GALVANICO		**430,00**
WESB006ROC88	OTTONE SPAZZOLATO		**430,00**

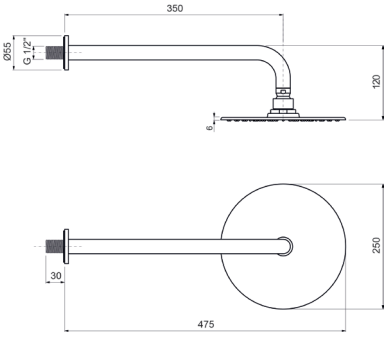

WESB009ROC00

Braccio doccia tondo in **ottone cm.35** con soffione anticalcare monogetto tondo in **ottone Ø300**



	CROMO	**€**	**310,00**
CODICE	FINITURA		€
WESB009ROC02	ORO		**505,00**
WESB009ROC04	NICKEL SPAZZOLATO LUCIDO		**485,00**
WESB009ROC08	NERO OPACO		**430,00**
WESB009ROC32	ORO ROSA		**530,00**
WESB009ROC38	GRAFITE		**505,00**
WESB009ROC40	CROMO SPAZZOLATO		**430,00**
WESB009ROC41	CROMO NERO LUCIDO		**505,00**
WESB009ROC54	NICKEL SPAZZOLATO N/P		**485,00**
WESB009ROC63	NERO OPACO GALVANICO		**505,00**
WESB009ROC88	OTTONE SPAZZOLATO		**505,00**

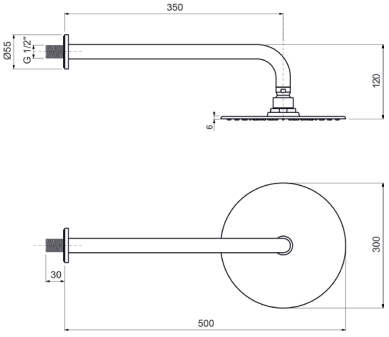

WESL620ROC00

Saliscendi Ø18 H.90 con doccia anticalcare monogetto tonda e flessibile cm.150



CROMO **€ 126,00**

CODICE	FINITURA	€
WESL620ROC02	ORO	**216,00**
WESL620ROC04	NICKEL SPAZZOLATO LUCIDO	**196,00**
WESL620ROC08	NERO OPACO	**178,00**
WESL620ROC32	ORO ROSA	**234,00**
WESL620ROC38	GRAFITE	**216,00**
WESL620ROC40	CROMO SPAZZOLATO	**178,00**
WESL620ROC41	CROMO NERO LUCIDO	**216,00**
WESL620ROC54	NICKEL SPAZZOLATO N/P	**196,00**
WESL620ROC63	NERO OPACO GALVANICO	**216,00**
WESL620ROC88	OTTONE SPAZZOLATO	**216,00**

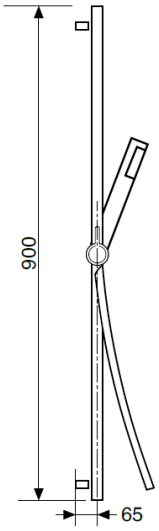

WESD005ROC00

Kit doccia **incasso** con doccia anticalcare monogetto tonda in **ottone** e flessibile cm.150



CROMO **€ 106,00**

CODICE	FINITURA	€
WESD005ROC02	ORO	**185,00**
WESD005ROC04	NICKEL SPAZZOLATO LUCIDO	**155,00**
WESD005ROC08	NERO OPACO	**146,00**
WESD005ROC32	ORO ROSA	**210,00**
WESD005ROC38	GRAFITE	**185,00**
WESD005ROC40	CROMO SPAZZOLATO	**146,00**
WESD005ROC41	CROMO NERO LUCIDO	**185,00**
WESD005ROC54	NICKEL SPAZZOLATO N/P	**155,00**
WESD005ROC63	NERO OPACO GALVANICO	**185,00**
WESD005ROC88	OTTONE SPAZZOLATO	**185,00**

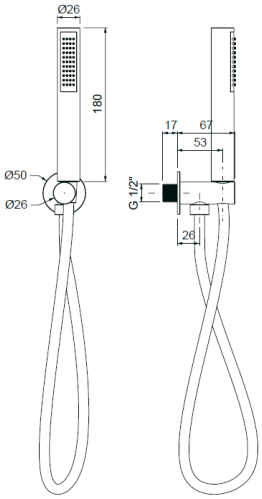

WEPA506ROC00

Presa acqua ad **incasso** in ottone, attacco 1/2"M



CROMO **€ 25,00**

CODICE	FINITURA	€
WEPA506ROC02	ORO	**43,00**
WEPA506ROC04	NICKEL SPAZZOLATO LUCIDO	**40,00**
WEPA506ROC08	NERO OPACO	**35,00**
WEPA506ROC32	ORO ROSA	**50,00**
WEPA506ROC38	GRAFITE	**43,00**
WEPA506ROC40	CROMO SPAZZOLATO	**35,00**
WEPA506ROC41	CROMO NERO LUCIDO	**43,00**
WEPA506ROC54	NICKEL SPAZZOLATO N/P	**40,00**
WEPA506ROC63	NERO OPACO GALVANICO	**43,00**
WEPA506ROC88	OTTONE SPAZZOLATO	**43,00**

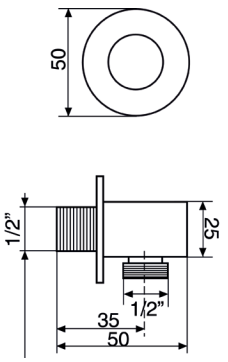

Descrizioni e caratteristiche tecniche non sono impegnative e possono variare senza preavviso

ACSF001ROC00

Sifone **lavabo** minimalista 1”1/4 senza piletta



	CROMO	**€**	**94,00**

CODICE	FINITURA	€
ACSF001ROC02	ORO	**165,00**
ACSF001ROC04	NICKEL SPAZZOLATO LUCIDO	**148,00**
ACSF001ROC08	NERO OPACO	**132,00**
ACSF001ROC32	ORO ROSA	**185,00**
ACSF001ROC38	GRAFITE	**165,00**
ACSF001ROC40	CROMO SPAZZOLATO	**132,00**
ACSF001ROC41	CROMO NERO LUCIDO	**165,00**
ACSF001ROC54	NICKEL SPAZZOLATO N/P	**148,00**
ACSF001ROC63	NERO OPACO GALVANICO	**165,00**
ACSF001ROC88	OTTONE SPAZZOLATO	**165,00**

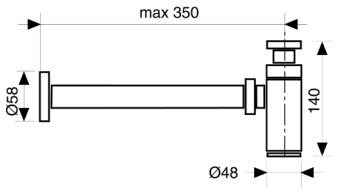

ACSF003ROC00

Sifone **bidet** minimalista 1”1/4 senza piletta



	CROMO	**€**	**99,00**

CODICE	FINITURA	€
ACSF003ROC02	ORO	**170,00**
ACSF003ROC04	NICKEL SPAZZOLATO LUCIDO	**154,00**
ACSF003ROC08	NERO OPACO	**140,00**
ACSF003ROC32	ORO ROSA	**194,00**
ACSF003ROC38	GRAFITE	**170,00**
ACSF003ROC40	CROMO SPAZZOLATO	**140,00**
ACSF003ROC41	CROMO NERO LUCIDO	**170,00**
ACSF003ROC54	NICKEL SPAZZOLATO N/P	**154,00**
ACSF003ROC63	NERO OPACO GALVANICO	**170,00**
ACSF003ROC88	OTTONE SPAZZOLATO	**170,00**

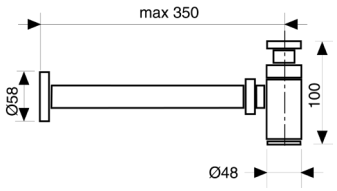

ACRS001ROC00

Rubinetto sottolavabo 1/2” con rosone



	CROMO	**€**	**49,00**

CODICE	FINITURA	€
ACRS001ROC02	ORO	**88,00**
ACRS001ROC04	NICKEL SPAZZOLATO LUCIDO	**76,00**
ACRS001ROC08	NERO OPACO	**69,00**
ACRS001ROC32	ORO ROSA	**98,00**
ACRS001ROC38	GRAFITE	**88,00**
ACRS001ROC40	CROMO SPAZZOLATO	**69,00**
ACRS001ROC41	CROMO NERO LUCIDO	**88,00**
ACRS001ROC54	NICKEL SPAZZOLATO N/P	**76,00**
ACRS001ROC63	NERO OPACO GALVANICO	**88,00**
ACRS001ROC88	OTTONE SPAZZOLATO	**88,00**

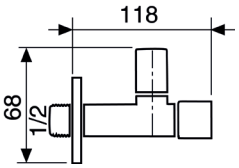

ACPT001ROC00

Piletta click-clack universale 1”1/4 con tappo Ø63



	CROMO	**€**	**42,00**

CODICE	FINITURA	€
ACPT001ROC02	ORO	**82,00**
ACPT001ROC04	NICKEL SPAZZOLATO LUCIDO	**72,00**
ACPT001ROC08	NERO OPACO	**58,00**
ACPT001ROC32	ORO ROSA	**96,00**
ACPT001ROC38	GRAFITE	**82,00**
ACPT001ROC40	CROMO SPAZZOLATO	**58,00**
ACPT001ROC41	CROMO NERO LUCIDO	**82,00**
ACPT001ROC54	NICKEL SPAZZOLATO N/P	**72,00**
ACPT001ROC63	NERO OPACO GALVANICO	**82,00**
ACPT001ROC88	OTTONE SPAZZOLATO	**82,00**

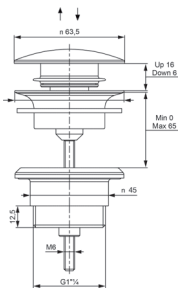

COMO

Design by Oioli Lab RD







COLT001ROC00

Monocomando lavabo testa cieca



CROMO **€ 138,00**

CODICE	FINITURA	€
COLT001ROC04	NICKEL SPAZZOLATO LUCIDO	**216,00**
COLT001ROC08	NERO OPACO	**200,00**
COLT001ROC40	CROMO SPAZZOLATO	**200,00**

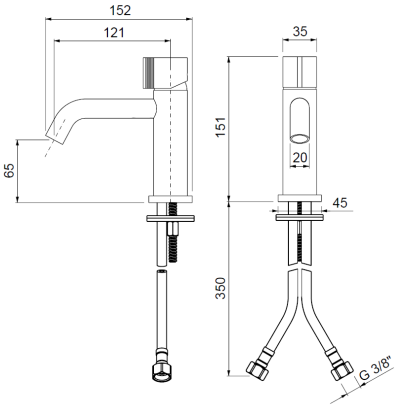

Ricambi


CR00021V
Ø25


AR00046V
16,5×1


FL00029V
8×1×3/8 L.450


KT00015V
32×19

COLT101ROC00

Monocomando lavabo testa cieca, **BOCCA LUNGA**



CROMO **€ 160,00**

CODICE	FINITURA	€
COLT101ROC04	NICKEL SPAZZOLATO LUCIDO	**250,00**
COLT101ROC08	NERO OPACO	**232,00**
COLT101ROC40	CROMO SPAZZOLATO	**232,00**

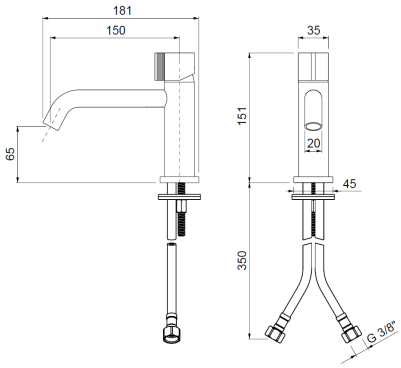

Ricambi


CR00021V
Ø25


AR00046V
16,5×1


FL00029V
8×1×3/8 L.450


KT00015V
32×19

COLT004ROC00

Monocomando lavabo alto testa cieca



CROMO **€ 236,00**

CODICE	FINITURA	€
COLT004ROC04	NICKEL SPAZZOLATO LUCIDO	**370,00**
COLT004ROC08	NERO OPACO	**344,00**
COLT004ROC40	CROMO SPAZZOLATO	**344,00**

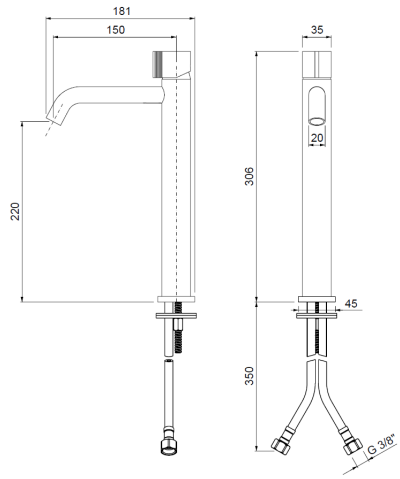

Ricambi


CR00021V
Ø25


AR00046V
16,5×1


FL00032V
8×1×3/8 L.600


KT00015V
32×19

Descrizioni e caratteristiche tecniche non sono impegnative e possono variare senza preavviso

COBT005ROC00

Monocomando bidet testa cieca



CROMO **€ 138,00**

CODICE	FINITURA	€
COBT005ROC04	NICKEL SPAZZOLATO LUCIDO	**216,00**
COBT005ROC08	NERO OPACO	**200,00**
COBT005ROC40	CROMO SPAZZOLATO	**200,00**

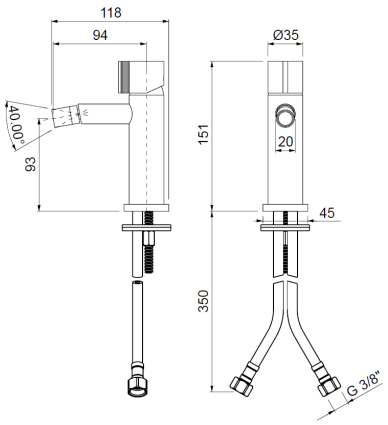

Ricambi



CR00021V Ø25 | AR00046V 16,5×1 | AR00062V



FL00029V 8×1×3/8 L.450 | KT00015V 32×19

COEL102ROC00

Parti esterne per monocomando lavabo a parete in 2 parti

CROMO **€ 139,00**

CODICE	FINITURA	€
COEL102ROC04	NICKEL SPAZZOLATO LUCIDO	**218,00**
COEL102ROC08	NERO OPACO	**202,00**
COEL102ROC40	CROMO SPAZZOLATO	**202,00**



+ OIPILA35000E

Parte incasso **€ 115,00**

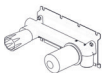

+ OIPILA35001B

Parte incasso **€ 175,00**



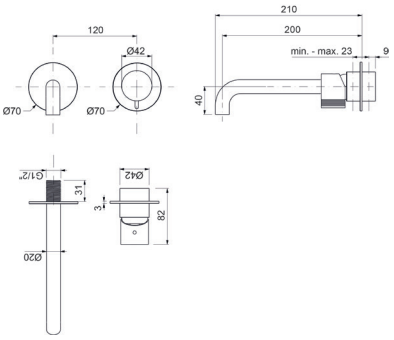

Ricambi



CR00003V Ø35 | AR00046V 16,5×1

COEL064ROC00

Parti esterne per batteria lavabo a parete 3 fori

CROMO **€ 158,00**

CODICE	FINITURA	€
COEL064ROC04	NICKEL SPAZZOLATO LUCIDO	**250,00**
COEL064ROC08	NERO OPACO	**230,00**
COEL064ROC40	CROMO SPAZZOLATO	**230,00**



+ OIPILA20001E

Parte incasso **€ 130,00**

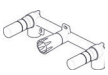

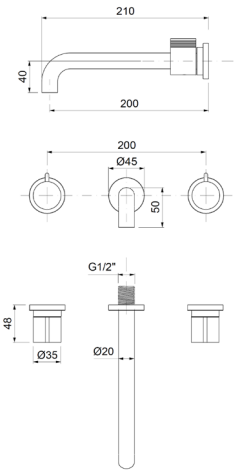

Ricambi



VN00002V 8×20 DX | VN00003V 8×20 SX | AR00046V 16,5×1

COLT066ROC00

Batteria lavabo a 3 fori, testa cieca, **BOCCA FISSA Ø20**



CROMO **€ 320,00**

CODICE	FINITURA	€
COLT066ROC04	NICKEL SPAZZOLATO LUCIDO	**498,00**
COLT066ROC08	NERO OPACO	**450,00**
COLT066ROC40	CROMO SPAZZOLATO	**450,00**

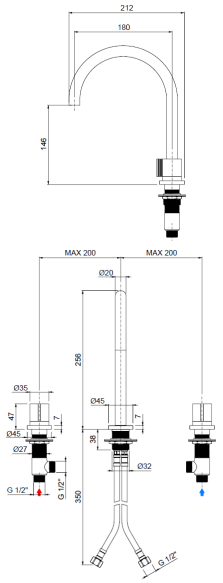

Ricambi

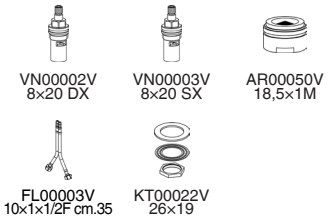

COLT067ROC00

Batteria lavabo a 3 fori, testa cieca



CROMO **€ 320,00**

CODICE	FINITURA	€
COLT067ROC04	NICKEL SPAZZOLATO LUCIDO	**498,00**
COLT067ROC08	NERO OPACO	**450,00**
COLT067ROC40	CROMO SPAZZOLATO	**450,00**

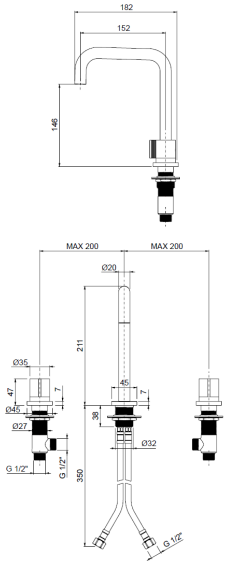

Ricambi

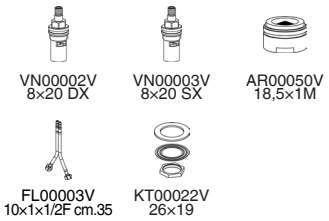

COBS060ROC00

Batteria bidet 3 fori con scarico automatico 1”1/4



CROMO **€ 170,00**

CODICE	FINITURA	€
COBS060ROC04	NICKEL SPAZZOLATO LUCIDO	**255,00**
COBS060ROC08	NERO OPACO	**230,00**
COBS060ROC40	CROMO SPAZZOLATO	**230,00**

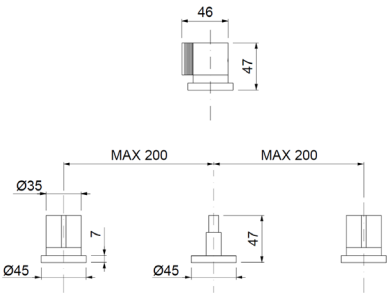

Ricambi



Descrizioni e caratteristiche tecniche non sono impegnative e possono variare senza preavviso

COLT072ROC00

Monocomando lavabo a 2 fori, testa cieca



CROMO **€ 268,00**

CODICE	FINITURA	€
COLT072ROC04	NICKEL SPAZZOLATO LUCIDO	**416,00**
COLT072ROC08	NERO OPACO	**390,00**
COLT072ROC40	CROMO SPAZZOLATO	**390,00**

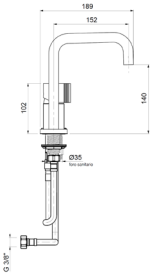

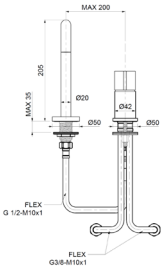

Ricambi

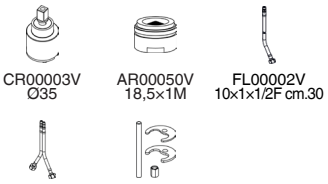

COLT073ROC00

Monocomando lavabo a 2 fori, testa cieca



CROMO **€ 268,00**

CODICE	FINITURA	€
COLT073ROC04	NICKEL SPAZZOLATO LUCIDO	**416,00**
COLT073ROC08	NERO OPACO	**390,00**
COLT073ROC40	CROMO SPAZZOLATO	**390,00**

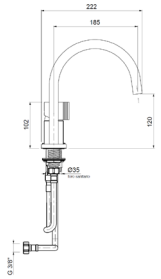

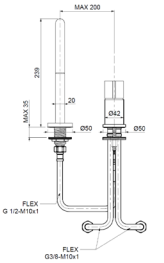

Ricambi

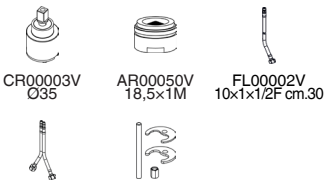

COBV006ROC00

Monocomando 4 fori per bordo vasca con doccia



CROMO **€ 560,00**

CODICE	FINITURA	€
COBV006ROC04	NICKEL SPAZZOLATO LUCIDO	**862,00**
COBV006ROC08	NERO OPACO	**780,00**
COBV006ROC40	CROMO SPAZZOLATO	**780,00**

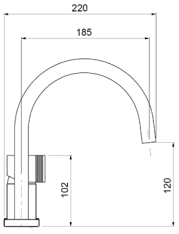

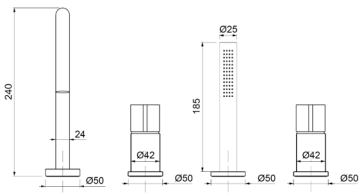

Ricambi

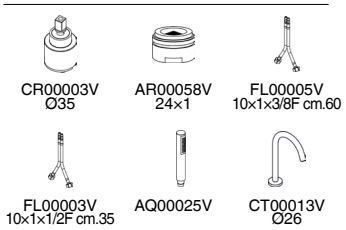

COVE010ROC00

Monocomando esterno per vasca con kit doccia



CROMO **€ 292,00**

CODICE	FINITURA	€
COVE010ROC04	NICKEL SPAZZOLATO LUCIDO	**456,00**
COVE010ROC08	NERO OPACO	**426,00**
COVE010ROC40	CROMO SPAZZOLATO	**426,00**

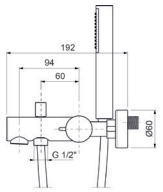

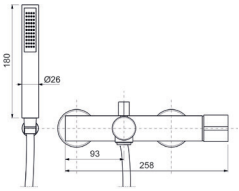

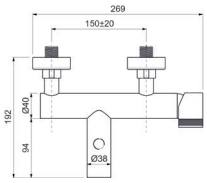

Ricambi

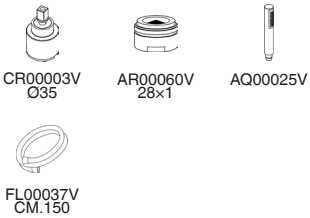

CODE025ROC00

Monocomando esterno doccia attacco flessibile 1/2”



CROMO **€ 184,00**

CODICE	FINITURA	€
CODE025ROC04	NICKEL SPAZZOLATO LUCIDO	**288,00**
CODE025ROC08	NERO OPACO	**268,00**
CODE025ROC40	CROMO SPAZZOLATO	**268,00**

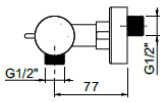

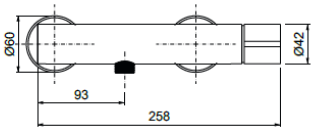

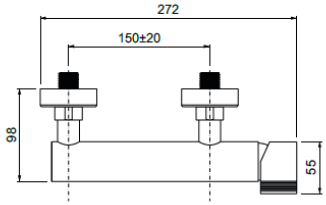

Ricambi



CODE026ROC00

Monocomando esterno doccia con attacco **superiore 3/4”**



CROMO **€ 214,00**

CODICE	FINITURA	€
CODE026ROC04	NICKEL SPAZZOLATO LUCIDO	**330,00**
CODE026ROC08	NERO OPACO	**300,00**
CODE026ROC40	CROMO SPAZZOLATO	**300,00**

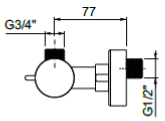

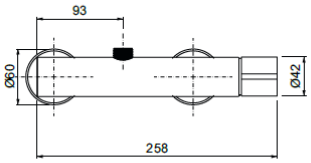

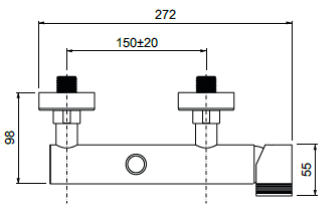

Ricambi



Descrizioni e caratteristiche tecniche non sono impegnative e possono variare senza preavviso

COEV009ROC00

Parti esterne per monocomando incasso vasca con doccia



CROMO **€ 365,00**

CODICE	FINITURA	€
COEV009ROC04	NICKEL SPAZZOLATO LUCIDO	**570,00**
COEV009ROC08	NERO OPACO	**520,00**
COEV009ROC40	CROMO SPAZZOLATO	**520,00**

+ OIPIVA35002E

Parte incasso

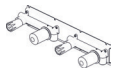

€ 225,00

+ OIPIVA35022B

Parte incasso

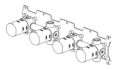

€ 390,00

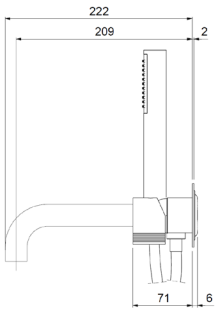

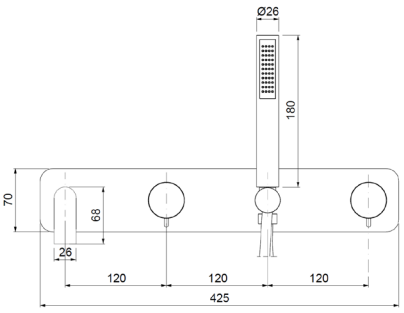

Ricambi


CR00003V Ø35


AR00058V 24×1


AQ00025V


FL00037V CM.150

COEV109ROC00

Parti esterne per monocomando incasso vasca con doccia, piastre tonde



CROMO **€ 365,00**

CODICE	FINITURA	€
COEV109ROC04	NICKEL SPAZZOLATO LUCIDO	**570,00**
COEV109ROC08	NERO OPACO	**520,00**
COEV109ROC40	CROMO SPAZZOLATO	**520,00**

+ OIPIVA35002E

Parte incasso

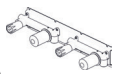

€ 225,00

+ OIPIVA35022B

Parte incasso

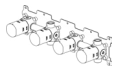

€ 390,00

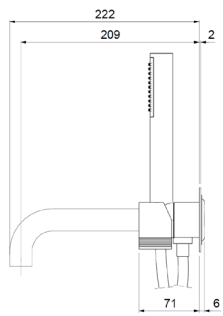

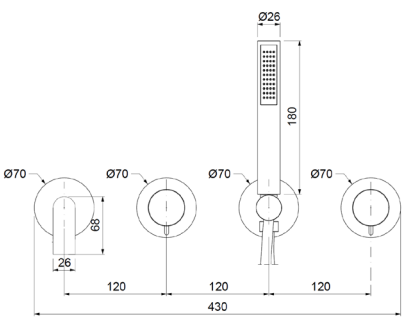

Ricambi


CR00003V Ø35


AR00058V 24×1


AQ00025V


FL00037V CM.150

COEV129ROC00

Parti esterne per monocomando incasso vasca con doccia, senza bocca, piastre tonde



	CROMO	**€ 235,00**

CODICE	FINITURA	€
COEV129ROC04	NICKEL SPAZZOLATO LUCIDO	**370,00**
COEV129ROC08	NERO OPACO	**330,00**
COEV129ROC40	CROMO SPAZZOLATO	**330,00**

+ OIPIVA35006B

Parte incasso

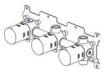

€ 292,00

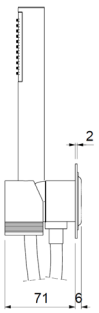

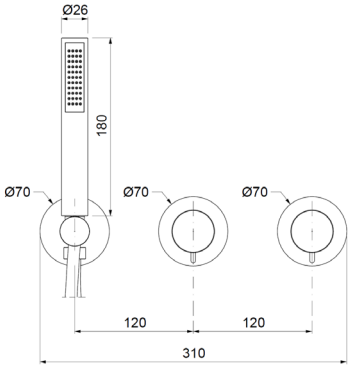

Ricambi

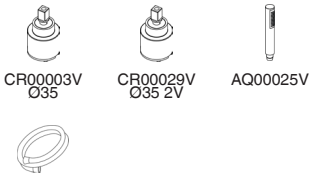

COEP008ROC00

Parti esterne per monocomando bordo vasca a pavimento con doccia



	CROMO	**€ 1.060,00**

CODICE	FINITURA	€
COEP008ROC04	NICKEL SPAZZOLATO LUCIDO	**1.690,00**
COEP008ROC08	NERO OPACO	**1.490,00**
COEP008ROC40	CROMO SPAZZOLATO	**1.490,00**

+ OIPIVP35001E

Parte incasso



€ 190,00

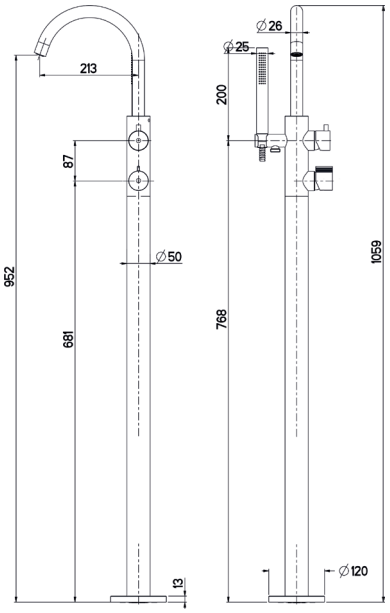

Ricambi

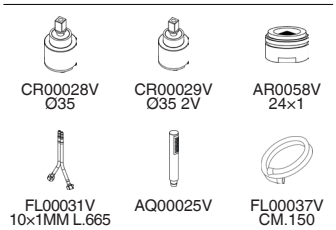

Descrizioni e caratteristiche tecniche non sono impegnative e possono variare senza preavviso

COED120ROC00

Parti esterne per monocomando incasso doccia



	CROMO	**€ 66,00**

CODICE	FINITURA	€
COED120ROC04	NICKEL SPAZZOLATO LUCIDO	**106,00**
COED120ROC08	NERO OPACO	**94,00**
COED120ROC40	CROMO SPAZZOLATO	**94,00**

+ OIPIDC35001E

Parte incasso



€ 42,00

+ OIPIDC35002B

Parte incasso



€ 106,00

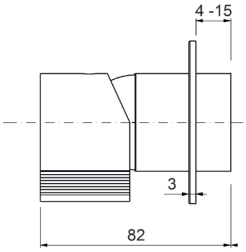

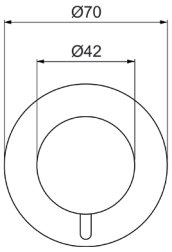

Ricambi



CR00003V
Ø35



BR00242V
Ø70

COED621ROC00

Parti esterne per monocomando incasso doccia/vasca con deviatore

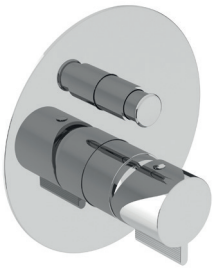

	CROMO	**€ 86,00**

CODICE	FINITURA	€
COED621ROC04	NICKEL SPAZZOLATO LUCIDO	**136,00**
COED621ROC08	NERO OPACO	**122,00**
COED621ROC40	CROMO SPAZZOLATO	**122,00**

+ OIPIVA35005E

Parte incasso



€ 98,00

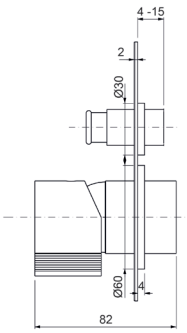

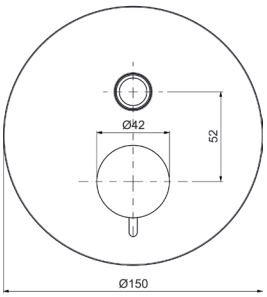

Ricambi



CR00003V
Ø35



AQ00023V



LT00033V
Ø180

COED622ROC00

Parti esterne per monocomando incasso doccia/vasca con deviatore a **2 vie**, interasse mm.100

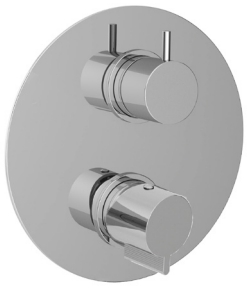

CROMO	**€**	**170,00**

CODICE	FINITURA	€
COED622ROC04	NICKEL SPAZZOLATO LUCIDO	**260,00**
COED622ROC08	NERO OPACO	**235,00**
COED622ROC40	CROMO SPAZZOLATO	**235,00**

+ OIPIVA35008B

Parte incasso

€ 175,00

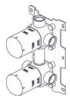

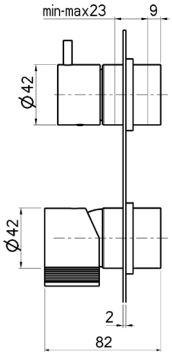

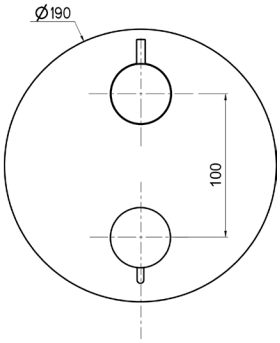

Ricambi


CR00003V
Ø35


CR00029V
Ø35 2V


LT00029V
Ø190

COED122ROC00

Parti esterne per monocomando incasso doccia/vasca con deviatore a **2 vie**, piastre tonde, interasse mm.120

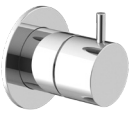



CROMO	**€**	**170,00**

CODICE	FINITURA	€
COED122ROC04	NICKEL SPAZZOLATO LUCIDO	**260,00**
COED122ROC08	NERO OPACO	**235,00**
COED122ROC40	CROMO SPAZZOLATO	**235,00**

+ OIPIVA35007B

Parte incasso

€ 180,00

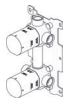

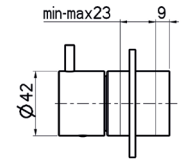

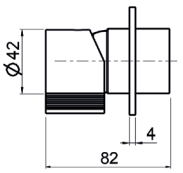

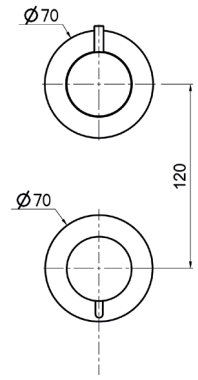

Ricambi


CR00003V
Ø35


CR00029V
Ø35 2V


BR00242V
Ø70

Descrizioni e caratteristiche tecniche non sono impegnative e possono variare senza preavviso

COED623ROC00

Parti esterne per monocomando incasso doccia/vasca con deviatore a **3 vie**, interasse mm.100

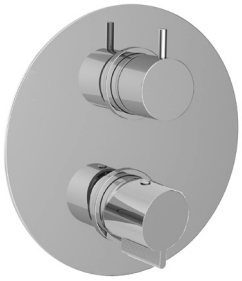

	CROMO	**€ 170,00**

CODICE	FINITURA	€
COED623ROC04	NICKEL SPAZZOLATO LUCIDO	**260,00**
COED623ROC08	NERO OPACO	**235,00**
COED623ROC40	CROMO SPAZZOLATO	**235,00**

+ OIPIVA35012B

Parte incasso

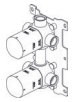

€ 215,00

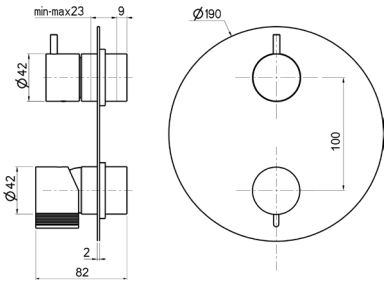

Ricambi



COED123ROC00

Parti esterne per monocomando incasso doccia/vasca con deviatore a **3 vie**, piastre tonde, interasse mm.120



	CROMO	**€ 170,00**

CODICE	FINITURA	€
COED123ROC04	NICKEL SPAZZOLATO LUCIDO	**260,00**
COED123ROC08	NERO OPACO	**235,00**
COED123ROC40	CROMO SPAZZOLATO	**235,00**

+ OIPIVA35011B

Parte incasso

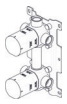

€ 220,00

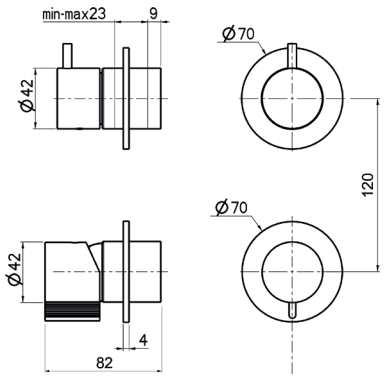

Ricambi



COED124ROC00

Parti esterne per monocomando incasso doccia/vasca con deviatore a **4 vie**, piastre tonde



	CROMO	**€ 320,00**

CODICE	FINITURA	€
COED124ROC04	NICKEL SPAZZOLATO LUCIDO	**498,00**
COED124ROC08	NERO OPACO	**448,00**
COED124ROC40	CROMO SPAZZOLATO	**448,00**

+ OIPIVA35014B

Parte incasso



€ 290,00

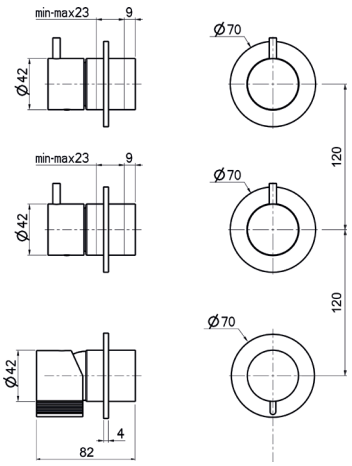

Ricambi



COCD028ROC00

Monocomando esterno **vasca** con colonna doccia in ottone telescopica e orientabile, centrale scorrevole in ottone, soffione tondo in **ottone Ø200**, doccia anticalcare monogetto tonda e flessibile cm.150

CROMO **€ 790,00**



CODICE	FINITURA	€
COCD028ROC04	NICKEL SPAZZOLATO LUCIDO	**1.225,00**
COCD028ROC08	NERO OPACO	**1.110,00**
COCD028ROC40	CROMO SPAZZOLATO	**1.110,00**

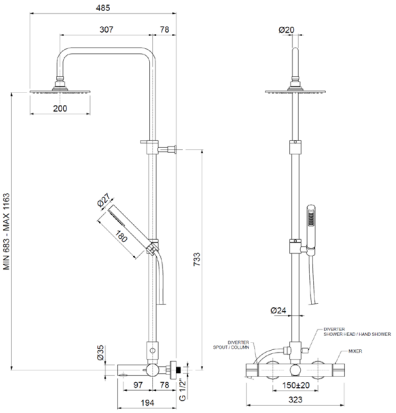

Ricambi


CR00003V
Ø35


AR00060V
28×1


AQ00025V


FL00037V
CM.150

COCD029ROC00

Monocomando esterno **doccia** con colonna doccia in ottone telescopica e orientabile, centrale scorrevole in ottone, soffione tondo in **ottone Ø200**, doccia anticalcare monogetto tonda e flessibile cm.150

CROMO **€ 725,00**



CODICE	FINITURA	€
COCD029ROC04	NICKEL SPAZZOLATO LUCIDO	**1.110,00**
COCD029ROC08	NERO OPACO	**1.015,00**
COCD029ROC40	CROMO SPAZZOLATO	**1.015,00**

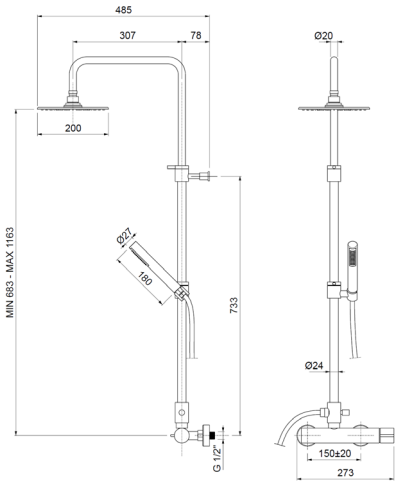

Ricambi


CR00003V
Ø35


AQ00025V


FL00037V
CM.150

Descrizioni e caratteristiche tecniche non sono impegnative e possono variare senza preavviso

COMO80

Design by Oioli Lab RD



C8LT001ROC00

Monocomando lavabo testa cieca



	CROMO	**€ 138,00**

CODICE	FINITURA	€
C8LT001ROC04	NICKEL SPAZZOLATO LUCIDO	**216,00**
C8LT001ROC08	NERO OPACO	**200,00**
C8LT001ROC40	CROMO SPAZZOLATO	**200,00**

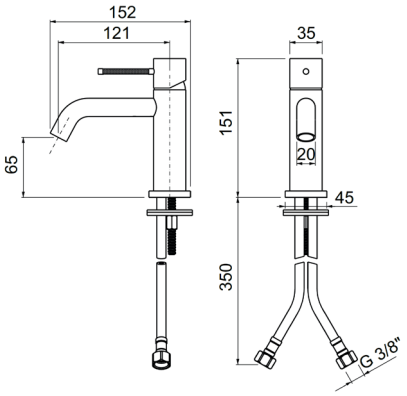

Ricambi

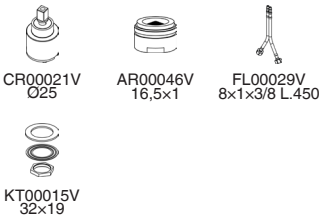

C8LT101ROC00

Monocomando lavabo testa cieca, **BOCCA LUNGA**



	CROMO	**€ 160,00**

CODICE	FINITURA	€
C8LT101ROC04	NICKEL SPAZZOLATO LUCIDO	**250,00**
C8LT101ROC08	NERO OPACO	**232,00**
C8LT101ROC40	CROMO SPAZZOLATO	**232,00**

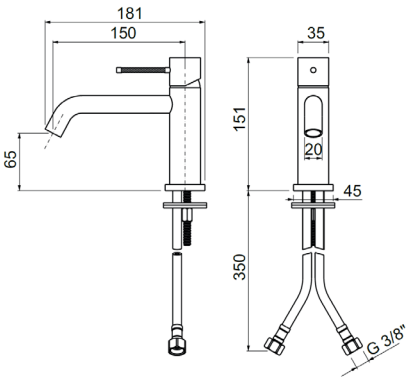

Ricambi

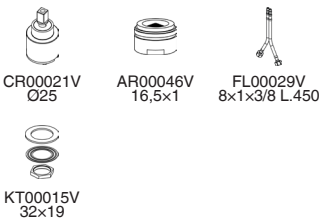

C8LT004ROC00

Monocomando lavabo alto testa cieca



	CROMO	**€ 236,00**

CODICE	FINITURA	€
C8LT004ROC04	NICKEL SPAZZOLATO LUCIDO	**370,00**
C8LT004ROC08	NERO OPACO	**344,00**
C8LT004ROC40	CROMO SPAZZOLATO	**344,00**

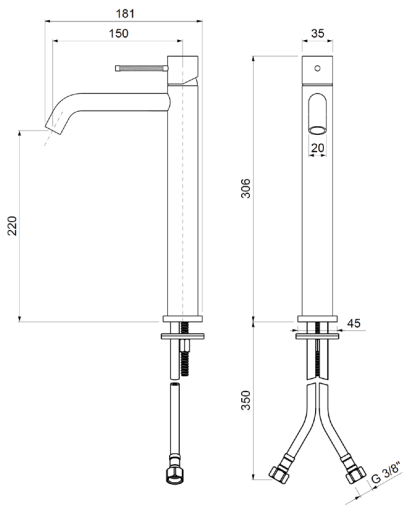

Ricambi

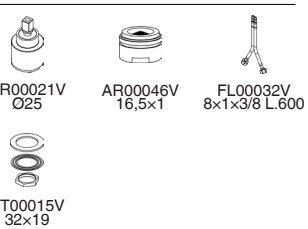

C8BT005ROC00

Monocomando bidet testa cieca



CROMO **€ 138,00**

CODICE	FINITURA	€
C8BT005ROC04	NICKEL SPAZZOLATO LUCIDO	**216,00**
C8BT005ROC08	NERO OPACO	**200,00**
C8BT005ROC40	CROMO SPAZZOLATO	**200,00**

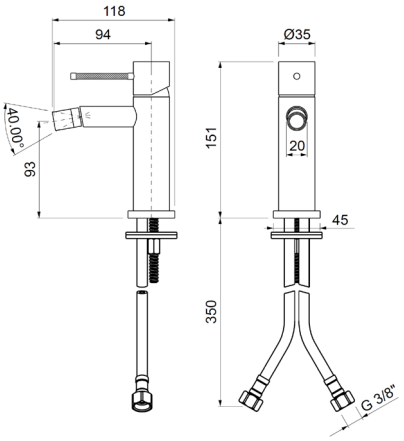

Ricambi



CR00021V Ø25 | AR00046V 16,5×1 | AR00062V



FL00029V 8×1×3/8 L.450 | KT00015V 32×19

C8EL102ROC00

Parti esterne per monocomando lavabo a parete in 2 parti



CROMO **€ 139,00**

CODICE	FINITURA	€
C8EL102ROC04	NICKEL SPAZZOLATO LUCIDO	**218,00**
C8EL102ROC08	NERO OPACO	**202,00**
C8EL102ROC40	CROMO SPAZZOLATO	**202,00**

+ OIPILA35000E

Parte incasso

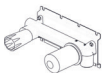

€ 115,00

+ OIPILA35001B

Parte incasso

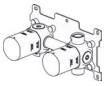

€ 175,00

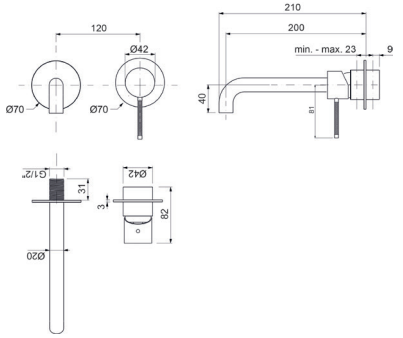

Ricambi



CR00003V Ø35 | AR00046V 16,5×1

C8EL064ROC00

Parti esterne per batteria lavabo a parete 3 fori

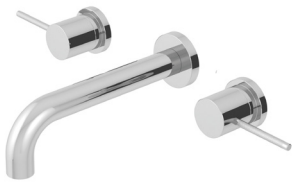

CROMO **€ 158,00**

CODICE	FINITURA	€
C8EL064ROC04	NICKEL SPAZZOLATO LUCIDO	**250,00**
C8EL064ROC08	NERO OPACO	**230,00**
C8EL064ROC40	CROMO SPAZZOLATO	**230,00**

+ OIPILA20001E

Parte incasso

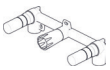

€ 130,00

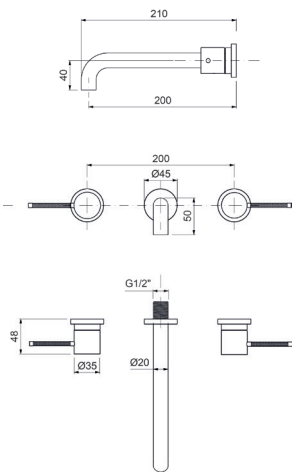

Ricambi



VN00002V 8×20 DX | VN00003V 8×20 SX | AR00046V 16,5×1

Descrizioni e caratteristiche tecniche non sono impegnative e possono variare senza preavviso

C8LT066ROC00

Batteria lavabo a 3 fori, testa cieca, **BOCCA FISSA Ø20**



CROMO **€ 320,00**

CODICE	FINITURA	€
C8LT066ROC04	NICKEL SPAZZOLATO LUCIDO	**498,00**
C8LT066ROC08	NERO OPACO	**450,00**
C8LT066ROC40	CROMO SPAZZOLATO	**450,00**

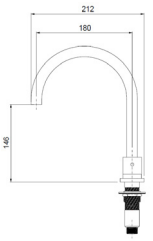

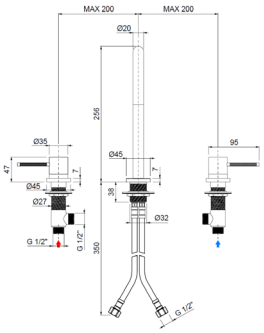

Ricambi

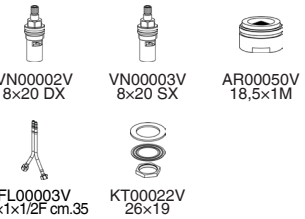

VN00002V 8×20 DX — VN00003V 8×20 SX — AR00050V 18,5×1M

FL00003V 10×1×1/2F cm.35 — KT00022V 26×19

C8LT067ROC00

Batteria lavabo a 3 fori, testa cieca



CROMO **€ 320,00**

CODICE	FINITURA	€
C8LT067ROC04	NICKEL SPAZZOLATO LUCIDO	**498,00**
C8LT067ROC08	NERO OPACO	**450,00**
C8LT067ROC40	CROMO SPAZZOLATO	**450,00**

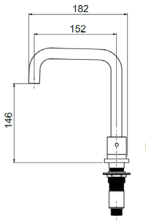

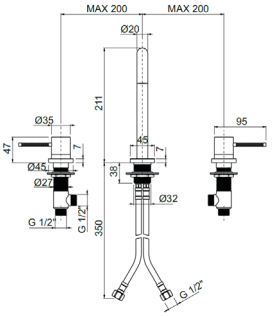

Ricambi

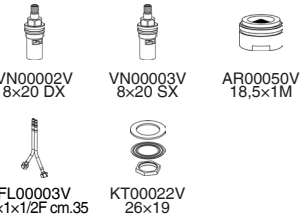

VN00002V 8×20 DX — VN00003V 8×20 SX — AR00050V 18,5×1M

FL00003V 10×1×1/2F cm.35 — KT00022V 26×19

C8BS060ROC00

Batteria bidet a 3 fori con scarico automatico 1”1/4



CROMO **€ 170,00**

CODICE	FINITURA	€
C8BS060ROC04	NICKEL SPAZZOLATO LUCIDO	**255,00**
C8BS060ROC08	NERO OPACO	**230,00**
C8BS060ROC40	CROMO SPAZZOLATO	**230,00**

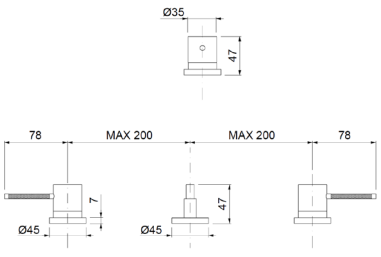

Ricambi



VN00002V 8×20 DX — VN00003V 8×20 SX — KT00010V 1/2

C8LT072ROC00

Monocomando lavabo a 2 fori, testa cieca



CROMO **€ 268,00**

CODICE	FINITURA	€
C8LT072ROC04	NICKEL SPAZZOLATO LUCIDO	**416,00**
C8LT072ROC08	NERO OPACO	**390,00**
C8LT072ROC40	CROMO SPAZZOLATO	**390,00**

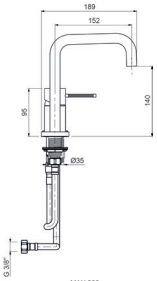

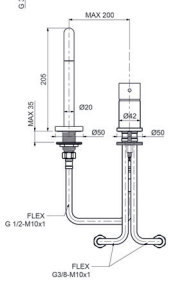

Ricambi


CR00003V
Ø35


AR00050V
18,5×1M


FL00002V
10×1×1/2F cm.30


FL00001V
10×1×3/8 cm.35


KT00001V
8×70

C8LT073ROC00

Monocomando lavabo a 2 fori, testa cieca



CROMO **€ 268,00**

CODICE	FINITURA	€
C8LT073ROC04	NICKEL SPAZZOLATO LUCIDO	**416,00**
C8LT073ROC08	NERO OPACO	**390,00**
C8LT073ROC40	CROMO SPAZZOLATO	**390,00**

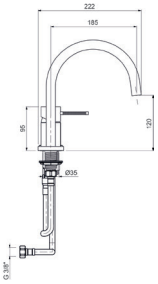

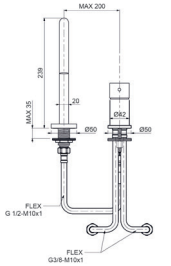

Ricambi


CR00003V
Ø35


AR00050V
18,5×1M


FL00002V
10×1×1/2F cm.30


FL00001V
10×1×3/8 cm.35


KT00001V
8×70

C8BV006ROC00

Monocomando 4 fori per bordo vasca con doccia



CROMO **€ 560,00**

CODICE	FINITURA	€
C8BV006ROC04	NICKEL SPAZZOLATO LUCIDO	**862,00**
C8BV006ROC08	NERO OPACO	**780,00**
C8BV006ROC40	CROMO SPAZZOLATO	**780,00**

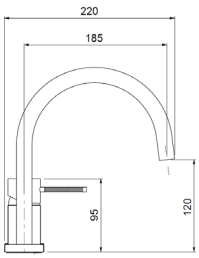

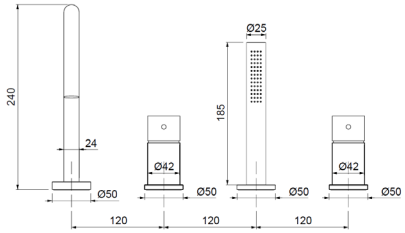

Ricambi


CR00003V
Ø35


AR00058V
24×1


FL00005V
10×1×3/8F cm.60


FL00003V
10×1×1/2F cm.35


AQ00025V


CT00013V
Ø26

Descrizioni e caratteristiche tecniche non sono impegnative e possono variare senza preavviso

C8VE010ROC00

Monocomando esterno per vasca con kit doccia



	CROMO	**€ 292,00**

CODICE	FINITURA	€
C8VE010ROC04	NICKEL SPAZZOLATO LUCIDO	**456,00**
C8VE010ROC08	NERO OPACO	**426,00**
C8VE010ROC40	CROMO SPAZZOLATO	**426,00**

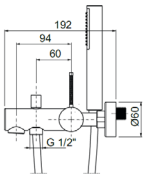

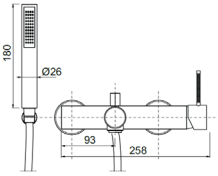

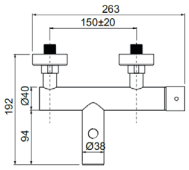

Ricambi



CR00003V
Ø35



AR00060V
28×1



AQ00025V



FL00037V
CM.150

C8DE025ROC00

Monocomando esterno doccia attacco flessibile 1/2”



	CROMO	**€ 184,00**

CODICE	FINITURA	€
C8DE025ROC04	NICKEL SPAZZOLATO LUCIDO	**288,00**
C8DE025ROC08	NERO OPACO	**268,00**
C8DE025ROC40	CROMO SPAZZOLATO	**268,00**

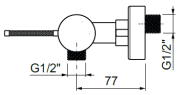

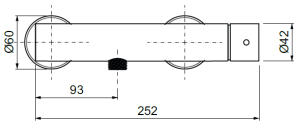

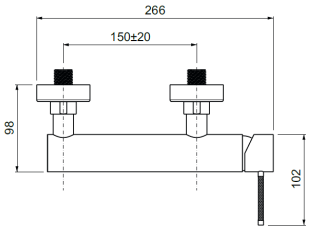

Ricambi



CR00003V
Ø35

C8DE026ROC00

Monocomando esterno doccia con attacco **superiore 3/4”**

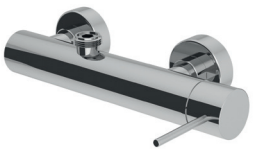

	CROMO	**€ 214,00**

CODICE	FINITURA	€
C8DE026ROC04	NICKEL SPAZZOLATO LUCIDO	**330,00**
C8DE026ROC08	NERO OPACO	**300,00**
C8DE026ROC40	CROMO SPAZZOLATO	**300,00**

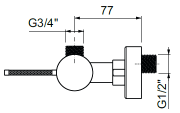

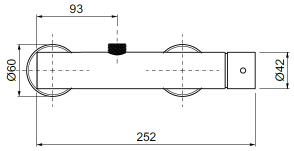

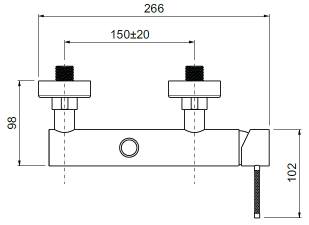

Ricambi



CR00003V
Ø35

C8EV009ROC00

Parti esterne per monocomando incasso vasca con doccia



CROMO **€ 368,00**

CODICE	FINITURA	€
C8EV009ROC04	NICKEL SPAZZOLATO LUCIDO	**570,00**
C8EV009ROC08	NERO OPACO	**520,00**
C8EV009ROC40	CROMO SPAZZOLATO	**520,00**

+ OIPIVA35002E

Parte incasso

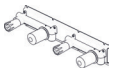

€ 225,00

+ OIPIVA35022B

Parte incasso

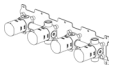

€ 390,00

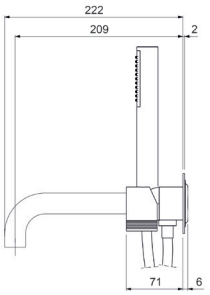

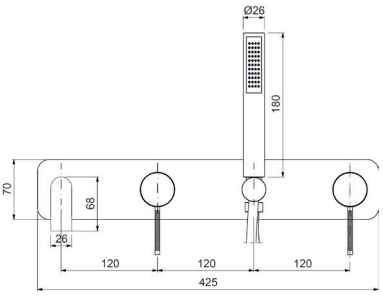

Ricambi


CR00003V Ø35


AR00058V 24×1


AQ00025V


FL00037V CM.150

C8EV109ROC00

Parti esterne per monocomando incasso vasca con doccia, piastre tonde



CROMO **€ 368,00**

CODICE	FINITURA	€
C8EV109ROC04	NICKEL SPAZZOLATO LUCIDO	**570,00**
C8EV109ROC08	NERO OPACO	**520,00**
C8EV109ROC40	CROMO SPAZZOLATO	**520,00**

+ OIPIVA35002E

Parte incasso

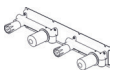

€ 225,00

+ OIPIVA35022B

Parte incasso

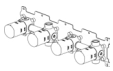

€ 390,00

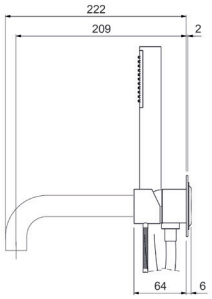

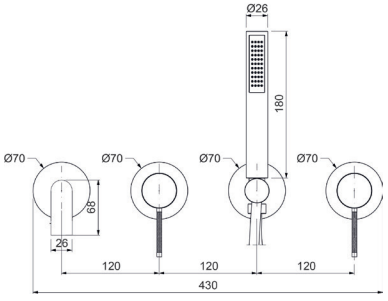

Ricambi


CR00003V Ø35


AR00058V 24×1


AQ00025V


FL00037V CM.150

Descrizioni e caratteristiche tecniche non sono impegnative e possono variare senza preavviso

C8EV129ROC00

Parti esterne per monocomando incasso vasca con doccia, senza bocca, piastre tonde



	CROMO	**€ 235,00**

CODICE	FINITURA	€
C8EV129ROC04	NICKEL SPAZZOLATO LUCIDO	**370,00**
C8EV129ROC08	NERO OPACO	**330,00**
C8EV129ROC40	CROMO SPAZZOLATO	**330,00**

+ OIPIVA35006B

Parte incasso

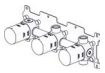

€ 292,00

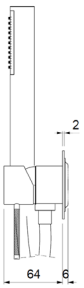

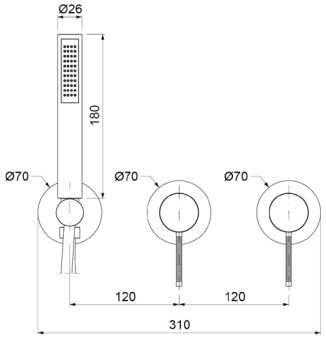

Ricambi

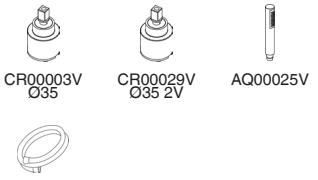

C8EP008ROC00

Parti esterne per monocomando bordo vasca a pavimento con doccia



	CROMO	**€ 1.060,00**

CODICE	FINITURA	€
C8EP008ROC04	NICKEL SPAZZOLATO LUCIDO	**1.690,00**
C8EP008ROC08	NERO OPACO	**1.490,00**
C8EP008ROC40	CROMO SPAZZOLATO	**1.490,00**

+ OIPIVP35001E

Parte incasso



€ 190,00

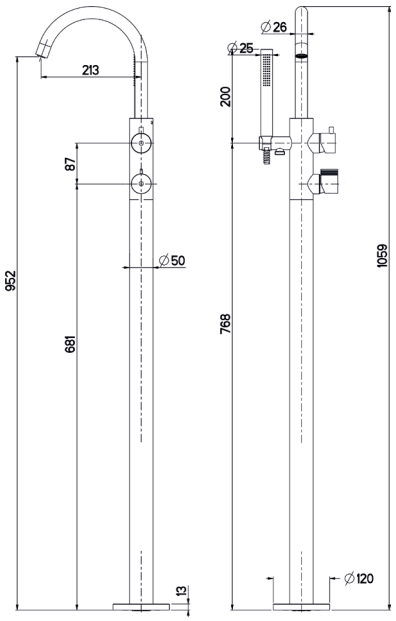

Ricambi

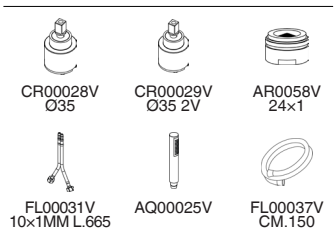

C8ED120ROC00

Parti esterne per monocomando incasso doccia



	CROMO	**€ 66,00**

CODICE	FINITURA	€
C8ED120ROC04	NICKEL SPAZZOLATO LUCIDO	**106,00**
C8ED120ROC08	NERO OPACO	**94,00**
C8ED120ROC40	CROMO SPAZZOLATO	**94,00**

+ OIPIDC35001E

Parte incasso

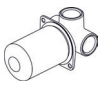

€ 42,00

+ OIPIDC35002B

Parte incasso



€ 106,00

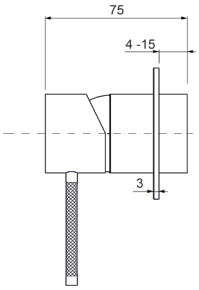

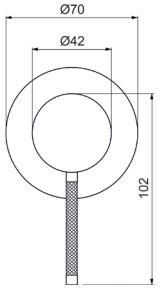

Ricambi



CR00003V
Ø35



BR00242V
Ø70

C8ED621ROC00

Parti esterne per monocomando incasso doccia/vasca con deviatore



	CROMO	**€ 86,00**

CODICE	FINITURA	€
C8ED621ROC04	NICKEL SPAZZOLATO LUCIDO	**136,00**
C8ED621ROC08	NERO OPACO	**122,00**
C8ED621ROC40	CROMO SPAZZOLATO	**122,00**

+ OIPIVA35005E

Parte incasso



€ 98,00

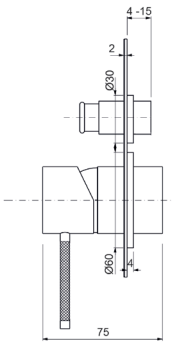

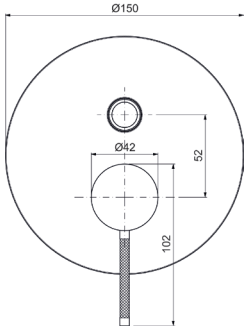

Ricambi



CR00003V
Ø35



AQ00023V



LT00033V
Ø180

Descrizioni e caratteristiche tecniche non sono impegnative e possono variare senza preavviso

C8ED622ROC00

Parti esterne per monocomando incasso doccia/vasca con deviatore a **2 vie**, interasse mm.100

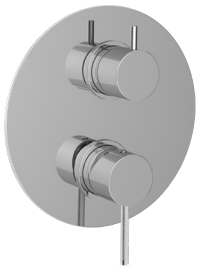

CROMO	**€**	**170,00**

CODICE	FINITURA	€
C8ED622ROC04	NICKEL SPAZZOLATO LUCIDO	**260,00**
C8ED622ROC08	NERO OPACO	**235,00**
C8ED622ROC40	CROMO SPAZZOLATO	**235,00**

+ OIPIVA35008B

Parte incasso

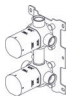

€ 175,00

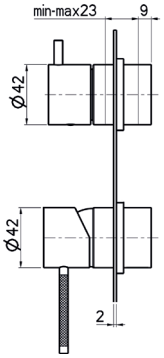

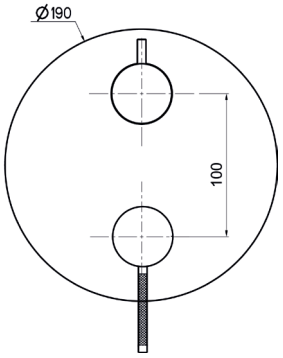

Ricambi



CR00003V Ø35 | CR00029V Ø35 2V | LT00029V Ø190

C8ED122ROC00

Parti esterne per monocomando incasso doccia/vasca con deviatore a **2 vie**, piastre tonde, interasse mm.120



CROMO	**€**	**170,00**

CODICE	FINITURA	€
C8ED122ROC04	NICKEL SPAZZOLATO LUCIDO	**260,00**
C8ED122ROC08	NERO OPACO	**235,00**
C8ED122ROC40	CROMO SPAZZOLATO	**235,00**

+ OIPIVA35007B

Parte incasso



€ 180,00

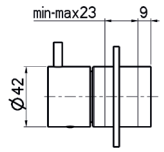

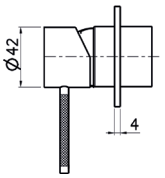

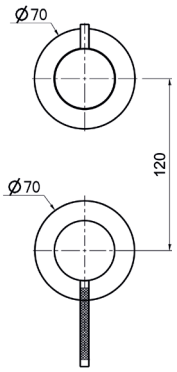

Ricambi



CR00003V Ø35 | CR00029V Ø35 2V | BR00242V Ø70

C8ED623ROC00

Parti esterne per monocomando incasso doccia/vasca con deviatore a **3 vie**, interasse mm.100

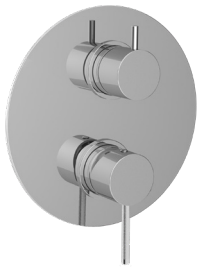

	CROMO	€	170,00

CODICE	FINITURA	€
C8ED623ROC04	NICKEL SPAZZOLATO LUCIDO	**260,00**
C8ED623ROC08	NERO OPACO	**235,00**
C8ED623ROC40	CROMO SPAZZOLATO	**235,00**

+ OIPIVA35012B

Parte incasso

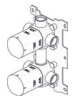

€ 215,00

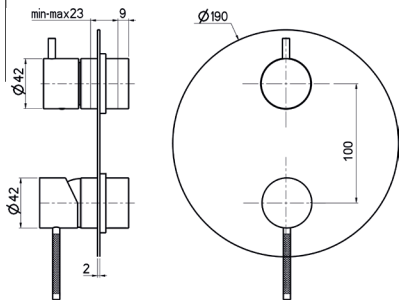

Ricambi



CR00003V Ø35 | CR00022V Ø35 3V | LT00029V Ø190

C8ED123ROC00

Parti esterne per monocomando incasso doccia/vasca con deviatore a **3 vie**, piastre tonde, interasse mm.120



	CROMO	€	170,00

CODICE	FINITURA	€
C8ED123ROC04	NICKEL SPAZZOLATO LUCIDO	**260,00**
C8ED123ROC08	NERO OPACO	**235,00**
C8ED123ROC40	CROMO SPAZZOLATO	**235,00**

+ OIPIVA35011B

Parte incasso

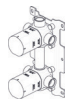

€ 220,00

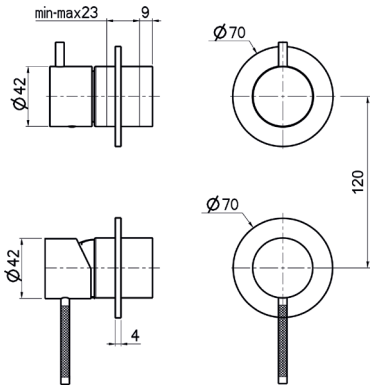

Ricambi



CR00003V Ø35 | CR00022V Ø35 3V | BR00242V Ø70

C8ED124ROC00

Parti esterne per monocomando incasso doccia/vasca con deviatore a **4 vie**



	CROMO	€	320,00

CODICE	FINITURA	€
C8ED124ROC04	NICKEL SPAZZOLATO LUCIDO	**498,00**
C8ED124ROC08	NERO OPACO	**448,00**
C8ED124ROC40	CROMO SPAZZOLATO	**448,00**

+ OIPIVA35014B

Parte incasso

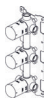

€ 290,00

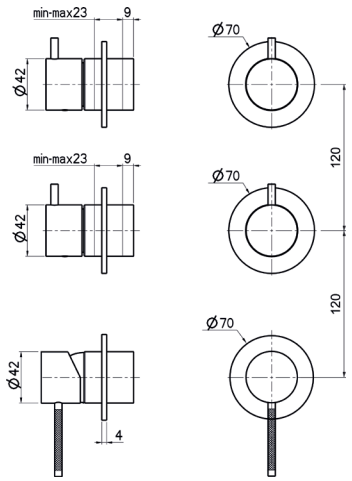

Ricambi



CR00003V Ø35 | CR00029V Ø35 2V | BR00242V Ø70

Descrizioni e caratteristiche tecniche non sono impegnative e possono variare senza preavviso

C8CD028ROC00

Monocomando esterno **vasca** con colonna doccia in ottone telescopica e orientabile, centrale scorrevole in ottone, soffione tondo in **ottone Ø200**, doccia anticalcare monogetto tonda e flessibile cm.150

CROMO **€ 790,00**



CODICE	FINITURA	€
C8CD028ROC04	NICKEL SPAZZOLATO LUCIDO	**1.225,00**
C8CD028ROC08	NERO OPACO	**1.110,00**
C8CD028ROC40	CROMO SPAZZOLATO	**1.110,00**

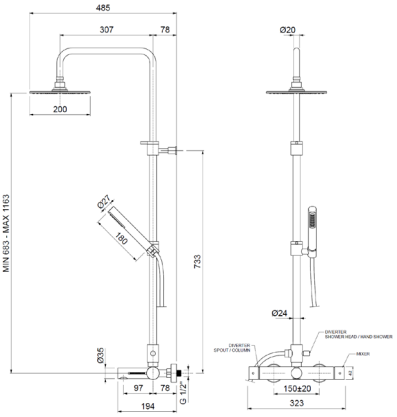

Ricambi


CR00003V
Ø35


AR00060V
28×1


AQ00025V


FL00037V
CM.150

C8CD029ROC00

Monocomando esterno **doccia** con colonna doccia in ottone telescopica e orientabile, centrale scorrevole in ottone, soffione tondo in **ottone Ø200**, doccia anticalcare monogetto tonda e flessibile cm.150

CROMO **€ 725,00**



CODICE	FINITURA	€
C8CD029ROC04	NICKEL SPAZZOLATO LUCIDO	**1.110,00**
C8CD029ROC08	NERO OPACO	**1.015,00**
C8CD029ROC40	CROMO SPAZZOLATO	**1.015,00**

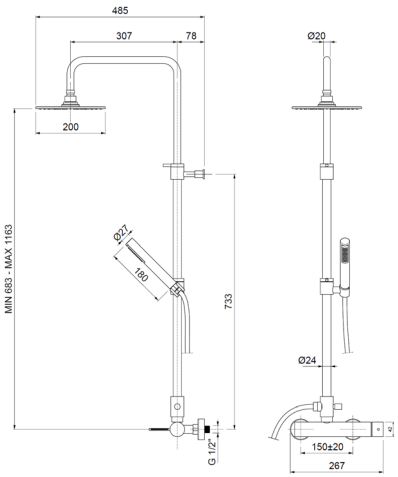

Ricambi


CR00003V
Ø35


AQ00025V


FL00037V
CM.150

TMET020ROC00

Parti esterne per monocomando incasso doccia **termostatico 1 via**



CROMO **€ 140,00**

CODICE	FINITURA	€
TMET020ROC04	NICKEL SPAZZOLATO LUCIDO	**218,00**
TMET020ROC08	NERO OPACO	**198,00**
TMET020ROC40	CROMO SPAZZOLATO	**198,00**

+ OIPITD20020B

Parte incasso

€ 290,00



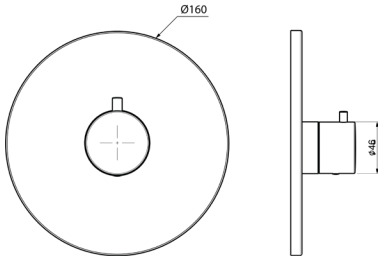

Ricambi



CR00032V LT00041V

TMET022ROC00

Parti esterne per monocomando incasso doccia/vasca **termostatico** con deviatore a **2 vie**



CROMO **€ 200,00**

CODICE	FINITURA	€
TMET022ROC04	NICKEL SPAZZOLATO LUCIDO	**310,00**
TMET022ROC08	NERO OPACO	**280,00**
TMET022ROC40	CROMO SPAZZOLATO	**280,00**

+ OIPITD20022B

Parte incasso

€ 450,00



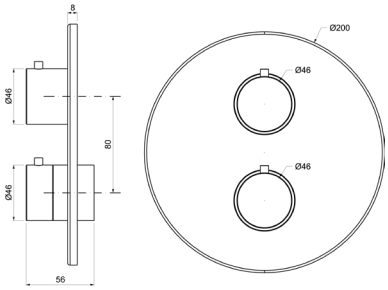

Ricambi



CR00032V CR00033V DEVIATORE LT00042V

TMET023ROC00

Parti esterne per monocomando incasso doccia/vasca **termostatico** con deviatore a **3 vie**



CROMO **€ 200,00**

CODICE	FINITURA	€
TMET023ROC04	NICKEL SPAZZOLATO LUCIDO	**310,00**
TMET023ROC08	NERO OPACO	**280,00**
TMET023ROC40	CROMO SPAZZOLATO	**280,00**

+ OIPITD20023B

Parte incasso

€ 475,00



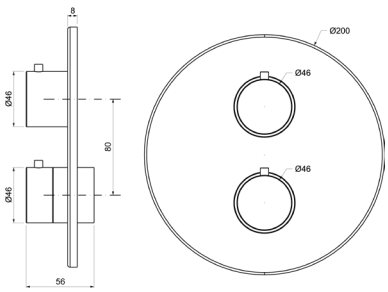

Ricambi



CR00032V CR00034V DEV. C/STOP LT00042V

Descrizioni e caratteristiche tecniche non sono impegnative e possono variare senza preavviso

MIER085ROC00

Parti esterne per rubinetto ad incasso da 1/2”



	CROMO	**€ 90,00**

CODICE	FINITURA	€
MIER085ROC04	NICKEL SPAZZOLATO LUCIDO	**140,00**
MIER085ROC08	NERO OPACO	**126,00**
MIER085ROC40	CROMO SPAZZOLATO	**126,00**

+ OIPIRA20001E

Parte incasso



€ 36,00

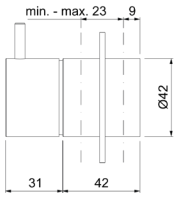

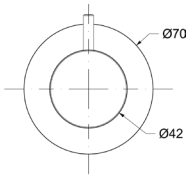

Ricambi



VN00002V
8x20 DX



BR00242V
Ø70

MIED087ROC00

Parti esterne per deviatore ceramico a **1 entrata e 2 uscite**



	CROMO	**€ 100,00**

CODICE	FINITURA	€
MIED087ROC04	NICKEL SPAZZOLATO LUCIDO	**150,00**
MIED087ROC08	NERO OPACO	**136,00**
MIED087ROC40	CROMO SPAZZOLATO	**136,00**

+ OIPIDD20001E

Parte incasso



€ 60,00

+ OIPIDD35001BE

Parte incasso



€ 106,00

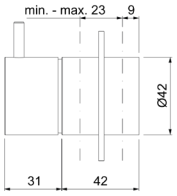

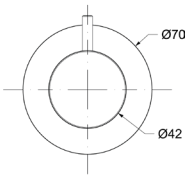

Ricambi



CR00029V
Ø35 2V



BR00242V
Ø70

MIED088ROC00

Parti esterne per deviatore ceramico a **1 entrata e 3 uscite**



	CROMO	**€ 100,0**

CODICE	FINITURA	€
MIED088ROC04	NICKEL SPAZZOLATO LUCIDO	**150,00**
MIED088ROC08	NERO OPACO	**136,00**
MIED088ROC40	CROMO SPAZZOLATO	**136,00**

+ OIPIDD35003B

Parte incasso



€ 140,00

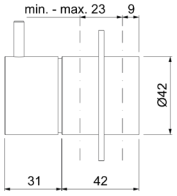

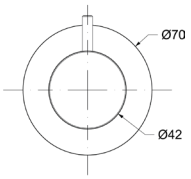

Ricambi



CR00022V
Ø35 3V



BR00242V
Ø70

WESB002ROC00

Braccio doccia tondo in **ottone cm.35** con soffione anticalcare monogetto tondo **inox Ø200**



	CROMO	**€ 190,00**

CODICE	FINITURA	€
WESB002ROC04	NICKEL SPAZZOLATO LUCIDO	**315,00**
WESB002ROC08	NERO OPACO	**275,00**
WESB002ROC40	CROMO SPAZZOLATO	**275,00**

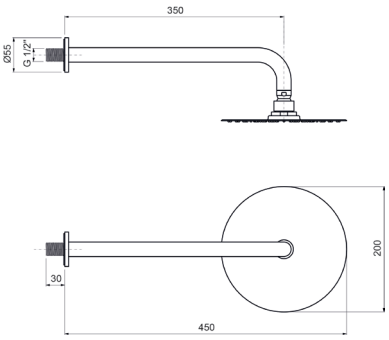

WESB012ROC00

Braccio doccia tondo **a soffitto** in **ottone cm.20** con soffione anticalcare monogetto tondo in **ottone Ø200**



	CROMO	**€ 194,00**

CODICE	FINITURA	€
WESB012ROC04	NICKEL SPAZZOLATO LUCIDO	**302,00**
WESB012ROC08	NERO OPACO	**272,00**
WESB012ROC40	CROMO SPAZZOLATO	**272,00**

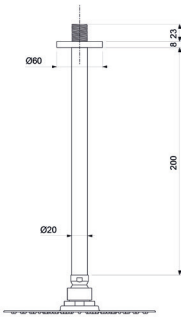

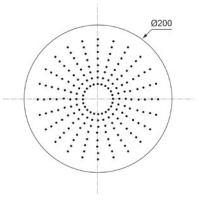

WESD005ROC00

Kit doccia **incasso** con doccia anticalcare monogetto tonda in **ottone** e flessibile cm.150



	CROMO	**€ 106,00**

CODICE	FINITURA	€
WESD005ROC04	NICKEL SPAZZOLATO LUCIDO	**155,00**
WESD005ROC08	NERO OPACO	**146,00**
WESD005ROC40	CROMO SPAZZOLATO	**146,00**

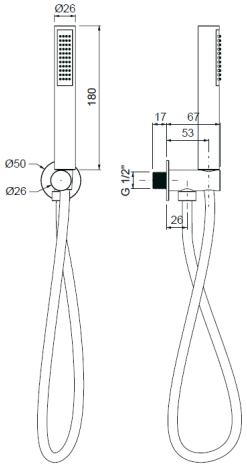

Ricambi



AQ00025V

FL00037V
CM.150

Descrizioni e caratteristiche tecniche non sono impegnative e possono variare senza preavviso

ACSF001ROC00

Sifone **lavabo** minimalista 1”1/4 senza piletta



CROMO **€ 94,00**

CODICE	FINITURA	€
ACSF001ROC04	NICKEL SPAZZOLATO LUCIDO	**148,00**
ACSF001ROC08	NERO OPACO	**132,00**
ACSF001ROC40	CROMO SPAZZOLATO	**132,00**

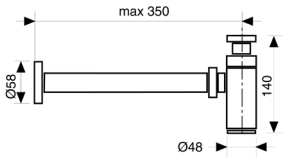

ACSF003ROC00

Sifone **bidet** minimalista 1”1/4 senza piletta



CROMO **€ 99,00**

CODICE	FINITURA	€
ACSF003ROC04	NICKEL SPAZZOLATO LUCIDO	**154,00**
ACSF003ROC08	NERO OPACO	**140,00**
ACSF003ROC40	CROMO SPAZZOLATO	**140,00**

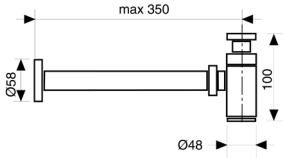

ACRS001ROC00

Rubinetto sottolavabo 1/2” con rosone



CROMO **€ 49,00**

CODICE	FINITURA	€
ACRS001ROC04	NICKEL SPAZZOLATO LUCIDO	**76,00**
ACRS001ROC08	NERO OPACO	**69,00**
ACRS001ROC40	CROMO SPAZZOLATO	**69,00**

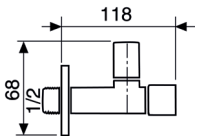

ACPT001ROC00

Piletta click-clack universale 1”1/4 con tappo Ø63



CROMO **€ 42,00**

CODICE	FINITURA	€
ACPT001ROC04	NICKEL SPAZZOLATO LUCIDO	**72,00**
ACPT001ROC08	NERO OPACO	**58,00**
ACPT001ROC40	CROMO SPAZZOLATO	**58,00**

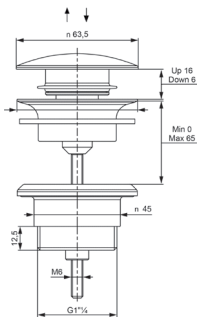

MINÙ

Design by Oioli Lab RD





MNLS000ROC00

Monocomando lavabo con scarico automatico 1”1/4



CROMO **€ 140,00**

CODICE	FINITURA	€
MNLS000ROC08	NERO OPACO	**196,00**
MNLS000ROC20	BIANCO OPACO	**196,00**
MNLS000ROC54	NICKEL SPAZZOLATO N/P	**220,00**
MNLS000ROC88	OTTONE SPAZZOLATO	**240,00**

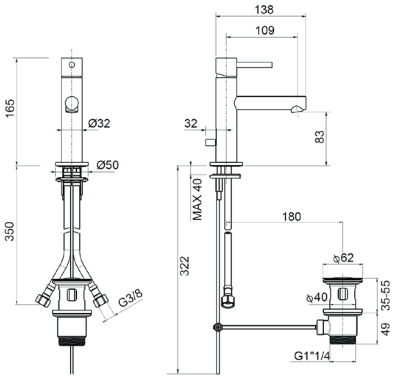

Ricambi

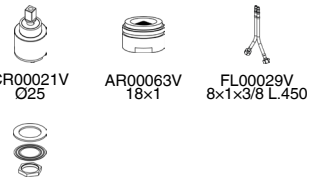

MNLS100ROC00

Monocomando lavabo con scarico automatico 1”1/4, **BOCCA LUNGA**



CROMO **€ 165,00**

CODICE	FINITURA	€
MNLS100ROC08	NERO OPACO	**232,00**
MNLS100ROC20	BIANCO OPACO	**232,00**
MNLS100ROC54	NICKEL SPAZZOLATO N/P	**258,00**
MNLS100ROC88	OTTONE SPAZZOLATO	**282,00**

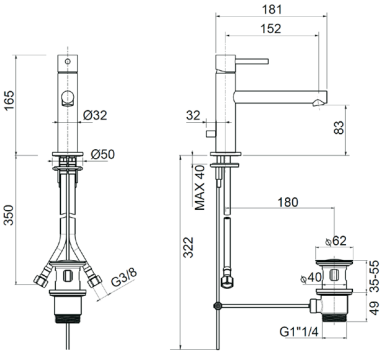

Ricambi

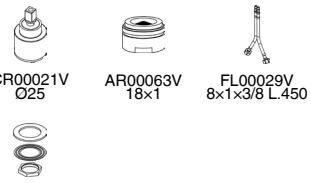

MNLT001ROC00

Monocomando lavabo testa cieca



CROMO **€ 130,00**

CODICE	FINITURA	€
MNLT001ROC08	NERO OPACO	**186,00**
MNLT001ROC20	BIANCO OPACO	**186,00**
MNLT001ROC54	NICKEL SPAZZOLATO N/P	**210,00**
MNLT001ROC88	OTTONE SPAZZOLATO	**230,00**

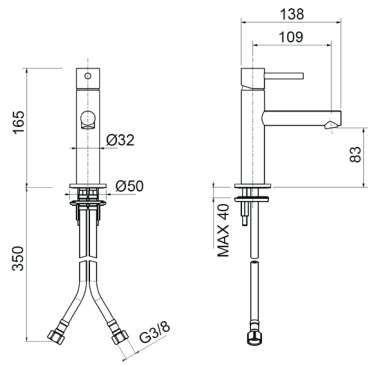

Ricambi

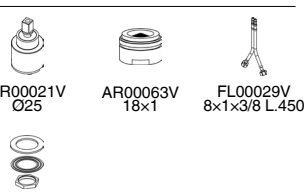

MNLT101ROC00

Monocomando lavabo testa cieca, **BOCCA LUNGA**



	CROMO	**€ 155,00**

CODICE	FINITURA	€
MNLT101ROC08	NERO OPACO	**222,00**
MNLT101ROC20	BIANCO OPACO	**222,00**
MNLT101ROC54	NICKEL SPAZZOLATO N/P	**248,00**
MNLT101ROC88	OTTONE SPAZZOLATO	**272,00**

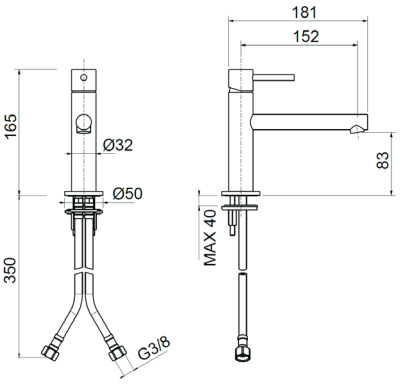

Ricambi


CR00021V
Ø25


AR00063V
18×1


FL00029V
8×1×3/8 L.450


KT00015V
32×19

MNLT004ROC00

Monocomando lavabo alto testa cieca



	CROMO	**€ 260,00**

CODICE	FINITURA	€
MNLT004ROC08	NERO OPACO	**370,00**
MNLT004ROC20	BIANCO OPACO	**370,00**
MNLT004ROC54	NICKEL SPAZZOLATO N/P	**410,00**
MNLT004ROC88	OTTONE SPAZZOLATO	**450,00**

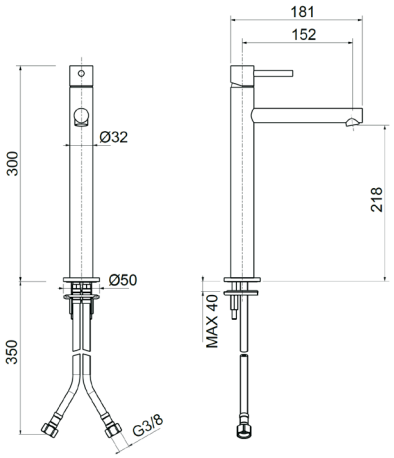

Ricambi


CR00021V
Ø25


AR00063V
18×1


FL00032V
8×1×3/8 L.600


KT00015V
32×19

MNBS005ROC00

Monocomando bidet con scarico automatico 1”1/4



	CROMO	**€ 140,00**

CODICE	FINITURA	€
MNBS005ROC08	NERO OPACO	**196,00**
MNBS005ROC20	BIANCO OPACO	**196,00**
MNBS005ROC54	NICKEL SPAZZOLATO N/P	**220,00**
MNBS005ROC88	OTTONE SPAZZOLATO	**240,00**

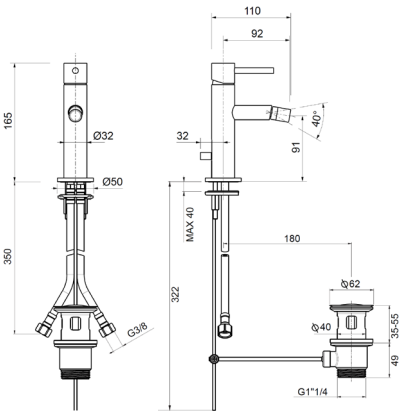

Ricambi


CR00021V
Ø25


AR00046V
16,5×1


FL00029V
8×1×3/8 L.450


KT00015V
32×19

Descrizioni e caratteristiche tecniche non sono impegnative e possono variare senza preavviso

MNBT005ROC00

Monocomando bidet testa cieca



CROMO **€ 120,00**

CODICE	FINITURA	€
MNBT005ROC08	NERO OPACO	**176,00**
MNBT005ROC20	BIANCO OPACO	**176,00**
MNBT005ROC54	NICKEL SPAZZOLATO N/P	**200,00**
MNBT005ROC88	OTTONE SPAZZOLATO	**220,00**

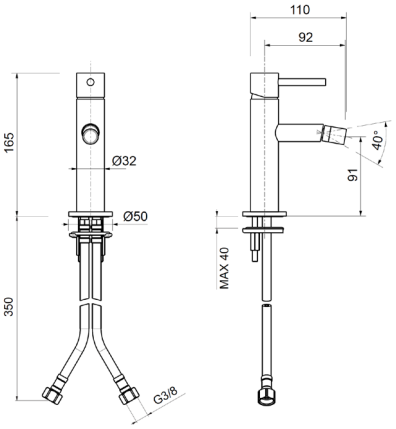

Ricambi


CR00021V
Ø25


AR00046V
16,5×1


FL00029V
8×1×3/8 L.450


KT00015V
32×19

MNEL002ROC00

Parti esterne per monocomando lavabo a parete

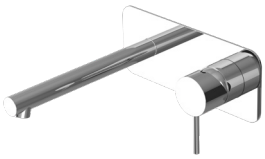

CROMO **€ 125,00**

CODICE	FINITURA	€
MNEL002ROC08	NERO OPACO	**188,00**
MNEL002ROC20	BIANCO OPACO	**188,00**
MNEL002ROC54	NICKEL SPAZZOLATO N/P	**205,00**
MNEL002ROC88	OTTONE SPAZZOLATO	**225,00**

+ OIPILA35000E

Parte incasso

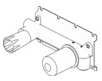

€ 115,00

+ OIPILA35001B

Parte incasso

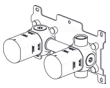

€ 175,00

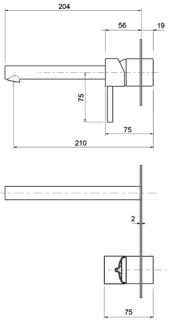

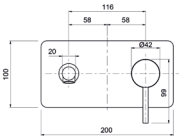

Ricambi


CR000003V
Ø35


AR00063V
18×1

MNEL102ROC00

Parti esterne per monocomando lavabo a parete in 2 parti, piastre tonde

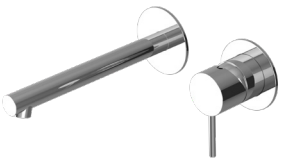

CROMO **€ 125,00**

CODICE	FINITURA	€
MNEL102ROC08	NERO OPACO	**188,00**
MNEL102ROC20	BIANCO OPACO	**188,00**
MNEL102ROC54	NICKEL SPAZZOLATO N/P	**205,00**
MNEL102ROC88	OTTONE SPAZZOLATO	**225,00**

+ OIPILA35000E

Parte incasso

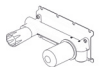

€ 115,00

+ OIPILA35001B

Parte incasso

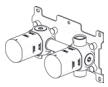

€ 175,00

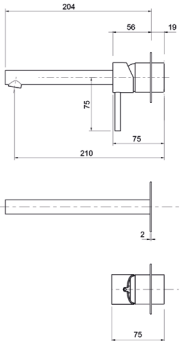

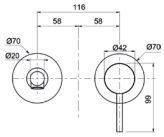

Ricambi


CR00003V
Ø35


AR00063V
18×1

MNEL202ROC00

Parti esterne per monocomando lavabo a parete con 2 piastre

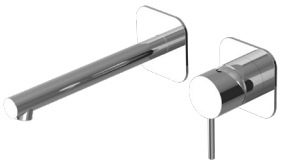

CROMO **€ 135,00**

CODICE	FINITURA	€
MNEL202ROC08	NERO OPACO	**198,00**
MNEL202ROC20	BIANCO OPACO	**198,00**
MNEL202ROC54	NICKEL SPAZZOLATO N/P	**215,00**
MNEL202ROC88	OTTONE SPAZZOLATO	**235,00**

Ricambi


CR00003V Ø35


AR00063V 18×1

+ OIPILA35000E

Parte incasso



€ 115,00

+ OIPILA35001B

Parte incasso

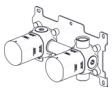

€ 175,00

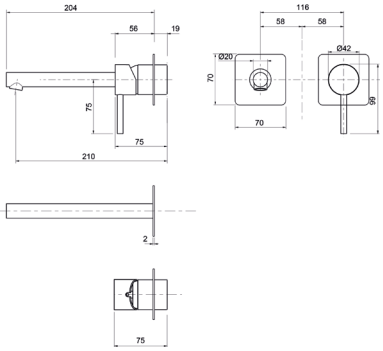

MNEL064ROC00

Parti esterne per batteria lavabo a parete 3 fori

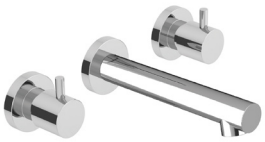

CROMO **€ 210,00**

CODICE	FINITURA	€
MNEL064ROC08	NERO OPACO	**310,00**
MNEL064ROC20	BIANCO OPACO	**310,00**
MNEL064ROC54	NICKEL SPAZZOLATO N/P	**350,00**
MNEL064ROC88	OTTONE SPAZZOLATO	**370,00**

Ricambi


VN00002V 8×20 DX


VN00003V 8×20 SX


AR00063V 18×1

+ OIPILA20001E

Parte incasso

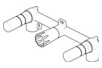

€ 130,00

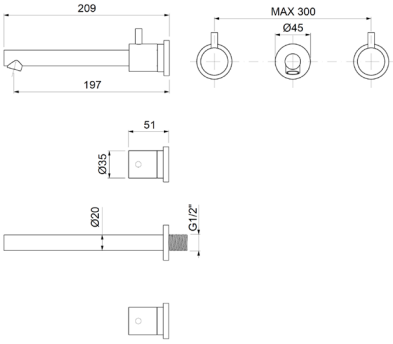

MILT066TOC00

Batteria lavabo a 3 fori, testa cieca



CROMO **€ 295,00**

CODICE	FINITURA	€
MILT066ROC08	NERO OPACO	**410,00**
MILT066ROC20	BIANCO OPACO	**410,00**
MILT066ROC54	NICKEL SPAZZOLATO N/P	**450,00**
MILT066ROC88	OTTONE SPAZZOLATO	**494,00**

Ricambi


VN00002V 8×20 DX


VN00003V 8×20 SX


AR00050V 18,5×1M


FL00003V 10×1×1/2F cm.35


KT00022V 26×19

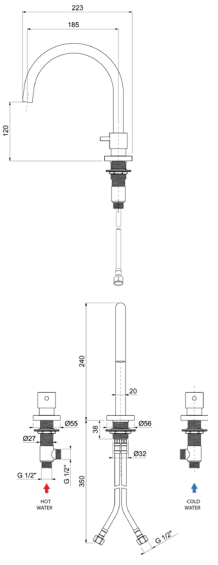

Descrizioni e caratteristiche tecniche non sono impegnative e possono variare senza preavviso

MILT072ROC00

Monocomando lavabo a 2 fori, testa cieca



	CROMO	**€ 268,00**

CODICE	FINITURA	€
MILT072ROC08	NERO OPACO	**390,00**
MILT072ROC20	BIANCO OPACO	**390,00**
MILT072ROC54	NICKEL SPAZZOLATO N/P	**416,00**
MILT072ROC88	OTTONE SPAZZOLATO	**456,00**

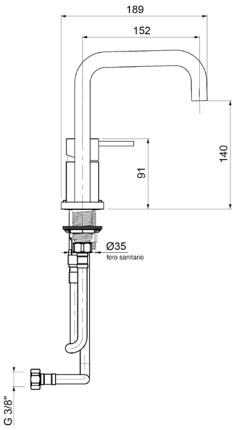

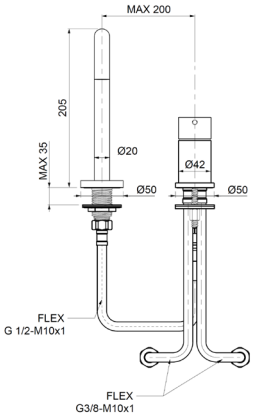

Ricambi


CR00003V
Ø35


AR00050V
18,5×1M


FL00002V
10×1×1/2F cm.30


FL00001V
10×1×3/8 cm.35


KT00001V
8×70

MILT073ROC00

Monocomando lavabo a 2 fori, testa cieca



	CROMO	**€ 268,00**

CODICE	FINITURA	€
MILT073ROC08	NERO OPACO	**390,00**
MILT073ROC20	BIANCO OPACO	**390,00**
MILT073ROC54	NICKEL SPAZZOLATO N/P	**416,00**
MILT073ROC88	OTTONE SPAZZOLATO	**456,00**

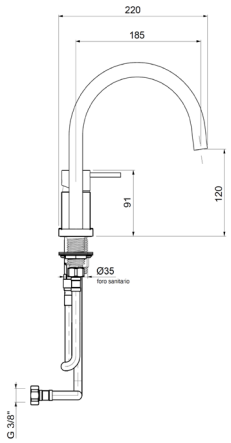

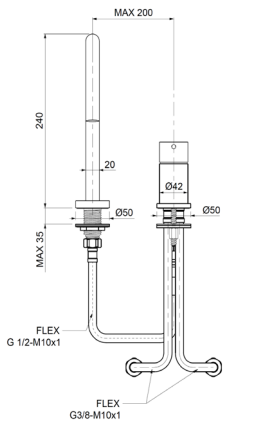

Ricambi


CR00003V
Ø35


AR00050V
18,5×1M


FL00002V
10×1×1/2F cm.30


FL00001V
10×1×3/8 cm.35


KT00001V
8×70

MIEP003ROC00

Parti esterne per monocomando lavabo a pavimento



	CROMO	**€ 690,00**

CODICE	FINITURA	€
MIEP003ROC08	NERO OPACO	**960,00**
MIEP003ROC20	BIANCO OPACO	**960,00**
MIEP003ROC54	NICKEL SPAZZOLATO N/P	**1.070,00**
MIEP003ROC88	OTTONE SPAZZOLATO	**1.200,00**

+ OIPIVP35001E

Parte incasso

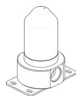

€ 190,00

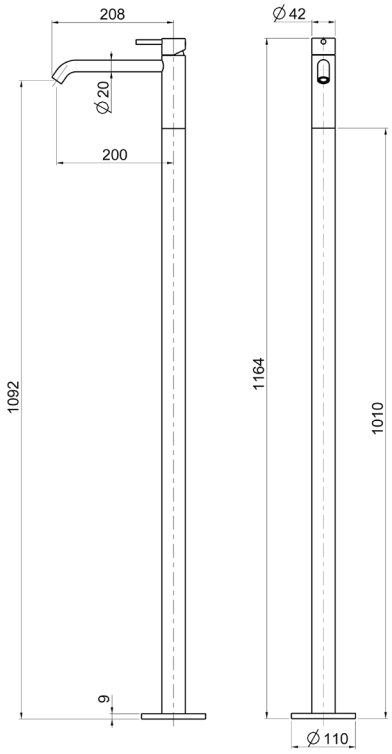

Ricambi



CR00003V Ø35 — AR00046V 16,5×1 — FL00044V 10×1MM L.1015

MIEP008ROC00

Parti esterne per monocomando bordo vasca a pavimento con doccia



	CROMO	**€ 1.010,00**

CODICE	FINITURA	€
MIEP008ROC08	NERO OPACO	**1.420,00**
MIEP008ROC20	BIANCO OPACO	**1.420,00**
MIEP008ROC54	NICKEL SPAZZOLATO N/P	**1.566,00**
MIEP008ROC88	OTTONE SPAZZOLATO	**1.750,00**

+ OIPIVP35001E

Parte incasso



€ 190,00

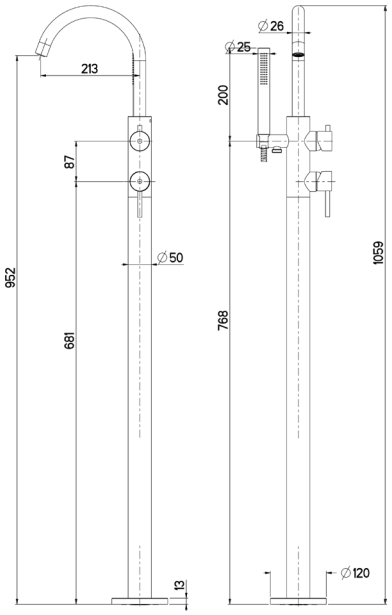

Ricambi

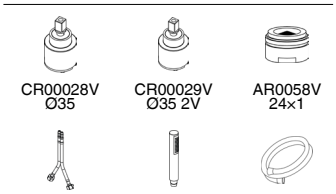

CR00028V Ø35 — CR00029V Ø35 2V — AR0058V 24×1

FL00031V 10×1MM L.665 — AQ00025V — FL00037V CM.150

Descrizioni e caratteristiche tecniche non sono impegnative e possono variare senza preavviso

MIVE010ROC00

Monocomando esterno per vasca con kit doccia



CROMO **€ 275,00**

CODICE	FINITURA	€
MIVE010ROC08	NERO OPACO	**385,00**
MIVE010ROC20	BIANCO OPACO	**385,00**
MIVE010ROC54	NICKEL SPAZZOLATO N/P	**430,00**
MIVE010ROC88	OTTONE SPAZZOLATO	**470,00**

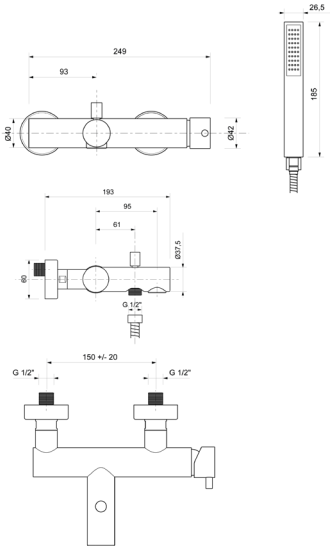

Ricambi

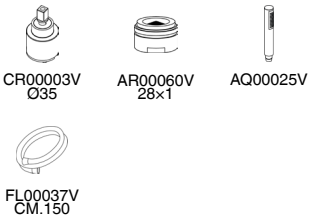

CR00003V Ø35 — AR00060V 28×1 — AQ00025V

FL00037V CM.150

MIDE025ROC00

Monocomando esterno doccia attacco flessibile 1/2”



CROMO **€ 180,00**

CODICE	FINITURA	€
MIDE025ROC08	NERO OPACO	**252,00**
MIDE025ROC20	BIANCO OPACO	**252,00**
MIDE025ROC54	NICKEL SPAZZOLATO N/P	**280,00**
MIDE025ROC88	OTTONE SPAZZOLATO	**320,00**

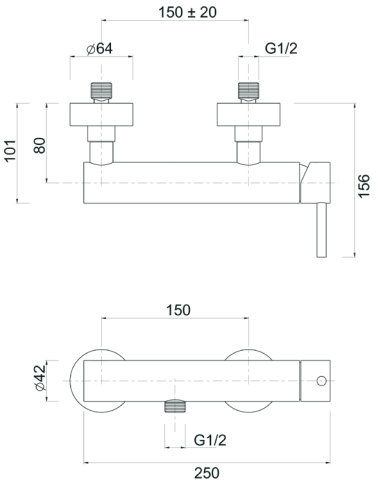

Ricambi



CR00003V Ø35

MIDE026ROC00

Monocomando esterno doccia con attacco **superiore 3/4”**



CROMO **€ 210,00**

CODICE	FINITURA	€
MIDE026ROC08	NERO OPACO	**294,00**
MIDE026ROC20	BIANCO OPACO	**294,00**
MIDE026ROC54	NICKEL SPAZZOLATO N/P	**325,00**
MIDE026ROC88	OTTONE SPAZZOLATO	**360,00**

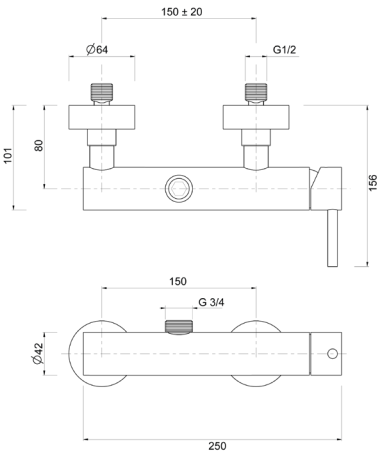

Ricambi



CR00003V Ø35

MNEV009ROC00

Parti esterne per monocomando incasso vasca con doccia



CROMO **€ 365,00**

CODICE	FINITURA	€
MNEV009ROC08	NERO OPACO	**510,00**
MNEV009ROC20	BIANCO OPACO	**510,00**
MNEV009ROC54	NICKEL SPAZZOLATO N/P	**570,00**
MNEV009ROC88	OTTONE SPAZZOLATO	**630,00**

Ricambi



CR00003V Ø35 — AR00063V 18×1

+ OIPIVA35002E

Parte incasso

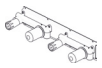

€ 225,00

+ OIPIVA35022B

Parte incasso

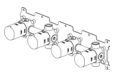

€ 390,00

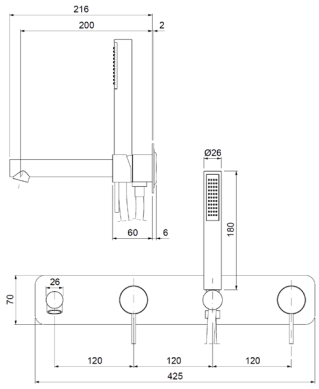

MNEV109ROC00

Parti esterne per monocomando incasso vasca con doccia, piastre tonde



CROMO **€ 365,00**

CODICE	FINITURA	€
MNEV109ROC08	NERO OPACO	**510,00**
MNEV109ROC20	BIANCO OPACO	**510,00**
MNEV109ROC54	NICKEL SPAZZOLATO N/P	**570,00**
MNEV109ROC88	OTTONE SPAZZOLATO	**630,00**

Ricambi



CR00003V Ø35 — AR00063V 18×1

+ OIPIVA35002E

Parte incasso

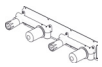

€ 225,00

+ OIPIVA35022B

Parte incasso

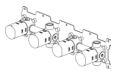

€ 390,00

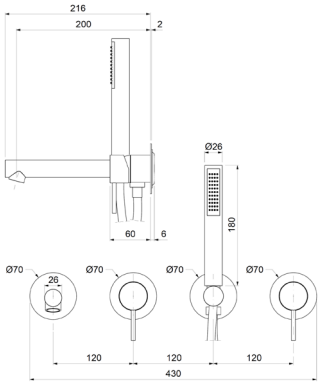

MIEV129ROC00

Parti esterne per monocomando incasso vasca con doccia, senza bocca, piastre tonde



CROMO **€ 220,00**

CODICE	FINITURA	€
MIEV129ROC08	NERO OPACO	**310,00**
MIEV129ROC20	BIANCO OPACO	**310,00**
MIEV129ROC54	NICKEL SPAZZOLATO N/P	**345,00**
MIEV129ROC88	OTTONE SPAZZOLATO	**380,00**

Ricambi

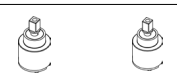

CR00003V Ø35 — CR00029V Ø35 2V

+ OIPIVA35006B

Parte incasso

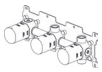

€ 292,00

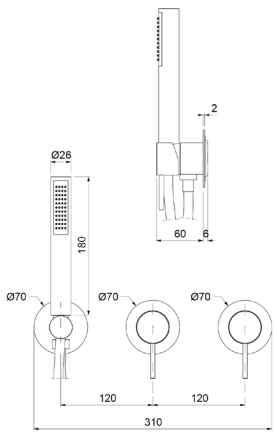

Descrizioni e caratteristiche tecniche non sono impegnative e possono variare senza preavviso

MIED120ROC00

Parti esterne per monocomando incasso doccia



	CROMO	**€ 40,00**

CODICE	FINITURA	€
MIED120ROC08	NERO OPACO	**78,00**
MIED120ROC20	BIANCO OPACO	**78,00**
MIED120ROC54	NICKEL SPAZZOLATO N/P	**94,00**
MIED120ROC88	OTTONE SPAZZOLATO	**100,00**

+ OIPIDC35001E

Parte incasso



€ 42,00

+ OIPIDC35002B

Parte incasso

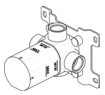

€ 106,00

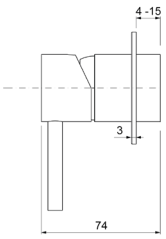

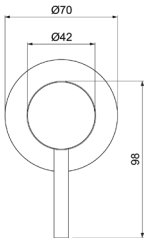

Ricambi



CR00003V
Ø35

MIED621ROC00

Parti esterne per monocomando incasso doccia/vasca con deviatore

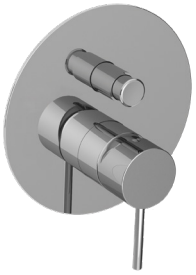

	CROMO	**€ 58,00**

CODICE	FINITURA	€
MIED621ROC08	NERO OPACO	**112,00**
MIED621ROC20	BIANCO OPACO	**112,00**
MIED621ROC54	NICKEL SPAZZOLATO N/P	**126,00**
MIED621ROC88	OTTONE SPAZZOLATO	**145,00**

+ OIPIVA35005E

Parte incasso



€ 98,00

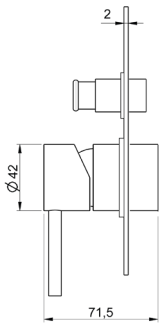

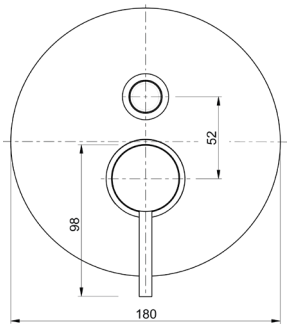

Ricambi



CR00003V
Ø35

MIED622ROC00

Parti esterne per monocomando incasso doccia/vasca con deviatore a **2 vie**, interasse mm.100

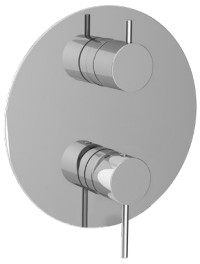

CROMO **€ 160,00**

CODICE	FINITURA	€
MIED622ROC08	NERO OPACO	**225,00**
MIED622ROC20	BIANCO OPACO	**225,00**
MIED622ROC54	NICKEL SPAZZOLATO N/P	**250,00**
MIED622ROC88	OTTONE SPAZZOLATO	**280,00**

+ OIPIVA35008B

Parte incasso **€ 175,00**

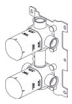

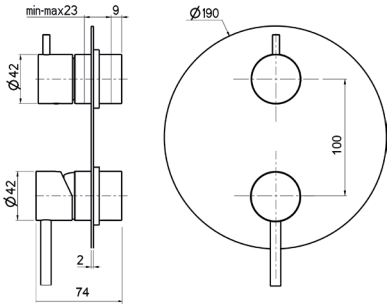

Ricambi

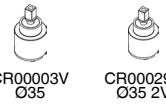

CR00003V Ø35 — CR00029V Ø35 2V

MIED122ROC00

Parti esterne per monocomando incasso doccia/vasca con deviatore a **2 vie**, piastre tonde, interasse mm.120



CROMO **€ 160,00**

CODICE	FINITURA	€
MIED122ROC08	NERO OPACO	**225,00**
MIED122ROC20	BIANCO OPACO	**225,00**
MIED122ROC54	NICKEL SPAZZOLATO N/P	**250,00**
MIED122ROC88	OTTONE SPAZZOLATO	**280,00**

+ OIPIVA35007B

Parte incasso **€ 180,00**

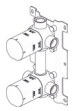

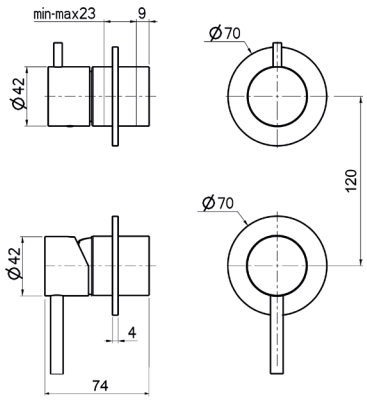

Ricambi

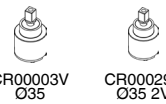

CR00003V Ø35 — CR00029V Ø35 2V

MIED623ROC00

Parti esterne per monocomando incasso doccia/vasca con deviatore a **3 vie**, interasse mm.100

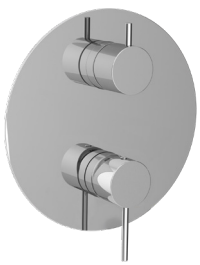

CROMO **€ 160,00**

CODICE	FINITURA	€
MIED623ROC08	NERO OPACO	**225,00**
MIED623ROC20	BIANCO OPACO	**225,00**
MIED623ROC54	NICKEL SPAZZOLATO N/P	**250,00**
MIED623ROC88	OTTONE SPAZZOLATO	**280,00**

+ OIPIVA35012B

Parte incasso **€ 215,00**

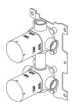

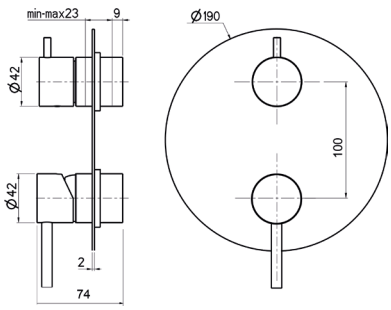

Ricambi

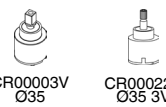

CR00003V Ø35 — CR00022V Ø35 3V

Descrizioni e caratteristiche tecniche non sono impegnative e possono variare senza preavviso

MIED123ROC00





Parti esterne per monocomando incasso doccia/vasca con deviatore a **3 vie**, piastre tonde, interasse mm.120

CROMO	**€**	**160,00**

CODICE	FINITURA	€
MIED123ROC08	NERO OPACO	**225,00**
MIED123ROC20	BIANCO OPACO	**225,00**
MIED123ROC54	NICKEL SPAZZOLATO N/P	**250,00**
MIED123ROC88	OTTONE SPAZZOLATO	**300,00**

+ OIPIVA35011B

Parte incasso

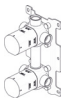

€ 220,00

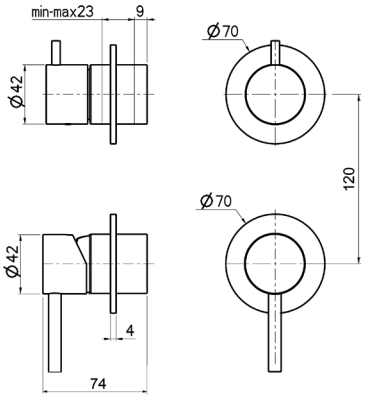

Ricambi



CR00003V
Ø35



CR00022V
Ø35 3V

MIED124ROC00







Parti esterne per monocomando incasso doccia/vasca con deviatore a **4 vie**, piastre tonde

CROMO	**€**	**300,00**

CODICE	FINITURA	€
MIED124ROC08	NERO OPACO	**428,00**
MIED124ROC20	BIANCO OPACO	**428,00**
MIED124ROC54	NICKEL SPAZZOLATO N/P	**478,00**
MIED124ROC88	OTTONE SPAZZOLATO	**530,00**

+ OIPIVA35014B

Parte incasso



€ 290,00

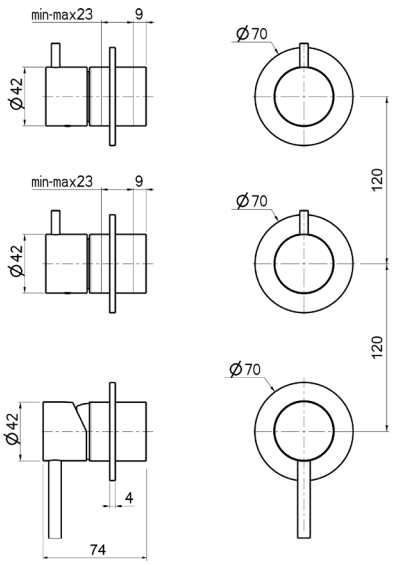

Ricambi



CR00003V
Ø35



CR00029V
Ø35 2V

TMET020ROC00

Parti esterne per monocomando incasso doccia **termostatico 1 via**



CROMO **€ 140,00**

CODICE	FINITURA	€
TMET020ROC08	NERO OPACO	**198,00**
TMET020ROC20	BIANCO OPACO	**198,00**
TMET020ROC54	NICKEL SPAZZOLATO N/P	**218,00**
TMET020ROC88	OTTONE SPAZZOLATO	**250,00**

+ OIPITD20020B

Parte incasso



€ 290,00

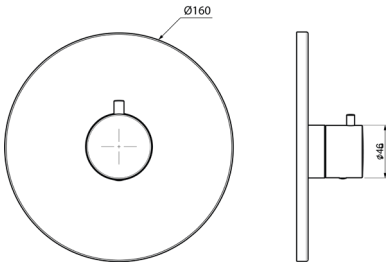

Ricambi



CR00032V

TMET022ROC00

Parti esterne per monocomando incasso doccia/vasca **termostatico** con deviatore a **2 vie**



CROMO **€ 200,00**

CODICE	FINITURA	€
TMET022ROC08	NERO OPACO	**280,00**
TMET022ROC20	BIANCO OPACO	**280,00**
TMET022ROC54	NICKEL SPAZZOLATO N/P	**310,00**
TMET022ROC88	OTTONE SPAZZOLATO	**350,00**

+ OIPITD20022B

Parte incasso



€ 450,00

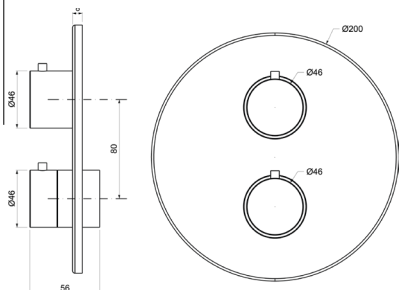

Ricambi



CR00032V



CR00033V
DEVIATORE

TMET023ROC00

Parti esterne per monocomando incasso doccia/vasca **termostatico** con deviatore a **3 vie**



CROMO **€ 200,00**

CODICE	FINITURA	€
TMET023ROC08	NERO OPACO	**280,00**
TMET023ROC20	BIANCO OPACO	**280,00**
TMET023ROC54	NICKEL SPAZZOLATO N/P	**310,00**
TMET023ROC88	OTTONE SPAZZOLATO	**350,00**

+ OIPITD20023B

Parte incasso



€ 475,00

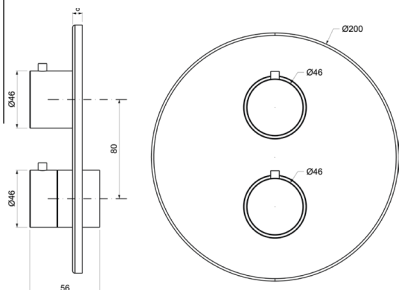

Ricambi



CR00032V



CR00034V
DEV. C/STOP

Descrizioni e caratteristiche tecniche non sono impegnative e possono variare senza preavviso

TMDT001ROC00

Miscelatore **termostatico** esterno doccia con **2 uscite da 1/2”**



	CROMO	**€ 310,00**

CODICE	FINITURA	€
TMDT001ROC08	NERO OPACO	**434,00**
TMDT001ROC20	BIANCO OPACO	**434,00**
TMDT001ROC54	NICKEL SPAZZOLATO N/P	**480,00**
TMDT001ROC88	OTTONE SPAZZOLATO	**530,00**

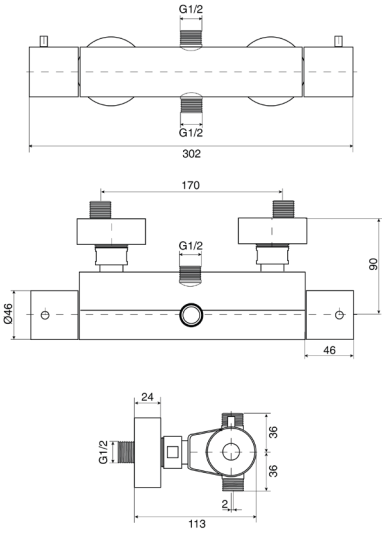

Ricambi



CR00032V



CR00033V
DEVIATORE

TMDT002ROC00

Miscelatore **termostatico** esterno doccia con attacco inferiore da 1/2”



	CROMO	**€ 300,00**

CODICE	FINITURA	€
TMDT002ROC08	NERO OPACO	**420,00**
TMDT002ROC20	BIANCO OPACO	**420,00**
TMDT002ROC54	NICKEL SPAZZOLATO N/P	**470,00**
TMDT002ROC88	OTTONE SPAZZOLATO	**510,00**

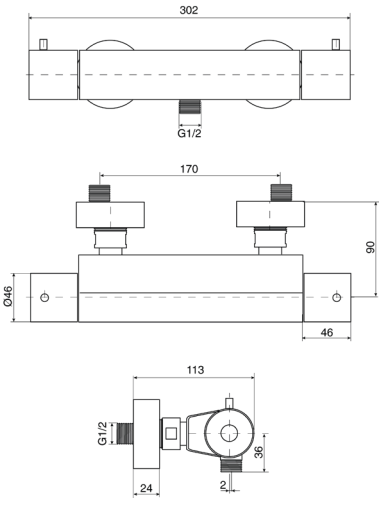

Ricambi



CR00032V



VN00002V
8x20 DX

MIER085ROC00

Parti esterne per rubinetto ad incasso da 1/2”



CROMO **€ 90,00**

CODICE	FINITURA	€
MIER085ROC08	NERO OPACO	**126,00**
MIER085ROC20	BIANCO OPACO	**126,00**
MIER085ROC54	NICKEL SPAZZOLATO N/P	**140,00**
MIER085ROC88	OTTONE SPAZZOLATO	**156,00**

+ OIPIRA20001E

Parte incasso



€ 36,00

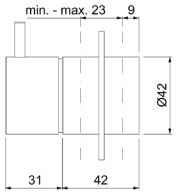

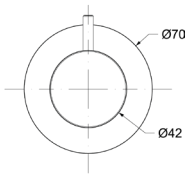

Ricambi



VN00002V
8x20 DX

MIED087ROC00

Parti esterne per deviatore ceramico a **1 entrata e 2 uscite**



CROMO **€ 100,00**

CODICE	FINITURA	€
MIED087ROC08	NERO OPACO	**136,00**
MIED087ROC20	BIANCO OPACO	**136,00**
MIED087ROC54	NICKEL SPAZZOLATO N/P	**150,00**
MIED087ROC88	OTTONE SPAZZOLATO	**170,00**

+ OIPIDD20001E

Parte incasso



€ 60,00

+ OIPIDD35001B

Parte incasso



€ 106,00

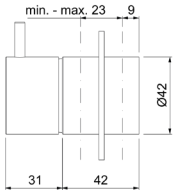

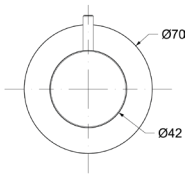

Ricambi



CR00029V
Ø35 2V

MIED088ROC00

Parti esterne per deviatore ceramico a **1 entrata e 3 uscite**



CROMO **€ 100,00**

CODICE	FINITURA	€
MIED088ROC08	NERO OPACO	**136,00**
MIED088ROC20	BIANCO OPACO	**136,00**
MIED088ROC54	NICKEL SPAZZOLATO N/P	**150,00**
MIED088ROC88	OTTONE SPAZZOLATO	**170,00**

+ OIPIDD35003B

Parte incasso



€ 140,00

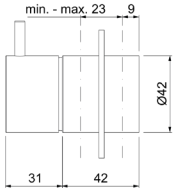

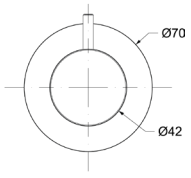

Ricambi



CR00022V
Ø35 3V

Descrizioni e caratteristiche tecniche non sono impegnative e possono variare senza preavviso

WESL606ROC00

Saliscendi con doccia anticalcare monogetto tonda in ABS e flessibile cm.150



	CROMO	**€ 113,00**

CODICE	FINITURA	€
WESL606ROC08	NERO OPACO	**170,00**

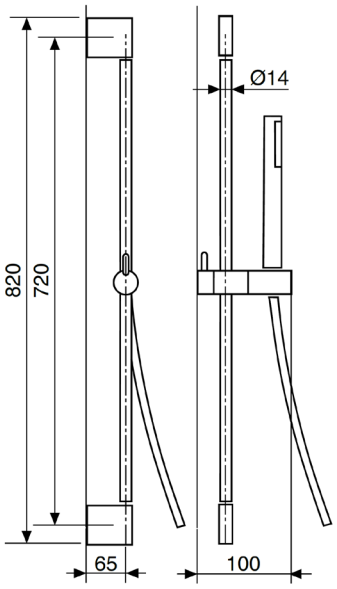

WECT658ROC00

Colonna doccia telescopica con miscelatore esterno **termostatico**, soffione **ottone** tondo **Ø250** e doccia anticalcare monogetto tonda



	CROMO	**€ 810,00**

CODICE	FINITURA	€
WECT658ROC08	NERO OPACO	**1.180,00**
WECT658ROC20	BIANCO OPACO	**1.180,00**
WECT658ROC54	NICKEL SPAZZOLATO N/P	**1.250,00**
WECT658ROC88	OTTONE SPAZZOLATO	**1.390,00**

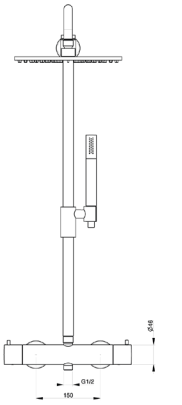

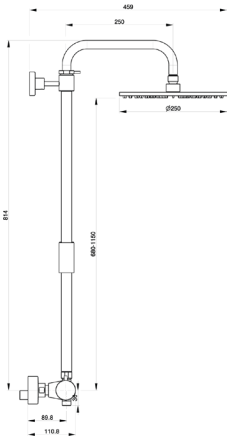

Ricambi



CR00032V



CR00033V
DEVIATORE

WESB003ROC00

Braccio doccia in **ottone cm.35** con soffione anticalcare monogetto tondo in **ottone Ø200**



	CROMO	€	215,00

CODICE	FINITURA	€
WESB003ROC08	NERO OPACO	**315,00**
WESB003ROC20	BIANCO OPACO	**315,00**
WESB003ROC54	NICKEL SPAZZOLATO N/P	**335,00**
WESB003ROC88	OTTONE SPAZZOLATO	**370,00**

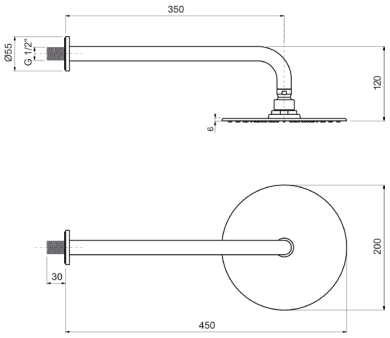

WESB012ROC00

Braccio doccia **a soffitto** in **ottone cm.20** con soffione anticalcare monogetto tondo in **ottone Ø200**



	CROMO	€	194,00

CODICE	FINITURA	€
WESB012ROC08	NERO OPACO	**272,00**
WESB012ROC20	BIANCO OPACO	**272,00**
WESB012ROC54	NICKEL SPAZZOLATO N/P	**302,00**
WESB012ROC88	OTTONE SPAZZOLATO	**332,00**

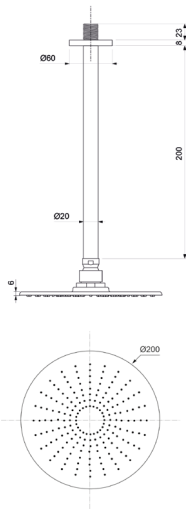

WESD004ROC00

Kit doccia **esterno** con doccia anticalcare monogetto tonda in **ottone** e flessibile cm.150



	CROMO	€	66,00

CODICE	FINITURA	€
WESD004ROC08	NERO OPACO	**85,00**
WESD004ROC20	BIANCO OPACO	**85,00**
WESD004ROC54	NICKEL SPAZZOLATO N/P	**92,00**
WESD004ROC88	OTTONE SPAZZOLATO	**100,00**

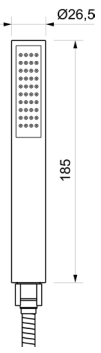

Descrizioni e caratteristiche tecniche non sono impegnative e possono variare senza preavviso

WESD005ROC00

Kit doccia **incasso** con doccia anticalcare monogetto tonda in **ottone** e flessibile cm.150



	CROMO	**€ 106,00**

CODICE	FINITURA	€
WESD005ROC08	NERO OPACO	**146,00**
WESD005ROC20	BIANCO OPACO	**146,00**
WESD005ROC54	NICKEL SPAZZOLATO N/P	**155,00**
WESD005ROC88	OTTONE SPAZZOLATO	**185,00**

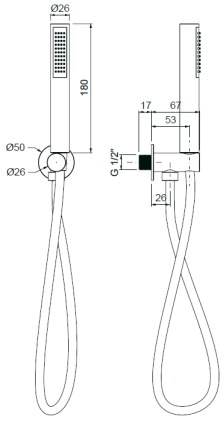

WEPA506ROC00

Presa acqua ad **incasso** in ottone, attacco 1/2"M



	CROMO	**€ 25,00**

CODICE	FINITURA	€
WEAP506ROC08	NERO OPACO	**35,00**
WEAP506ROC20	BIANCO OPACO	**35,00**
WEAP506ROC54	NICKEL SPAZZOLATO N/P	**40,00**
WEAP506ROC88	OTTONE SPAZZOLATO	**43,00**

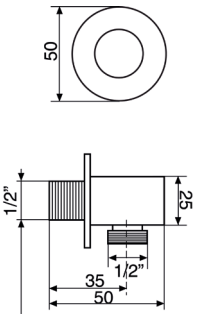

MNBO456ROC00

Bocca a parete incasso tonda per lavabo , attacco 1/2"M
cm.20

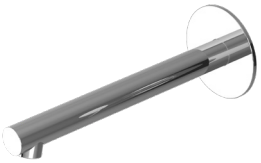

	CROMO	**€ 142,00**

CODICE	FINITURA	€
MNBO456ROC08	NERO OPACO	**206,00**
MNBO456ROC20	BIANCO OPACO	**206,00**
MNBO456ROC54	NICKEL SPAZZOLATO N/P	**216,00**
MNBO456ROC88	OTTONE SPAZZOLATO	**242,00**

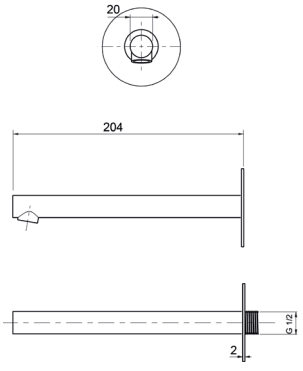

ACSF001ROC00

Sifone **lavabo** minimalista 1”1/4 senza piletta



	CROMO	**€**	**94,00**
CODICE	FINITURA		€
ACSF001ROC08	NERO OPACO		**132,00**
ACSF001ROC20	BIANCO OPACO		**132,00**
ACSF001ROC54	NICKEL SPAZZOLATO N/P		**148,00**
ACSF001ROC88	OTTONE SPAZZONATO		**165,00**

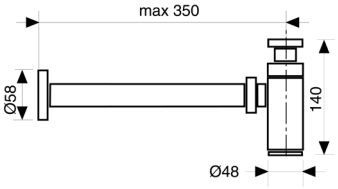

ACSF003ROC00

Sifone **bidet** minimalista 1”1/4 senza piletta



	CROMO	**€**	**99,00**
CODICE	FINITURA		€
ACSF003ROC08	NERO OPACO		**140,00**
ACSF003ROC20	BIANCO OPACO		**140,00**
ACSF003ROC54	NICKEL SPAZZOLATO N/P		**154,00**
ACSF003ROC88	OTTONE SPAZZONATO		**170,00**

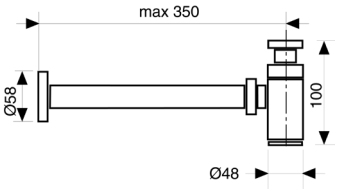

ACRS001ROC00

Rubinetto sottolavabo 1/2” con rosone



	CROMO	**€**	**49,00**
CODICE	FINITURA		€
ACRS003ROC08	NERO OPACO		**69,00**
ACRS003ROC20	BIANCO OPACO		**69,00**
ACRS003ROC54	NICKEL SPAZZOLATO N/P		**76,00**
ACRS003ROC88	OTTONE SPAZZONATO		**88,00**

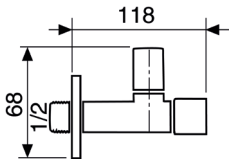

ACPT001ROC00

Piletta click-clack universale 1”1/4 con tappo Ø63



	CROMO	**€**	**42,00**
CODICE	FINITURA		€
ACPT003ROC08	NERO OPACO		**58,00**
ACPT003ROC20	BIANCO OPACO		**58,00**
ACPT003ROC54	NICKEL SPAZZOLATO N/P		**72,00**
ACPT003ROC88	OTTONE SPAZZONATO		**82,00**

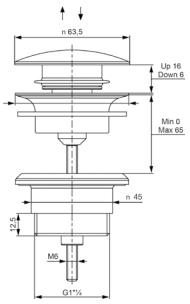

Descrizioni e caratteristiche tecniche non sono impegnative e possono variare senza preavviso

MNLC935ROC00

Monocomando lavello monoforo



	CROMO	**€**	**220,00**

CODICE	FINITURA	€
MNLC935ROC08	NERO OPACO	**320,00**
MNLC935ROC20	BIANCO OPACO	**320,00**
MNLC935ROC54	NICKEL SPAZZOLATO N/P	**354,00**
MNLC935ROC88	OTTONE SPAZZOLATO	**380,00**

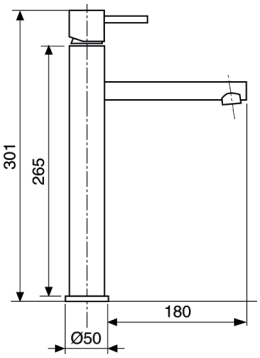

Ricambi



CR00021V
Ø25



AR00063V
18×1

MNLC946ROC00

Monocomando lavello monoforo con canna girevole



	CROMO	**€**	**228,00**

CODICE	FINITURA	€
MNLC946ROC08	NERO OPACO	**330,00**
MNLC946ROC20	BIANCO OPACO	**330,00**
MNLC946ROC54	NICKEL SPAZZOLATO N/P	**365,00**
MNLC946ROC88	OTTONE SPAZZOLATO	**390,00**

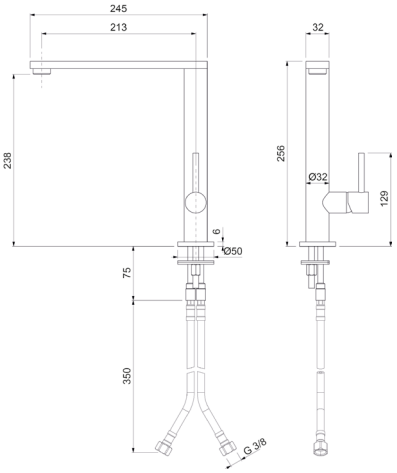

Ricambi



CR00021V
Ø25



AR00046V
16,5×1

MNLC947ROC00

Monocomando lavello monoforo con canna girevole e doccetta estraibile 2 getti



	CROMO	**€**	**548,00**

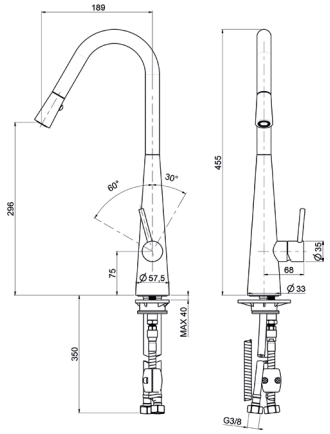

Ricambi



CR00021V
Ø25

SPACE

Design by Oioli Lab RD







SPLT001ROC00

Monocomando lavabo testa cieca



Ricambi



CR00006V
Ø25

CROMO **€ 164,00**

CODICE	FINITURA	€
SPLT001ROC01	BRONZO LUCIDO	**256,00**
SPLT001ROC02	ORO	**280,00**
SPLT001ROC04	NICKEL SPAZZOLATO LUCIDO	**256,00**
SPLT001ROC05	RAME SPAZZOLATO LUCIDO	**256,00**
SPLT001ROC08	NERO OPACO	**230,00**
SPLT001ROC20	BIANCO OPACO	**230,00**
SPLT001ROC38	GRAFITE	**280,00**
SPLT001ROC40	CROMO SPAZZOLATO	**230,00**
SPLT001ROC41	CROMO NERO LUCIDO	**280,00**
SPLT001ROC88	OTTONE SPAZZOLATO	**280,00**

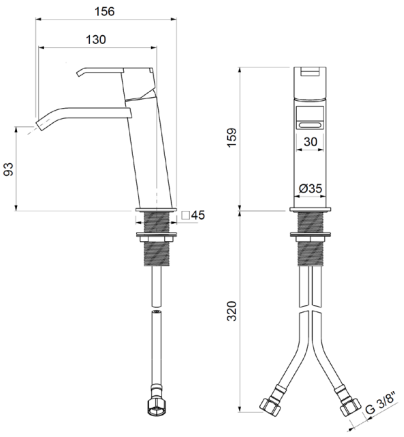

SPLT004ROC00

Monocomando lavabo alto testa cieca



Ricambi



CR00006V
Ø25

CROMO **€ 284,00**

CODICE	FINITURA	€
SPLT004ROC01	BRONZO LUCIDO	**456,00**
SPLT004ROC02	ORO	**484,00**
SPLT004ROC04	NICKEL SPAZZOLATO LUCIDO	**456,00**
SPLT004ROC05	RAME SPAZZOLATO LUCIDO	**456,00**
SPLT004ROC08	NERO OPACO	**412,00**
SPLT004ROC20	BIANCO OPACO	**412,00**
SPLT004ROC38	GRAFITE	**484,00**
SPLT004ROC40	CROMO SPAZZOLATO	**412,00**
SPLT004ROC41	CROMO NERO LUCIDO	**484,00**
SPLT004ROC88	OTTONE SPAZZOLATO	**484,00**

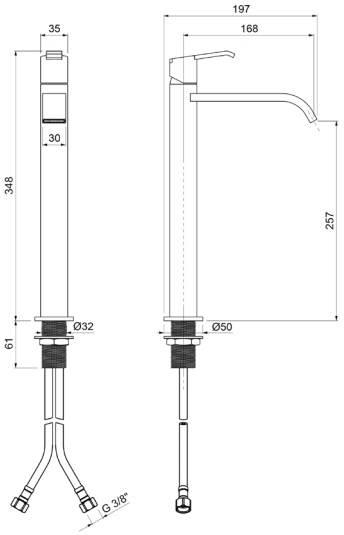

SPBT005ROC00

Monocomando bidet testa cieca



Ricambi



CR00006V
Ø25

CROMO **€ 164,00**

CODICE	FINITURA	€
SPBT005ROC01	BRONZO LUCIDO	**256,00**
SPBT005ROC02	ORO	**280,00**
SPBT005ROC04	NICKEL SPAZZOLATO LUCIDO	**256,00**
SPBT005ROC05	RAME SPAZZOLATO LUCIDO	**256,00**
SPBT005ROC08	NERO OPACO	**230,00**
SPBT005ROC20	BIANCO OPACO	**230,00**
SPBT005ROC38	GRAFITE	**280,00**
SPBT005ROC40	CROMO SPAZZOLATO	**230,00**
SPBT005ROC41	CROMO NERO LUCIDO	**280,00**
SPBT005ROC88	OTTONE SPAZZOLATO	**280,00**

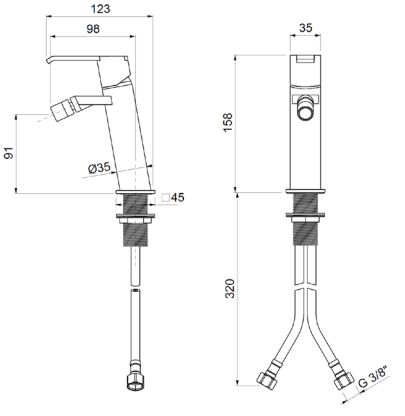

Descrizioni e caratteristiche tecniche non sono impegnative e possono variare senza preavviso

SPEL002ROC00

Parti esterne per monocomando lavabo a parete

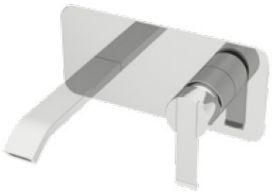

CROMO **€ 148,00**

CODICE	FINITURA	€
SPEL002ROC01	BRONZO LUCIDO	**230,00**
SPEL002ROC02	ORO	**254,00**
SPEL002ROC04	NICKEL SPAZZOLATO LUCIDO	**230,00**
SPEL002ROC05	RAME SPAZZOLATO LUCIDO	**230,00**
SPEL002ROC08	NERO OPACO	**215,00**
SPEL002ROC20	BIANCO OPACO	**215,00**
SPEL002ROC38	GRAFITE	**254,00**
SPEL002ROC40	CROMO SPAZZOLATO	**215,00**
SPEL002ROC41	CROMO NERO LUCIDO	**254,00**
SPEL002ROC88	OTTONE SPAZZOLATO	**254,00**

Ricambi



CR00003V
Ø35

+ OIPILA35000E

Parte incasso



€ 115,00

+ OIPILA35001B

Parte incasso



€ 175,00

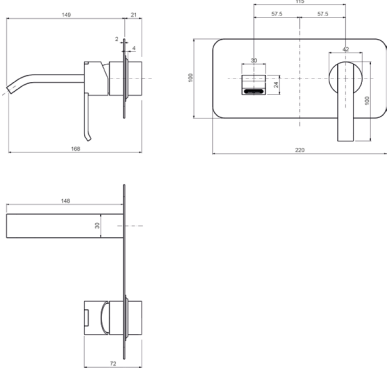

SPEL202ROC00

Parti esterne per monocomando lavabo a parete con 2 piastre

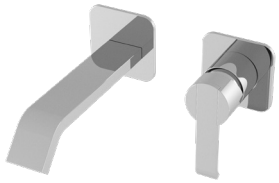

CROMO **€ 148,00**

CODICE	FINITURA	€
SPEL202ROC01	BRONZO LUCIDO	**230,00**
SPEL202ROC02	ORO	**254,00**
SPEL202ROC04	NICKEL SPAZZOLATO LUCIDO	**230,00**
SPEL202ROC05	RAME SPAZZOLATO LUCIDO	**230,00**
SPEL202ROC08	NERO OPACO	**215,00**
SPEL202ROC20	BIANCO OPACO	**215,00**
SPEL202ROC38	GRAFITE	**254,00**
SPEL202ROC40	CROMO SPAZZOLATO	**215,00**
SPEL202ROC41	CROMO NERO LUCIDO	**254,00**
SPEL202ROC88	OTTONE SPAZZOLATO	**254,00**

Ricambi



CR00003V
Ø35

+ OIPILA35000E

Parte incasso



€ 115,00

+ OIPILA35001B

Parte incasso

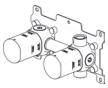

€ 175,00

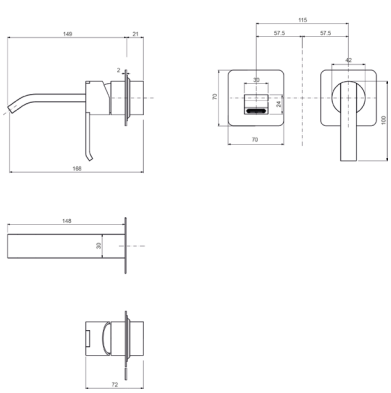

SPLT072ROC00

Monocomando lavabo 2 fori, testa cieca



CROMO **€ 268,00**

CODICE	FINITURA	€
SPLT072ROC01	BRONZO LUCIDO	**416,00**
SPLT072ROC02	ORO	**456,00**
SPLT072ROC04	NICKEL SPAZZOLATO LUCIDO	**416,00**
SPLT072ROC05	RAME SPAZZOLATO LUCIDO	**416,00**
SPLT072ROC08	NERO OPACO	**390,00**
SPLT072ROC20	BIANCO OPACO	**390,00**
SPLT072ROC38	GRAFITE	**456,00**
SPLT072ROC40	CROMO SPAZZOLATO	**390,00**
SPLT072ROC41	CROMO NERO LUCIDO	**456,00**
SPLT072ROC88	OTTONE SPAZZOLATO	**456,00**

Ricambi



CR00003V
Ø35



AR00050V
18,5×1M



FL00002V
10×1×1/2F cm.30



FL00001V
10×1×3/8 cm.35



KT00001V
8×70

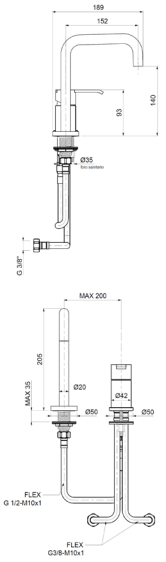

SPLT073ROC00

Monocomando lavabo 2 fori, testa cieca



CROMO **€ 268,00**

CODICE	FINITURA	€
SPLT073ROC01	BRONZO LUCIDO	**416,00**
SPLT073ROC02	ORO	**456,00**
SPLT073ROC04	NICKEL SPAZZOLATO LUCIDO	**416,00**
SPLT073ROC05	RAME SPAZZOLATO LUCIDO	**416,00**
SPLT073ROC08	NERO OPACO	**390,00**
SPLT073ROC20	BIANCO OPACO	**390,00**
SPLT073ROC38	GRAFITE	**456,00**
SPLT073ROC40	CROMO SPAZZOLATO	**390,00**
SPLT073ROC41	CROMO NERO LUCIDO	**456,00**
SPLT073ROC88	OTTONE SPAZZOLATO	**456,00**

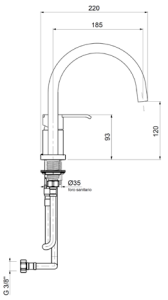

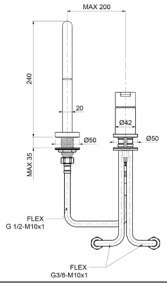

Ricambi


CR00003V
Ø35


AR00050V
18,5×1M


FL00002V
10×1×1/2F cm.30


FL00001V
10×1×3/8 cm.35


KT00001V
8×70

SPLT006ROC00

Monocomando 4 fori per bordo vasca con doccia



CROMO **€ 580,00**

CODICE	FINITURA	€
SPLT006ROC01	BRONZO LUCIDO	**885,00**
SPLT006ROC02	ORO	**965,00**
SPLT006ROC04	NICKEL SPAZZOLATO LUCIDO	**885,00**
SPLT006ROC05	RAME SPAZZOLATO LUCIDO	**885,00**
SPLT006ROC08	NERO OPACO	**800,00**
SPLT006ROC20	BIANCO OPACO	**800,00**
SPLT006ROC38	GRAFITE	**965,00**
SPLT006ROC40	CROMO SPAZZOLATO	**800,00**
SPLT006ROC41	CROMO NERO LUCIDO	**965,00**
SPLT006ROC88	OTTONE SPAZZOLATO	**965,00**

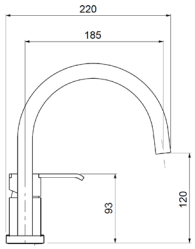

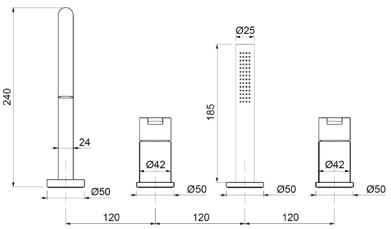

Ricambi


CR00003V
Ø35


AR00058V
24×1


FL00001V
10×1×3/8F cm.35


FL00003V
10×1×1/2F cm.35

AQ00025V


CT00013V
Ø26

SPVE010ROC00

Monocomando esterno per vasca con kit doccia



CROMO **€ 290,00**

CODICE	FINITURA	€
SPVE010ROC01	BRONZO LUCIDO	**450,00**
SPVE010ROC02	ORO	**495,00**
SPVE010ROC04	NICKEL SPAZZOLATO LUCIDO	**450,00**
SPVE010ROC05	RAME SPAZZOLATO LUCIDO	**450,00**
SPVE010ROC08	NERO OPACO	**420,00**
SPVE010ROC20	BIANCO OPACO	**420,00**
SPVE010ROC38	GRAFITE	**495,00**
SPVE010ROC40	CROMO SPAZZOLATO	**420,00**
SPVE010ROC41	CROMO NERO LUCIDO	**495,00**
SPVE010ROC88	OTTONE SPAZZOLATO	**495,00**

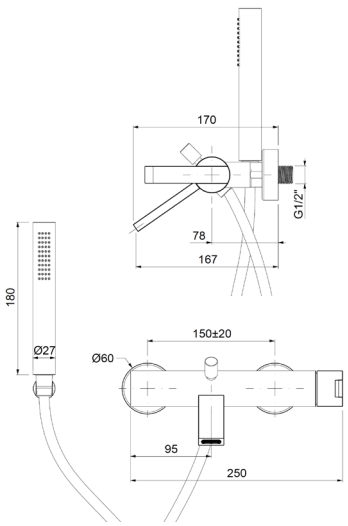

Ricambi


CR00003V
Ø35

Descrizioni e caratteristiche tecniche non sono impegnative e possono variare senza preavviso

SPDE025ROC00

Monocomando esterno doccia attacco flessibile 1/2”



	CROMO	€	205,00

CODICE	FINITURA	€
SPDE025ROC01	BRONZO LUCIDO	**320,00**
SPDE025ROC02	ORO	**350,00**
SPDE025ROC04	NICKEL SPAZZOLATO LUCIDO	**320,00**
SPDE025ROC05	RAME SPAZZOLATO LUCIDO	**320,00**
SPDE025ROC08	NERO OPACO	**290,00**
SPDE025ROC20	BIANCO OPACO	**290,00**
SPDE025ROC38	GRAFITE	**350,00**
SPDE025ROC40	CROMO SPAZZOLATO	**320,00**
SPDE025ROC41	CROMO NERO LUCIDO	**350,00**
SPDE025ROC88	OTTONE SPAZZOLATO	**350,00**

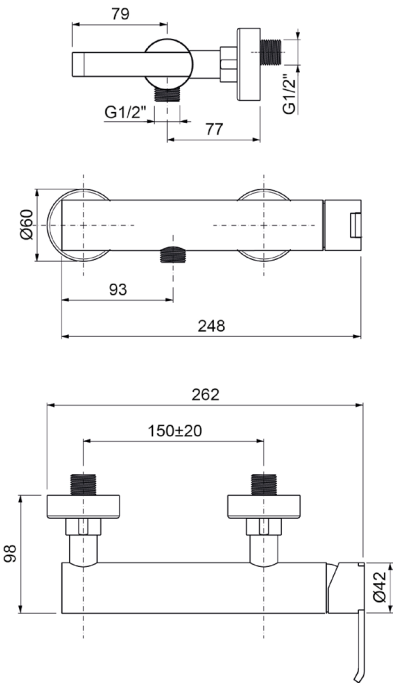

Ricambi



CR00003V
Ø35

SPED026ROC00

Monocomando esterno doccia con attacco **superiore 3/4”**



	CROMO	€	235,00

CODICE	FINITURA	€
SPDE026ROC01	BRONZO LUCIDO	**365,00**
SPDE026ROC02	ORO	**400,00**
SPDE026ROC04	NICKEL SPAZZOLATO LUCIDO	**365,00**
SPDE026ROC05	RAME SPAZZOLATO LUCIDO	**365,00**
SPDE026ROC08	NERO OPACO	**330,00**
SPDE026ROC20	BIANCO OPACO	**330,00**
SPDE026ROC38	GRAFITE	**400,00**
SPDE026ROC40	CROMO SPAZZOLATO	**330,00**
SPDE026ROC41	CROMO NERO LUCIDO	**400,00**
SPDE026ROC88	OTTONE SPAZZOLATO	**400,00**

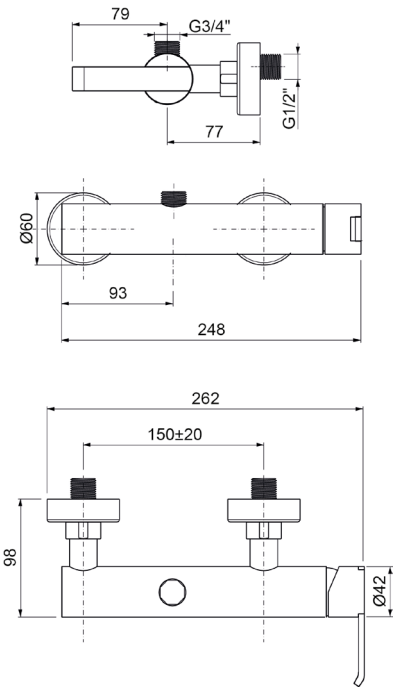

Ricambi



CR00003V
Ø35

SPEV009ROC00

Parti esterne per monocomando incasso vasca con doccia



Ricambi



CR00003V
Ø35

	CROMO	**€ 460,00**

CODICE	FINITURA	€
SPEV009ROC01	BRONZO LUCIDO	**715,00**
SPEV009ROC02	ORO	**800,00**
SPEV009ROC04	NICKEL SPAZZOLATO LUCIDO	**715,00**
SPEV009ROC05	RAME SPAZZOLATO LUCIDO	**715,00**
SPEV009ROC08	NERO OPACO	**645,00**
SPEV009ROC20	BIANCO OPACO	**645,00**
SPEV009ROC38	GRAFITE	**800,00**
SPEV009ROC40	CROMO SPAZZOLATO	**645,00**
SPEV009ROC41	CROMO NERO LUCIDO	**800,00**
SPEV009ROC88	OTTONE SPAZZOLATO	**800,00**

+ OIPIVA35002E

Parte incasso

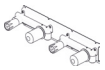

€ 225,00

+ OIPIVA35022B

Parte incasso

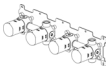

€ 390,00

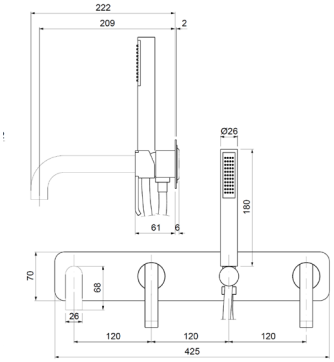

SPEV109ROC00

Parti esterne per monocomando incasso vasca con doccia, piatre tonde



Ricambi



CR00003V
Ø35

	CROMO	**€ 460,00**

CODICE	FINITURA	€
SPEV109ROC01	BRONZO LUCIDO	**715,00**
SPEV109ROC02	ORO	**800,00**
SPEV109ROC04	NICKEL SPAZZOLATO LUCIDO	**715,00**
SPEV109ROC05	RAME SPAZZOLATO LUCIDO	**715,00**
SPEV109ROC08	NERO OPACO	**645,00**
SPEV109ROC20	BIANCO OPACO	**645,00**
SPEV109ROC38	GRAFITE	**800,00**
SPEV109ROC40	CROMO SPAZZOLATO	**645,00**
SPEV109ROC41	CROMO NERO LUCIDO	**800,00**
SPEV109ROC88	OTTONE SPAZZOLATO	**800,00**

+ OIPIVA35002E

Parte incasso

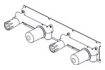

€ 225,00

+ OIPIVA35022B

Parte incasso

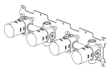

€ 390,00

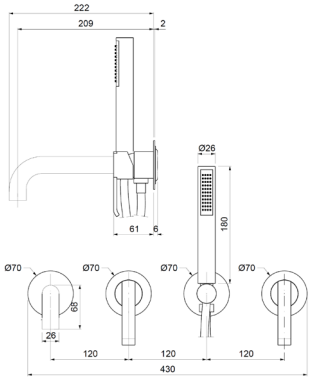

SPEV129ROC00

Parti esterne per monocomando incasso vasca con doccia, senza bocca, piastre tonde



Ricambi



CR00003V
Ø35



CR00029V
Ø35 2V

	CROMO	**€ 210,00**

CODICE	FINITURA	€
SPEV129ROC01	BRONZO LUCIDO	**330,00**
SPEV129ROC02	ORO	**360,00**
SPEV129ROC04	NICKEL SPAZZOLATO LUCIDO	**330,00**
SPEV129ROC05	RAME SPAZZOLATO LUCIDO	**330,00**
SPEV129ROC08	NERO OPACO	**290,00**
SPEV129ROC20	BIANCO OPACO	**290,00**
SPEV129ROC38	GRAFITE	**360,00**
SPEV129ROC40	CROMO SPAZZOLATO	**290,00**
SPEV129ROC41	CROMO NERO LUCIDO	**360,00**
SPEV129ROC88	OTTONE SPAZZOLATO	**360,00**

+ OIPIVA35006B

Parte incasso

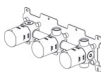

€ 292,00

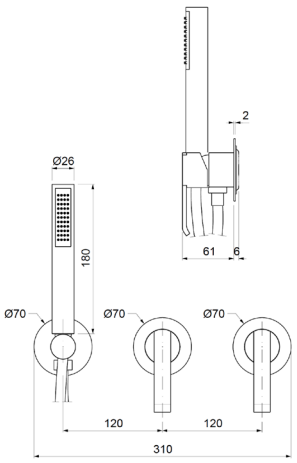

Descrizioni e caratteristiche tecniche non sono impegnative e possono variare senza preavviso

SPED020ROC00

Parti esterne per monocomando incasso doccia



	CROMO	**€ 73,00**

CODICE	FINITURA	€
SPED020ROC01	BRONZO LUCIDO	**120,00**
SPED020ROC02	ORO	**130,00**
SPED020ROC04	NICKEL SPAZZOLATO LUCIDO	**120,00**
SPED020ROC05	RAME SPAZZOLATO LUCIDO	**120,00**
SPED020ROC08	NERO OPACO	**103,00**
SPED020ROC20	BIANCO OPACO	**103,00**
SPED020ROC38	GRAFITE	**130,00**
SPED020ROC40	CROMO SPAZZOLATO	**103,00**
SPED020ROC41	CROMO NERO LUCIDO	**130,00**
SPED020ROC88	OTTONE SPAZZOLATO	**130,00**

+ OIPIDC35001E

Parte incasso



€ 42,00

+ OIPIDC35002B

Parte incasso



€ 106,00

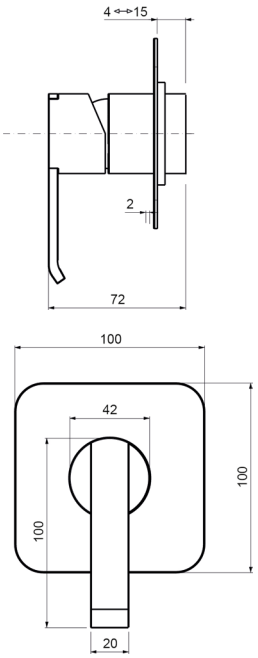

Ricambi



CR00003V
Ø35

SPED021ROC00

Parti esterne per monocomando incasso doccia/vasca con deviatore



	CROMO	**€ 153,00**

CODICE	FINITURA	€
SPED021ROC01	BRONZO LUCIDO	**240,00**
SPED021ROC02	ORO	**265,00**
SPED021ROC04	NICKEL SPAZZOLATO LUCIDO	**240,00**
SPED021ROC05	RAME SPAZZOLATO LUCIDO	**240,00**
SPED021ROC08	NERO OPACO	**220,00**
SPED021ROC20	BIANCO OPACO	**220,00**
SPED021ROC38	GRAFITE	**265,00**
SPED021ROC40	CROMO SPAZZOLATO	**220,00**
SPED021ROC41	CROMO NERO LUCIDO	**265,00**
SPED021ROC88	OTTONE SPAZZOLATO	**265,00**

+ OIPIVA35005E

Parte incasso

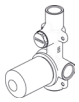

€ 98,00

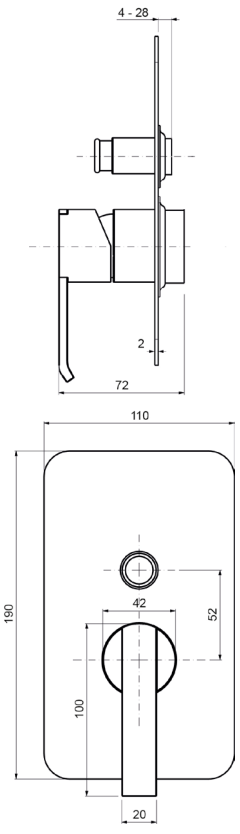

Ricambi



CR00003V
Ø35

SPED022ROC00

Parti esterne per monocomando incasso doccia/vasca con deviatore a **2 vie**, interasse mm.100

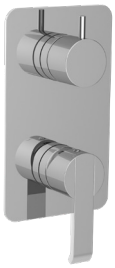

CROMO **€ 180,00**

CODICE	FINITURA	€
SPED022ROC01	BRONZO LUCIDO	**270,00**
SPED022ROC02	ORO	**320,00**
SPED022ROC04	NICKEL SPAZZOLATO LUCIDO	**270,00**
SPED022ROC05	RAME SPAZZOLATO LUCIDO	**270,00**
SPED022ROC08	NERO OPACO	**245,00**
SPED022ROC20	BIANCO OPACO	**245,00**
SPED022ROC38	GRAFITE	**320,00**
SPED022ROC40	CROMO SPAZZOLATO	**245,00**
SPED022ROC41	CROMO NERO LUCIDO	**320,00**
SPED022ROC88	OTTONE SPAZZOLATO	**320,00**

Ricambi


CR00003V Ø35


CR00029V Ø35 2V

+ OIPIVA35008B

Parte incasso **€ 175,00**

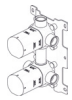

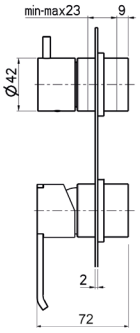

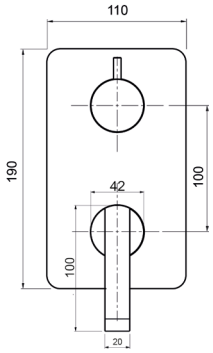

SPED222ROC00

Parti esterne per monocomando incasso doccia/vasca con deviatore a **2 vie**, piastre separate, interasse mm.120





CROMO **€ 180,00**

CODICE	FINITURA	€
SPED222ROC01	BRONZO LUCIDO	**270,00**
SPED222ROC02	ORO	**320,00**
SPED222ROC04	NICKEL SPAZZOLATO LUCIDO	**270,00**
SPED222ROC05	RAME SPAZZOLATO LUCIDO	**270,00**
SPED222ROC08	NERO OPACO	**245,00**
SPED222ROC20	BIANCO OPACO	**245,00**
SPED222ROC38	GRAFITE	**320,00**
SPED222ROC40	CROMO SPAZZOLATO	**245,00**
SPED222ROC41	CROMO NERO LUCIDO	**320,00**
SPED222ROC88	OTTONE SPAZZOLATO	**320,00**

Ricambi


CR00003V Ø35


CR00029V Ø35 2V

+ OIPIVA35007B

Parte incasso **€ 180,00**



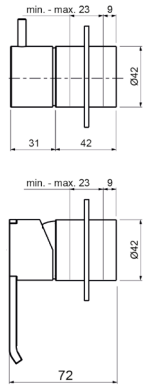

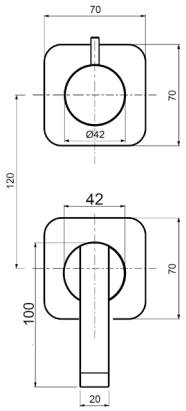

SPED023ROC00

Parti esterne per monocomando incasso doccia/vasca con deviatore a **3 vie**, interasse mm.100

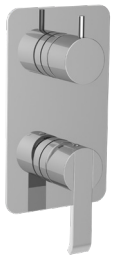

CROMO **€ 180,00**

CODICE	FINITURA	€
SPED023ROC01	BRONZO LUCIDO	**270,00**
SPED023ROC02	ORO	**320,00**
SPED023ROC04	NICKEL SPAZZOLATO LUCIDO	**270,00**
SPED023ROC05	RAME SPAZZOLATO LUCIDO	**270,00**
SPED023ROC08	NERO OPACO	**245,00**
SPED023ROC20	BIANCO OPACO	**245,00**
SPED023ROC38	GRAFITE	**320,00**
SPED023ROC40	CROMO SPAZZOLATO	**245,00**
SPED023ROC41	CROMO NERO LUCIDO	**320,00**
SPED023ROC88	OTTONE SPAZZOLATO	**320,00**

Ricambi


CR00003V Ø35


CR00022V Ø35 3V

+ OIPIVA35012B

Parte incasso **€ 215,00**

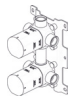

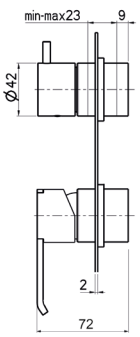

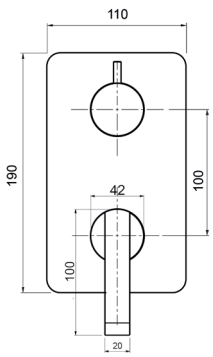

Descrizioni e caratteristiche tecniche non sono impegnative e possono variare senza preavviso

SPED223ROC00





Parti esterne per monocomando incasso doccia/vasca con deviatore a **3 vie**, piastre separate, interasse mm.120

	CROMO	€	180,00

CODICE	FINITURA	€
SP.ROC01	BRONZO LUCIDO	**270,00**
SP.ROC02	ORO	**320,00**
SP.ROC04	NICKEL SPAZZOLATO LUCIDO	**270,00**
SP.ROC05	RAME SPAZZOLATO LUCIDO	**270,00**
SP.ROC08	NERO OPACO	**245,00**
SP.ROC20	BIANCO OPACO	**245,00**
SP.ROC38	GRAFITE	**320,00**
SP.ROC40	CROMO SPAZZOLATO	**245,00**
SP.ROC41	CROMO NERO LUCIDO	**320,00**
SP.ROC88	OTTONE SPAZZOLATO	**320,00**

+ OIPIVA35011B

Parte incasso

€ 220,00

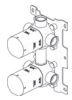

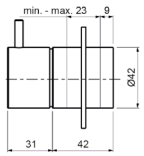

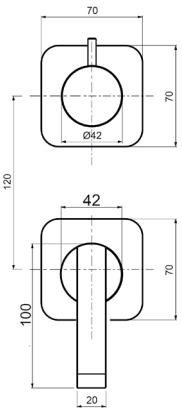

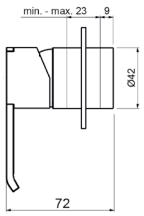

Ricambi



CR00003V
Ø35



CR00022V
Ø35 3V

SPED224ROC00







Parti esterne per monocomando incasso doccia/vasca con deviatore a **4 vie**, piastre separate

	CROMO	€	330,00

CODICE	FINITURA	€
SP.ROC01	BRONZO LUCIDO	**508,00**
SP.ROC02	ORO	**560,00**
SP.ROC04	NICKEL SPAZZOLATO LUCIDO	**508,00**
SP.ROC05	RAME SPAZZOLATO LUCIDO	**508,00**
SP.ROC08	NERO OPACO	**458,00**
SP.ROC20	BIANCO OPACO	**458,00**
SP.ROC38	GRAFITE	**560,00**
SP.ROC40	CROMO SPAZZOLATO	**458,00**
SP.ROC41	CROMO NERO LUCIDO	**560,00**
SP.ROC88	OTTONE SPAZZOLATO	**560,00**

+OIPIVA35014B

Parte incasso

€ 290,00

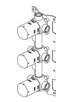

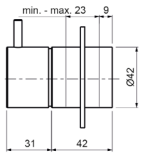

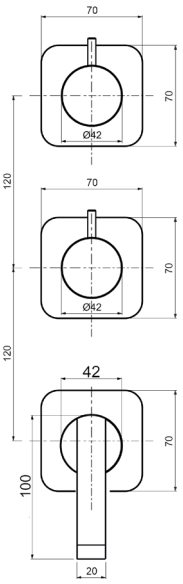

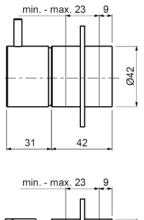

Ricambi



CR00003V
Ø35



CR00029V
Ø35 2V

TMET320ROC00

Parti esterne per monocomando incasso doccia **termostatico 1 via**



	CROMO	**€ 160,00**

CODICE	FINITURA	€
TMET320ROC01	BRONZO LUCIDO	**255,00**
TMET320ROC02	ORO	**275,00**
TMET320ROC04	NICKEL SPAZZOLATO LUCIDO	**255,00**
TMET320ROC05	RAME SPAZZOLATO LUCIDO	**255,00**
TMET320ROC08	NERO OPACO	**230,00**
TMET320ROC20	BIANCO OPACO	**230,00**
TMET320ROC38	GRAFITE	**275,00**
TMET320ROC40	CROMO SPAZZOLATO	**230,00**
TMET320ROC41	CROMO NERO LUCIDO	**275,00**
TMET320ROC88	OTTONE SPAZZOLATO	**275,00**

+ OIPITD20020B

Parte incasso

€ 290,00



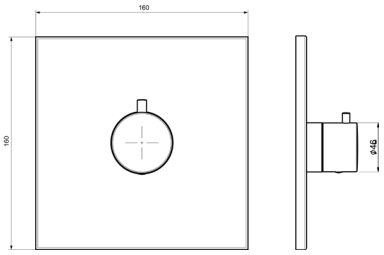

Ricambi



CR00032V

TMET322ROC00

Parti esterne per monocomando incasso doccia/vasca **termostatico** con deviatore a **2 vie**



	CROMO	**€ 220,00**

CODICE	FINITURA	€
TMET322ROC01	BRONZO LUCIDO	**350,00**
TMET322ROC02	ORO	**375,00**
TMET322ROC04	NICKEL SPAZZOLATO LUCIDO	**350,00**
TMET322ROC05	RAME SPAZZOLATO LUCIDO	**350,00**
TMET322ROC08	NERO OPACO	**315,00**
TMET322ROC20	BIANCO OPACO	**315,00**
TMET322ROC38	GRAFITE	**375,00**
TMET322ROC40	CROMO SPAZZOLATO	**315,00**
TMET322ROC41	CROMO NERO LUCIDO	**375,00**
TMET322ROC88	OTTONE SPAZZOLATO	**375,00**

+ OIPITD20022B

Parte incasso

€ 450,00



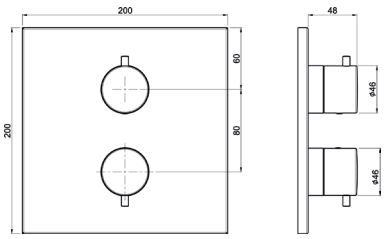

Ricambi



CR00032V



CR00033V
DEVIATORE

TMET323ROC00

Parti esterne per monocomando incasso doccia/vasca **termostatico** con deviatore a **3 vie**



	CROMO	**€ 220,00**

CODICE	FINITURA	€
TMET323ROC01	BRONZO LUCIDO	**350,00**
TMET323ROC02	ORO	**375,00**
TMET323ROC04	NICKEL SPAZZOLATO LUCIDO	**350,00**
TMET323ROC05	RAME SPAZZOLATO LUCIDO	**350,00**
TMET323ROC08	NERO OPACO	**315,00**
TMET323ROC20	BIANCO OPACO	**315,00**
TMET323ROC38	GRAFITE	**375,00**
TMET323ROC40	CROMO SPAZZOLATO	**315,00**
TMET323ROC41	CROMO NERO LUCIDO	**375,00**
TMET323ROC88	OTTONE SPAZZOLATO	**375,00**

+ OIPITD20023B

Parte incasso

€ 475,00



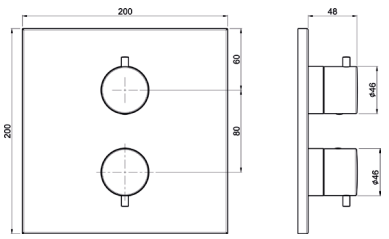

Ricambi



CR00032V



CR00034V
DEV. C/STOP

Descrizioni e caratteristiche tecniche non sono impegnative e possono variare senza preavviso

MIER385ROC00

Parti esterne per rubinetto ad incasso da 1/2”



CROMO **€ 100,00**

CODICE	FINITURA	€
MIER385ROC01	BRONZO LUCIDO	**155,00**
MIER385ROC02	ORO	**170,00**
MIER385ROC04	NICKEL SPAZZOLATO LUCIDO	**155,00**
MIER385ROC05	RAME SPAZZOLATO LUCIDO	**155,00**
MIER385ROC08	NERO OPACO	**140,00**
MIER385ROC20	BIANCO OPACO	**140,00**
MIER385ROC38	GRAFITE	**170,00**
MIER385ROC40	CROMO SPAZZOLATO	**140,00**
MIER385ROC41	CROMO NERO LUCIDO	**170,00**
MIER385ROC88	OTTONE SPAZZOLATO	**170,00**

+ OIPIRA20001E

Parte incasso



€ 36,00

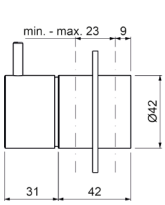

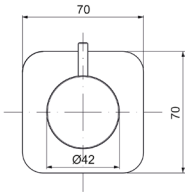

Ricambi



VN00002V
8x20 DX

MIED387ROC00

Parti esterne per deviatore ceramico a **1 entrata e 2 uscite**



CROMO **€ 110,00**

CODICE	FINITURA	€
MIED387ROC01	BRONZO LUCIDO	**175,00**
MIED387ROC02	ORO	**190,00**
MIED387ROC04	NICKEL SPAZZOLATO LUCIDO	**175,00**
MIED387ROC05	RAME SPAZZOLATO LUCIDO	**175,00**
MIED387ROC08	NERO OPACO	**156,00**
MIED387ROC20	BIANCO OPACO	**156,00**
MIED387ROC38	GRAFITE	**190,00**
MIED387ROC40	CROMO SPAZZOLATO	**156,00**
MIED387ROC41	CROMO NERO LUCIDO	**190,00**
MIED387ROC88	OTTONE SPAZZOLATO	**190,00**

+ OIPIDD20001E

Parte incasso



€ 60,00

+ OIPIDD35001B

Parte incasso



€ 106,00

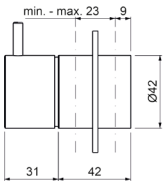

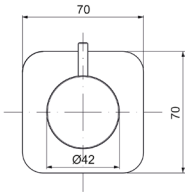

Ricambi



CR00029V
Ø35 2V

MIED388ROC00

Parti esterne per deviatore ceramico a **1 entrata e 3 uscite**

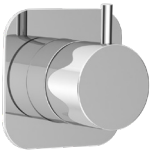

CROMO **€ 110,00**

CODICE	FINITURA	€
MIED388ROC01	BRONZO LUCIDO	**175,00**
MIED388ROC02	ORO	**190,00**
MIED388ROC04	NICKEL SPAZZOLATO LUCIDO	**175,00**
MIED388ROC05	RAME SPAZZOLATO LUCIDO	**175,00**
MIED388ROC08	NERO OPACO	**156,00**
MIED388ROC20	BIANCO OPACO	**156,00**
MIED388ROC38	GRAFITE	**190,00**
MIED388ROC40	CROMO SPAZZOLATO	**156,00**
MIED388ROC41	CROMO NERO LUCIDO	**190,00**
MIED388ROC88	OTTONE SPAZZOLATO	**190,00**

+ OIPIDD35003B

Parte incasso



€ 140,00

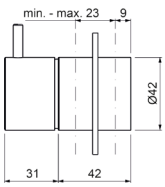

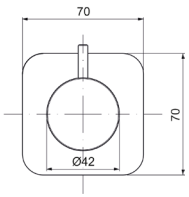

Ricambi



CR00022V
Ø35 3V

WESL605ROC00

Saliscendi con doccia anticalcare monogetto in **ABS** Vanity e flessibile cm.150



	CROMO	**€ 168,00**

CODICE	FINITURA	€
WESL605ROC01	BRONZO LUCIDO	**324,00**
WESL605ROC02	ORO	**344,00**
WESL605ROC04	NICKEL SPAZZOLATO LUCIDO	**324,00**
WESL605ROC05	RAME SPAZZOLATO LUCIDO	**324,00**
WESL605ROC08	NERO OPACO	**294,00**
WESL605ROC20	BIANCO OPACO	**294,00**
WESL605ROC38	GRAFITE	**344,00**
WESL605ROC40	CROMO SPAZZOLATO	**294,00**
WESL605ROC41	CROMO NERO LUCIDO	**344,00**
WESL605ROC88	OTTONE SPAZZOLATO	**344,00**

Nelle versioni colorate viene inserita la doccia anticalcare monogetto tonda

SPCD029ROC00

Monocomando esterno **doccia** con colonna doccia in ottone telescopica e orientabile, centrale scorrevole in ottone, soffione tondo in **ottone Ø250**, doccia anticalcare monogetto tonda e flessibile cm.150

	CROMO	**€ 800,00**

CODICE	FINITURA	€
SPCD029ROC01	BRONZO LUCIDO	**1.260,00**
SPCD029ROC02	ORO	**1.375,00**
SPCD029ROC04	NICKEL SPAZZOLATO LUCIDO	**1.260,00**
SPCD029ROC05	RAME SPAZZOLATO LUCIDO	**1.260,00**
SPCD029ROC08	NERO OPACO	**1.130,00**
SPCD029ROC20	BIANCO OPACO	**1.130,00**
SPCD029ROC38	GRAFITE	**1.375,00**
SPCD029ROC40	CROMO SPAZZOLATO	**1.130,00**
SPCD029ROC41	CROMO NERO LUCIDO	**1.375,00**
SPCD029ROC88	OTTONE SPAZZOLATO	**1.375,00**



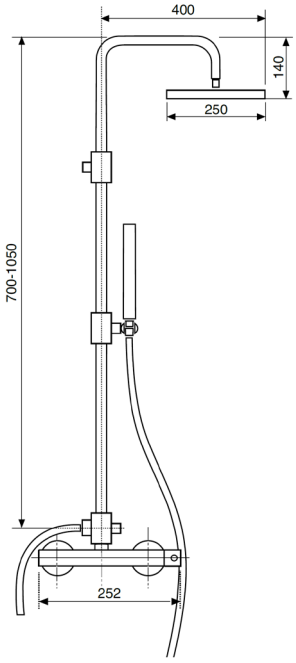

Ricambi



CR00003V
Ø35

Descrizioni e caratteristiche tecniche non sono impegnative e possono variare senza preavviso

WESB320ROC00

Braccio doccia **quadrato** in **ottone cm.35** con soffione anticalcare monogetto **tondo** in **ottone Ø200**



	CROMO	€	262,00

CODICE	FINITURA	€
WESB320ROC01	BRONZO LUCIDO	**412,00**
WESB320ROC02	ORO	**472,00**
WESB320ROC04	NICKEL SPAZZOLATO LUCIDO	**412,00**
WESB320ROC05	RAME SPAZZOLATO LUCIDO	**412,00**
WESB320ROC08	NERO OPACO	**376,00**
WESB320ROC20	BIANCO OPACO	**376,00**
WESB320ROC38	GRAFITE	**472,00**
WESB320ROC40	CROMO SPAZZOLATO	**376,00**
WESB320ROC41	CROMO NERO LUCIDO	**472,00**
WESB320ROC88	OTTONE SPAZZOLATO	**472,00**

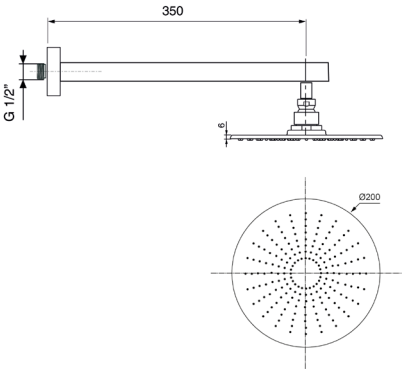

WESB324ROC00

Braccio doccia a soffitto **quadrato** in **ottone cm.20** con soffione anticalcare monogetto **tondo** in **ottone Ø200**



	CROMO	€	255,00

CODICE	FINITURA	€
WESB324ROC01	BRONZO LUCIDO	**396,00**
WESB324ROC02	ORO	**456,00**
WESB324ROC04	NICKEL SPAZZOLATO LUCIDO	**396,00**
WESB324ROC05	RAME SPAZZOLATO LUCIDO	**396,00**
WESB324ROC08	NERO OPACO	**360,00**
WESB324ROC20	BIANCO OPACO	**360,00**
WESB324ROC38	GRAFITE	**456,00**
WESB324ROC40	CROMO SPAZZOLATO	**360,00**
WESB324ROC41	CROMO NERO LUCIDO	**456,00**
WESB324ROC88	OTTONE SPAZZOLATO	**456,00**

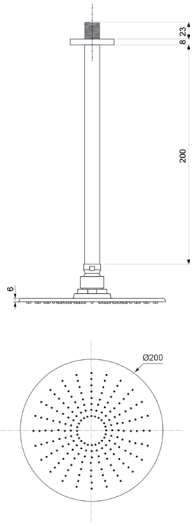

WESD302ROC00

Kit doccia **incasso** con doccia anticalcare monogetto tonda in ottone e flessibile cm.150



	CROMO	€	110,00

CODICE	FINITURA	€
WESD302ROC01	BRONZO LUCIDO	**160,00**
WESD302ROC02	ORO	**195,00**
WESD302ROC04	NICKEL SPAZZOLATO LUCIDO	**160,00**
WESD302ROC05	RAME SPAZZOLATO LUCIDO	**160,00**
WESD302ROC08	NERO OPACO	**150,00**
WESD302ROC20	BIANCO OPACO	**150,00**
WESD302ROC38	GRAFITE	**195,00**
WESD302ROC40	CROMO SPAZZOLATO	**150,00**
WESD302ROC41	CROMO NERO LUCIDO	**195,00**
WESD302ROC88	OTTONE SPAZZOLATO	**195,00**

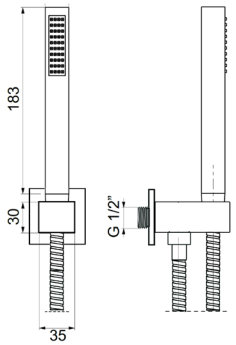

WEPA506ROC00

Presa acqua ad incasso in ottone, attacco 1/2”M



	CROMO	€	25,00
CODICE	FINITURA		€
WEPA506ROC01	BRONZO LUCIDO		**40,00**
WEPA506ROC02	ORO		**43,00**
WEPA506ROC04	NICKEL SPAZZOLATO LUCIDO		**40,00**
WEPA506ROC05	RAME SPAZZOLATO LUCIDO		**40,00**
WEPA506ROC08	NERO OPACO		**35,00**
WEPA506ROC20	BIANCO OPACO		**35,00**
WEPA506ROC38	GRAFITE		**43,00**
WEPA506ROC40	CROMO SPAZZOLATO		**35,00**
WEPA506ROC41	CROMO NERO LUCIDO		**43,00**
WEPA506ROC88	OTTONE SPAZZOLATO		**43,00**

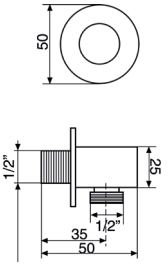

ACSF001ROC00

Sifone **lavabo** minimalista 1”1/4 senza piletta



	CROMO	€	94,00
CODICE	FINITURA		€
ACSF001ROC01	BRONZO LUCIDO		**148,00**
ACSF001ROC02	ORO		**165,00**
ACSF001ROC04	NICKEL SPAZZOLATO LUCIDO		**148,00**
ACSF001ROC05	RAME SPAZZOLATO LUCIDO		**148,00**
ACSF001ROC08	NERO OPACO		**132,00**
ACSF001ROC20	BIANCO OPACO		**132,00**
ACSF001ROC38	GRAFITE		**165,00**
ACSF001ROC40	CROMO SPAZZOLATO		**132,00**
ACSF001ROC41	CROMO NERO LUCIDO		**165,00**
ACSF001ROC88	OTTONE SPAZZOLATO		**165,00**

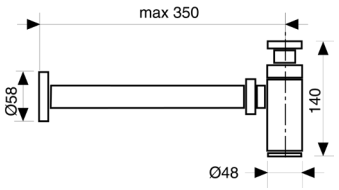

ACSF003ROC00

Sifone **bidet** minimalista 1”1/4 senza piletta



	CROMO	€	99,00
CODICE	FINITURA		€
ACSF003ROC01	BRONZO LUCIDO		**154,00**
ACSF003ROC02	ORO		**170,00**
ACSF003ROC04	NICKEL SPAZZOLATO LUCIDO		**154,00**
ACSF003ROC05	RAME SPAZZOLATO LUCIDO		**154,00**
ACSF003ROC08	NERO OPACO		**140,00**
ACSF003ROC20	BIANCO OPACO		**140,00**
ACSF003ROC38	GRAFITE		**170,00**
ACSF003ROC40	CROMO SPAZZOLATO		**140,00**
ACSF003ROC41	CROMO NERO LUCIDO		**170,00**
ACSF003ROC88	OTTONE SPAZZOLATO		**170,00**

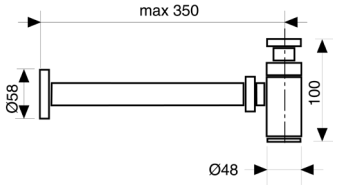

Descrizioni e caratteristiche tecniche non sono impegnative e possono variare senza preavviso

ACRS001ROC00

Rubinetto sottolavabo 1/2” con rosone



	CROMO	€	49,00

CODICE	FINITURA	€
ACRS001ROC01	BRONZO LUCIDO	**76,00**
ACRS001ROC02	ORO	**88,00**
ACRS001ROC04	NICKEL SPAZZOLATO LUCIDO	**76,00**
ACRS001ROC05	RAME SPAZZOLATO LUCIDO	**76,00**
ACRS001ROC08	NERO OPACO	**69,00**
ACRS001ROC20	BIANCO OPACO	**69,00**
ACRS001ROC38	GRAFITE	**88,00**
ACRS001ROC40	CROMO SPAZZOLATO	**69,00**
ACRS001ROC41	CROMO NERO LUCIDO	**88,00**
ACRS001ROC88	OTTONE SPAZZOLATO	**88,00**

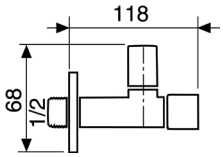

ACPT001ROC00

Piletta click-clack universale 1”1/4 con tappo Ø63



	CROMO	€	42,00

CODICE	FINITURA	€
ACPT001ROC01	BRONZO LUCIDO	**72,00**
ACPT001ROC02	ORO	**82,00**
ACPT001ROC04	NICKEL SPAZZOLATO LUCIDO	**72,00**
ACPT001ROC05	RAME SPAZZOLATO LUCIDO	**72,00**
ACPT001ROC08	NERO OPACO	**58,00**
ACPT001ROC20	BIANCO OPACO	**58,00**
ACPT001ROC38	GRAFITE	**82,00**
ACPT001ROC40	CROMO SPAZZOLATO	**58,00**
ACPT001ROC41	CROMO NERO LUCIDO	**82,00**
ACPT001ROC88	OTTONE SPAZZOLATO	**82,00**

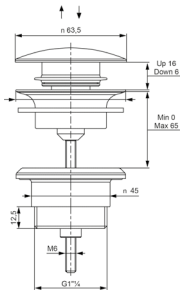

STILO

Design by Oioli Lab RD





SOLS000ROC00

Monocomando lavabo con scarico automatico 1”1/4



	CROMO	**€ 142,00**
CODICE	FINITURA	€
SOLS000ROC01	BRONZO LUCIDO	**228,00**
SOLS000ROC08	NERO OPACO	**206,00**
SOLS000ROC88	OTTONE SPAZZOLATO	**242,00**

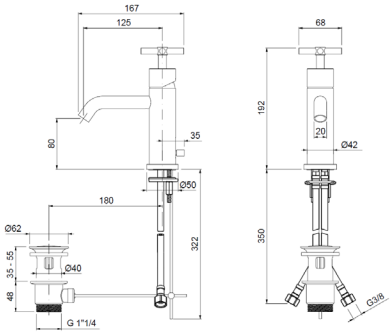

Ricambi

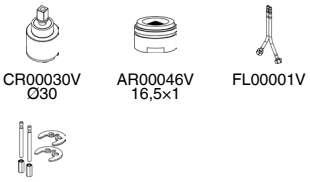

CR00030V Ø30 — AR00046V 16,5×1 — FL00001V

KT00004V

SOLT001ROC00

Monocomando lavabo testa cieca



	CROMO	**€ 132,00**
CODICE	FINITURA	€
SOLT001ROC01	BRONZO LUCIDO	**218,00**
SOLT001ROC08	NERO OPACO	**196,00**
SOLT001ROC88	OTTONE SPAZZOLATO	**232,00**

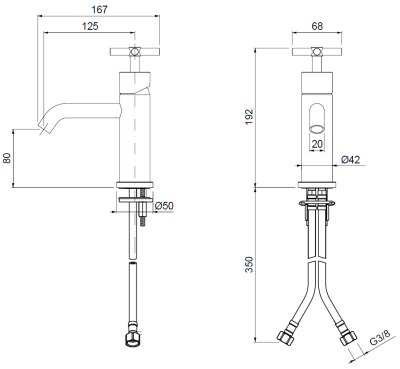

Ricambi

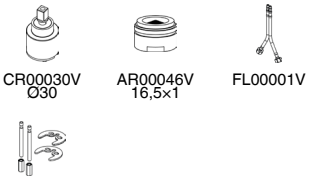

CR00030V Ø30 — AR00046V 16,5×1 — FL00001V

KT00004V

SOLT004ROC00

Monocomando lavabo alto testa cieca, **BOCCA CM.20**



	CROMO	**€ 222,00**
CODICE	FINITURA	€
SOLT004ROC01	BRONZO LUCIDO	**362,00**
SOLT004ROC08	NERO OPACO	**322,00**
SOLT004ROC88	OTTONE SPAZZOLATO	**382,00**

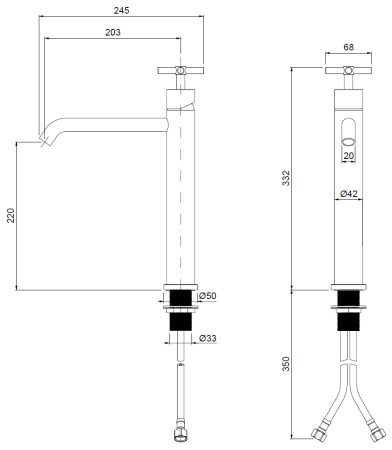

Ricambi



CR00030V Ø30 — AR00046V 16,5×1 — FL00005V

KT00023V

SOLT104ROC00

Monocomando lavabo alto testa cieca, **BOCCA CM.15**



CROMO **€ 212,00**

CODICE	FINITURA	€
SOLT104ROC01	BRONZO LUCIDO	**352,00**
SOLT104ROC08	NERO OPACO	**308,00**
SOLT104ROC88	OTTONE SPAZZOLATO	**372,00**

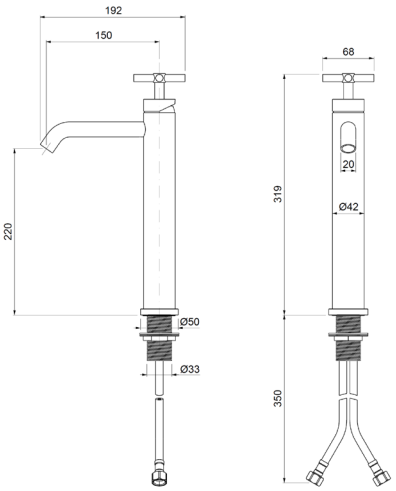

Ricambi


CR00030V Ø30


AR00046V 16,5×1


FL00005V


KT00023V

SOBS005ROC00

Monocomando bidet con scarico automatico 1”1/4



CROMO **€ 150,00**

CODICE	FINITURA	€
SOBS005ROC01	BRONZO LUCIDO	**240,00**
SOBS005ROC08	NERO OPACO	**218,00**
SOBS005ROC88	OTTONE SPAZZOLATO	**260,00**

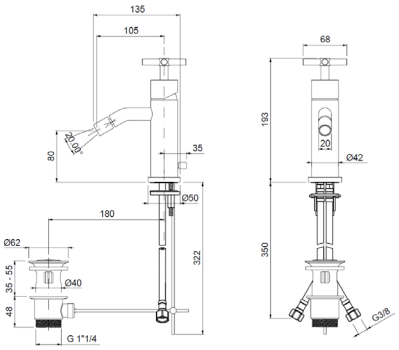

Ricambi


CR00030V Ø30


AR00046V 16,5×1


FL00001V


KT00004V

SOBT005ROC00

Monocomando bidet testa cieca



CROMO **€ 140,00**

CODICE	FINITURA	€
SOBT005ROC01	BRONZO LUCIDO	**230,00**
SOBT005ROC08	NERO OPACO	**208,00**
SOBT005ROC88	OTTONE SPAZZOLATO	**250,00**

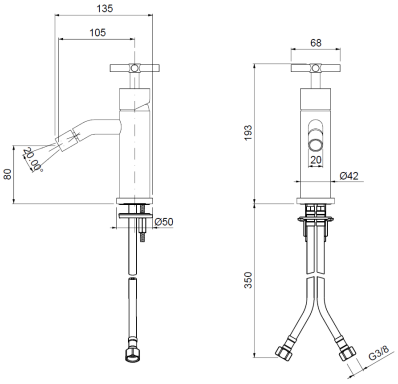

Ricambi


CR00030V Ø30


AR00046V 16,5×1


FL00001V


KT00004V

Descrizioni e caratteristiche tecniche non sono impegnative e possono variare senza preavviso

SOEL102ROC00

Parti esterne per monocomando lavabo a parete in 2 parti, piastre tonde

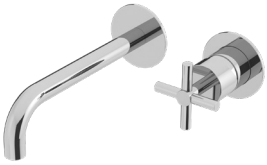

	CROMO	**€ 120,00**

CODICE	FINITURA	€
SOEL102ROC01	BRONZO LUCIDO	**206,00**
SOEL102ROC08	NERO OPACO	**198,00**
SOEL102ROC88	OTTONE SPAZZOLATO	**236,00**

+ OIPILA35000E

Parte incasso

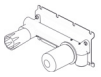

€ 115,00

+ OIPILA35001B

Parte incasso

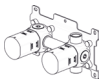

€ 175,00

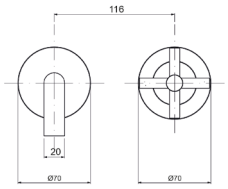

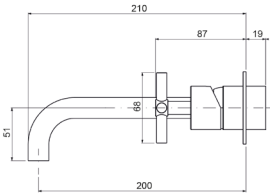

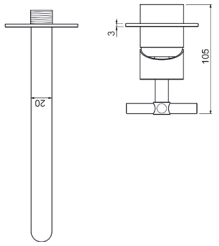

Ricambi



CR00003V
Ø35



AR00046V
16,5×1

SOEL064ROC00

Parti esterne per batteria lavabo a parete 3 fori



	CROMO	**€ 220,00**

CODICE	FINITURA	€
SOEL064ROC01	BRONZO LUCIDO	**356,00**
SOEL064ROC08	NERO OPACO	**320,00**
SOEL064ROC88	OTTONE SPAZZOLATO	**386,00**

+ OIPILA20001E

Parte incasso

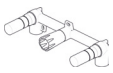

€ 130,00

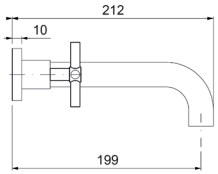

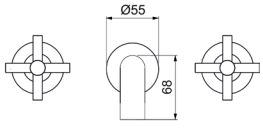

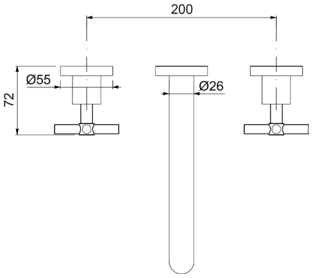

Ricambi



VN00002V
8×20 DX



VN00003V
8×20 SX

SOLT066ROC00

Batteria lavabo a 3 fori, testa cieca, **BOCCA A PONTE FISSA Ø20**



CROMO **€ 320,00**

CODICE	FINITURA	€
SOLT066ROC01	BRONZO LUCIDO	**476,00**
SOLT066ROC08	NERO OPACO	**436,00**
SOLT066ROC88	OTTONE SPAZZOLATO	**520,00**

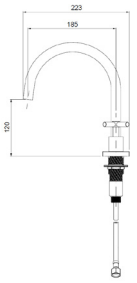

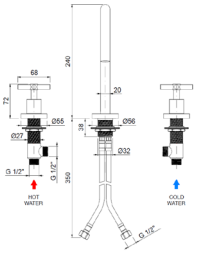

Ricambi

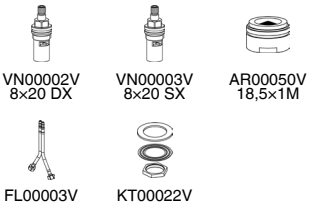

SOBS067ROC00

Batteria bidet a 3 fori con scarico automatico 1”1/4



CROMO **€ 174,00**

CODICE	FINITURA	€
SOBS067ROC01	BRONZO LUCIDO	**260,00**
SOBS067ROC08	NERO OPACO	**234,00**
SOBS067ROC88	OTTONE SPAZZOLATO	**286,00**

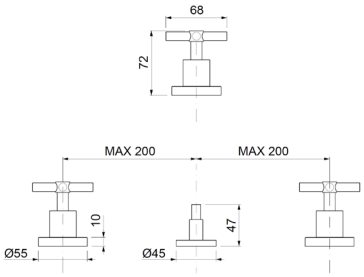

Ricambi



SOBT068ROC00

Batteria bidet a 3 fori, testa cieca, **BOCCA FISSA Ø20**



CROMO **€ 320,00**

CODICE	FINITURA	€
SOBT068ROC01	BRONZO LUCIDO	**476,00**
SOBT068ROC08	NERO OPACO	**436,00**
SOBT068ROC88	OTTONE SPAZZOLATO	**520,00**

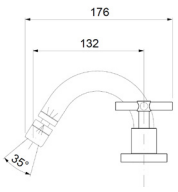

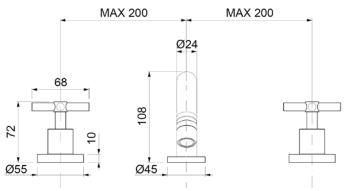

Ricambi

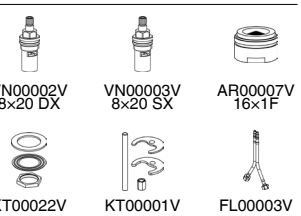

Descrizioni e caratteristiche tecniche non sono impegnative e possono variare senza preavviso

SOLT070ROC00

Monoforo lavabo testa cieca, **BOCCA FISSA Ø20**



	CROMO	**€ 284,00**

CODICE	FINITURA	€
SOLT070ROC01	BRONZO LUCIDO	**440,00**
SOLT070ROC08	NERO OPACO	**400,00**
SOLT070ROC88	OTTONE SPAZZOLATO	**484,00**

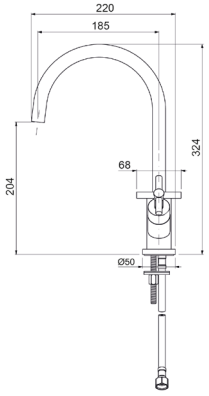

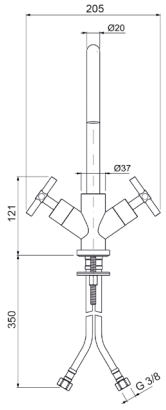

Ricambi

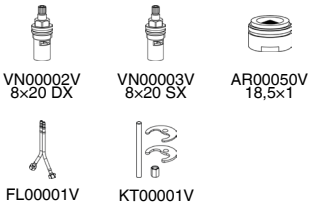

VN00002V 8×20 DX | VN00003V 8×20 SX | AR00050V 18,5×1

FL00001V | KT00001V

SOBT075ROC00

Monoforo bidet testa cieca



	CROMO	**€ 294,00**

CODICE	FINITURA	€
SOBT075ROC01	BRONZO LUCIDO	**450,00**
SOBT075ROC08	NERO OPACO	**410,00**
SOBT075ROC88	OTTONE SPAZZOLATO	**494,00**

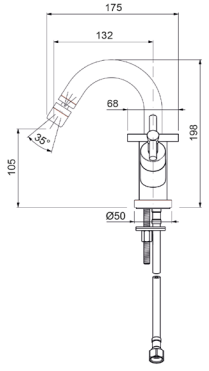

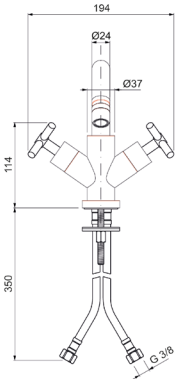

Ricambi

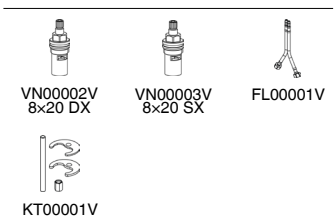

VN00002V 8×20 DX | VN00003V 8×20 SX | FL00001V

KT00001V

SOLT072ROC00

Monocomando lavabo a 2 fori, testa cieca



CROMO **€ 268,00**

CODICE	FINITURA	€
SOLT072ROC01	BRONZO LUCIDO	**416,00**
SOLT072ROC08	NERO OPACO	**390,00**
SOLT072ROC88	OTTONE SPAZZOLATO	**456,00**

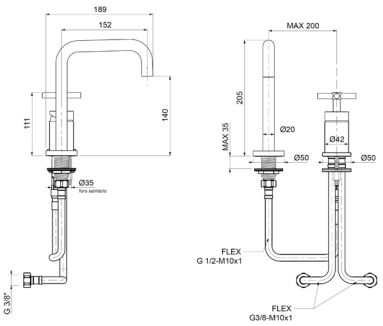

Ricambi

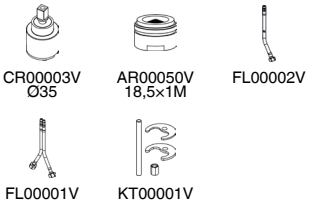

CR00003V Ø35 · AR00050V 18,5×1M · FL00002V · FL00001V · KT00001V

SOLT073ROC00

Monocomando lavabo a 2 fori, testa cieca



CROMO **€ 268,00**

CODICE	FINITURA	€
SOLT073ROC01	BRONZO LUCIDO	**416,00**
SOLT073ROC08	NERO OPACO	**390,00**
SOLT073ROC88	OTTONE SPAZZOLATO	**456,00**

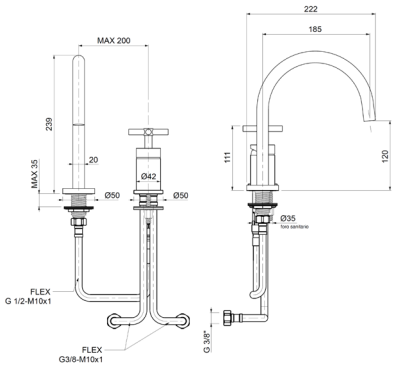

Ricambi

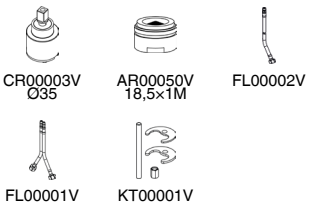

CR00003V Ø35 · AR00050V 18,5×1M · FL00002V · FL00001V · KT00001V

SOBV006ROC00

Monocomando 4 fori per bordo vasca con doccia



CROMO **€ 575,00**

CODICE	FINITURA	€
SOBV006ROC01	BRONZO LUCIDO	**895,00**
SOBV006ROC08	NERO OPACO	**795,00**
SOBV006ROC88	OTTONE SPAZZOLATO	**980,00**

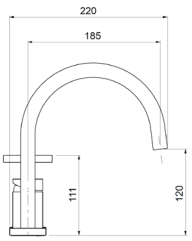

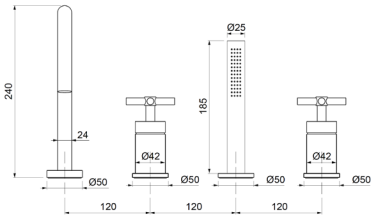

Ricambi

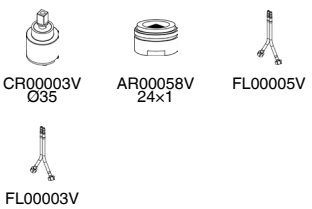

CR00003V Ø35 · AR00058V 24×1 · FL00005V · FL00003V

Descrizioni e caratteristiche tecniche non sono impegnative e possono variare senza preavviso

SOVE010ROC00

Monocomando esterno per vasca con kit doccia



CROMO **€ 288,00**

CODICE	FINITURA	€
SOVE010ROC01	BRONZO LUCIDO	**450,00**
SOVE010ROC08	NERO OPACO	**398,00**
SOVE010ROC88	OTTONE SPAZZOLATO	**490,00**

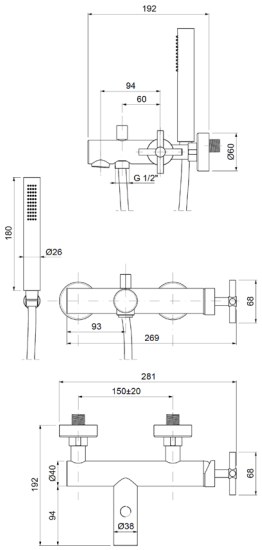

Ricambi



CR00003V Ø35 AR00060V

SODE025ROC00

Monocomando esterno doccia attacco flessibile 1/2”



CROMO **€ 192,00**

CODICE	FINITURA	€
SODE025ROC01	BRONZO LUCIDO	**298,00**
SODE025ROC08	NERO OPACO	**264,00**
SODE025ROC88	OTTONE SPAZZOLATO	**328,00**

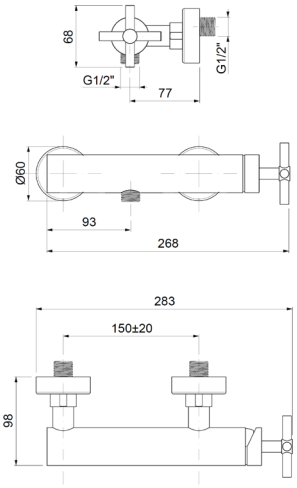

Ricambi



CR00003V Ø35

SODE026ROC00

Monocomando esterno doccia con attacco **superiore 3/4”**

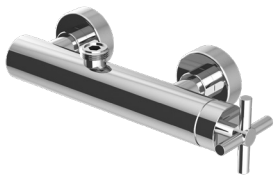

CROMO **€ 222,00**

CODICE	FINITURA	€
SODE026ROC01	BRONZO LUCIDO	**328,00**
SODE026ROC08	NERO OPACO	**306,00**
SODE026ROC88	OTTONE SPAZZOLATO	**358,00**

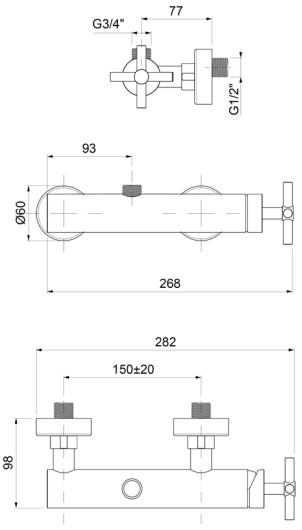

Ricambi



CR00003V Ø35

SOVE310ROC00

Gruppo esterno per vasca con kit doccia



	CROMO	€	320,00
CODICE	FINITURA		€
SOVE310ROC01	BRONZO LUCIDO		**496,00**
SOVE310ROC08	NERO OPACO		**464,00**
SOVE310ROC88	OTTONE SPAZZOLATO		**546,00**

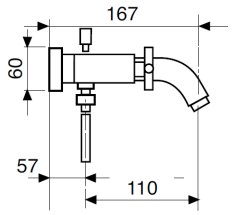

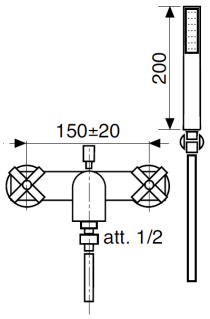

Ricambi


VN00002V 8x20 DX


VN00003V 8x20 SX


AR00060V

SODE325ROC00

Gruppo esterno doccia attacco flessibile 1/2”



	CROMO	€	190,00
CODICE	FINITURA		€
SODE325ROC01	BRONZO LUCIDO		**296,00**
SODE325ROC08	NERO OPACO		**262,00**
SODE325ROC88	OTTONE SPAZZOLATO		**326,00**

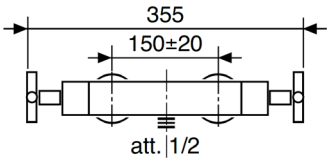

Ricambi


VN00002V 8x20 DX


VN00003V 8x20 SX

SODE326ROC00

Gruppo esterno doccia con attacco **superiore 3/4”**



	CROMO	€	210,00
CODICE	FINITURA		€
SODE326ROC01	BRONZO LUCIDO		**326,00**
SODE326ROC08	NERO OPACO		**305,00**
SODE326ROC88	OTTONE SPAZZOLATO		**358,00**

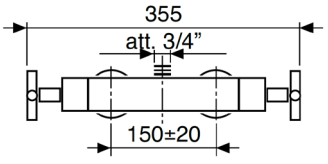

Ricambi


VN00002V 8x20 DX


VN00003V 8x20 SX

Descrizioni e caratteristiche tecniche non sono impegnative e possono variare senza preavviso

SOBV052ROC00

Gruppo bordo vasca ad incasso



	CROMO	**€ 450,00**

CODICE	FINITURA	€
SOBV052ROC01	BRONZO LUCIDO	**720,00**
SOBV052ROC08	NERO OPACO	**660,00**
SOBV052ROC88	OTTONE SPAZZOLATO	**810,00**

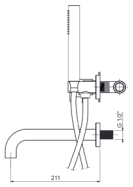

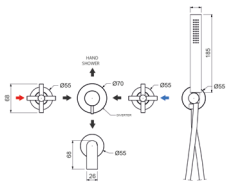

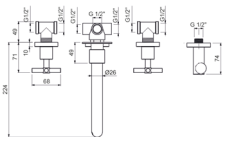

Ricambi


VN00002V 8x20 DX


VN00003V 8x20 SX


CR00029V Ø35 2V


AR00058V 24x1

SOEV109ROC00

Parti esterne per monocomando incasso vasca con doccia, piastre tonde



	CROMO	**€ 375,00**

CODICE	FINITURA	€
SOEV109ROC01	BRONZO LUCIDO	**600,00**
SOEV109ROC08	NERO OPACO	**545,00**
SOEV109ROC88	OTTONE SPAZZOLATO	**675,00**

+ OIPIVA35002E

Parte incasso

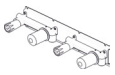

€ 225,00

+ OIPIVA35022B

Parte incasso

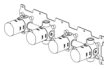

€ 390,00

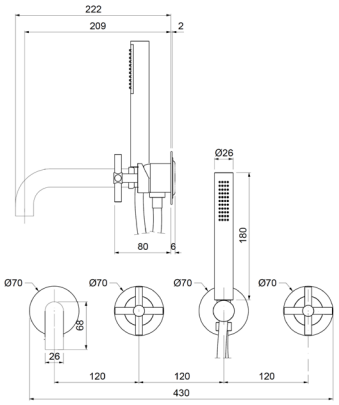

Ricambi


CR00003V Ø35


AR00058V 24x1

SOEV129ROC00

Parti esterne per monocomando incasso vasca con doccia, senza bocca



	CROMO	**€ 246,00**

CODICE	FINITURA	€
SOEV129ROC01	BRONZO LUCIDO	**366,00**
SOEV129ROC08	NERO OPACO	**336,00**
SOEV129ROC88	OTTONE SPAZZOLATO	**446,00**

+ OIPIVA35006B

Parte incasso

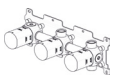

€ 292,00

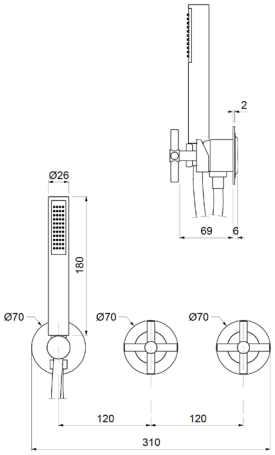

Ricambi


CR00003V Ø35


CR00029V Ø35 2V

SOEP103ROC00

Parti esterne per monocomando lavabo a pavimento



	CROMO	**€ 750,00**

CODICE	FINITURA	€
SOEP103ROC01	BRONZO LUCIDO	**1.165,00**
SOEP103ROC08	NERO OPACO	**1.020,00**
SOEP103ROC88	OTTONE SPAZZOLATO	**1.260,00**

+ OIPIVP35001E

Parte incasso

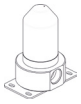

€ 190,00

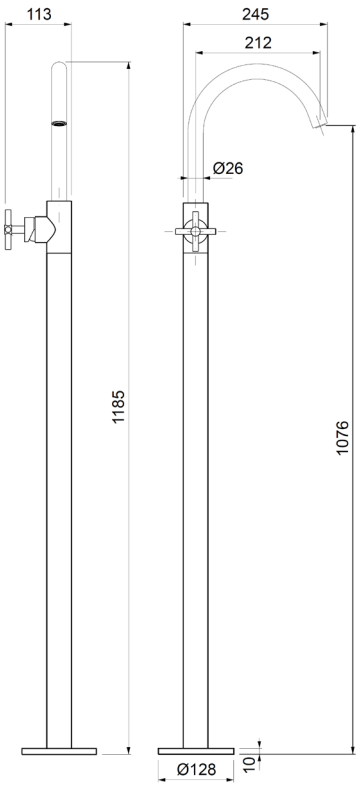

Ricambi



CR00003V Ø35 — AR0058V 24×1

SOEP008ROC00

Parti esterne per monocomando bordo vasca a pavimento con doccia



	CROMO	**€ 1034,00**

CODICE	FINITURA	€
SOEP008ROC01	BRONZO LUCIDO	**1.590,00**
SOEP008ROC08	NERO OPACO	**1.444,00**
SOEP008ROC88	OTTONE SPAZZOLATO	**1.774,00**

+ OIPIVP35001E

Parte incasso

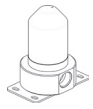

€ 190,00

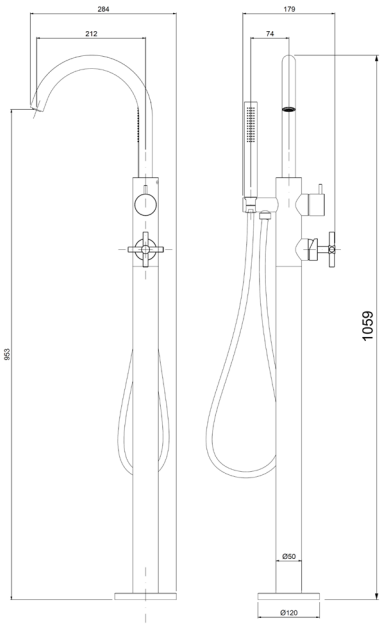

Ricambi

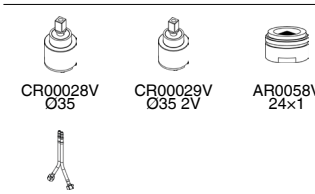

CR00028V Ø35 — CR00029V Ø35 2V — AR0058V 24×1

FL00031V

Descrizioni e caratteristiche tecniche non sono impegnative e possono variare senza preavviso

SOED120ROC00

Parti esterne per monocomando incasso doccia

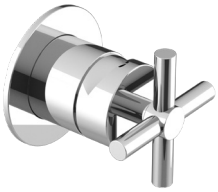

	CROMO	**€ 52,00**

CODICE	FINITURA	€
SOED120ROC01	BRONZO LUCIDO	**106,00**
SOED120ROC08	NERO OPACO	**90,00**
SOED120ROC88	OTTONE SPAZZOLATO	**112,00**

+ OIPIDC35001E

Parte incasso



€ 42,00

+ OIPIDC35002B

Parte incasso



€ 106,00

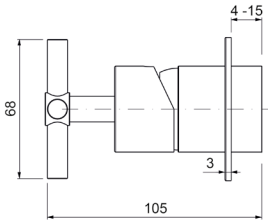

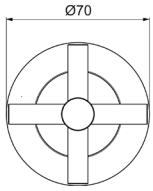

Ricambi



CR00003V
Ø35

SOED621ROC00

Parti esterne per monocomando incasso doccia/vasca con deviatore

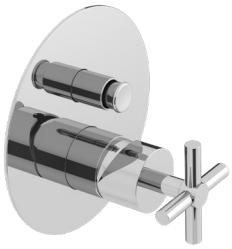

	CROMO	**€ 108,00**

CODICE	FINITURA	€
SOED621ROC01	BRONZO LUCIDO	**178,00**
SOED621ROC08	NERO OPACO	**162,00**
SOED621ROC88	OTTONE SPAZZOLATO	**198,00**

+ OIPIVA35005E

Parte incasso

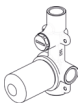

€ 98,00

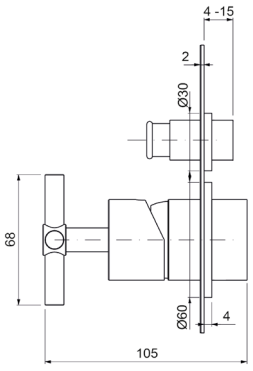

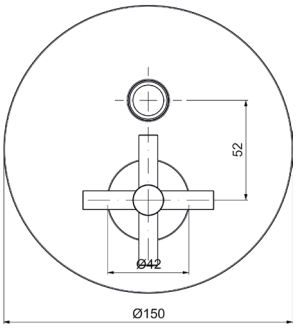

Ricambi



CR00003V
Ø35

SOED122ROC00

Parti esterne per monocomando incasso doccia/vasca con deviatore a **2 vie**, piastre tonde, interasse mm.120



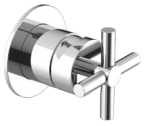

	CROMO	**€ 186,00**

CODICE	FINITURA	€
SOED122ROC01	BRONZO LUCIDO	**276,00**
SOED122ROC08	NERO OPACO	**250,00**
SOED122ROC88	OTTONE SPAZZOLATO	**306,00**

+ OIPIVA35007B

Parte incasso

€ 180,00

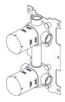

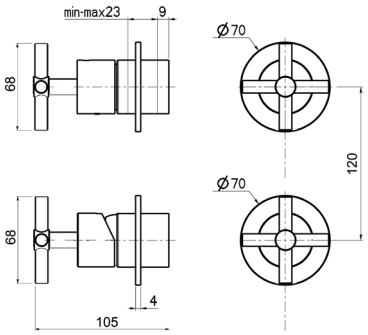

Ricambi



CR00003V Ø35



CR00029V Ø35 2V

SOED123ROC00

Parti esterne per monocomando incasso doccia/vasca con deviatore a **3 vie**, piastre tonde, interasse mm.120

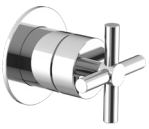

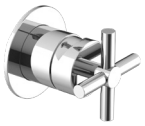

	CROMO	**€ 186,00**

CODICE	FINITURA	€
SOED123ROC01	BRONZO LUCIDO	**276,00**
SOED123ROC08	NERO OPACO	**250,00**
SOED123ROC88	OTTONE SPAZZOLATO	**306,00**

+ OIPIVA35011B

Parte incasso

€ 220,00

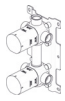

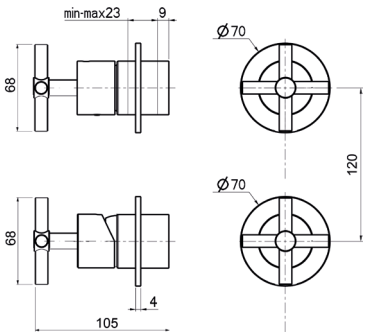

Ricambi



CR00003V Ø35



CR00022V Ø35 3V

SOED124ROC00

Parti esterne per monocomando incasso doccia/vasca con deviatore a **4 vie**, piastre tonde

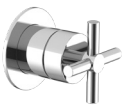

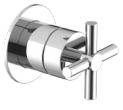



	CROMO	**€ 336,00**

CODICE	FINITURA	€
SOED124ROC01	BRONZO LUCIDO	**516,00**
SOED124ROC08	NERO OPACO	**466,00**
SOED124ROC88	OTTONE SPAZZOLATO	**566,00**

+ OIPIVA35014B

Parte incasso

€ 290,00

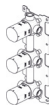

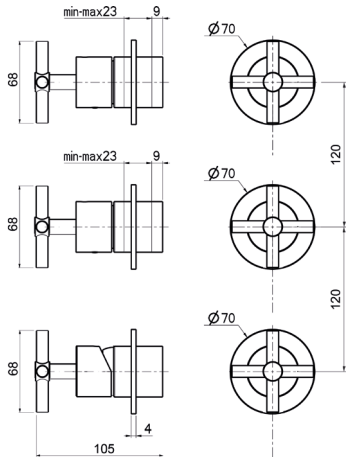

Ricambi



CR00003V Ø35



CR00029V Ø35 2V

Descrizioni e caratteristiche tecniche non sono impegnative e possono variare senza preavviso

SOET020ROC00

Parti esterne per monocomando incasso doccia **termostatico 1 via**

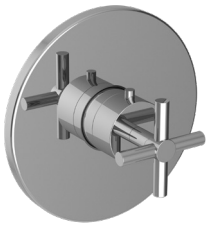

CROMO **€ 152,00**

CODICE	FINITURA	€
SOET020ROC01	BRONZO LUCIDO	**230,00**
SOET020ROC08	NERO OPACO	**210,00**
SOET020ROC88	OTTONE SPAZZOLATO	**262,00**

+ OIPITD20020B

Parte incasso **€ 290,00**



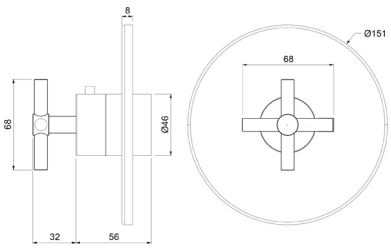

Ricambi



CR00032V

SOET022ROC00

Parti esterne per monocomando incasso doccia/vasca **termostatico** con deviatore a **2 vie**



CROMO **€ 212,00**

CODICE	FINITURA	€
SOET022ROC01	BRONZO LUCIDO	**322,00**
SOET022ROC08	NERO OPACO	**292,00**
SOET022ROC88	OTTONE SPAZZOLATO	**362,00**

+ OIPITD20022B

Parte incasso **€ 450,00**



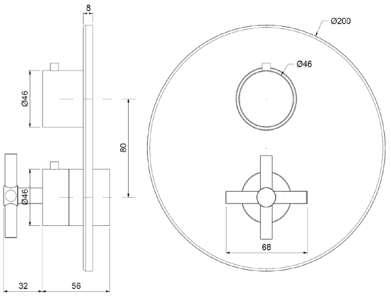

Ricambi



CR00032V



CR00033V
DEVIATORE

SOET023ROC00

Parti esterne per monocomando incasso doccia/vasca **termostatico** con deviatore a **3 vie**



CROMO **€ 212,00**

CODICE	FINITURA	€
SOET023ROC01	BRONZO LUCIDO	**322,00**
SOET023ROC08	NERO OPACO	**292,00**
SOET023ROC88	OTTONE SPAZZOLATO	**362,00**

+ OIPITD20023B

Parte incasso **€ 475,00**



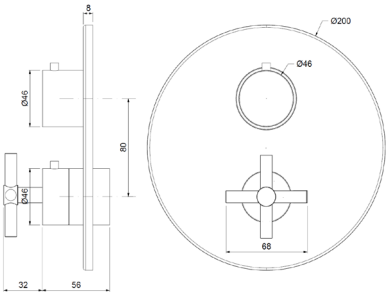

Ricambi



CR00032V



CR00034V
DEV. C/STOP

SOER085ROC00

Parti esterne per rubinetto ad incasso da 1/2”

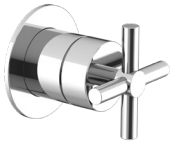

CROMO **€ 102,00**

CODICE	FINITURA	€
SOER085ROC01	BRONZO LUCIDO	**152,00**
SOER085ROC08	NERO OPACO	**138,00**
SOER085ROC88	OTTONE SPAZZOLATO	**168,00**

+ OIPIRA20001E

Parte incasso



€ 36,00

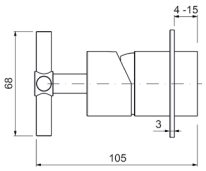

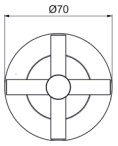

Ricambi



VN00002V
8x20 DX

SOED087ROC00

Parti esterne per deviatore ceramico a **1 entrata e 2 uscite**

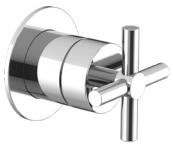

CROMO **€ 112,00**

CODICE	FINITURA	€
SOED087ROC01	BRONZO LUCIDO	**162,00**
SOED087ROC08	NERO OPACO	**148,00**
SOED087ROC88	OTTONE SPAZZOLATO	**182,00**

+ OIPIDD20001E

Parte incasso



€ 60,00

+ OIPIDD35001B

Parte incasso



€ 106,00

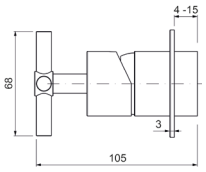

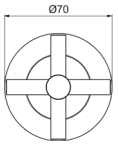

Ricambi



CR00029V
Ø35 2V

SOED088ROC00

Parti esterne per deviatore ceramico a **1 entrata e 3 uscite**

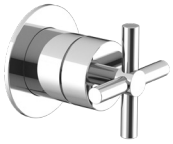

CROMO **€ 112,00**

CODICE	FINITURA	€
SOED088ROC01	BRONZO LUCIDO	**162,00**
SOED088ROC08	NERO OPACO	**148,00**
SOED088ROC88	OTTONE SPAZZOLATO	**182,00**

+ OIPIDD35003B

Parte incasso



€ 140,00

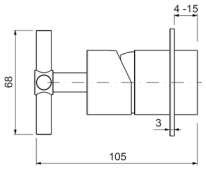



Ricambi



CR00022V
Ø35 3V

Descrizioni e caratteristiche tecniche non sono impegnative e possono variare senza preavviso

SOCD029ROC00

Miscelatore esterno **doccia a 2 vie** con colonna doccia in ottone telescopica e orientabile, centrale scorrevole in ottone, soffione tondo in **ottone Ø200**, doccia anticalcare monogetto tonda e flessibile cm.150

CROMO **€ 740,00**

CODICE	FINITURA	€
SOCD029ROC01	BRONZO LUCIDO	**1.150,00**
SOCD029ROC08	NERO OPACO	**1.080,00**
SOCD029ROC88	OTTONE SPAZZOLATO	**1.280,00**



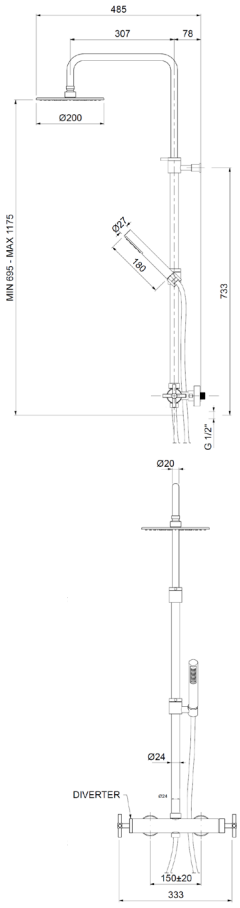

Ricambi



CR00003V Ø35 — CR00029V Ø35 2V

WECT658ROC00

Colonna doccia telescopica con miscelatore esterno **termostatico**, soffione **ottone** tondo **Ø250** e doccia anticalcare e monogetto tonda

CROMO **€ 810,00**

CODICE	FINITURA	€
WECT658ROC01	BRONZO LUCIDO	**1.250,00**
WECT658ROC08	NERO OPACO	**1.180,00**
WECT658ROC88	OTTONE SPAZZOLATO	**1.390,00**



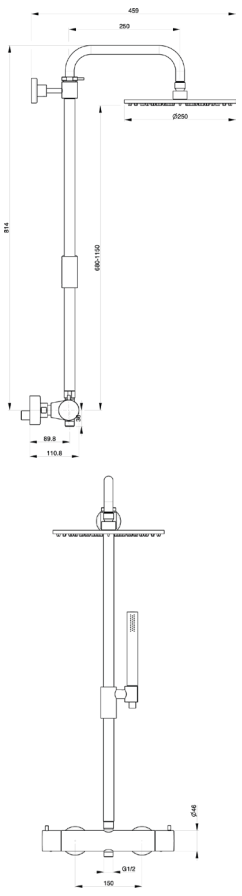

Ricambi



CR00032V — CR00033V DEVIATORE

WESL620ROC00

Saliscendi Ø18 H.90 con doccia anticalcare monogetto tonda e flessibile cm.150



	CROMO	€	126,00

CODICE	FINITURA	€
WESL620ROC01	BRONZO LUCIDO	**196,00**
WESL620ROC08	NERO OPACO	**178,00**
WESL620ROC88	OTTONE SPAZZOLATO	**216,00**

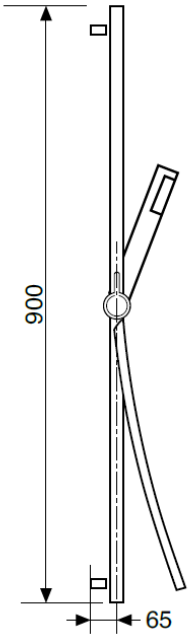

WEPA506ROC00

Presa acqua ad **incasso** in ottone, attacco 1/2”M



	CROMO	€	25,00

CODICE	FINITURA	€
WEPA506ROC01	BRONZO LUCIDO	**40,00**
WEPA506ROC08	NERO OPACO	**35,00**
WEPA506ROC88	OTTONE SPAZZOLATO	**43,00**

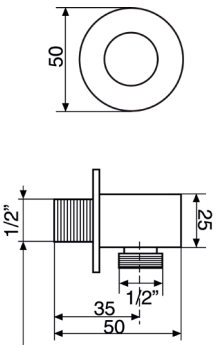

Descrizioni e caratteristiche tecniche non sono impegnative e possono variare senza preavviso

WESB006ROC00

Braccio doccia in **ottone cm.35** con soffione anticalcare monogetto tondo in **ottone Ø250**



	CROMO	**€ 265,00**

CODICE	FINITURA	€
WESB006ROC01	BRONZO LUCIDO	**395,00**
WESB006ROC08	NERO OPACO	**360,00**
WESB006ROC88	OTTONE SPAZZOLATO	**430,00**

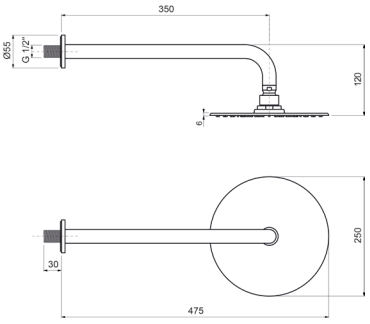

WESB015ROC00

Braccio doccia **a soffitto** in **ottone cm.20** con soffione anticalcare monogetto tondo in **ottone Ø250**



	CROMO	**€ 238,00**

CODICE	FINITURA	€
WESB015ROC01	BRONZO LUCIDO	**370,00**
WESB015ROC08	NERO OPACO	**334,00**
WESB015ROC88	OTTONE SPAZZOLATO	**410,00**

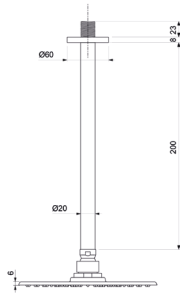

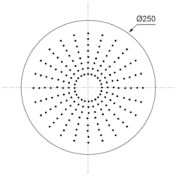

WESD005ROC00

Kit doccia **incasso** con doccia anticalcare monogetto tonda in **ottone** e flessibile cm.150



	CROMO	**€ 106,00**

CODICE	FINITURA	€
WESD005ROC01	BRONZO LUCIDO	**155,00**
WESD005ROC08	NERO OPACO	**146,00**
WESD005ROC88	OTTONE SPAZZOLATO	**185,00**

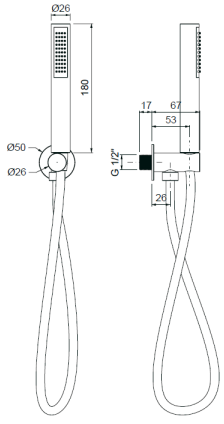

ACSF001ROC00

Sifone **lavabo** minimalista 1”1/4 senza piletta



CROMO **€ 94,00**

CODICE	FINITURA	€
ACSF001ROC01	BRONZO LUCIDO	**148,00**
ACSF001ROC08	NERO OPACO	**132,00**
ACSF001ROC88	OTTONE SPAZZOLATO	**165,00**

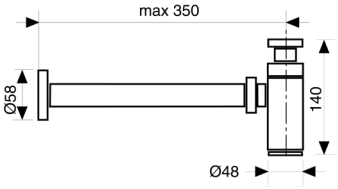

ACSF003ROC00

Sifone **bidet** minimalista 1”1/4 senza piletta



CROMO **€ 99,00**

CODICE	FINITURA	€
ACSF003ROC01	BRONZO LUCIDO	**154,00**
ACSF003ROC08	NERO OPACO	**140,00**
ACSF003ROC88	OTTONE SPAZZOLATO	**170,00**

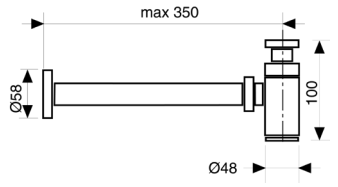

ACRS001ROC00

Rubinetto sottolavabo 1/2” con rosone



CROMO **€ 49,00**

CODICE	FINITURA	€
ACRS001ROC01	BRONZO LUCIDO	**76,00**
ACRS001ROC08	NERO OPACO	**69,00**
ACRS001ROC88	OTTONE SPAZZOLATO	**88,00**

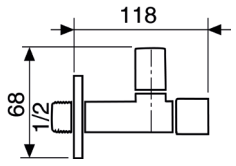

ACPT001ROC00

Piletta click-clack universale 1”1/4 con tappo Ø63



CROMO **€ 42,00**

CODICE	FINITURA	€
ACPT001ROC01	BRONZO LUCIDO	**72,00**
ACPT001ROC08	NERO OPACO	**58,00**
ACPT001ROC88	OTTONE SPAZZOLATO	**82,00**

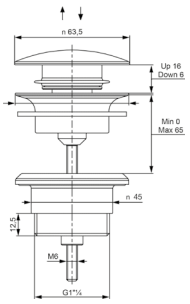

Descrizioni e caratteristiche tecniche non sono impegnative e possono variare senza preavviso

SOLC080ROC00

Gruppo lavello a parete con canna piatta

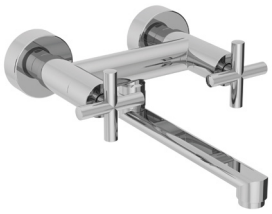

	CROMO	**€ 228,00**

CODICE	FINITURA	€
SOLC080ROC01	BRONZO LUCIDO	**366,00**
SOLC080ROC08	NERO OPACO	**332,00**

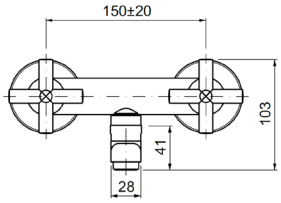

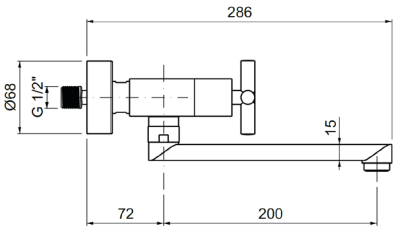

Ricambi


VN00002V 8x20 DX


VN00003V 8x20 SX


AR00001V

SOLC088ROC00

Miscelatore lavello monoforo con canna a ponte girevole



	CROMO	**€ 205,00**

CODICE	FINITURA	€
SOLC088ROC01	BRONZO LUCIDO	**330,00**
SOLC088ROC08	NERO OPACO	**298,00**

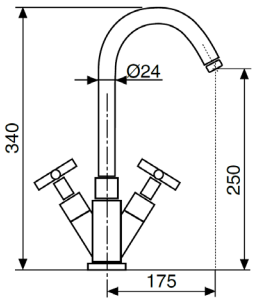

Ricambi


VN00002V 8x20 DX


VN00003V 8x20 SX


AR00001V


FL00001V


KT00001V

FILING

Design by Oioli Lab RD


COLD
HOT

FLLT001ROC00

Monocomando lavabo testa cieca



CROMO **€ 222,00**

CODICE	FINITURA	€
FLLT001ROC02	ORO	**380,00**
FLLT001ROC04	NICKEL SPAZZOLATO LUCIDO	**350,00**
FLLT001ROC88	OTTONE SPAZZOLATO	**380,00**

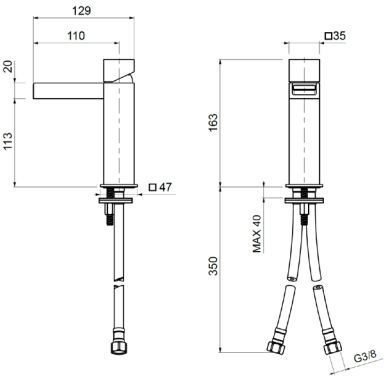

Ricambi



CR00007V
Ø25

FLLT004ROC00

Monocomando lavabo alto testa cieca



CROMO **€ 336,00**

CODICE	FINITURA	€
FLLT004ROC02	ORO	**572,00**
FLLT004ROC04	NICKEL SPAZZOLATO LUCIDO	**526,00**
FLLT004ROC88	OTTONE SPAZZOLATO	**572,00**

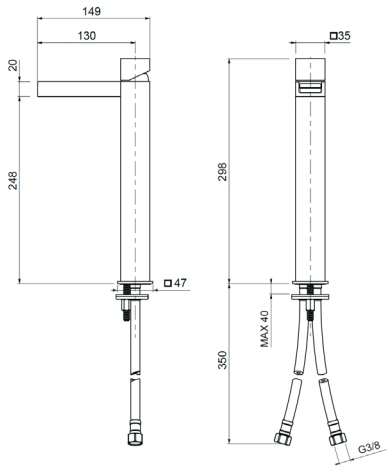

Ricambi



CR00007V
Ø25

FLBT005ROC00

Monocomando bidet testa cieca



CROMO **€ 222,00**

CODICE	FINITURA	€
FLBT005ROC02	ORO	**380,00**
FLBT005ROC04	NICKEL SPAZZOLATO LUCIDO	**350,00**
FLBT005ROC88	OTTONE SPAZZOLATO	**380,00**

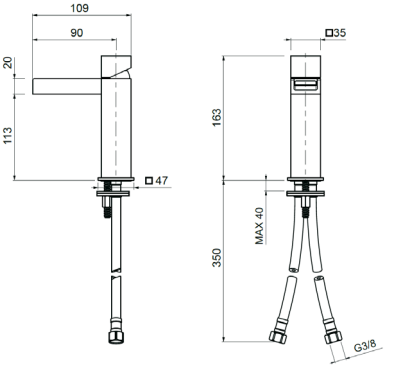

Ricambi



CR00007V
Ø25

Descrizioni e caratteristiche tecniche non sono impegnative e possono variare senza preavviso

FLEL002ROC00

Parti esterne per monocomando lavabo a parete

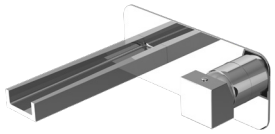

CROMO **€ 510,00**

CODICE	FINITURA	€
FLEL002ROC02	ORO	**868,00**
FLEL002ROC04	NICKEL SPAZZOLATO LUCIDO	**792,00**
FLEL002ROC88	OTTONE SPAZZOLATO	**868,00**

Ricambi



CR00003V
Ø35

+ OIPILA35000E

Parte incasso



€ 115,00

+ OIPILA35001B

Parte incasso

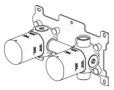

€ 175,00

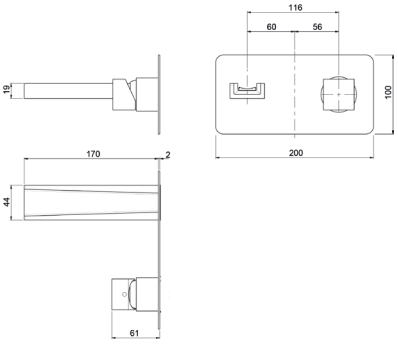

FLEL302ROC00

Parti esterne per monocomando lavabo a parete in 2 piastre

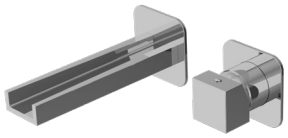

CROMO **€ 490,00**

CODICE	FINITURA	€
FLEL302ROC02	ORO	**838,00**
FLEL302ROC04	NICKEL SPAZZOLATO LUCIDO	**762,00**
FLEL302ROC88	OTTONE SPAZZOLATO	**838,00**

Ricambi



CR00003V
Ø35

+ OIPILA35000E

Parte incasso



€ 115,00

+ OIPILA35001B

Parte incasso

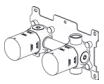

€ 175,00

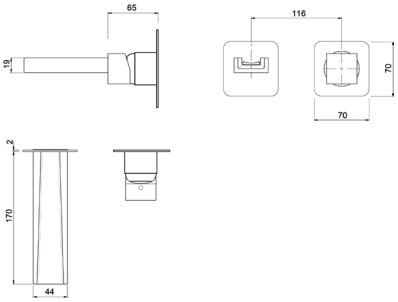

FLED020ROC00

Parti esterne per monocomando incasso doccia

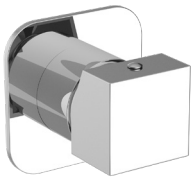

CROMO **€ 128,00**

CODICE	FINITURA	€
FLED020ROC02	ORO	**218,00**
FLED020ROC04	NICKEL SPAZZOLATO LUCIDO	**198,00**
FLED020ROC88	OTTONE SPAZZOLATO	**218,00**

Ricambi



CR00003V
Ø35

+ OIPIDC35001E

Parte incasso



€ 42,00

+ OIPIDC35002B

Parte incasso



€ 106,00

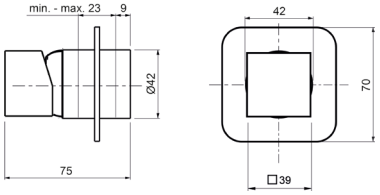

FLED222ROC00



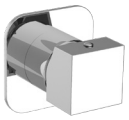

Parti esterne per monocomando incasso doccia/vasca con deviatore a **2 vie**, piastre separate, interasse mm.120

	CROMO	**€ 195,00**

CODICE	FINITURA	€
FLED222ROC02	ORO	**300,00**
FLED222ROC04	NICKEL SPAZZOLATO LUCIDO	**285,00**
FLED222ROC88	OTTONE SPAZZOLATO	**300,00**

+ OIPIVA35007B

Parte incasso **€ 180,00**

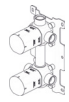

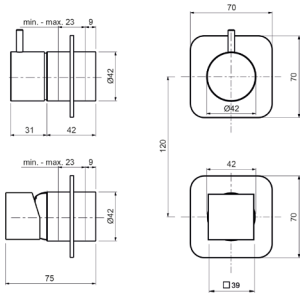

Ricambi


CR00003V Ø35


CR00029V Ø35 2V

FLED223ROC00

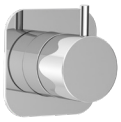

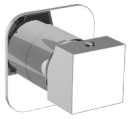

Parti esterne per monocomando incasso doccia/vasca con deviatore a **3 vie**, piastre separate, interasse mm.120

	CROMO	**€ 195,00**

CODICE	FINITURA	€
FLED223ROC02	ORO	**300,00**
FLED223ROC04	NICKEL SPAZZOLATO LUCIDO	**285,00**
FLED223ROC88	OTTONE SPAZZOLATO	**300,00**

+ OIPIVA35011B

Parte incasso **€ 220,00**

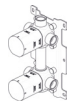

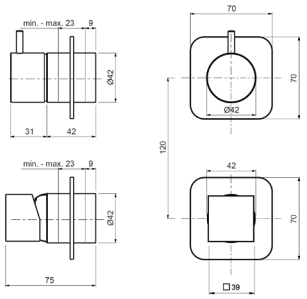

Ricambi


CR00003V Ø35


CR00022V Ø35 3V

FLED224ROC00







Parti esterne per monocomando incasso doccia/vasca con deviatore a **4 vie, piastre separate**

	CROMO	**€ 330,00**

CODICE	FINITURA	€
FLED224ROC02	ORO	**568,00**
FLED224ROC04	NICKEL SPAZZOLATO LUCIDO	**518,00**
FLED224ROC88	OTTONE SPAZZOLATO	**568,00**

+ OIPIVA35014B

Parte incasso **€ 290,00**



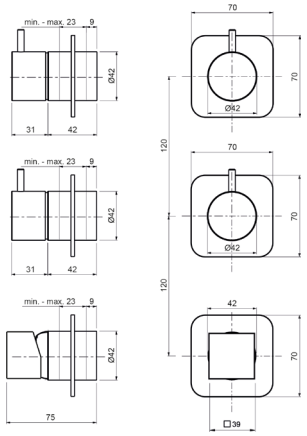

Ricambi


CR00003V Ø35


CR00029V Ø35 2V

Descrizioni e caratteristiche tecniche non sono impegnative e possono variare senza preavviso

TMET320ROC00

Parti esterne per monocomando incasso doccia **termostatico 1 via**



CROMO **€ 160,00**

CODICE	FINITURA	€
TMET320ROC02	ORO	**275,00**
TMET320ROC04	NICKEL SPAZZOLATO LUCIDO	**255,00**
TMET320ROC88	OTTONE SPAZZOLATO	**275,00**

+ OIPITD20020B

Parte incasso

€ 290,00



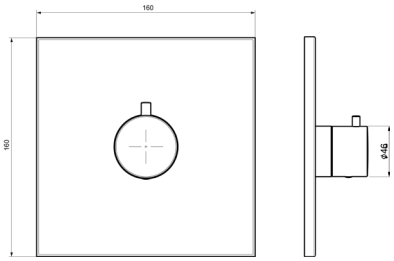

Ricambi



CR00032V

TMET322ROC00

Parti esterne per monocomando incasso doccia/vasca **termostatico** con deviatore a **2 vie**



CROMO **€ 220,00**

CODICE	FINITURA	€
TMET322ROC02	ORO	**375,00**
TMET322ROC04	NICKEL SPAZZOLATO LUCIDO	**350,00**
TMET322ROC88	OTTONE SPAZZOLATO	**375,00**

+ OIPITD20022B

Parte incasso

€ 450,00



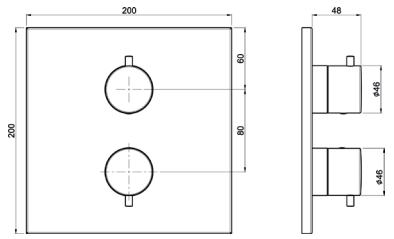

Ricambi



CR00032V



CR00033V
DEVIATORE

TMET323ROC00

Parti esterne per monocomando incasso doccia/vasca **termostatico** con deviatore a **3 vie**



CROMO **€ 220,00**

CODICE	FINITURA	€
TMET323ROC02	ORO	**375,00**
TMET323ROC04	NICKEL SPAZZOLATO LUCIDO	**350,00**
TMET323ROC88	OTTONE SPAZZOLATO	**375,00**

+ OIPITD20023B

Parte incasso

€ 475,00



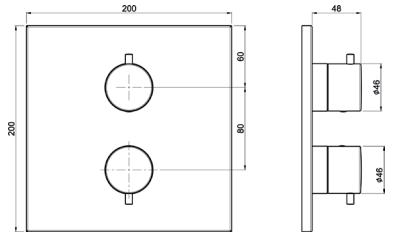

Ricambi



CR00032V



CR00034V
DEV. C/STOP

MIER385ROC00

Parti esterne per rubinetto ad incasso da 1/2”

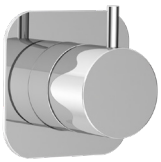

CROMO **€ 100,00**

CODICE	FINITURA	€
MIER385ROC02	ORO	**170,00**
MIER385ROC04	NICKEL SPAZZOLATO LUCIDO	**155,00**
MIER385ROC88	OTTONE SPAZZOLATO	**170,00**

+ OIPIRA20001E

Parte incasso



€ 36,00

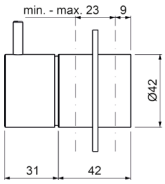

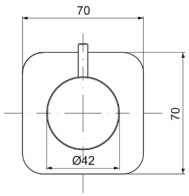

Ricambi



VN00002V
8x20 DX

MIED387ROC00

Parti esterne per deviatore ceramico a **1 entrata e 2 uscite**

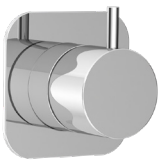

CROMO **€ 110,00**

CODICE	FINITURA	€
MIED387ROC02	ORO	**190,00**
MIED387ROC04	NICKEL SPAZZOLATO LUCIDO	**175,00**
MIED387ROC88	OTTONE SPAZZOLATO	**190,00**

+ OIPIDD20001E

Parte incasso



€ 60,00

+ OIPIDD35001B

Parte incasso



€ 106,00

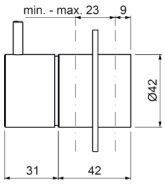

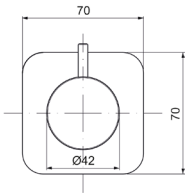

Ricambi



CR00029V
Ø35 2V

MIED388ROC00

Parti esterne per deviatore ceramico a **1 entrata e 3 uscite**

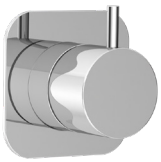

CROMO **€ 110,00**

CODICE	FINITURA	€
MIED388ROC02	ORO	**190,00**
MIED388ROC04	NICKEL SPAZZOLATO LUCIDO	**175,00**
MIED388ROC88	OTTONE SPAZZOLATO	**190,00**

+ OIPIDD35003B

Parte incasso



€ 140,00

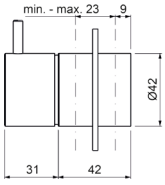

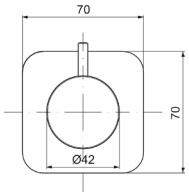

Ricambi



CR00022V
Ø35 3V

Descrizioni e caratteristiche tecniche non sono impegnative e possono variare senza preavviso

FLBO456ROC00

Bocca lavabo a parete - cm.17

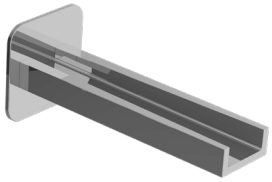

	CROMO	**€ 432,00**

CODICE	FINITURA	€
FLBO456ROC02	ORO	**740,00**
FLBO456ROC04	NICKEL SPAZZOLATO LUCIDO	**675,00**
FLBO456ROC88	OTTONE SPAZZOLATO	**740,00**

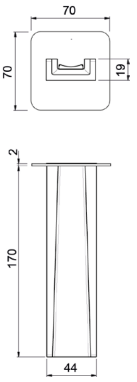

FLBO556ROC00

Bocca vasca a parete, attacco 1/2"M



	CROMO	**€ 730,00**

CODICE	FINITURA	€
FLBO556ROC02	ORO	**1.250,00**
FLBO556ROC04	NICKEL SPAZZOLATO LUCIDO	**1.170,00**
FLBO556ROC88	OTTONE SPAZZOLATO	**1.250,00**

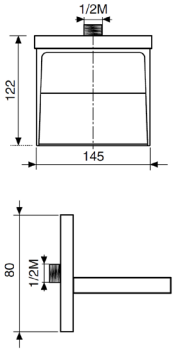

WESL642ROC00

Saliscendi rettangolare H.70 con doccia anticalcare monogetto quadrata e flessibile cm.150



	CROMO	**€ 190,00**

CODICE	FINITURA	€
WESL642ROC02	ORO	**330,00**
WESL642ROC04	NICKEL SPAZZOLATO LUCIDO	**296,00**
WESL642ROC88	OTTONE SPAZZOLATO	**330,00**

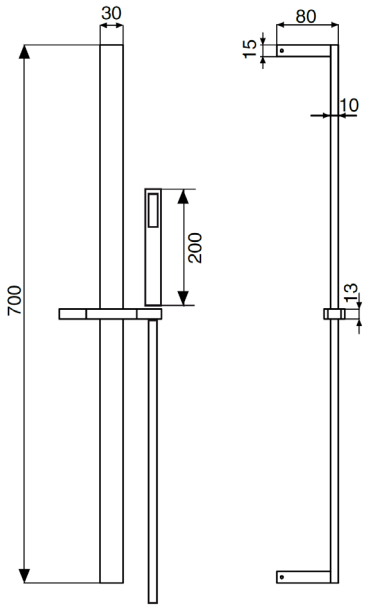

WESI112ROC00

Soffione anticalcare rettangolare **inox 500×200** con getto a pioggia e cascata, completo di kit di fissaggio



	CROMO	**€ 696,00**

CODICE	FINITURA	€
WESI112ROC02	ORO	**1.190,00**
WESI112ROC04	NICKEL SPAZZOLATO LUCIDO	**1.100,00**
WESI112ROC88	OTTONE SPAZZOLATO	**1.190,00**

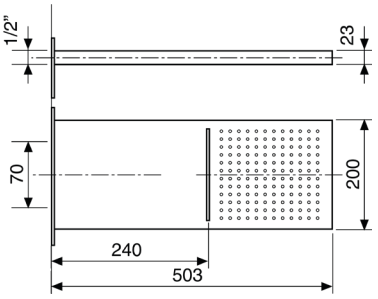

Utilizzare miscelatore ad incasso **2 vie**

WESI113ROC00

Soffione anticalcare rettangolare **inox 500×200** con getto a pioggia, completo di kit di fissaggio



	CROMO	**€ 498,00**

CODICE	FINITURA	€
WESI113ROC02	ORO	**900,00**
WESI113ROC04	NICKEL SPAZZOLATO LUCIDO	**780,00**
WESI113ROC88	OTTONE SPAZZOLATO	**850,00**

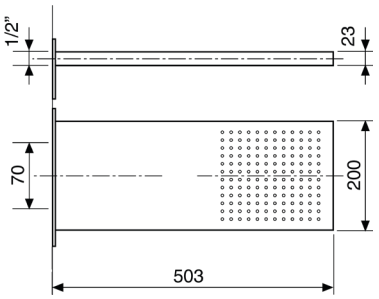

WESB109ROC00

Braccio doccia quadrato in **ottone cm.35** con soffione anticalcare monogetto **quadrato 300×300**



	CROMO	**€ 380,00**

CODICE	FINITURA	€
WESB109ROC02	ORO	**642,00**
WESB109ROC04	NICKEL SPAZZOLATO LUCIDO	**602,00**
WESB109ROC88	OTTONE SPAZZOLATO	**642,00**

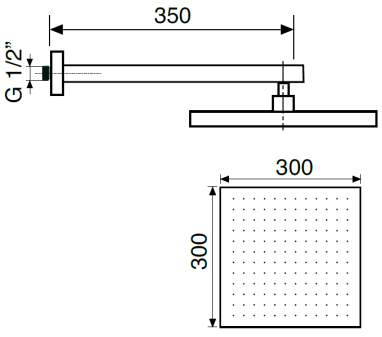

Descrizioni e caratteristiche tecniche non sono impegnative e possono variare senza preavviso

WESB118ROC00

Braccio doccia quadrato a soffitto in **ottone cm.20** con soffione anticalcare monogetto **quadrato 300×300**



	CROMO	€	372,00

CODICE	FINITURA	€
WESB118ROC02	ORO	**630,00**
WESB118ROC04	NICKEL SPAZZOLATO LUCIDO	**586,00**
WESB118ROC88	OTTONE SPAZZOLATO	**630,00**

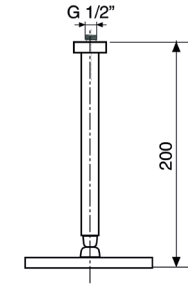

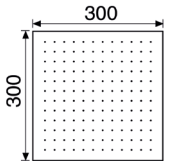

WESE112ROC00

Soffione laterale a parete quadrato esterno, attacco 1/2” M



	CROMO	€	58,00

CODICE	FINITURA	€
WESE112ROC02	ORO	**105,00**
WESE112ROC04	NICKEL SPAZZOLATO LUCIDO	**92,00**
WESE112ROC88	OTTONE SPAZZOLATO	**105,00**

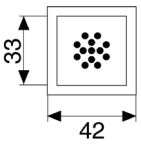

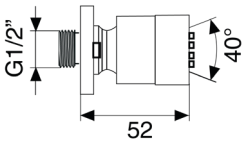

WESI104ROC00

Soffione laterale a parete quadrato ad **incasso 125×125**



	CROMO	€	130,00

CODICE	FINITURA	€
WESI104ROC02	ORO	**224,00**
WESI104ROC04	NICKEL SPAZZOLATO LUCIDO	**204,00**
WESI104ROC88	OTTONE SPAZZOLATO	**224,00**

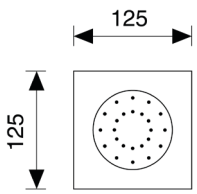

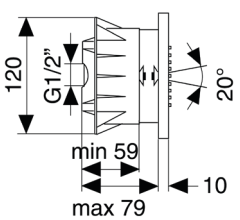

WESD103ROC00

Kit doccia **esterno** con doccia anticalcare monogetto **quadrata** in **ottone** e flessibile cm.150



	CROMO	**€**	**80,00**

CODICE	FINITURA	€
WESD103ROC02	ORO	**150,00**
WESD103ROC04	NICKEL SPAZZOLATO LUCIDO	**135,00**
WESD103ROC88	OTTONE SPAZZOLATO	**150,00**

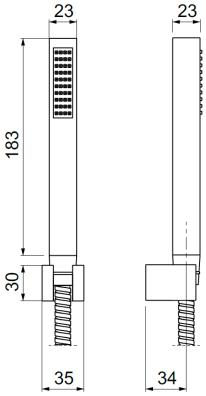

WESD104ROC00

Kit doccia **incasso** con doccia anticalcare monogetto **quadrata** in **ottone** e flessibile cm.150



	CROMO	**€**	**106,00**

CODICE	FINITURA	€
WESD104ROC02	ORO	**190,00**
WESD104ROC04	NICKEL SPAZZOLATO LUCIDO	**170,00**
WESD104ROC88	OTTONE SPAZZOLATO	**190,00**

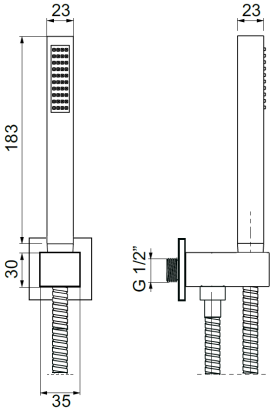

WEPA508ROC00

Presa acqua ad **incasso** quadrata in ottone



	CROMO	**€**	**35,00**

CODICE	FINITURA	€
WEPA508ROC02	ORO	**60,00**
WEPA508ROC04	NICKEL SPAZZOLATO LUCIDO	**55,00**
WEPA508ROC88	OTTONE SPAZZOLATO	**60,00**

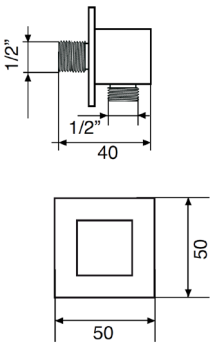

Descrizioni e caratteristiche tecniche non sono impegnative e possono variare senza preavviso

ACSF101ROC00

Sifone lavabo minimalista 1”1/4 senza piletta



	CROMO	**€ 146,00**

CODICE	FINITURA	€
SF101ROC02	ORO	**270,00**
SF101ROC04	NICKEL SPAZZOLATO LUCIDO	**245,00**
SF101ROC88	OTTONE SPAZZOLATO	**270,00**

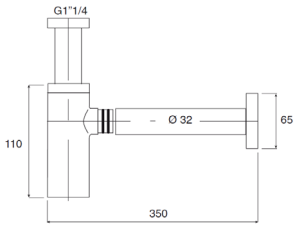

ACRS101ROC00

Rubinetto sottolavabo 1/2” con rosone

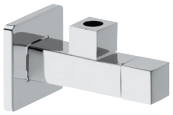

	CROMO	**€ 88,00**

CODICE	FINITURA	€
ACRS101ROC02	ORO	**160,00**
ACRS101ROC04	NICKEL SPAZZOLATO LUCIDO	**140,00**
ACRS101ROC88	OTTONE SPAZZOLATO	**160,00**

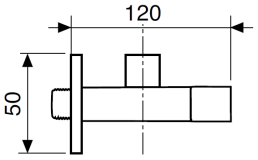

ACPT101ROC00

Piletta click-clack universale 1”1/4 quadrata



	CROMO	**€ 88,00**

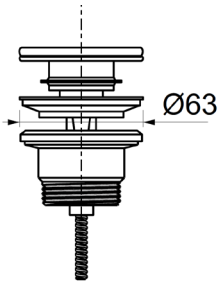

ACPT001ROC00

Piletta click-clack universale 1”1/4 con tappo Ø63



	CROMO	**€ 42,00**

CODICE	FINITURA	€
ACPT001ROC02	ORO	**82,00**
ACPT001ROC04	NICKEL SPAZZOLATO LUCIDO	**72,00**
ACPT001ROC88	OTTONE SPAZZOLATO	**82,00**

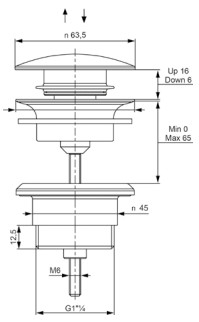

MIRAME

Design by Oioli Lab RD







MRLT001ROC00

Monocomando lavabo testa cieca



CROMO **€ 285,00**

CODICE	FINITURA	€
MRLT001ROC02	ORO	**485,00**
MRLT001ROC04	NICKEL SPAZZOLATO LUCIDO	**445,00**
MRLT001ROC08	NERO OPACO	**400,00**
MRLT001ROC38	GRAFITE	**485,00**
MRLT001ROC40	CROMO SPAZZOLATO	**400,00**
MRLT001ROC54	NICKEL SPAZZOLATO N/P	**445,00**

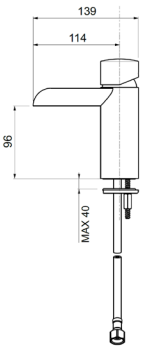

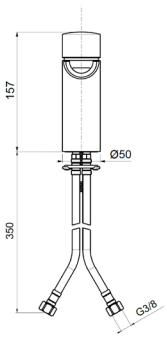

Ricambi



CR00007V Ø25 FL00022V KT00002V

MRLT004ROC00

Monocomando lavabo alto testa cieca



CROMO **€ 450,00**

CODICE	FINITURA	€
MRLT004ROC02	ORO	**770,00**
MRLT004ROC04	NICKEL SPAZZOLATO LUCIDO	**700,00**
MRLT004ROC08	NERO OPACO	**630,00**
MRLT004ROC38	GRAFITE	**770,00**
MRLT004ROC40	CROMO SPAZZOLATO	**650,00**
MRLT004ROC54	NICKEL SPAZZOLATO N/P	**700,00**

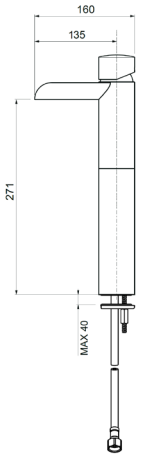

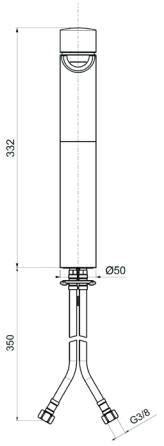

Ricambi



CR00007V Ø25 FL00022V KT00002V

MRBT005ROC00

Monocomando bidet testa cieca



CROMO **€ 285,00**

CODICE	FINITURA	€
MRBT005ROC02	ORO	**485,00**
MRBT005ROC04	NICKEL SPAZZOLATO LUCIDO	**445,00**
MRBT005ROC08	NERO OPACO	**400,00**
MRBT005ROC38	GRAFITE	**485,00**
MRBT005ROC40	CROMO SPAZZOLATO	**400,00**
MRBT005ROC54	NICKEL SPAZZOLATO N/P	**445,00**

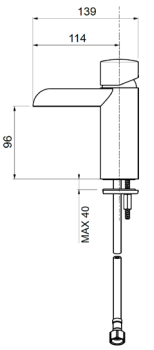

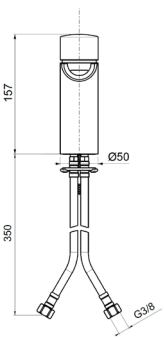

Ricambi



CR00007V Ø25 FL00022V KT00002V

Descrizioni e caratteristiche tecniche non sono impegnative e possono variare senza preavviso

MRLI002ROC00

Monocomando lavabo a parete **BOCCA CM.17**

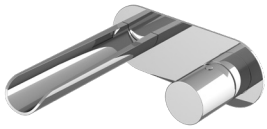

	CROMO	**€ 445,00**

CODICE	FINITURA	€
MRLP002ROC02	ORO	**760,00**
MRLP002ROC04	NICKEL SPAZZOLATO LUCIDO	**695,00**
MRLP002ROC08	NERO OPACO	**630,00**
MRLP002ROC38	GRAFITE	**760,00**
MRLP002ROC40	CROMO SPAZZOLATO	**630,00**
MRLP002ROC54	NICKEL SPAZZOLATO N/P	**695,00**

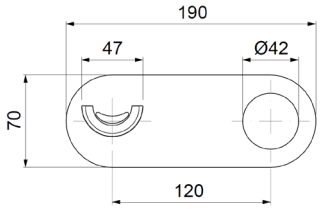

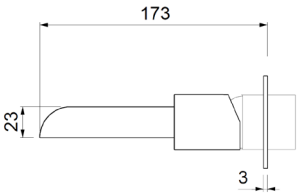

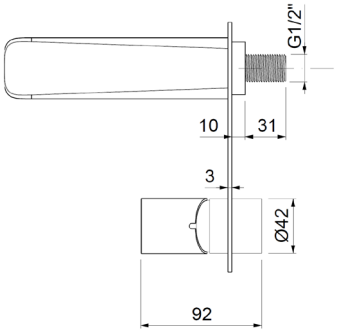

Ricambi



CR00003V
Ø35

MRLI102ROC00

Monocomando lavabo a parete in 2 parti **BOCCA CM.17**

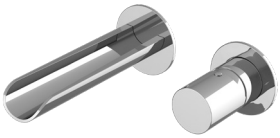

	CROMO	**€ 410,00**

CODICE	FINITURA	€
MRLP102ROC02	ORO	**720,00**
MRLP102ROC04	NICKEL SPAZZOLATO LUCIDO	**650,00**
MRLP102ROC08	NERO OPACO	**595,00**
MRLP102ROC38	GRAFITE	**720,00**
MRLP102ROC40	CROMO SPAZZOLATO	**595,00**
MRLP102ROC54	NICKEL SPAZZOLATO N/P	**650,00**

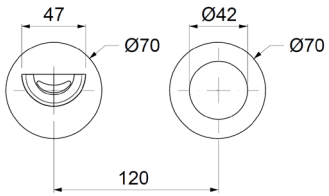

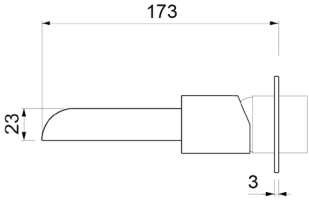

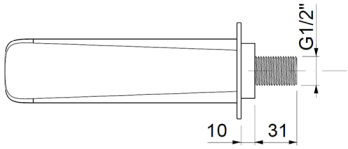

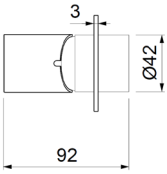

Ricambi



CR00003V
Ø35

MRVE010ROC00

Monocomando esterno per vasca con kit doccia



Ricambi



CR00003V
Ø35

	CROMO	**€ 560,00**
CODICE	FINITURA	€
MRVE010ROC02	ORO	**960,00**
MRVE010ROC04	NICKEL SPAZZOLATO LUCIDO	**880,00**
MRVE010ROC08	NERO OPACO	**790,00**
MRVE010ROC38	GRAFITE	**960,00**
MRVE010ROC40	CROMO SPAZZOLATO	**880,00**
MRVE010ROC54	NICKEL SPAZZOLATO N/P	**880,00**

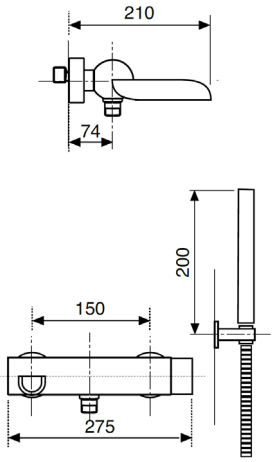

MRDE025ROC00

Monocomando esterno doccia attacco flessibile 1/2”



Ricambi



CR00003V
Ø35

	CROMO	**€ 296,00**
CODICE	FINITURA	€
MRDE025ROC02	ORO	**506,00**
MRDE025ROC04	NICKEL SPAZZOLATO LUCIDO	**465,00**
MRDE025ROC08	NERO OPACO	**425,00**
MRDE025ROC38	GRAFITE	**506,00**
MRDE025ROC40	CROMO SPAZZOLATO	**425,00**
MRDE025ROC54	NICKEL SPAZZOLATO N/P	**465,00**

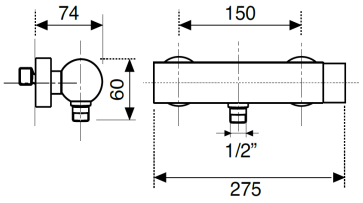

MRDE225ROC00

Monocomando esterno doccia con kit doccia



Ricambi



CR00003V
Ø35

	CROMO	**€ 346,00**
CODICE	FINITURA	€
MRDE225ROC02	ORO	**590,00**
MRDE225ROC04	NICKEL SPAZZOLATO LUCIDO	**540,00**
MRDE225ROC08	NERO OPACO	**494,00**
MRDE225ROC38	GRAFITE	**590,00**
MRDE225ROC40	CROMO SPAZZOLATO	**494,00**
MRDE225ROC54	NICKEL SPAZZOLATO N/P	**540,00**

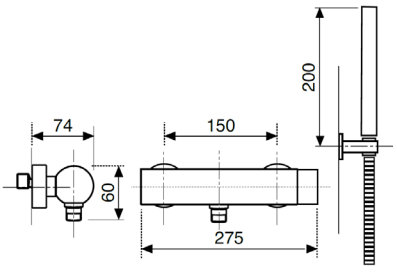

Descrizioni e caratteristiche tecniche non sono impegnative e possono variare senza preavviso

MRDE026ROC00

Monocomando esterno doccia con attacco **superiore 3/4”**



CROMO **€ 305,00**

CODICE	FINITURA	€
MRDE026ROC02	ORO	**520,00**
MRDE026ROC04	NICKEL SPAZZOLATO LUCIDO	**475,00**
MRDE026ROC08	NERO OPACO	**430,00**
MRDE026ROC38	GRAFITE	**520,00**
MRDE026ROC40	CROMO SPAZZOLATO	**430,00**
MRDE026ROC54	NICKEL SPAZZOLATO N/P	**475,00**

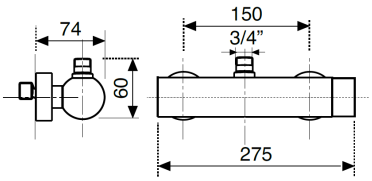

Ricambi



CR00003V
Ø35

MRBO456ROC00

Bocca lavabo a parete **cm.17**



CROMO **€ 255,00**

CODICE	FINITURA	€
MRBO456ROC02	ORO	**450,00**
MRBO456ROC04	NICKEL SPAZZOLATO LUCIDO	**400,00**
MRBO456ROC08	NERO OPACO	**370,00**
MRBO456ROC38	GRAFITE	**450,00**
MRBO456ROC40	CROMO SPAZZOLATO	**370,00**
MRBO456ROC54	NICKEL SPAZZOLATO N/P	**400,00**

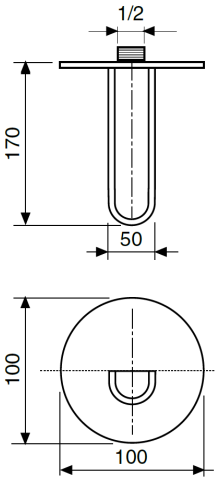

MRBO556ROC00

Bocca lavabo/vasca a parete **cm.23**



CROMO **€ 295,00**

CODICE	FINITURA	€
MRBO556ROC02	ORO	**505,00**
MRBO556ROC04	NICKEL SPAZZOLATO LUCIDO	**465,00**
MRBO556ROC08	NERO OPACO	**415,00**
MRBO556ROC38	GRAFITE	**505,00**
MRBO556ROC40	CROMO SPAZZOLATO	**415,00**
MRBO556ROC54	NICKEL SPAZZOLATO N/P	**565,00**

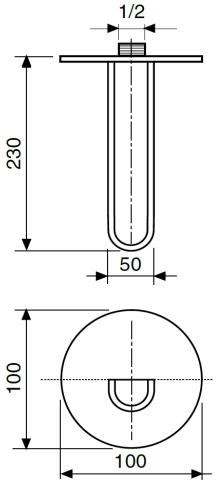

MIBO003ROC00

Bocca lavabo a pavimento



	CROMO	**€ 710,00**

CODICE	FINITURA	€
MIBO003ROC08	NERO OPACO	**1.065,00**
MIBO003ROC20	BIANCO OPACO	**1.065,00**
MIBO003ROC38	GRAFITE	**1.220,00**

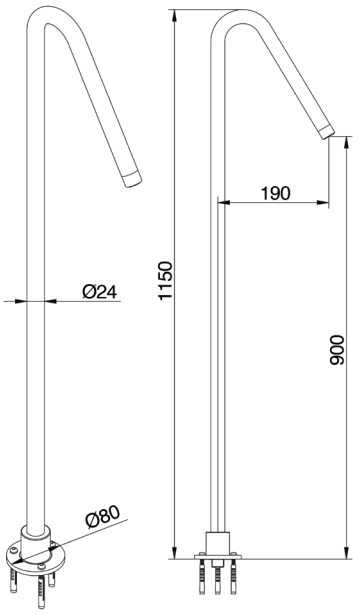

Utilizzare miscelatore ad incasso

MIBO019ROC00

Bocca lavabo a soffitto



	CROMO	**€ 496,00**

CODICE	FINITURA	€
MIBO019ROC08	NERO OPACO	**750,00**
MIBO019ROC20	BIANCO OPACO	**750,00**
MIBO019ROC38	GRAFITE	**895,00**

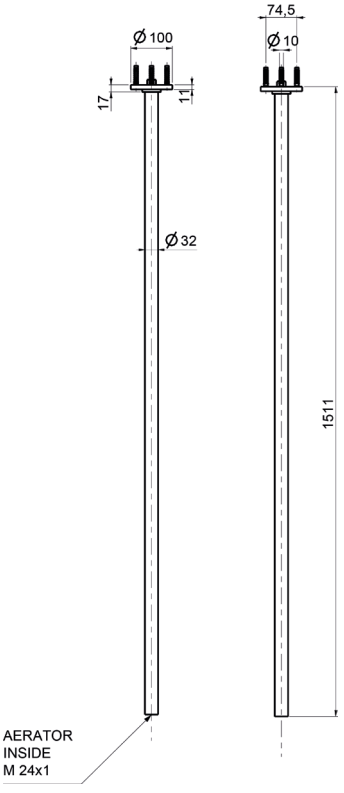

Utilizzare miscelatore ad incasso

Descrizioni e caratteristiche tecniche non sono impegnative e possono variare senza preavviso

MREP003ROC00

Parti esterne per monocomando lavabo a pavimento

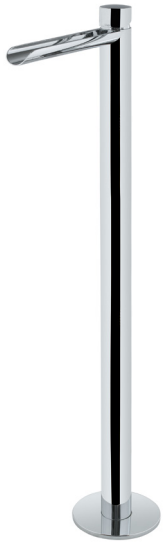

CROMO **€ 740,00**

CODICE	FINITURA	€
MREP003ROC02	ORO	**1.260,00**
MREP003ROC04	NICKEL SPAZZOLATO LUCIDO	**1.190,00**
MREP003ROC08	NERO OPACO	**1.080,00**
MREP003ROC38	GRAFITE	**1.260,00**
MREP003ROC40	CROMO SPAZZOLATO	**1.080,00**
MREP003ROC54	NICKEL SPAZZOLATO N/P	**1.190,00**

+ OIPIVP35001E

Parte incasso

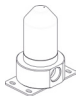

€ 190,00

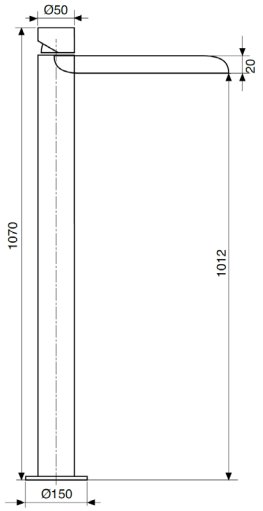

Ricambi



CR00007V
Ø25

MREP008ROC00

Parti esterne per monocomando bordo vasca a pavimento con doccia



CROMO **€ 1.300,00**

CODICE	FINITURA	€
MREP008ROC02	ORO	**2.210,00**
MREP008ROC04	NICKEL SPAZZOLATO LUCIDO	**1.920,00**
MREP008ROC08	NERO OPACO	**1.900,00**
MREP008ROC38	GRAFITE	**2.210,00**
MREP008ROC40	CROMO SPAZZOLATO	**1.900,00**
MREP008ROC54	NICKEL SPAZZOLATO N/P	**1.920,00**

+ OIPIVP35001E

Parte incasso

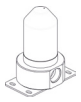

€ 190,00

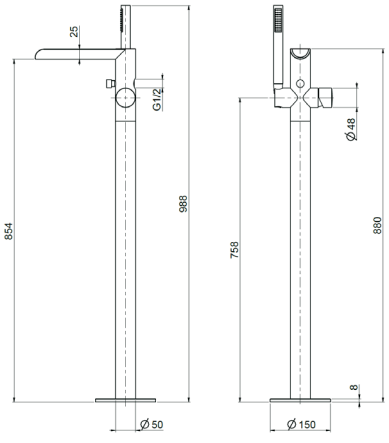

Ricambi



CR00003V
Ø35

MRDI120ROC00

Parti esterne per monocomando incasso doccia



	CROMO	**€ 155,00**

CODICE	FINITURA	€
MRED120ROC02	ORO	**265,00**
MRED120ROC04	NICKEL SPAZZOLATO LUCIDO	**245,00**
MRED120ROC08	NERO OPACO	**220,00**
MRED120ROC38	GRAFITE	**265,00**
MRED120ROC40	CROMO SPAZZOLATO	**245,00**
MRED120ROC54	NICKEL SPAZZOLATO N/P	**265,00**

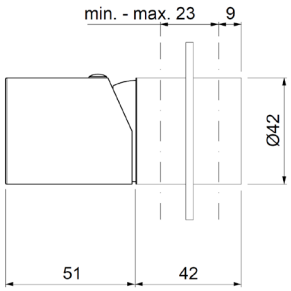

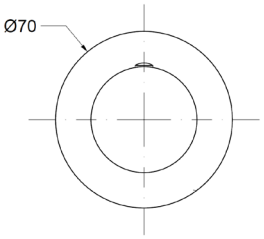

Ricambi



CR00003V
Ø35

MRDI621ROC00

Parti esterne per monocomando incasso doccia/vasca con deviatore

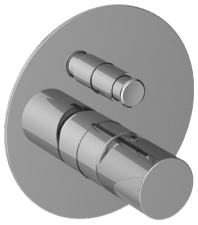

	CROMO	**€ 300,00**

CODICE	FINITURA	€
MRED621ROC02	ORO	**510,00**
MRED621ROC04	NICKEL SPAZZOLATO LUCIDO	**470,00**
MRED621ROC08	NERO OPACO	**430,00**
MRED621ROC38	GRAFITE	**510,00**
MRED621ROC40	CROMO SPAZZOLATO	**430,00**
MRED621ROC54	NICKEL SPAZZOLATO N/P	**470,00**

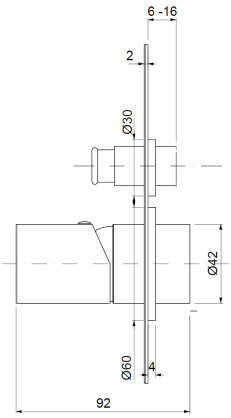

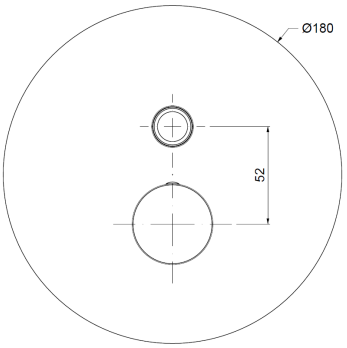

Ricambi



CR00003V
Ø35

Descrizioni e caratteristiche tecniche non sono impegnative e possono variare senza preavviso

TMET020ROC00

Parti esterne per monocomando incasso doccia **termostatico 1 via**



	CROMO	**€ 140,00**

CODICE	FINITURA	€
TMET020ROC02	ORO	**250,00**
TMET020ROC04	NICKEL SPAZZOLATO LUCIDO	**218,00**
TMET020ROC08	NERO OPACO	**198,00**
TMET020ROC38	GRAFITE	**250,00**
TMET020ROC40	CROMO SPAZZOLATO	**198,00**
TMET020ROC54	NICKEL SPAZZOLATO N/P	**218,00**

+ OIPITD20020B

Parte incasso



€ 290,00

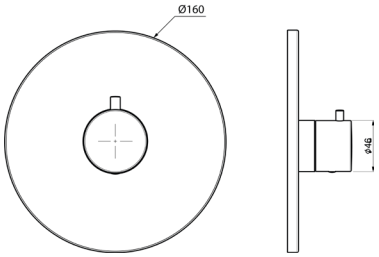

Ricambi



CR00032V

TMET022ROC00

Parti esterne per monocomando incasso doccia **termostatico** con deviatore a **2 via**



	CROMO	**€ 200,00**

CODICE	FINITURA	€
TMET022ROC02	ORO	**350,00**
TMET022ROC04	NICKEL SPAZZOLATO LUCIDO	**310,00**
TMET022ROC08	NERO OPACO	**280,00**
TMET022ROC38	GRAFITE	**350,00**
TMET022ROC40	CROMO SPAZZOLATO	**280,00**
TMET022ROC54	NICKEL SPAZZOLATO N/P	**310,00**

+ OIPITD20022B

Parte incasso



€ 450,00

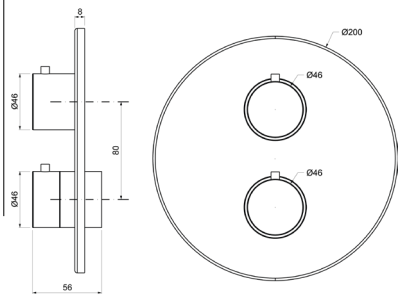

Ricambi



CR00032V



CR00033V
DEVIATORE

TMET023ROC00

Parti esterne per monocomando incasso doccia **termostatico** con deviatore a **3 via**



	CROMO	**€ 200,00**

CODICE	FINITURA	€
TMET023ROC02	ORO	**350,00**
TMET023ROC04	NICKEL SPAZZOLATO LUCIDO	**310,00**
TMET023ROC08	NERO OPACO	**280,00**
TMET023ROC38	GRAFITE	**350,00**
TMET023ROC40	CROMO SPAZZOLATO	**280,00**
TMET023ROC54	NICKEL SPAZZOLATO N/P	**310,00**

+ OIPITD20023B

Parte incasso



€ 475,00

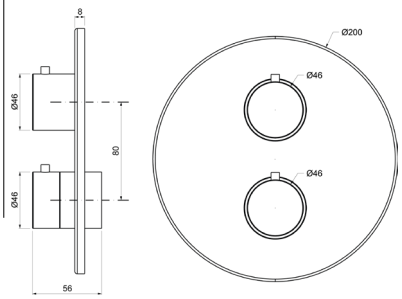

Ricambi



CR00032V



CR00034V
DEV. C/STOP

MIER085ROC00

Parti esterne per rubinetto ad incasso da 1/2”



	CROMO	**€ 90,00**

CODICE	FINITURA	€
MIER085ROC02	ORO	**156,00**
MIER085ROC04	NICKEL SPAZZOLATO LUCIDO	**140,00**
MIER085ROC08	NERO OPACO	**126,00**
MIER085ROC38	GRAFITE	**156,00**
MIER085ROC40	CROMO SPAZZOLATO	**126,00**
MIER085ROC54	NICKEL SPAZZOLATO N/P	**140,00**

+ OIPIRA20001E

Parte incasso



€ 36,00

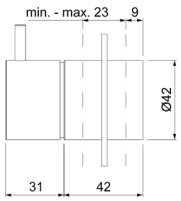

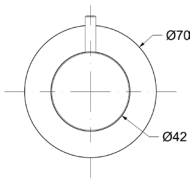

Ricambi



VN00002V
8x20 DX

MIED087ROC00

Parti esterne per deviatore ceramico a **1 entrata e 2 uscite**



	CROMO	**€ 100,00**

CODICE	FINITURA	€
MIED087ROC02	ORO	**170,00**
MIED087ROC04	NICKEL SPAZZOLATO LUCIDO	**150,00**
MIED087ROC08	NERO OPACO	**136,00**
MIED087ROC38	GRAFITE	**170,00**
MIED087ROC40	CROMO SPAZZOLATO	**136,00**
MIED087ROC54	NICKEL SPAZZOLATO N/P	**150,00**

+ OIPIDD20001E

Parte incasso

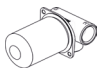

€ 60,00

+ OIPIDD35001B

Parte incasso



€ 106,00

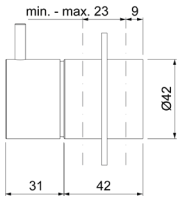

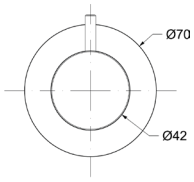

Ricambi



CR00029V
Ø35 2V

MIED088ROC00

Parti esterne per deviatore ceramico a **1 entrata e 3 uscite**



	CROMO	**€ 100,00**

CODICE	FINITURA	€
MIED088ROC02	ORO	**170,00**
MIED088ROC04	NICKEL SPAZZOLATO LUCIDO	**150,00**
MIED088ROC08	NERO OPACO	**136,00**
MIED088ROC38	GRAFITE	**170,00**
MIED088ROC40	CROMO SPAZZOLATO	**136,00**
MIED088ROC54	NICKEL SPAZZOLATO N/P	**150,00**

+ OIPIDD35003B

Parte incasso



€ 140,00

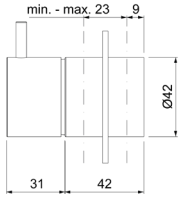

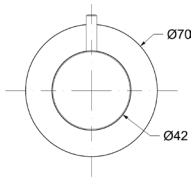

Ricambi



CR00022V
Ø35 3V

Descrizioni e caratteristiche tecniche non sono impegnative e possono variare senza preavviso

MRBD001ROC00

Kit doccia composto da:
atrt. MRDE621ROC00 - art. WESD005ROC00 -
art. WESB020ROC00

CROMO **€ 730,00**



CODICE	FINITURA	€
MRBD001ROC02	ORO	**1.230,00**
MRBD001ROC04	NICKEL SPAZZOLATO LUCIDO	**1.120,00**
MRBD001ROC08	NERO OPACO	**1.030,00**
MRBD001ROC38	GRAFITE	**1.230,00**
MRBD001ROC40	CROMO SPAZZOLATO	**1.030,00**
MRBD001ROC54	NICKEL SPAZZOLATO N/P	**1.120,00**



Ricambi



CR00003V
Ø35

MRCD029ROC00

Monocomando esterno **doccia** con colonna doccia in ottone telescopica e orientabile, centrale scorrevole in ottone, soffione tondo in **Ø300**, doccia anticalcare monogetto tonda e flessibile cm.150

CROMO **€ 1.140,00**



CODICE	FINITURA	€
MRCD029ROC02	ORO	**1.940,00**
MRCD029ROC04	NICKEL SPAZZOLATO LUCIDO	**1.780,00**
MRCD029ROC08	NERO OPACO	**1.600,00**
MRCD029ROC38	GRAFITE	**1.940,00**
MRCD029ROC40	CROMO SPAZZOLATO	**1.600,00**
MRCD029ROC54	NICKEL SPAZZOLATO N/P	**1.780,00**

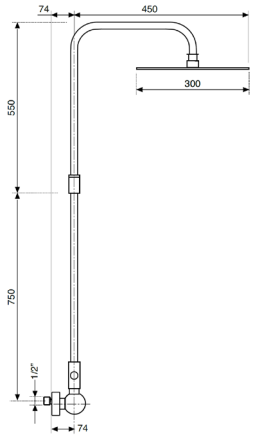

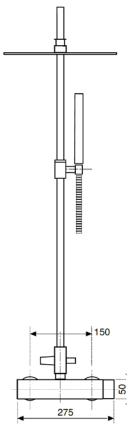

Ricambi



CR00003V
Ø35

WESI301ROC00

Soffione anticalcare ad incasso rettangolare **inox** con getto a pioggia e cascata



	CROMO	**€ 680,00**

CODICE	FINITURA	€
WESI301ROC02	ORO	**980,00**
WESI301ROC04	NICKEL SPAZZOLATO LUCIDO	**940,00**
WESI301ROC08	NERO OPACO	**915,00**
WESI301ROC38	GRAFITE	**980,00**
WESI301ROC40	CROMO SPAZZOLATO	**915,00**
WESI301ROC54	NICKEL SPAZZOLATO N/P	**940,00**

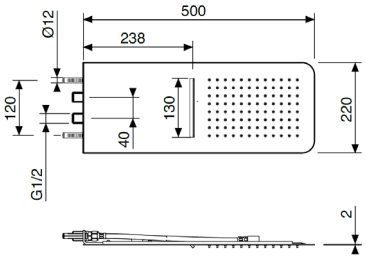

Utilizzare miscelatore ad incasso **2 vie**

WESI302ROC00

Soffione ad incasso arrotondato **inox** con getto a cascata



	CROMO	**€ 426,00**

CODICE	FINITURA	€
WESI302ROC02	ORO	**730,00**
WESI302ROC04	NICKEL SPAZZOLATO LUCIDO	**670,00**
WESI302ROC08	NERO OPACO	**600,00**
WESI302ROC38	GRAFITE	**730,00**
WESI302ROC40	CROMO SPAZZOLATO	**600,00**
WESI302ROC54	NICKEL SPAZZOLATO N/P	**670,00**

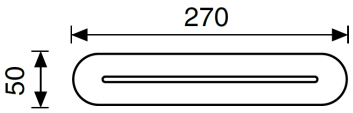

WESB020ROC00

Braccio doccia tondo in **ottone cm.35** con soffione anticalcare monogetto tondo in **ottone Ø300**



	CROMO	**€ 340,00**

CODICE	FINITURA	€
WESB020ROC02	ORO	**555,00**
WESB020ROC04	NICKEL SPAZZOLATO LUCIDO	**515,00**
WESB020ROC08	NERO OPACO	**465,00**
WESB020ROC38	GRAFITE	**555,00**
WESB020ROC40	CROMO SPAZZOLATO	**465,00**
WESB020ROC54	NICKEL SPAZZOLATO N/P	**515,00**

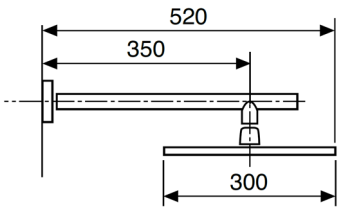

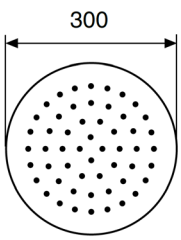

Descrizioni e caratteristiche tecniche non sono impegnative e possono variare senza preavviso

WESB018ROC00

Braccio doccia tondo a soffitto in **ottone cm.20** con soffione anticalcare monogetto tondo in **ottone Ø300**



	CROMO	**€ 278,00**

CODICE	FINITURA	€
WESB018ROC02	ORO	**480,00**
WESB018ROC04	NICKEL SPAZZOLATO LUCIDO	**432,00**
WESB018ROC08	NERO OPACO	**392,00**
WESB018ROC38	GRAFITE	**480,00**
WESB018ROC40	CROMO SPAZZOLATO	**392,00**
WESB018ROC54	NICKEL SPAZZOLATO N/P	**432,00**

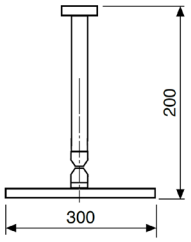

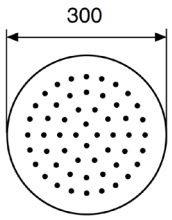

WESD004ROC00

Kit doccia **esterno** con doccia anticalcare monogetto tonda in **ottone** e flessibile cm.150



	CROMO	**€ 66,00**

CODICE	FINITURA	€
WESD004ROC02	ORO	**100,00**
WESD004ROC04	NICKEL SPAZZOLATO LUCIDO	**92,00**
WESD004ROC08	NERO OPACO	**85,00**
WESD004ROC38	GRAFITE	**100,00**
WESD004ROC40	CROMO SPAZZOLATO	**85,00**
WESD004ROC54	NICKEL SPAZZOLATO N/P	**92,00**

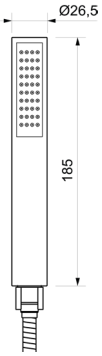

WESD005ROC00

Kit doccia **incasso** con doccia anticalcare monogetto tonda in **ottone** e flessibile cm.150



	CROMO	**€ 106,00**

CODICE	FINITURA	€
WESD005ROC02	ORO	**185,00**
WESD005ROC04	NICKEL SPAZZOLATO LUCIDO	**155,00**
WESD005ROC08	NERO OPACO	**146,00**
WESD005ROC38	GRAFITE	**185,00**
WESD005ROC40	CROMO SPAZZOLATO	**146,00**
WESD005ROC54	NICKEL SPAZZOLATO N/P	**155,00**

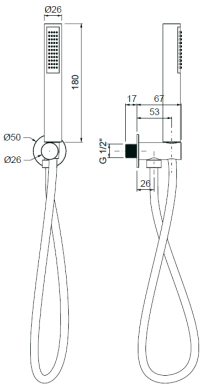

WEBR006ROC00

Braccio doccia tondo in **ottone cm.35**



	CROMO	**€ 80,00**

CODICE	FINITURA	€
WEBR006ROC02	ORO	**140,00**
WEBR006ROC04	NICKEL SPAZZOLATO LUCIDO	**126,00**
WEBR006ROC08	NERO OPACO	**114,00**
WEBR006ROC38	GRAFITE	**140,00**
WEBR006ROC40	CROMO SPAZZOLATO	**114,00**
WEBR006ROC54	NICKEL SPAZZOLATO N/P	**126,00**

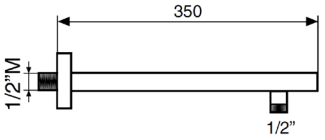

MISE042ROC00

Soffione monogetto anticalcare tondo **inox Ø200**



	CROMO	**€ 134,00**

CODICE	FINITURA	€
MISE042ROC02	ORO	**234,00**
MISE042ROC04	NICKEL SPAZZOLATO LUCIDO	**227,00**
MISE042ROC08	NERO OPACO	**196,00**
MISE042ROC38	GRAFITE	**234,00**
MISE042ROC40	CROMO SPAZZOLATO	**210,00**
MISE042ROC54	NICKEL SPAZZOLATO N/P	**227,00**

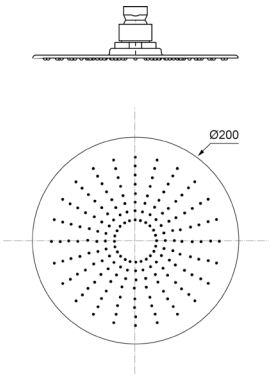

MISE142ROC00

Soffione monogetto anticalcare tondo **inox Ø250**



	CROMO	**€ 179,00**

CODICE	FINITURA	€
MISE142ROC02	ORO	**304,00**
MISE142ROC04	NICKEL SPAZZOLATO LUCIDO	**277,00**
MISE142ROC08	NERO OPACO	**251,00**
MISE142ROC38	GRAFITE	**304,00**
MISE142ROC40	CROMO SPAZZOLATO	**265,00**
MISE142ROC54	NICKEL SPAZZOLATO N/P	**277,00**

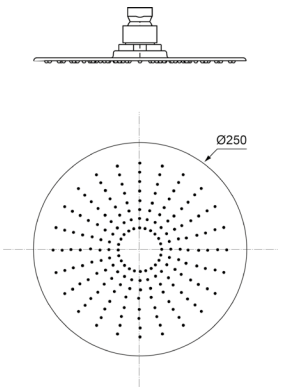

MISE242ROC00

Soffione monogetto anticalcare tondo **inox Ø300**



	CROMO	**€ 219,00**

CODICE	FINITURA	€
MISE242ROC02	ORO	**374,00**
MISE242ROC04	NICKEL SPAZZOLATO LUCIDO	**362,00**
MISE242ROC08	NERO OPACO	**316,00**
MISE242ROC38	GRAFITE	**374,00**
MISE242ROC40	CROMO SPAZZOLATO	**316,00**
MISE242ROC54	NICKEL SPAZZOLATO N/P	**362,00**

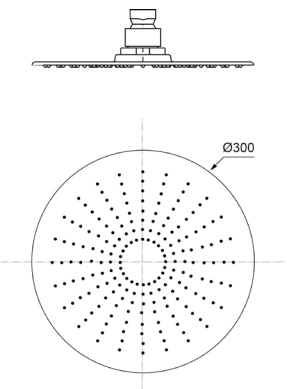

Descrizioni e caratteristiche tecniche non sono impegnative e possono variare senza preavviso

ACSF001ROC00

Sifone **lavabo** minimalista 1”1/4 senza piletta



	CROMO	**€**	**94,00**
CODICE	FINITURA		€
ACSF001ROC02	ORO		**165,00**
ACSF001ROC04	NICKEL SPAZZOLATO LUCIDO		**148,00**
ACSF001ROC08	NERO OPACO		**132,00**
ACSF001ROC38	GRAFITE		**165,00**
ACSF001ROC40	CROMO SPAZZOLATO		**132,00**
ACSF001ROC54	NICKEL SPAZZOLATO N/P		**148,00**

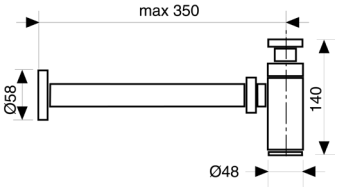

ACSF003ROC00

Sifone **bidet** minimalista 1”1/4 senza piletta



	CROMO	**€**	**99,00**
CODICE	FINITURA		€
ACSF003ROC02	ORO		**170,00**
ACSF003ROC04	NICKEL SPAZZOLATO LUCIDO		**154,00**
ACSF003ROC08	NERO OPACO		**140,00**
ACSF003ROC38	GRAFITE		**170,00**
ACSF003ROC40	CROMO SPAZZOLATO		**140,00**
ACSF003ROC54	NICKEL SPAZZOLATO N/P		**154,00**

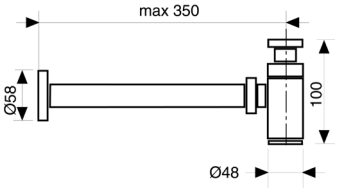

ACRS001ROC00

Rubinetto sottolavabo 1/2” con rosone



	CROMO	**€**	**49,00**
CODICE	FINITURA		€
ACRS001ROC02	ORO		**88,00**
ACRS001ROC04	NICKEL SPAZZOLATO LUCIDO		**76,00**
ACRS001ROC08	NERO OPACO		**69,00**
ACRS001ROC38	GRAFITE		**88,00**
ACRS001ROC40	CROMO SPAZZOLATO		**69,00**
ACRS001ROC54	NICKEL SPAZZOLATO N/P		**76,00**

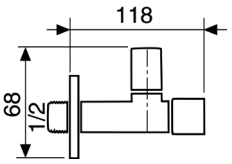

ACPT001ROC00

Piletta click-clack universale 1”1/4 con tappo Ø63



	CROMO	**€**	**42,00**
CODICE	FINITURA		€
ACPT001ROC02	ORO		**82,00**
ACPT001ROC04	NICKEL SPAZZOLATO LUCIDO		**72,00**
ACPT001ROC08	NERO OPACO		**58,00**
ACPT001ROC38	GRAFITE		**82,00**
ACPT001ROC40	CROMO SPAZZOLATO		**58,00**
ACPT001ROC54	NICKEL SPAZZOLATO N/P		**72,00**

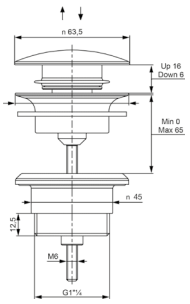

LIFE

ACCIAIO INOX 316L

Design by Oioli Lab RD









LILT001ROBSS

Monocomando lavabo **inox** testa cieca



ACCIAIO INOX SPAZZOLATO **€ 270,00**

CODICE	FINITURA	€
LILT001ROP05	PVD COPPER	**440,00**
LILT001ROP51	PVD GUN METAL	**440,00**
LILT001ROP88	PVD CHAMPAGNE	**440,00**

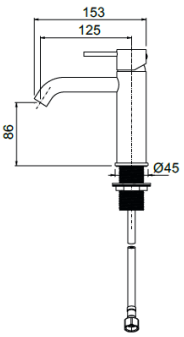

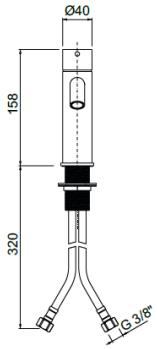

Ricambi


CR00030V
Ø30


AR00047V
16,5×1


FL00001V
10×1×3/8F CM.35


KT00004V
M6 L.70

LILT101ROBSS

Monocomando lavabo **inox** testa cieca, **BOCCA LUNGA**



ACCIAIO INOX SPAZZOLATO **€ 295,00**

CODICE	FINITURA	€
LILT101ROP05	PVD COPPER	**470,00**
LILT101ROP51	PVD GUN METAL	**470,00**
LILT101ROP88	PVD CHAMPAGNE	**470,00**

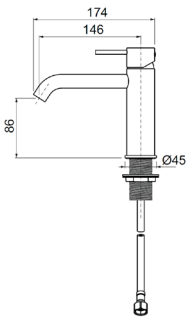

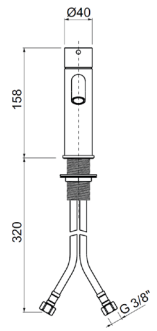

Ricambi


CR00030V
Ø30


AR00047V
16,5×1


FL00001V
10×1×3/8F


KT00004V
M6 L.70

LILT004ROBSS

Monocomando lavabo alto **inox** testa cieca



ACCIAIO INOX SPAZZOLATO **€ 395,00**

CODICE	FINITURA	€
LILT004ROP05	PVD COPPER	**640,00**
LILT004ROP51	PVD GUN METAL	**640,00**
LILT004ROP88	PVD CHAMPAGNE	**640,00**

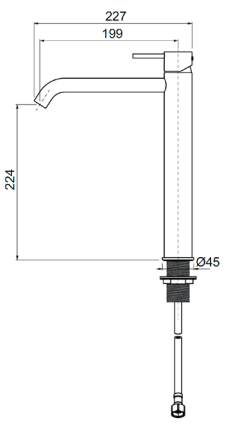

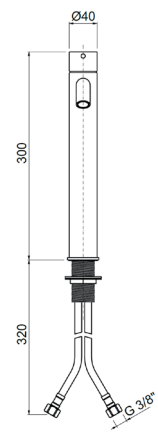

Ricambi


CR00030V
Ø30


AR00047V
16,5×1


FL0005V
10×1 L.600


KT10043V
TIRANTI L.220

LIBT005ROBSS

Monocomando bidet **inox** testa cieca



ACCIAIO INOX SPAZZOLATO **€ 290,00**

CODICE	FINITURA	€
LILT101ROP05	PVD COPPER	**470,00**
LILT101ROP51	PVD GUN METAL	**470,00**
LILT101ROP88	PVD CHAMPAGNE	**470,00**

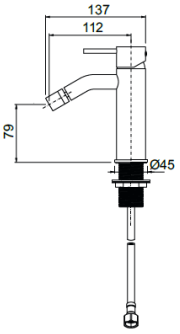

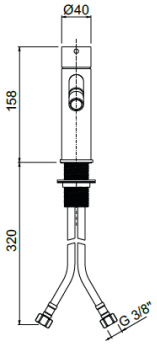

Ricambi


CR00030V
Ø30


AR00046V
16,5×1


AR00062V


FL00001V
10×1×3/8F cm.35


KT00004V
L.70

LIEL002ROBSS

Parti esterne per monocomando lavabo **inox** a parete

+ OIPILA35001B

Parte incasso

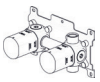

€ 175,00

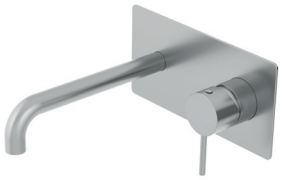

ACCIAIO INOX SPAZZOLATO **€ 370,00**

CODICE	FINITURA	€
LIEL002ROP05	PVD COPPER	**598,00**
LIEL002ROP51	PVD GUN METAL	**598,00**
LIEL002ROP88	PVD CHAMPAGNE	**598,00**

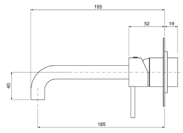

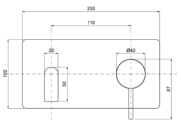

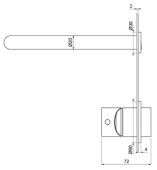

Ricambi


CR00003V
Ø35


AR00046V
16,5×1

LIEL102ROBSS

Parti esterne per monocomando lavabo **inox** a parete in 2 parti, piastre tonde

+ OIPILA35001B

Parte incasso

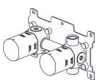

€ 175,00



ACCIAIO INOX SPAZZOLATO **€ 370,00**

CODICE	FINITURA	€
LIEL102ROP05	PVD COPPER	**598,00**
LIEL102ROP51	PVD GUN METAL	**598,00**
LIEL102ROP88	PVD CHAMPAGNE	**598,00**

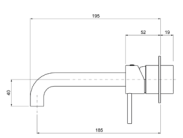

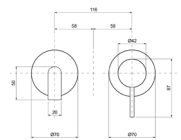

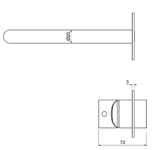

Ricambi


CR00003V
Ø35


AR00046V
16,5×1

Descrizioni e caratteristiche tecniche non sono impegnative e possono variare senza preavviso

LIEP003ROBSS

Parti esterne per monocomando lavabo a pavimento **inox**



ACCIAIO INOX SPAZZOLATO **€ 870,00**

CODICE	FINITURA	€
LIEP003ROP05	PVD COPPER	**1.396,00**
LIEP003ROP51	PVD GUN METAL	**1.396,00**
LIEP003ROP88	PVD CHAMPAGNE	**1.396,00**

+ OIPIVP35001E

Parte incasso

€ 190,00

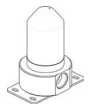

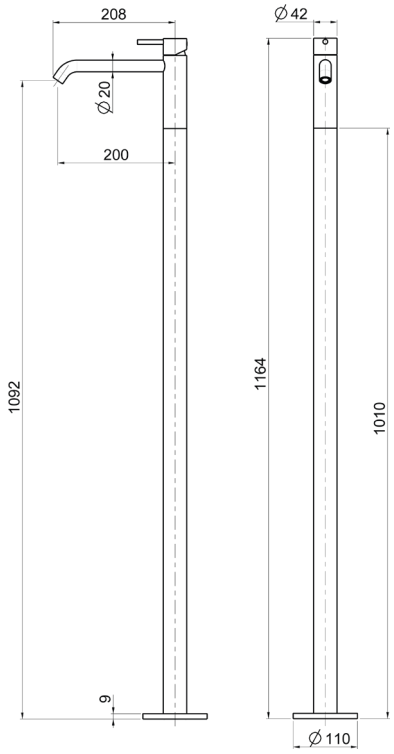

Ricambi



CR00003V
Ø35

LIEP008ROBSS

Parti esterne per monocomando bordo vasca a pavimento **inox** con doccia



ACCIAIO INOX SPAZZOLATO **€ 1.490,00**

CODICE	FINITURA	€
LIEP008ROP05	PVD COPPER	**2.386,00**
LIEP008ROP51	PVD GUN METAL	**2.386,00**
LIEP008ROP88	PVD CHAMPAGNE	**2.386,00**

+ OIPIVP35001E

Parte incasso

€ 190,00



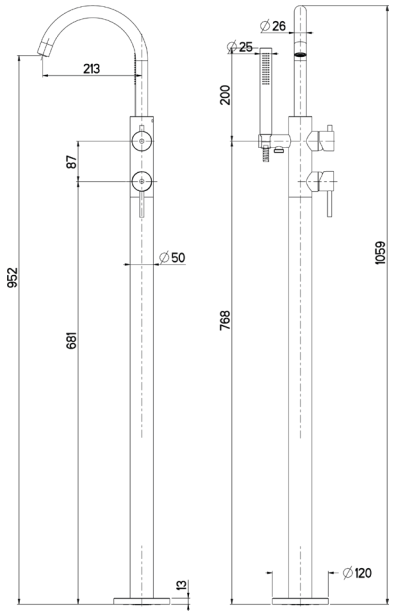

Ricambi



CR00003V
Ø35

LIVE010ROBSS

Monocomando esterno per vasca **inox** con kit doccia



ACCIAIO INOX SPAZZOLATO **€ 648,00**

CODICE	FINITURA	€
LIVE010ROP05	PVD COPPER	**1.098,00**
LIVE010ROP51	PVD GUN METAL	**1.098,00**
LIVE010ROP88	PVD CHAMPAGNE	**1.098,00**

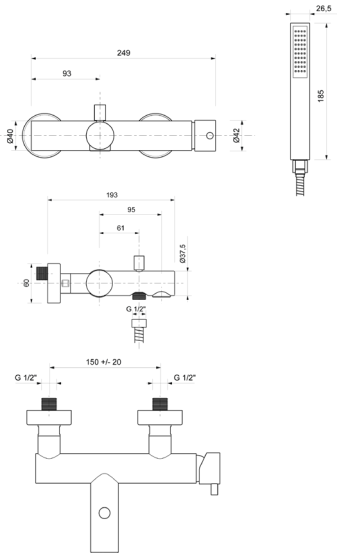

Ricambi



CR00003V
Ø35

LIDE025ROBSS

Monocomando esterno doccia **inox**, attacco flessibile 1/2”



ACCIAIO INOX SPAZZOLATO **€ 390,00**

CODICE	FINITURA	€
LIDE025ROP05	PVD COPPER	**680,00**
LIDE025ROP51	PVD GUN METAL	**680,00**
LIDE025ROP88	PVD CHAMPAGNE	**680,00**

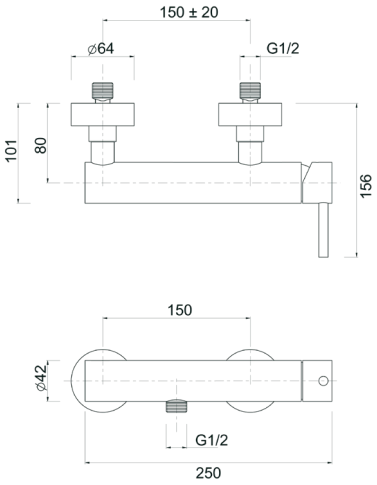

Ricambi



CR00003V
Ø35

LIDE125ROBSS

Monocomando esterno doccia **inox** a **2 uscite**



ACCIAIO INOX SPAZZOLATO **€ € 460,00**

CODICE	FINITURA	€
LIDE125ROP05	PVD COPPER	**760,00**
LIDE125ROP51	PVD GUN METAL	**760,00**
LIDE125ROP88	PVD CHAMPAGNE	**760,00**

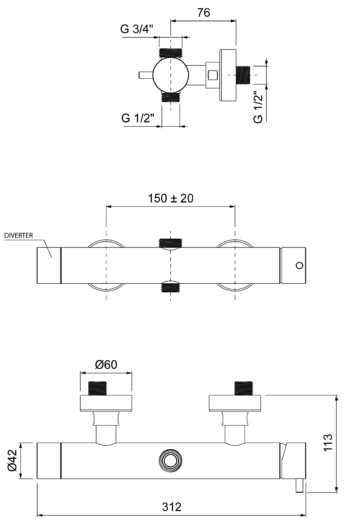

Ricambi



CR00003V
Ø35



CR00029V
Ø35 2V

Descrizioni e caratteristiche tecniche non sono impegnative e possono variare senza preavviso

LIDE026ROBSS

Monocomando esterno doccia **inox** con attacco **superiore 3/4”**



ACCIAIO INOX SPAZZOLATO **€ 410,00**

CODICE	FINITURA	€
LIDE026ROP05	PVD COPPER	**680,00**
LIDE026ROP51	PVD GUN METAL	**680,00**
LIDE026ROP88	PVD CHAMPAGNE	**680,00**

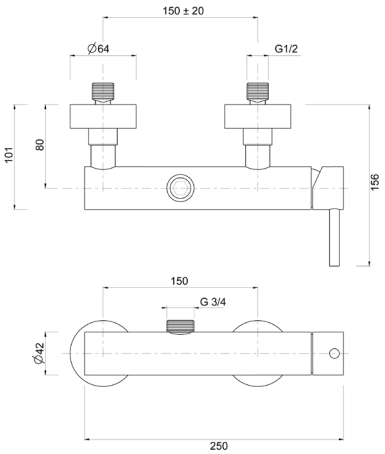

Ricambi



CR00003V
Ø35

LIEV109ROBSS

Parti esterne per monocomando incasso vasca **inox** con doccia, piastre tonde



ACCIAIO INOX SPAZZOLATO **€ 750,00**

CODICE	FINITURA	€
LIEV109ROP05	PVD COPPER	**1.200,00**
LIEV109ROP51	PVD GUN METAL	**1.200,00**
LIEV109ROP88	PVD CHAMPAGNE	**1.200,00**

+ OIPIVA35022B

Parte incasso

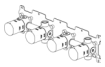

€ 390,00

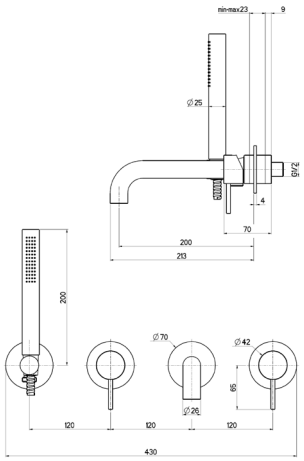

Ricambi



CR00003V
Ø35

LIEV129ROBSS

Parti esterne per monocomando incasso vasca **inox** con doccia, senza bocca, piastre tonde



ACCIAIO INOX SPAZZOLATO **€ 560,00**

CODICE	FINITURA	€
LIEV129ROP05	PVD COPPER	**898,00**
LIEV129ROP51	PVD GUN METAL	**898,00**
LIEV129ROP88	PVD CHAMPAGNE	**898,00**

+ OIPIVA35006B

Parte incasso

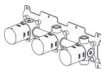

€ 292,00

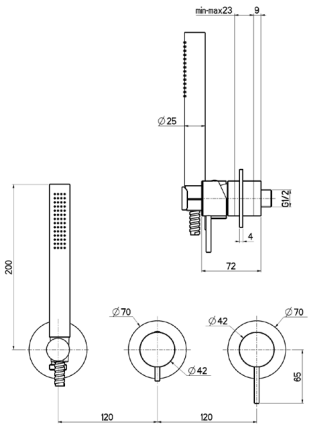

Ricambi



CR00003V
Ø35



CR00029V
Ø35 2V

LIED120ROBSS

Parti esterne per monocomando incasso doccia **inox**



ACCIAIO INOX SPAZZOLATO **€ 160,00**

CODICE	FINITURA	€
LIED120ROP05	PVD COPPER	**256,00**
LIED120ROP51	PVD GUN METAL	**256,00**
LIED120ROP88	PVD CHAMPAGNE	**256,00**

+ OIPIDC35002B

Parte incasso



€ 106,00

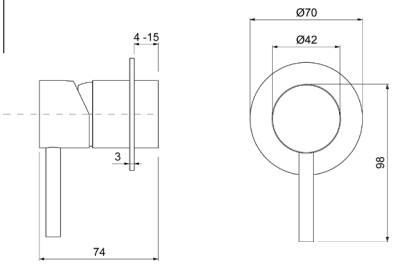

Ricambi



CR00003V
Ø35

LIED622ROBSS

Parti esterne per monocomando incasso doccia/vasca **inox** con deviatore a **2 vie**, interasse mm.100

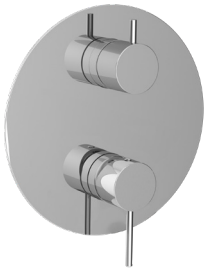

ACCIAIO INOX SPAZZOLATO **€ 220,00**

CODICE	FINITURA	€
LIED622ROP05	PVD COPPER	**390,00**
LIED622ROP51	PVD GUN METAL	**390,00**
LIED622ROP88	PVD CHAMPAGNE	**390,00**

+ OIPIVA35008B

Parte incasso



€ 175,00

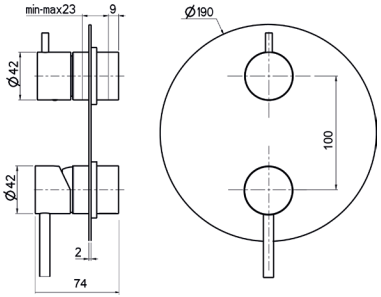

Ricambi



CR00003V
Ø35



CR00029V
Ø35 2V

LIED122ROBSS

Parti esterne per monocomando incasso doccia/vasca **inox** con deviatore a **2 vie**, piastre tonde, interasse mm.120





ACCIAIO INOX SPAZZOLATO **€ 220,00**

CODICE	FINITURA	€
LIED122ROP05	PVD COPPER	**390,00**
LIED122ROP51	PVD GUN METAL	**390,00**
LIED122ROP88	PVD CHAMPAGNE	**390,00**

+ OIPIVA35007B

Parte incasso

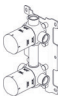

€ 180,00

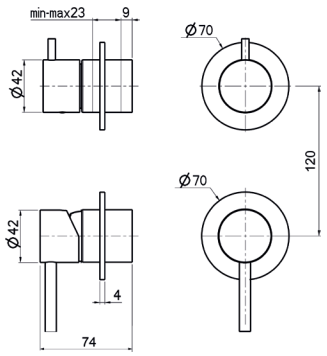

Ricambi



CR00003V
Ø35



CR00029V
Ø35 2V

Descrizioni e caratteristiche tecniche non sono impegnative e possono variare senza preavviso

LIED623ROBSS

Parti esterne per monocomando incasso doccia/vasca **inox** con deviatore a **3 vie**, interasse mm.100

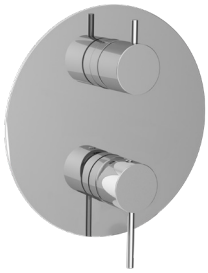

ACCIAIO INOX SPAZZOLATO **€ 220,00**

CODICE	FINITURA	€
LIED623ROP05	PVD COPPER	**390,00**
LIED623ROP51	PVD GUN METAL	**390,00**
LIED623ROP88	PVD CHAMPAGNE	**390,00**

+ OIPIVA35012B

Parte incasso

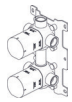

€ 215,00

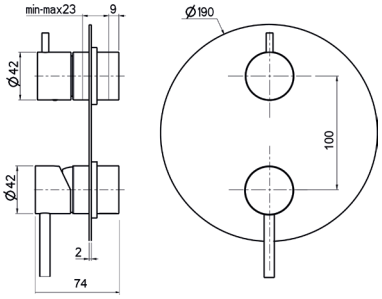

Ricambi



CR00003V Ø35 — CR00022V Ø35 3V

LIED123ROBSS

Parti esterne per monocomando incasso doccia/vasca **inox** con deviatore a **3 vie**, piastre tonde, interasse mm.120



ACCIAIO INOX SPAZZOLATO **€ 220,00**

CODICE	FINITURA	€
LIED123ROP05	PVD COPPER	**390,00**
LIED123ROP51	PVD GUN METAL	**390,00**
LIED123ROP88	PVD CHAMPAGNE	**390,00**

+ OIPIVA35011B

Parte incasso



€ 220,00

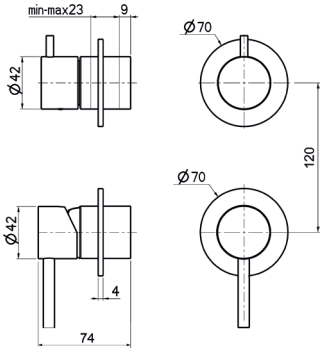

Ricambi



CR00003V Ø35 — CR00022V Ø35 3V

LIED124ROBSS

Parti esterne per monocomando incasso doccia/vasca **inox** con deviatore a **4 vie**, piastre tonde



ACCIAIO INOX SPAZZOLATO **€ 390,00**

CODICE	FINITURA	€
LIED124ROP05	PVD COPPER	**650,00**
LIED124ROP51	PVD GUN METAL	**650,00**
LIED124ROP88	PVD CHAMPAGNE	**650,00**

+ OIPIVA35014B

Parte incasso

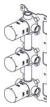

€ 290,00

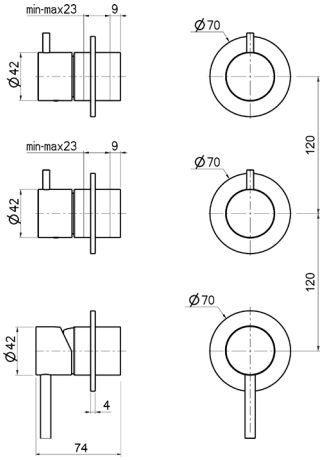

Ricambi



CR00003V Ø35 — CR00029V Ø35 2V

LIER085ROBSS

Parti esterne per rubinetto ad incasso **inox** da 1/2”



ACCIAIO INOX SPAZZOLATO **€ 130,00**

CODICE	FINITURA	€
LIEP085ROP05	PVD COPPER	**195,00**
LIEP085ROP51	PVD GUN METAL	**195,00**
LIEP085ROP88	PVD CHAMPAGNE	**195,00**

+ OIPIRA20001E

Parte incasso



€ 36,00

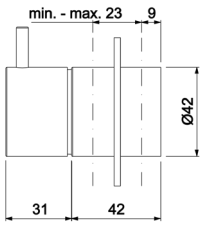

Ricambi



VN00002V
8x20 DX

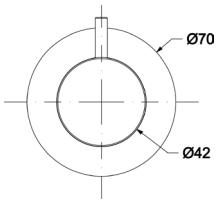

LIED087ROBSS

Parti esterne per deviatore ceramico **inox** a **1 entrata e 2 uscite**

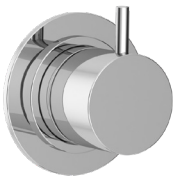

ACCIAIO INOX SPAZZOLATO **€ 160,00**

CODICE	FINITURA	€
LIED087ROP05	PVD COPPER	**245,00**
LIED087ROP51	PVD GUN METAL	**245,00**
LIED087ROP88	PVD CHAMPAGNE	**245,00**

+ OIPIDD35001B

Parte incasso



€ 106,00

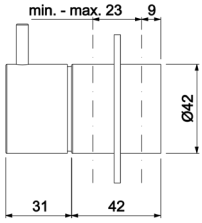

Ricambi



CR00029V
Ø35 2V

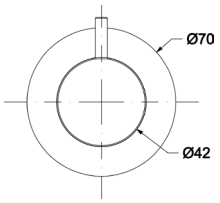

LIED088ROBSS

Parti esterne per deviatore ceramico **inox** a **1 entrata e 3 uscite**



ACCIAIO INOX SPAZZOLATO **€ 160,00**

CODICE	FINITURA	€
LIED088ROP05	PVD COPPER	**245,00**
LIED088ROP51	PVD GUN METAL	**245,00**
LIED088ROP88	PVD CHAMPAGNE	**245,00**

+ OIPIDD35003B

Parte incasso



€ 140,00

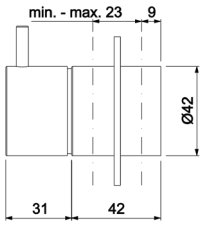

Ricambi



CR00022V
Ø35 3V

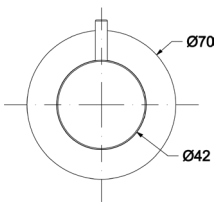

Descrizioni e caratteristiche tecniche non sono impegnative e possono variare senza preavviso

LISL620ROBSS

Saliscendi **inox** con doccia e flessibile cm.150



ACCIAIO INOX SPAZZOLATO **€ 270,00**

CODICE	FINITURA	€
LISL620ROP05	PVD COPPER	**405,00**
LISL620ROP51	PVD GUN METAL	**405,00**
LISL620ROP88	PVD CHAMPAGNE	**405,00**

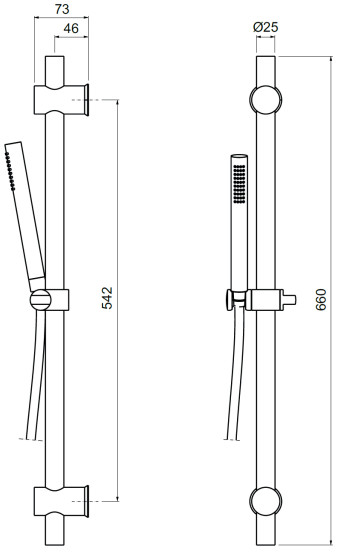

LICD129ROBSS

Monocomando esterno **doccia a 2 uscite** con colonna doccia iinox telescopica e orientabile, centrale scorrevole inox, soffione tondo in **inox Ø200**, doccia anticalcare monogetto tonda e flessibile cm.150

ACCIAIO INOX SPAZZOLATO **€ 1.850,00**

CODICE	FINITURA	€
LICD129ROP05	PVD COPPER	**2.775,00**
LICD129ROP51	PVD GUN METAL	**2.775,00**
LICD129ROP88	PVD CHAMPAGNE	**2.775,00**



Ricambi



CR00003V Ø35

CR00029V Ø35 2V

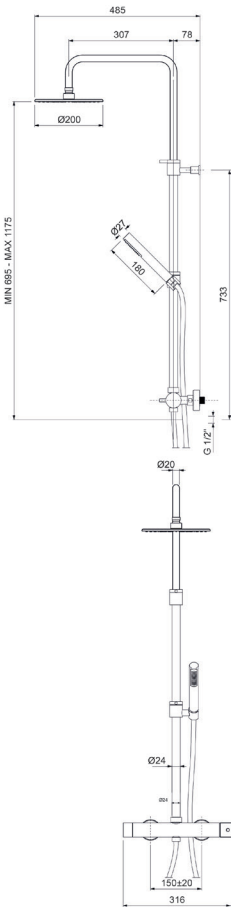

LIBD001ROBSS



Kit doccia composto da:
art. WESI402ROBSS - art. WESD401ROBSS -
art. LIED122ROBSS

ACCIAIO INOX SPAZZOLATO **€ 1.066,00**

CODICE	FINITURA	€
LIBD001ROP05	PVD COPPER	**1.600,00**
LIBD001ROP51	PVD GUN METAL	**1.600,00**
LIBD001ROP88	PVD CHAMPAGNE	**1.600,00**

+ OIPIVA35007B

Parte incasso

€ 180,00

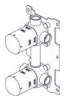



Ricambi



CR00003V
Ø35



CR00029V
Ø35 2V

LIBD002ROBSS



Kit doccia composto da:
art. WESI401ROBSS - art. WESD401ROBSS -
art. LIED123ROBSS

ACCIAIO INOX SPAZZOLATO **€ 1.216,00**

CODICE	FINITURA	€
LIBD002ROP05	PVD COPPER	**1.182,00**
LIBD002ROP51	PVD GUN METAL	**1.182,00**
LIBD002ROP88	PVD CHAMPAGNE	**1.182,00**

+ OIPIVA35011B

Parte incasso

€ 220,00

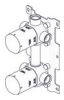



Ricambi



CR00003V
Ø35



CR00022V
Ø35 3V

Descrizioni e caratteristiche tecniche non sono impegnative e possono variare senza preavviso

WESI401ROBSS

Soffione anticalcare a parete **inox 500×220** con getto a pioggia e a cascata



ACCIAIO INOX SPAZZOLATO **€ 630,00**

CODICE	FINITURA	€
WESI401ROP05	PVD COPPER	**1.020,00**
WESI401ROP51	PVD GUN METAL	**1.020,00**
WESI401ROP88	PVD CHAMPAGNE	**1.020,00**

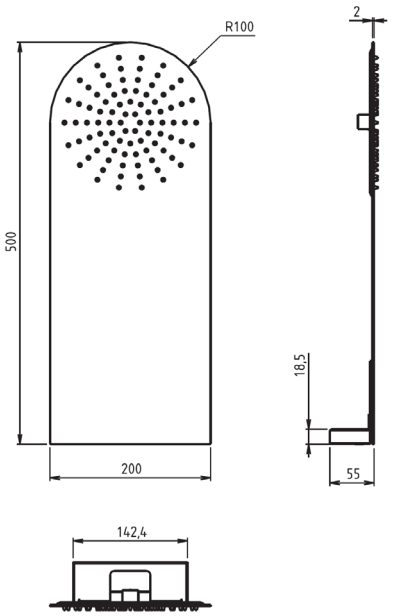

Utilizzare miscelatore ad incasso **2 vie**

WESI402ROBSS

Soffione anticalcare a parete **inox 500×200** con getto a pioggia



ACCIAIO INOX SPAZZOLATO **€ 500,00**

CODICE	FINITURA	€
WESI402ROP05	PVD COPPER	**800,00**
WESI402ROP51	PVD GUN METAL	**800,00**
WESI402ROP88	PVD CHAMPAGNE	**800,00**

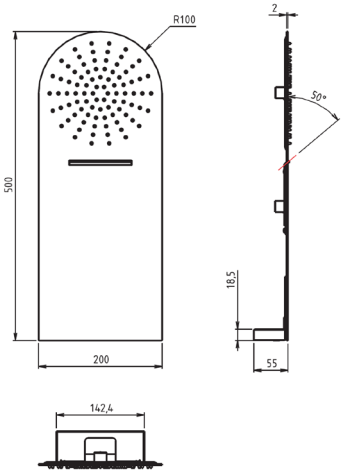

WESI001ROBSS

Soffione anticalcare monogetto **incasso inox a soffitto Ø300**



ACCIAIO INOX SPAZZOLATO **€ 460,00**

CODICE	FINITURA	€
WESI001ROP05	PVD COPPER	**930,00**
WESI001ROP51	PVD GUN METAL	**930,00**
WESI001ROP88	PVD CHAMPAGNE	**930,00**

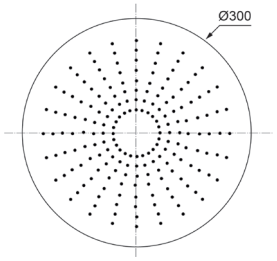

WESI002ROBSS

Soffione anticalcare monogetto **incasso inox a soffitto Ø400**



ACCIAIO INOX SPAZZOLATO **€ 498,00**

CODICE	FINITURA	€
WESI002ROP05	PVD COPPER	**1.090,00**
WESI002ROP51	PVD GUN METAL	**1.090,00**
WESI002ROP88	PVD CHAMPAGNE	**1.090,00**

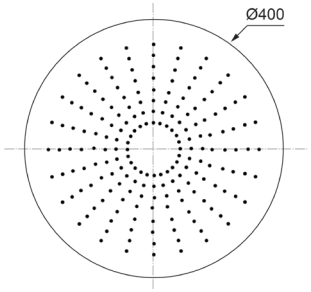

WESI003ROBSS

Soffione anticalcare monogetto **incasso inox a soffitto Ø500**



ACCIAIO INOX SPAZZOLATO **€ 748,00**

CODICE	FINITURA	€
WESI003ROP05	PVD COPPER	**1.496,00**
WESI003ROP51	PVD GUN METAL	**1.496,00**
WESI003ROP88	PVD CHAMPAGNE	**1.496,00**

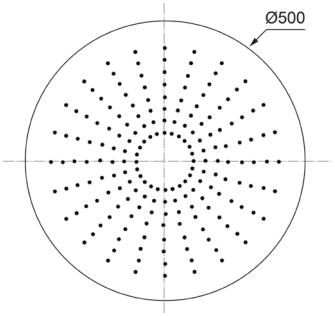

Descrizioni e caratteristiche tecniche non sono impegnative e possono variare senza preavviso

WESB401ROBSS

Braccio doccia tondo **inox cm.35** con soffione anticalcare
monogetto tondo **inox Ø200**



ACCIAIO INOX SPAZZOLATO **€ 290,00**

CODICE	FINITURA	€
WESB401ROP05	PVD COPPER	**460,00**
WESB401ROP51	PVD GUN METAL	**460,00**
WESB401ROP88	PVD CHAMPAGNE	**460,00**

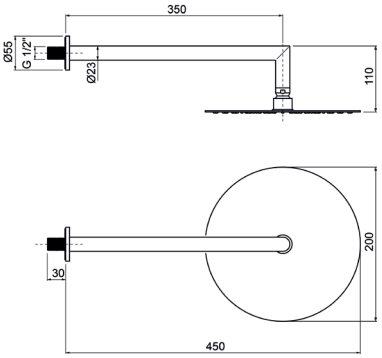

WESB402ROBSS

Braccio doccia tondo **inox cm.35** con soffione anticalcare
monogetto tondo **inox Ø250**



ACCIAIO INOX SPAZZOLATO **€ 350,00**

CODICE	FINITURA	€
WESB402ROP05	PVD COPPER	**590,00**
WESB402ROP51	PVD GUN METAL	**590,00**
WESB402ROP88	PVD CHAMPAGNE	**590,00**

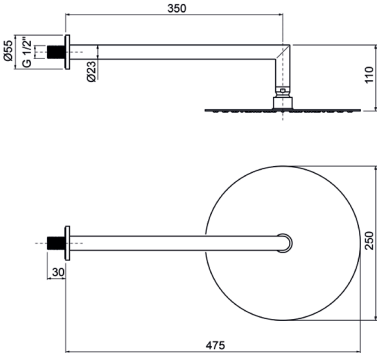

WESB403ROBSS

Braccio doccia tondo **inox cm.35** con soffione anticalcare
monogetto tondo **inox Ø300**



ACCIAIO INOX SPAZZOLATO **€ 400,00**

CODICE	FINITURA	€
WESB403ROP05	PVD COPPER	**650,00**
WESB403ROP51	PVD GUN METAL	**650,00**
WESB403ROP88	PVD CHAMPAGNE	**650,00**

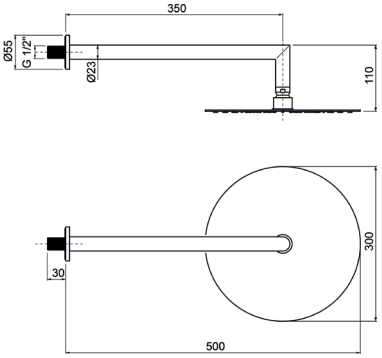

WESB405ROBSS

Braccio doccia tondo a soffitto **inox cm.20** con soffione anticalcare monogetto tondo **inox Ø200**



ACCIAIO INOX SPAZZOLATO **€ 275,00**

CODICE	FINITURA	€
WESB405ROP05	PVD COPPER	**420,00**
WESB405ROP51	PVD GUN METAL	**420,00**
WESB405ROP88	PVD CHAMPAGNE	**420,00**

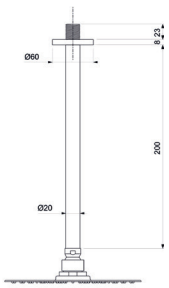

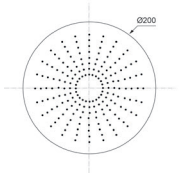

WESB406ROBSS

Braccio doccia tondo a soffitto **inox cm.20** con soffione anticalcare monogetto tondo **inox Ø250**



ACCIAIO INOX SPAZZOLATO **€ 330,00**

CODICE	FINITURA	€
WESB406ROP05	PVD COPPER	**550,00**
WESB406ROP51	PVD GUN METAL	**550,00**
WESB406ROP88	PVD CHAMPAGNE	**550,00**

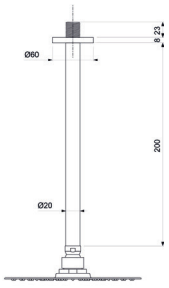

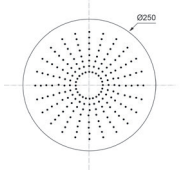

WESB407ROBSS

Braccio doccia tondo a soffitto **inox cm.20** con soffione anticalcare monogetto tondo **inox Ø300**



ACCIAIO INOX SPAZZOLATO **€ 390,00**

CODICE	FINITURA	€
WESB407ROP05	PVD COPPER	**630,00**
WESB407ROP51	PVD GUN METAL	**630,00**
WESB407ROP88	PVD CHAMPAGNE	**630,00**



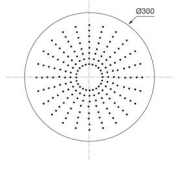

Descrizioni e caratteristiche tecniche non sono impegnative e possono variare senza preavviso

WESE401ROBSS

Soffione anticalcare monogetto tondo **inox Ø200**



ACCIAIO INOX SPAZZOLATO **€ 160,00**

CODICE	FINITURA	€
WESE401ROP05	PVD COPPER	**240,00**
WESE401ROP51	PVD GUN METAL	**240,00**
WESE401ROP88	PVD CHAMPAGNE	**240,00**

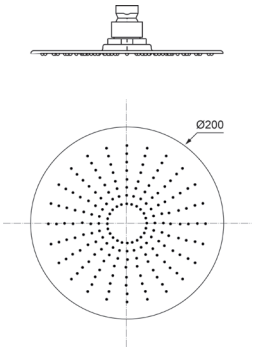

WESE402ROBSS

Soffione anticalcare monogetto tondo **inox Ø250**



ACCIAIO INOX SPAZZOLATO **€ 210,00**

CODICE	FINITURA	€
WESE402ROP05	PVD COPPER	**366,00**
WESE402ROP51	PVD GUN METAL	**366,00**
WESE402ROP88	PVD CHAMPAGNE	**366,00**

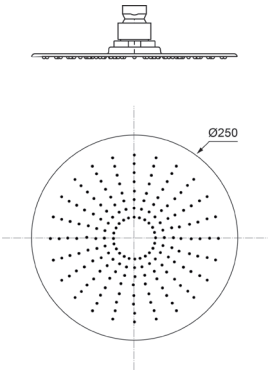

WESE403ROBSS

Soffione anticalcare monogetto tondo **inox Ø300**



ACCIAIO INOX SPAZZOLATO **€ 260,00**

CODICE	FINITURA	€
WESE403ROP05	PVD COPPER	**420,00**
WESE403ROP51	PVD GUN METAL	**420,00**
WESE403ROP88	PVD CHAMPAGNE	**420,00**

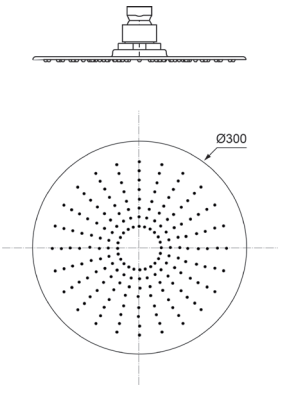

WEBR404ROBSS

Braccio doccia tondo **a soffitto inox cm.10** con rosone



ACCIAIO INOX SPAZZOLATO **€ 110,00**

CODICE	FINITURA	€
WEBR404ROP05	PVD COPPER	**160,00**
WEBR404ROP51	PVD GUN METAL	**160,00**
WEBR404ROP88	PVD CHAMPAGNE	**160,00**

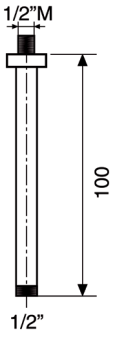

WEBR405ROBSS

Braccio doccia tondo **a soffitto inox cm.20** con rosone



ACCIAIO INOX SPAZZOLATO **€ 120,00**

CODICE	FINITURA	€
WEBR405ROP05	PVD COPPER	**180,00**
WEBR405ROP51	PVD GUN METAL	**180,00**
WEBR405ROP88	PVD CHAMPAGNE	**180,00**

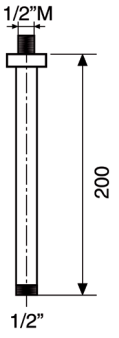

WEBR407ROBSS

Braccio doccia tondo **a soffitto inox cm.30** con rosone



ACCIAIO INOX SPAZZOLATO **€ 130,00**

CODICE	FINITURA	€
WEBR407ROP05	PVD COPPER	**210,00**
WEBR407ROP51	PVD GUN METAL	**210,00**
WEBR407ROP88	PVD CHAMPAGNE	**210,00**

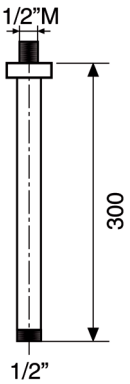

Descrizioni e caratteristiche tecniche non sono impegnative e possono variare senza preavviso

WEBR402ROBSS

Braccio doccia tondo **inox cm.35** con rosone



ACCIAIO INOX SPAZZOLATO **€ 140,00**

CODICE	FINITURA	€
WEBR402ROP05	PVD COPPER	**224,00**
WEBR402ROP51	PVD GUN METAL	**224,00**
WEBR402ROP88	PVD CHAMPAGNE	**224,00**

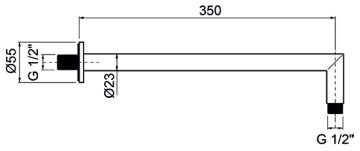

WEBR403ROBSS

Braccio doccia tondo **inox cm.40** con rosone



ACCIAIO INOX SPAZZOLATO **€ 160,00**

CODICE	FINITURA	€
WEBR403ROP05	PVD COPPER	**250,00**
WEBR403ROP51	PVD GUN METAL	**250,00**
WEBR403ROP88	PVD CHAMPAGNE	**250,00**

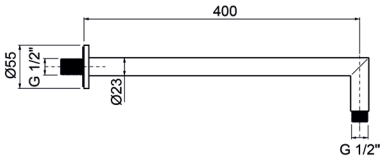

WESD401ROBSS

Kit doccia **incasso inox** con doccia anticalcare monogetto tonda e flessibile cm.150



ACCIAIO INOX SPAZZOLATO **€ 216,00**

CODICE	FINITURA	€
WESD401ROP05	PVD COPPER	**324,00**
WESD401ROP51	PVD GUN METAL	**324,00**
WESD401ROP88	PVD CHAMPAGNE	**324,00**

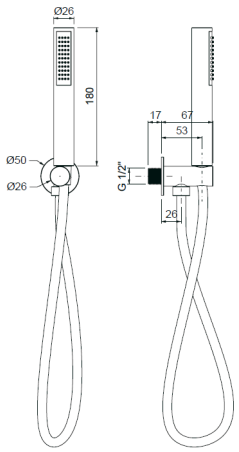

WEEI401ROBSS

Parti esterne per kit idroscopino **inox** con miscelatore, doccia a pulsante e flessibile cm.120

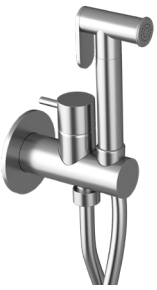

ACCIAIO INOX SPAZZOLATO **€ 245,00**

CODICE	FINITURA	€
WEEI401ROP05	PVD COPPER	**425,00**
WEEI401ROP51	PVD GUN METAL	**425,00**
WEEI401ROP88	PVD CHAMPAGNE	**425,00**

+ OIPIMI25001B

Parte incasso



€ 106,00

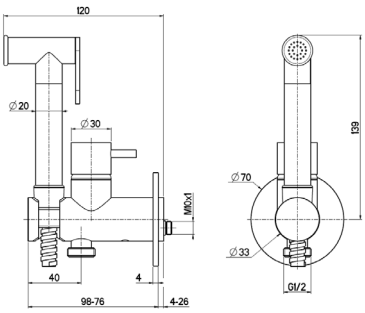

LIBO456ROBSS

Bocca a parete per lavabo **inox**, attacco 1/2" - **Ø20 cm.20**

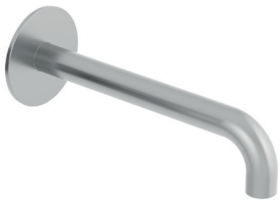

ACCIAIO INOX SPAZZOLATO **€ 168,00**

CODICE	FINITURA	€
LIBO456ROP05	PVD COPPER	**255,00**
LIBO456ROP51	PVD GUN METAL	**255,00**
LIBO456ROP88	PVD CHAMPAGNE	**255,00**

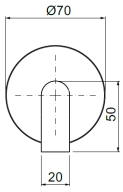

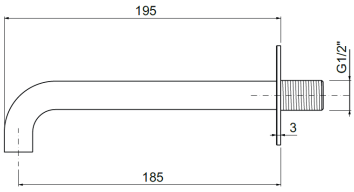

LIBO656ROBSS

Bocca a parete per vasca **inox**, attacco 1/2" - **Ø26 cm.20**

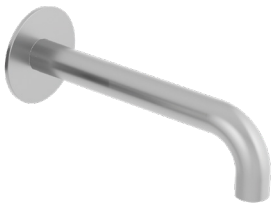

ACCIAIO INOX SPAZZOLATO **€ 178,00**

CODICE	FINITURA	€
LIBO656ROP05	PVD COPPER	**280,00**
LIBO656ROP51	PVD GUN METAL	**280,00**
LIBO656ROP88	PVD CHAMPAGNE	**280,00**

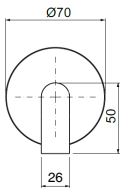

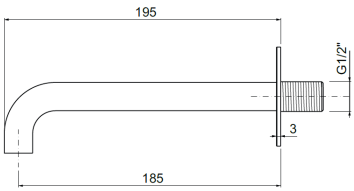

Descrizioni e caratteristiche tecniche non sono impegnative e possono variare senza preavviso

WEPA506ROBSS

Presa acqua ad incasso tonda **inox**



ACCIAIO INOX SPAZZOLATO **€ 100,00**

CODICE	FINITURA	€
WEPA506ROP05	PVD COPPER	**150,00**
WEPA506ROP51	PVD GUN METAL	**150,00**
WEPA506ROP88	PVD CHAMPAGNE	**150,00**

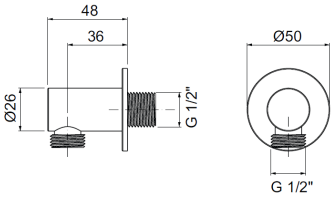

ACSF401ROBSS

Sifone lavabo minimalista 1”1/4 senza piletta in acciaio **inox**

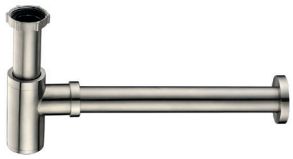

ACCIAIO INOX SPAZZOLATO **€ 140,00**

CODICE	FINITURA	€
ACSF401ROP05	PVD COPPER	**230,00**
ACSF401ROP51	PVD GUN METAL	**230,00**
ACSF401ROP88	PVD CHAMPAGNE	**230,00**

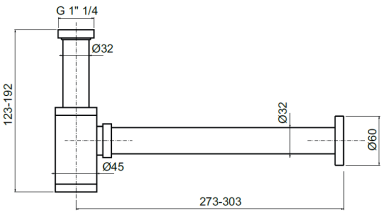

ACRS401ROBSS

Rubinetto sottolavabo **inox** 1/2” con rosone



ACCIAIO INOX SPAZZOLATO **€ 102,00**

CODICE	FINITURA	€
ACRS401ROP05	PVD COPPER	**184,00**
ACRS401ROP51	PVD GUN METAL	**184,00**
ACRS401ROP88	PVD CHAMPAGNE	**184,00**

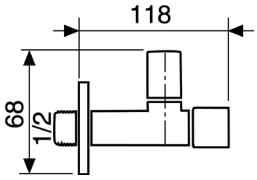

ACPT401ROBSS

Piletta click-clack universale 1”1/4 con tappo Ø63 **inox**



ACCIAIO INOX SPAZZOLATO **€ 45,00**

CODICE	FINITURA	€
ACPT401ROP05	PVD COPPER	**130,00**
ACPT401ROP51	PVD GUN METAL	**130,00**
ACPT401ROP88	PVD CHAMPAGNE	**130,00**

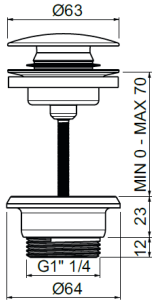

LILC945ROBSS

Monocomando lavello laterale **inox**, canna a ponte



ACCIAIO INOX SPAZZOLATO **€ 430,00**

CODICE	FINITURA	€
LILC945ROP05	PVD COPPER	**645,00**
LILC945ROP51	PVD GUN METAL	**645,00**
LILC945ROP88	PVD CHAMPAGNE	**645,00**

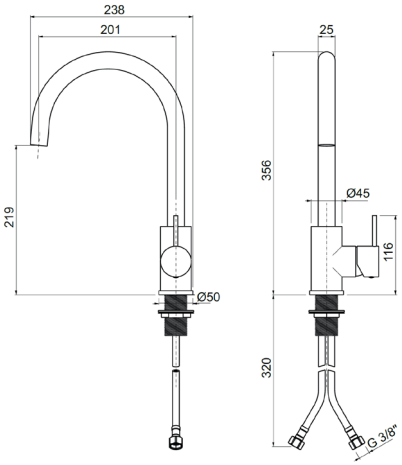

Ricambi



CR00003V
Ø35

LILC946ROBSS

Monocomando lavello laterale **inox**, canna alta



ACCIAIO INOX SPAZZOLATO **€ 430,00**

CODICE	FINITURA	€
LILC946ROP05	PVD COPPER	**645,00**
LILC946ROP51	PVD GUN METAL	**645,00**
LILC946ROP88	PVD CHAMPAGNE	**645,00**

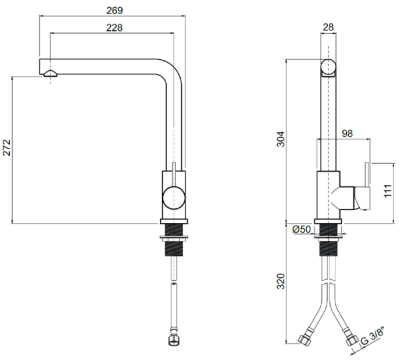

Ricambi



CR00003V
Ø35

Descrizioni e caratteristiche tecniche non sono impegnative e possono variare senza preavviso

LILC940ROBSS

Monocomando lavello laterale **inox**, canna alta con **doccia estraibile** 2 getti



ACCIAIO INOX SPAZZOLATO **€ 470,00**

CODICE	FINITURA	€
LILC940ROP05	PVD COPPER	**720,00**
LILC940ROP51	PVD GUN METAL	**720,00**
LILC940ROP88	PVD CHAMPAGNE	**720,00**

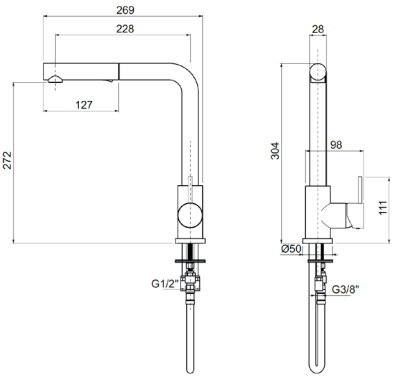

Ricambi



CR00003V
Ø35

LILC947ROBSS

Monocomando lavello laterale **inox**, canna ponte con **doccia estraibile** 2 getti



ACCIAIO INOX SPAZZOLATO **€ 470,00**

CODICE	FINITURA	€
LILC947ROP05	PVD COPPER	**720,00**
LILC947ROP51	PVD GUN METAL	**720,00**
LILC947ROP88	PVD CHAMPAGNE	**720,00**

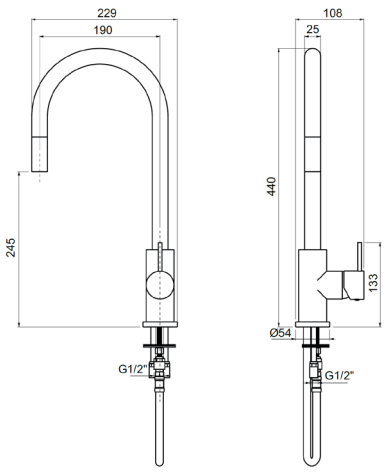

Ricambi



CR00003V
Ø35

KREŐ

Design by Oioli Lab RD









KRLS000ROC00

Monocomando lavabo con scarico automatico 1”1/4



CROMO **€ 146,00**

CODICE	FINITURA	€
KRLT001ROC01	BRONZO LUCIDO	**215,00**
KRLT001ROC05	RAME SPAZZOLATO LUCIDO	**215,00**
KRLT001ROC08	NERO OPACO	**198,00**
KRLT001ROC18	BRONZO OPACO	**215.00**
KRLT001ROC20	BIANCO OPACO	**198,00**
KRLT001ROC54	NICKEL SPAZZOLATO N/P	**215,00**
KRLT001ROC63	NERO OPACO GALVANICO	**240,00**
KRLT001ROC88	OTTONE SPAZZOLATO	**240,00**
KRLT001ROC95	OTTONE INVECCHIATO	**260,00**
KRLT001ROC97	FERRO INVECCHIATO	**260,00**

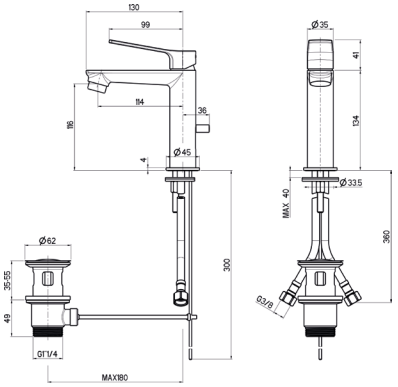

Ricambi

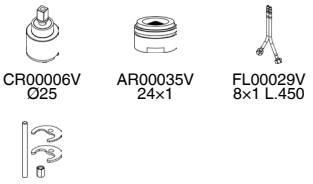

CR00006V Ø25 — AR00035V 24×1 — FL00029V 8×1 L.450

KT00001V L.70

KRLT001ROC00

Monocomando lavabo testa cieca



CROMO **€ 136,00**

CODICE	FINITURA	€
KRLT001ROC01	BRONZO LUCIDO	**205,00**
KRLT001ROC05	RAME SPAZZOLATO LUCIDO	**205,00**
KRLT001ROC08	NERO OPACO	**188,00**
KRLT001ROC18	BRONZO OPACO	**205.00**
KRLT001ROC20	BIANCO OPACO	**188,00**
KRLT001ROC54	NICKEL SPAZZOLATO N/P	**205,00**
KRLT001ROC63	NERO OPACO GALVANICO	**230,00**
KRLT001ROC88	OTTONE SPAZZOLATO	**230,00**
KRLT001ROC95	OTTONE INVECCHIATO	**250,00**
KRLT001ROC97	FERRO INVECCHIATO	**250,00**

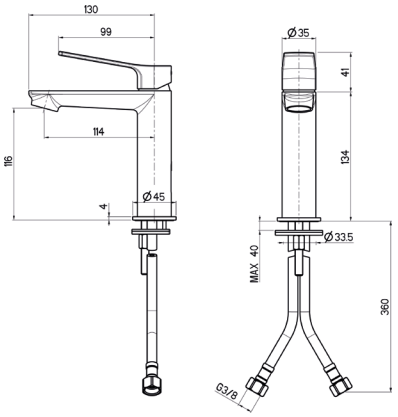

Ricambi

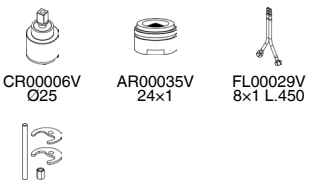

CR00006V Ø25 — AR00035V 24×1 — FL00029V 8×1 L.450

KT00001V L.70

KRLT004ROC00

Monocomando lavabo alto testa cieca



CROMO **€ 260,00**

CODICE	FINITURA	€
KRLT004ROC01	BRONZO LUCIDO	**395,00**
KRLT004ROC05	RAME SPAZZOLATO LUCIDO	**395,00**
KRLT004ROC08	NERO OPACO	**360,00**
KRLT004ROC18	BRONZO OPACO	**395,00**
KRLT004ROC20	BIANCO OPACO	**360,00**
KRLT004ROC54	NICKEL SPAZZOLATO N/P	**395,00**
KRLT004ROC63	NERO OPACO GALVANICO	**430,00**
KRLT004ROC88	OTTONE SPAZZOLATO	**430,00**
KRLT004ROC95	OTTONE INVECCHIATO	**470,00**
KRLT004ROC97	FERRO INVECCHIATO	**470,00**

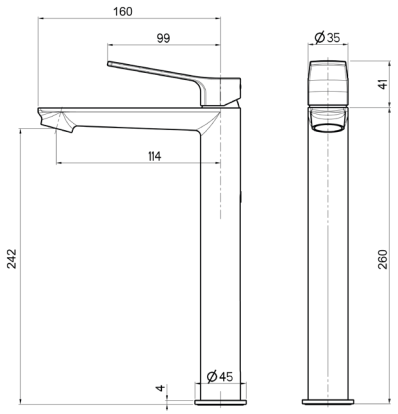

Ricambi

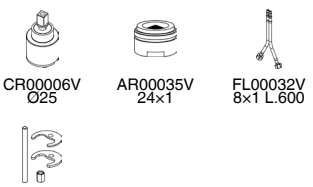

CR00006V Ø25 — AR00035V 24×1 — FL00032V 8×1 L.600

KT00001V L.70

KRBS005ROC00

Monocomando bidet con scarico automatico 1”1/4



	CROMO	**€ 146,00**
CODICE	FINITURA	€
KRBS005ROC01	BRONZO LUCIDO	**215,00**
KRBS005ROC05	RAME SPAZZOLATO LUCIDO	**215,00**
KRBS005ROC08	NERO OPACO	**198,00**
KRBS005ROC18	BRONZO OPACO	**215.00**
KRBS005ROC20	BIANCO OPACO	**198,00**
KRBS005ROC54	NICKEL SPAZZOLATO N/P	**215,00**
KRBS005ROC63	NERO OPACO GALVANICO	**240,00**
KRBS005ROC88	OTTONE SPAZZOLATO	**240,00**
KRBS005ROC95	OTTONE INVECCHIATO	**260,00**
KRBS005ROC97	FERRO INVECCHIATO	**260,00**

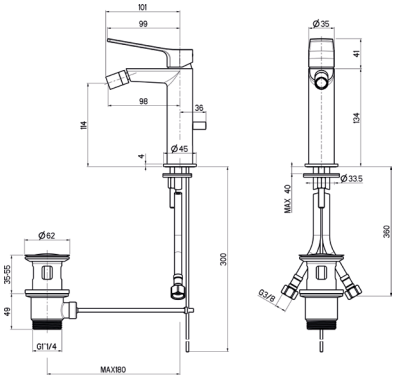

Ricambi



CR00006V Ø25 · AR00057V 16×1M · AR00056V 12×1M

FL00029V 8×1 L.450 · KT00001V L.70

KRBT005ROC00

Monocomando bidet testa cieca



	CROMO	**€ 136,00**
CODICE	FINITURA	€
KRBT005ROC01	BRONZO LUCIDO	**205,00**
KRBT005ROC05	RAME SPAZZOLATO LUCIDO	**205,00**
KRBT005ROC08	NERO OPACO	**188,00**
KRBT005ROC18	BRONZO OPACO	**205.00**
KRBT005ROC20	BIANCO OPACO	**188,00**
KRBT005ROC54	NICKEL SPAZZOLATO N/P	**205,00**
KRBT005ROC63	NERO OPACO GALVANICO	**230,00**
KRBT005ROC88	OTTONE SPAZZOLATO	**230,00**
KRBT005ROC95	OTTONE INVECCHIATO	**250,00**
KRBT005ROC97	FERRO INVECCHIATO	**250,00**

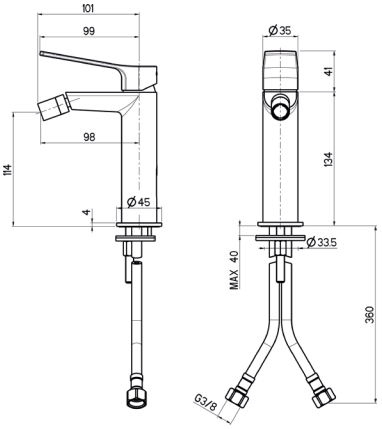

Ricambi



CR00006V Ø25 · AR00057V 16×1M · AR00056V 12×1M

FL00029V 8×1 L.450 · KT00001V L.70

KREL002ROC00

Parti esterne per monocomando lavabo a parete

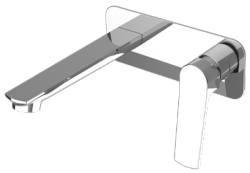

	CROMO	**€ 155,00**
CODICE	FINITURA	€
KREL002ROC01	BRONZO LUCIDO	**252,00**
KREL002ROC05	RAME SPAZZOLATO LUCIDO	**252,00**
KREL002ROC08	NERO OPACO	**230,00**
KREL002ROC18	BRONZO OPACO	**252,00**
KREL002ROC20	BIANCO OPACO	**230,00**
KREL002ROC54	NICKEL SPAZZOLATO N/P	**252,00**
KREL002ROC63	NERO OPACO GALVANICO	**275,00**
KREL002ROC88	OTTONE SPAZZOLATO	**275,00**
KREL002ROC95	OTTONE INVECCHIATO	**295,00**
KREL002ROC97	FERRO INVECCHIATO	**295,00**

+ OIPILA35000E

Parte incasso

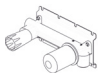

€ 115,00

+ OIPILA35001B

Parte incasso

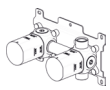

€ 175,00

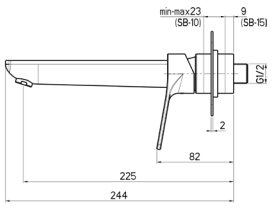

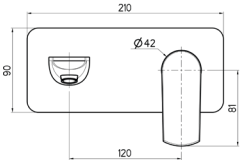

Ricambi



CR00003V Ø35 · AR00035V 24×1

Descrizioni e caratteristiche tecniche non sono impegnative e possono variare senza preavviso

KREL202ROC00

Parti esterne per monocomando lavabo a parete con 2 piastre

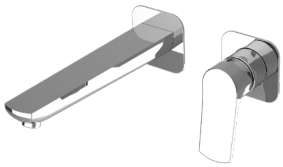

CROMO **€ 155,00**

CODICE	FINITURA	€
KREL202ROC01	BRONZO LUCIDO	**252,00**
KREL202ROC05	RAME SPAZZOLATO LUCIDO	**252,00**
KREL202ROC08	NERO OPACO	**230,00**
KREL202ROC18	BRONZO OPACO	**252,00**
KREL202ROC20	BIANCO OPACO	**230,00**
KREL202ROC54	NICKEL SPAZZOLATO N/P	**252,00**
KREL202ROC63	NERO OPACO GALVANICO	**275,00**
KREL202ROC88	OTTONE SPAZZOLATO	**275,00**
KREL202ROC95	OTTONE INVECCHIATO	**295,00**
KREL202ROC97	FERRO INVECCHIATO	**295,00**

Ricambi


CR00003V Ø35


AR00035V 24×1

+ OIPILA35000E

Parte incasso

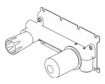

€ 115,00

+ OIPILA35001B

Parte incasso

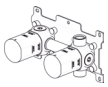

€ 175,00

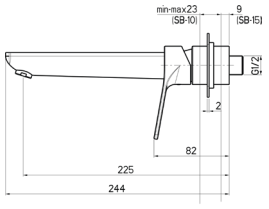

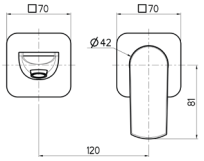

KRLT072ROC00

Monocomando lavabo 2 fori, testa cieca



CROMO **€ 268,00**

CODICE	FINITURA	€
KRLT072ROC01	BRONZO LUCIDO	**416,00**
KRLT072ROC05	RAME SPAZZOLATO LUCIDO	**416,00**
KRLT072ROC08	NERO OPACO	**390,00**
KRLT072ROC18	BRONZO OPACO	**390,00**
KRLT072ROC20	BIANCO OPACO	**390,00**
KRLT072ROC54	NICKEL SPAZZOLATO N/P	**416,00**
KRLT072ROC63	NERO OPACO GALVANICO	**456,00**
KRLT072ROC88	OTTONE SPAZZOLATO	**456,00**
KRLT072ROC95	OTTONE INVECCHIATO	**484,00**
KRLT072ROC97	FERRO INVECCHIATO	**484,00**

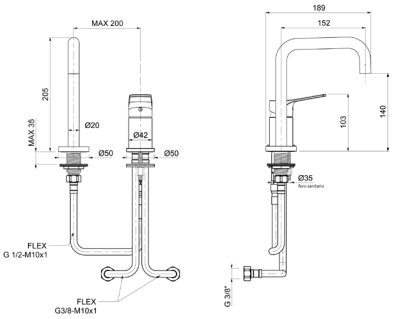

Ricambi


CR00003V Ø35


AR00050V 1,5×1M


FL00002V 10×1×1/2F cm.30


FL00001V 10×1×3/8 cm.35


KT00001V 8×70

KRLT073ROC00

Monocomando lavabo 2 fori, testa cieca



CROMO **€ 268,00**

CODICE	FINITURA	€
KRLT073ROC01	BRONZO LUCIDO	**416,00**
KRLT073ROC05	RAME SPAZZOLATO LUCIDO	**416,00**
KRLT073ROC08	NERO OPACO	**390,00**
KRLT073ROC18	BRONZO OPACO	**390,00**
KRLT073ROC20	BIANCO OPACO	**390,00**
KRLT073ROC54	NICKEL SPAZZOLATO N/P	**416,00**
KRLT073ROC63	NERO OPACO GALVANICO	**456,00**
KRLT073ROC88	OTTONE SPAZZOLATO	**456,00**
KRLT073ROC95	OTTONE INVECCHIATO	**484,00**
KRLT073ROC97	FERRO INVECCHIATO	**484,00**

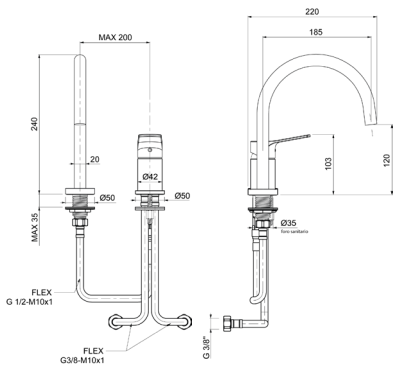

Ricambi


CR00003V Ø35


AR00050V 1,5×1M


FL00002V 10×1×1/2F cm.30


FL00001V 10×1×3/8 cm.35


KT00001V 8×70

Descrizioni e caratteristiche tecniche non sono impegnative e possono variare senza preavviso

KRVE010ROC00

Monocomando esterno per vasca con kit doccia



Ricambi


CR00003V
Ø35


AR
28×1


AQ00025V


FL00037V
CM.150

	CROMO	**€ 290,00**
CODICE	FINITURA	€
KRVE010ROC01	BRONZO LUCIDO	**450,00**
KRVE010ROC05	RAME SPAZZOLATO LUCIDO	**450,00**
KRVE010ROC08	NERO OPACO	**408,00**
KRVE010ROC18	BRONZO OPACO	**450,00**
KRVE010ROC20	BIANCO OPACO	**408,00**
KRVE010ROC54	NICKEL SPAZZOLATO N/P	**450,00**
KRVE010ROC63	NERO OPACO GALVANICO	**550,00**
KRVE010ROC88	OTTONE SPAZZOLATO	**550,00**
KRVE010ROC95	OTTONE INVECCHIATO	**560,00**
KRVE010ROC97	FERRO INVECCHIATO	**560,00**

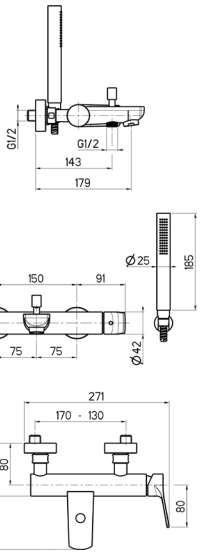

KRDE025ROC00

Monocomando esterno doccia attacco flessibile 1/2”



Ricambi


CR00003V
Ø35

	CROMO	**€ 180,00**
CODICE	FINITURA	€
KRDE025ROC01	BRONZO LUCIDO	**280,00**
KRDE025ROC05	RAME SPAZZOLATO LUCIDO	**280,00**
KRDE025ROC08	NERO OPACO	**252,00**
KRDE025ROC18	BRONZO OPACO	**280,00**
KRDE025ROC20	BIANCO OPACO	**252,00**
KRDE025ROC54	NICKEL SPAZZOLATO N/P	**280,00**
KRDE025ROC63	NERO OPACO GALVANICO	**320,00**
KRDE025ROC88	OTTONE SPAZZOLATO	**320,00**
KRDE025ROC95	OTTONE INVECCHIATO	**330,00**
KRDE025ROC97	FERRO INVECCHIATO	**330,00**

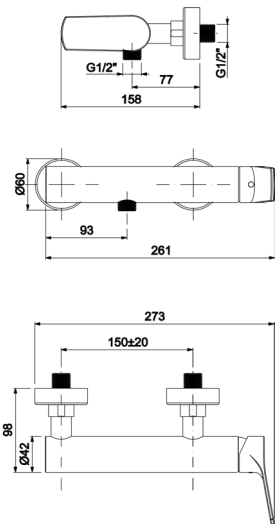

KRDE026ROC00

Monocomando esterno doccia con attacco **superiore 3/4”**



Ricambi


CR00003V
Ø35

	CROMO	**€ 240,00**
CODICE	FINITURA	€
KRDE026ROC01	BRONZO LUCIDO	**325,00**
KRDE026ROC05	RAME SPAZZOLATO LUCIDO	**325,00**
KRDE026ROC08	NERO OPACO	**294,00**
KRDE026ROC18	BRONZO OPACO	**325,00**
KRDE026ROC20	BIANCO OPACO	**294,00**
KRDE026ROC54	NICKEL SPAZZOLATO N/P	**325,00**
KRDE026ROC63	NERO OPACO GALVANICO	**360,00**
KRDE026ROC88	OTTONE SPAZZOLATO	**360,00**
KRDE026ROC95	OTTONE INVECCHIATO	**380,00**
KRDE026ROC97	FERRO INVECCHIATO	**380,00**

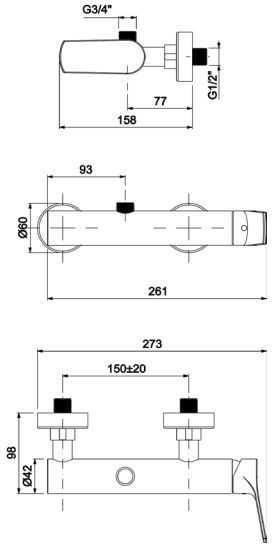

Descrizioni e caratteristiche tecniche non sono impegnative e possono variare senza preavviso

KREP008ROC00

Parti esterne per monocomando bordo vasca a pavimento con doccia



CROMO **€ 1.010,00**

CODICE	FINITURA	€
KREP008ROC01	BRONZO LUCIDO	**1.566,00**
KREP008ROC05	RAME SPAZZOLATO LUCIDO	**1.566,00**
KREP008ROC08	NERO OPACO	**1.420,00**
KREP008ROC18	BRONZO OPACO	**1.566,00**
KREP008ROC20	BIANCO OPACO	**1.420,00**
KREP008ROC54	NICKEL SPAZZOLATO N/P	**1.566,00**
KREP008ROC63	NERO OPACO GALVANICO	**1.750,00**
KREP008ROC88	OTTONE SPAZZOLATO	**1.750,00**
KREP008ROC95	OTTONE INVECCHIATO	**1.850,00**
KREP008ROC97	FERRO INVECCHIATO	**1.850,00**

+ OIPIVP350001E

Parte incasso

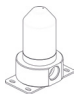

€ 190,00

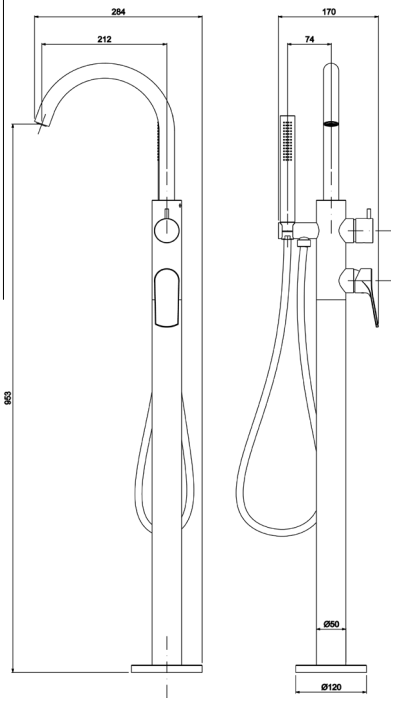

Ricambi


CR00028V Ø35


CR00029V Ø35 2V


AERATORE 28×1


FL00031V 10×1MM L.665


AQ00025V


FL00037V CM.150

KREV009ROC00

Parti esterne per monocomando incasso vasca con doccia



CROMO **€ 460,00**

CODICE	FINITURA	€
KREV009ROC01	BRONZO LUCIDO	**715,00**
KREV009ROC05	RAME SPAZZOLATO LUCIDO	**715,00**
KREV009ROC08	NERO OPACO	**645,00**
KREV009ROC18	BRONZO OPACO	**715,00**
KREV009ROC20	BIANCO OPACO	**645,00**
KREV009ROC54	NICKEL SPAZZOLATO N/P	**715,00**
KREV009ROC63	NERO OPACO GALVANICO	**800,00**
KREV009ROC88	OTTONE SPAZZOLATO	**800,00**
KREV009ROC95	OTTONE INVECCHIATO	**830,00**
KREV009ROC97	FERRO INVECCHIATO	**830,00**

+ OIPIVA35002E

Parte incasso

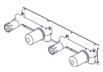

€ 225,00

+ OIPIVA35022B

Parte incasso

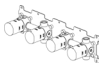

€ 390,00

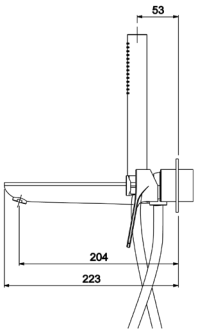

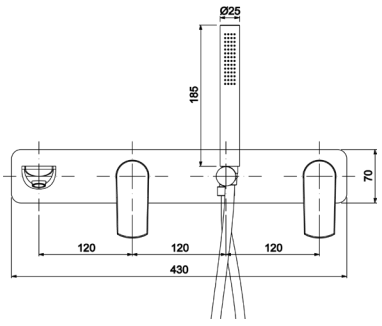

Ricambi


CR00003V Ø35


AR00035V 24×1


AQ00025V


FL00037V CM.150

KREV209ROC00

Parti esterne per monocomando incasso vasca con doccia, piastre separate



	CROMO	**€ 440,00**

CODICE	FINITURA	€
KREV209ROC01	BRONZO LUCIDO	**695,00**
KREV209ROC05	RAME SPAZZOLATO LUCIDO	**695,00**
KREV209ROC08	NERO OPACO	**625,00**
KREV209ROC18	BRONZO OPACO	**695,00**
KREV209ROC20	BIANCO OPACO	**625,00**
KREV209ROC54	NICKEL SPAZZOLATO N/P	**695,00**
KREV209ROC63	NERO OPACO GALVANICO	**780,00**
KREV209ROC88	OTTONE SPAZZOLATO	**780,00**
KREV209ROC95	OTTONE INVECCHIATO	**800,00**
KREV209ROC97	FERRO INVECCHIATO	**800,00**

+ OIPIVA35002E

Parte incasso



€ 225,00

+ OIPIVA35022B

Parte incasso

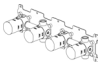

€ 390,00

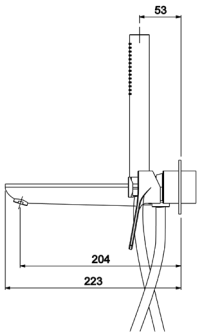

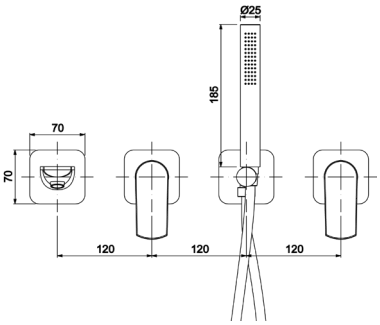

Ricambi

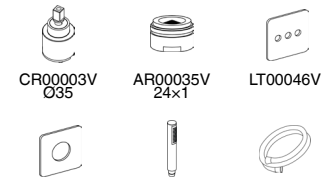

KREV129ROC00

Parti esterne per monocomando incasso vasca con doccia, senza bocca, piastre separate



	CROMO	**€ 230,00**

CODICE	FINITURA	€
KREV129ROC01	BRONZO LUCIDO	**356,00**
KREV129ROC05	RAME SPAZZOLATO LUCIDO	**356,00**
KREV129ROC08	NERO OPACO	**322,00**
KREV129ROC18	BRONZO OPACO	**356,00**
KREV129ROC20	BIANCO OPACO	**322,00**
KREV129ROC54	NICKEL SPAZZOLATO N/P	**356,00**
KREV129ROC63	NERO OPACO GALVANICO	**392,00**
KREV129ROC88	OTTONE SPAZZOLATO	**392,00**
KREV129ROC95	OTTONE INVECCHIATO	**420,00**
KREV129ROC97	FERRO INVECCHIATO	**420,00**

+ OIPIVA35006B

Parte incasso



€ 292,00

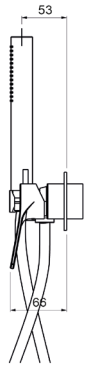

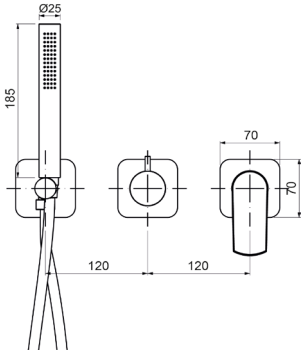

Ricambi

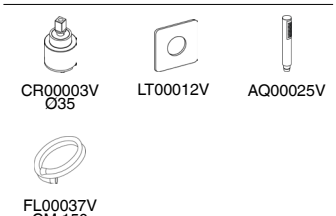

KRED020ROC00

Parti esterne per monocomando incasso doccia



	CROMO	**€ 64,00**

CODICE	FINITURA	€
KRED020ROC01	BRONZO LUCIDO	**94,00**
KRED020ROC05	RAME SPAZZOLATO LUCIDO	**94,00**
KRED020ROC08	NERO OPACO	**86,00**
KRED020ROC18	BRONZO OPACO	**94,00**
KRED020ROC20	BIANCO OPACO	**86,00**
KRED020ROC54	NICKEL SPAZZOLATO N/P	**94,00**
KRED020ROC63	NERO OPACO GALVANICO	**105,00**
KRED020ROC88	OTTONE SPAZZOLATO	**105,00**
KRED020ROC95	OTTONE INVECCHIATO	**115,00**
KRED020ROC97	FERRO INVECCHIATO	**115,00**

+ OIPIDC35001E

Parte incasso



€ 42,00

+ OIPIDC35002B

Parte incasso



€ 106,00

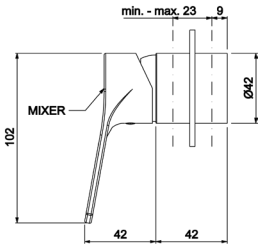

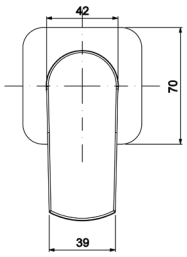

Ricambi



CR00003V Ø35 — LT00012V

KRED222ROC00

Parti esterne monocomando incasso doccia/vasca con deviatore a **2 vie**, piastre separate, interasse mm.120





	CROMO	**€ 160,00**

CODICE	FINITURA	€
KRED222ROC01	BRONZO LUCIDO	**250,00**
KRED222ROC05	RAME SPAZZOLATO LUCIDO	**250,00**
KRED222ROC08	NERO OPACO	**225,00**
KRED222ROC18	BRONZO OPACO	**250,00**
KRED222ROC20	BIANCO OPACO	**225,00**
KRED222ROC54	NICKEL SPAZZOLATO N/P	**250,00**
KRED222ROC63	NERO OPACO GALVANICO	**300,00**
KRED222ROC88	OTTONE SPAZZOLATO	**300,00**
KRED222ROC95	OTTONE INVECCHIATO	**320,00**
KRED222ROC97	FERRO INVECCHIATO	**320,00**

+ OIPIVA35007B

Parte incasso

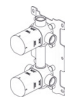

€ 180,00

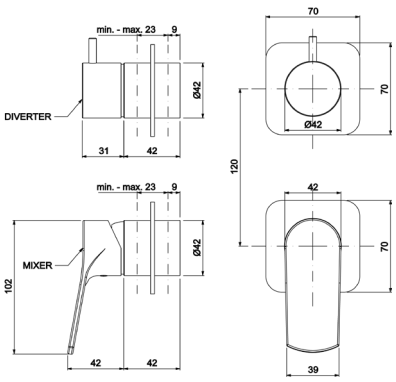

Ricambi

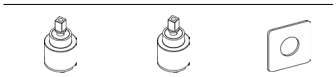

CR00003V Ø35 — CR00029V Ø35 2V — LT00012V

KRED223ROC00

Parti esterne monocomando incasso doccia/vasca con deviatore a **3 vie**, piastre separate, interasse mm.120



CROMO **€ 160,00**

CODICE	FINITURA	€
KRED223ROC01	BRONZO LUCIDO	**250,00**
KRED223ROC05	RAME SPAZZOLATO LUCIDO	**250,00**
KRED223ROC08	NERO OPACO	**225,00**
KRED223ROC18	BRONZO OPACO	**250,00**
KRED223ROC20	BIANCO OPACO	**225,00**
KRED223ROC54	NICKEL SPAZZOLATO N/P	**250,00**
KRED223ROC63	NERO OPACO GALVANICO	**300,00**
KRED223ROC88	OTTONE SPAZZOLATO	**300,00**
KRED223ROC95	OTTONE INVECCHIATO	**320,00**
KRED223ROC97	FERRO INVECCHIATO	**320,00**

+ OIPIVA35011B

Parte incasso

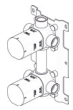

€ 220,00

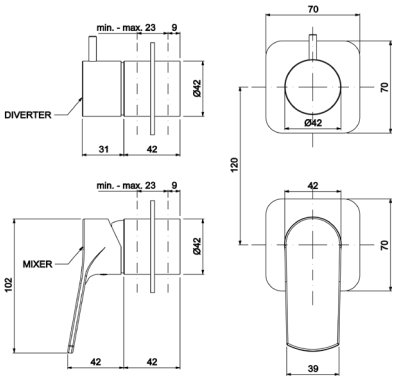

Ricambi



CR00003V Ø35 | CR00022V Ø35 3V | LT00012V

KRED224ROC00

Parti esterne monocomando incasso doccia/vasca con deviatore a **4 vie**, piastre separate

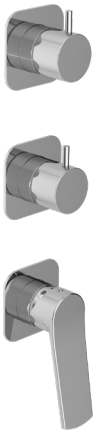

CROMO **€ 300,00**

CODICE	FINITURA	€
KRED224ROC01	BRONZO LUCIDO	**478,00**
KRED224ROC05	RAME SPAZZOLATO LUCIDO	**478,00**
KRED224ROC08	NERO OPACO	**428,00**
KRED224ROC18	BRONZO OPACO	**478,00**
KRED224ROC20	BIANCO OPACO	**428,00**
KRED224ROC54	NICKEL SPAZZOLATO N/P	**478,00**
KRED224ROC63	NERO OPACO GALVANICO	**530,00**
KRED224ROC88	OTTONE SPAZZOLATO	**530,00**
KRED224ROC95	OTTONE INVECCHIATO	**550,00**
KRED224ROC97	FERRO INVECCHIATO	**550,00**

+ OIPIVA35014B

Parte incasso

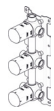

€ 290,00

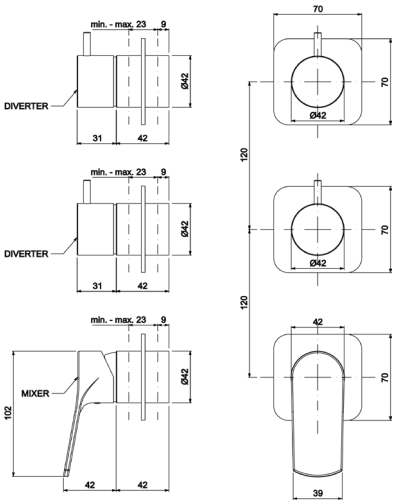

Ricambi

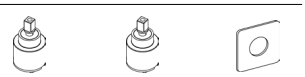

CR00003V Ø35 | CR00029V Ø35 2V | LT00012V

MIER385ROC00

Parti esterne per rubinetto ad incasso da 1/2”

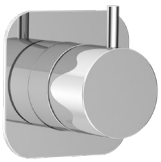

CROMO **€ 100,00**

CODICE	FINITURA	€
MIER385ROC01	BRONZO LUCIDO	**155,00**
MIER385ROC05	RAME SPAZZOLATO LUCIDO	**155,00**
MIER385ROC08	NERO OPACO	**140,00**
MIER385ROC18	BRONZO OPACO	**155,00**
MIER385ROC20	BIANCO OPACO	**140,00**
MIER385ROC54	NICKEL SPAZZOLATO N/P	**155,00**
MIER385ROC63	NERO OPACO GALVANICO	**170,00**
MIER385ROC88	OTTONE SPAZZOLATO	**170,00**
MIER385ROC95	OTTONE INVECCHIATO	**185,00**
MIER385ROC97	FERRO INVECCHIATO	**185,00**

+ OIPIRA20001E

Parte incasso



€ 36,00

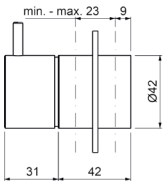

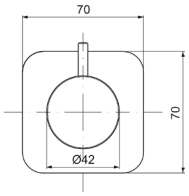

Ricambi



VN00002V
8x20 DX

MIED387ROC00

Parti esterne per deviatore ceramico a **1 entrata e 2 uscite**

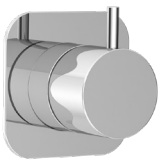

CROMO **€ 110,00**

CODICE	FINITURA	€
MIED387ROC01	BRONZO LUCIDO	**175,00**
MIED387ROC05	RAME SPAZZOLATO LUCIDO	**175,00**
MIED387ROC08	NERO OPACO	**156,00**
MIED387ROC18	BRONZO OPACO	**175,00**
MIED387ROC20	BIANCO OPACO	**156,00**
MIED387ROC54	NICKEL SPAZZOLATO N/P	**175,00**
MIED387ROC63	NERO OPACO GALVANICO	**190,00**
MIED387ROC88	OTTONE SPAZZOLATO	**190,00**
MIED387ROC95	OTTONE INVECCHIATO	**205,00**
MIED387ROC97	FERRO INVECCHIATO	**205,00**

+ OIPIDD20001E

Parte incasso



€ 60,00

+ OIPUDD35001B

Parte incasso



€ 106,00

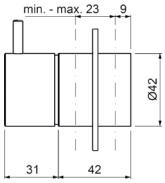

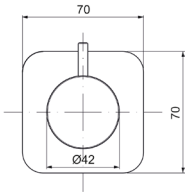

Ricambi



CR00029V
Ø35 2V

MIED388ROC00

Parti esterne per deviatore ceramico a **1 entrata e 3 uscite**

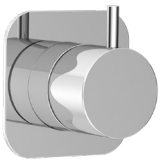

CROMO **€ 110,00**

CODICE	FINITURA	€
MIED388ROC01	BRONZO LUCIDO	**175,00**
MIED388ROC05	RAME SPAZZOLATO LUCIDO	**175,00**
MIED388ROC08	NERO OPACO	**156,00**
MIED388ROC18	BRONZO OPACO	**175,00**
MIED388ROC20	BIANCO OPACO	**156,00**
MIED388ROC54	NICKEL SPAZZOLATO N/P	**175,00**
MIED388ROC63	NERO OPACO GALVANICO	**190,00**
MIED388ROC88	OTTONE SPAZZOLATO	**190,00**
MIED388ROC95	OTTONE INVECCHIATO	**205,00**
MIED388ROC97	FERRO INVECCHIATO	**205,00**

+ OIPIDD35003B

Parte incasso



€ 140,00

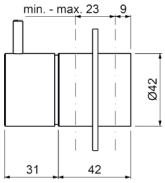

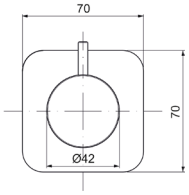

Ricambi



CR00022V
Ø35 3V

WECD660ROC00

Colonna doccia **a parete inox**, comando con deviatore a **2 uscite** completa di soffione anticalcare monogetto e doccia anticalcare monogetto tonda



CROMO **€ 920,00**

CODICE	FINITURA	€
WECD660ROC08	NERO OPACO	**1.400,00**
WECD660ROC38	GRAFITE	**1.840,00**
WECD660ROC40	CROMO SPAZZOLATO	**1.400,00**
WECD660ROC54	NICKEL SPAZZOLATO N/P	**1.600,00**
WECD660ROC88	OTTONE SPAZZOLATO	**1.840,00**

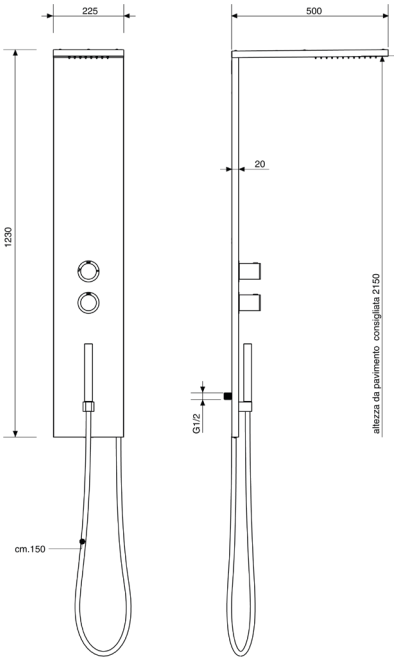

WESI105ROC00

Soffione anticalcare quadrato **inox a soffitto 570×570** con getto a pioggia e cromoterapia con comando ad incasso

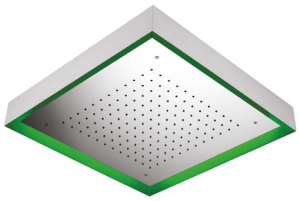

CROMO **€ 2.720,00**

CODICE	FINITURA	€
WESI105ROC08	NERO OPACO	**3.890,00**
WESI105ROC40	CROMO SPAZZOLATO	**3.890,00**
WESI105ROC54	NICKEL SPAZZOLATO N/P	**4.390,00**

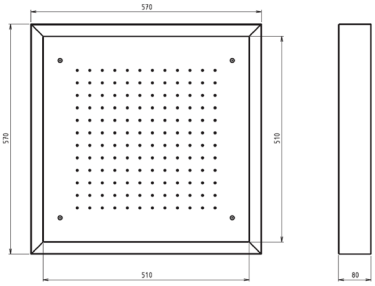

WESI101ROC00

Soffione anticalcare monogetto quadrato **incasso a soffitto inox 340×340**



	CROMO	**€ 415,00**

CODICE	FINITURA	€
WESI101ROC08	NERO OPACO	**610,00**

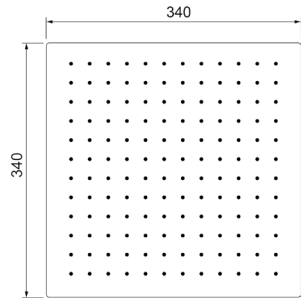

WESI102ROC00

Soffione anticalcare monogetto quadrato **incasso a soffitto inox 440×440**



	CROMO	**€ 635,00**

CODICE	FINITURA	€
WESI102ROC08	NERO OPACO	**930,00**

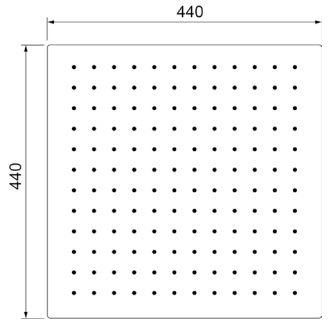

WESI103ROC00

Soffione anticalcare monogetto quadrato **incasso a soffitto inox 500×500**



	CROMO	**€ 910,00**

CODICE	FINITURA	€
WESI103ROC08	NERO OPACO	**1.320,00**
WESI103ROC32	ORO ROSA	**1.700,00**
WESI103ROC38	GRAFITE	**1.620,00**
WESI103ROC40	CROMO SPAZZOLATO	**1.320,00**
WESI103ROC54	NICKEL SPAZZOLATO N/P	**1.450,00**
WESI103ROC88	OTTONE SPAZZOLATO	**1.620,00**

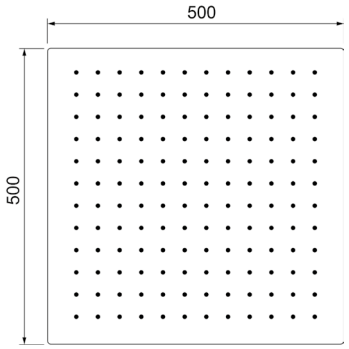

Descrizioni e caratteristiche tecniche non sono impegnative e possono variare senza preavviso

WESI106ROC00

Soffione anticalcare a soffitto quadrato **inox 430×430** con getto a pioggia e cascata



	CROMO	**€ 1.070,00**
CODICE	FINITURA	€
WESI106ROC08	NERO OPACO	**1.610,00**

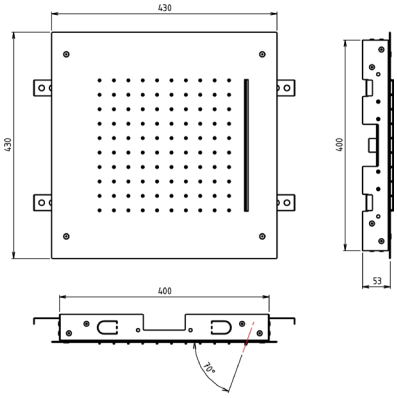

Utilizzare miscelatore ad incasso **2 vie**

WESI107ROC00

Soffione anticalcare a soffitto quadrato **inox 430×430** con getto a pioggia e 2 cascate



	CROMO	**€ 1.200,00**
CODICE	FINITURA	€
WESI107ROC08	NERO OPACO	**1.750,00**

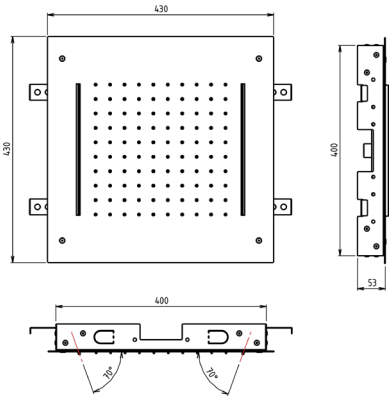

Utilizzare miscelatore ad incasso **2 vie**

WESI108ROC00

Soffione anticalcare a soffitto quadrato **inox 430×430** con getto a pioggia,cascata e nebulizzazione



	CROMO	**€ 990,00**
CODICE	FINITURA	€
WESI108ROC08	NERO OPACO	**1.450,00**

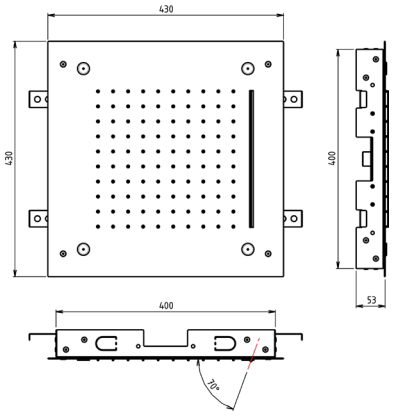

Utilizzare miscelatore ad incasso **3 vie**

WESI109ROC00

Soffione anticalcare a soffitto quadrato **inox 800×800** con 4 getti a pioggia



CROMO **€ 2.660,00**

CODICE	FINITURA	€
WESI109ROC08	NERO OPACO	**3.990,00**

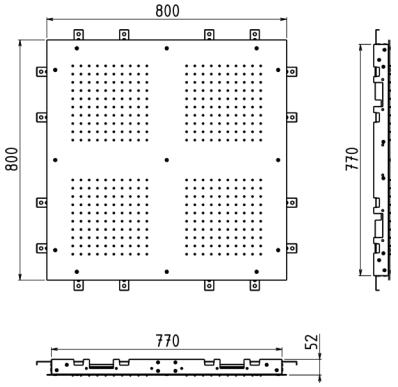

Utilizzare miscelatore ad incasso **2 vie**

WESI110ROC00

Soffione anticalcare a soffitto quadrato **inox 800×800** con 4 getti a pioggia e 2 cascate



CROMO **€ 3.150,00**

CODICE	FINITURA	€
WESI110ROC08	NERO OPACO	**4.570,00**

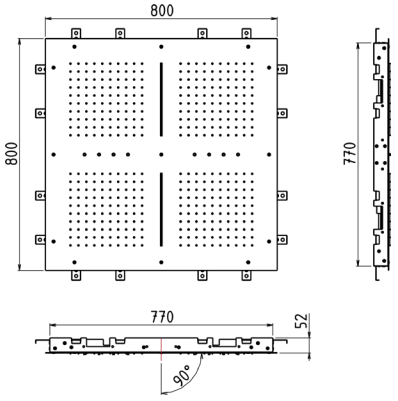

Utilizzare miscelatore ad incasso **3 vie**

WESI111ROC00

Soffione anticalcare a soffitto rettangolare **inox 950×400** con 2 getti a pioggia, cascata e nebulizzazione



CROMO **€ 1.580,00**

CODICE	FINITURA	€
WESI111ROC08	NERO OPACO	**2.390,00**

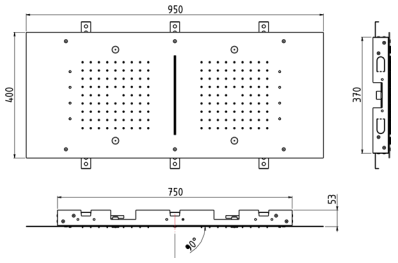

Utilizzare miscelatore ad incasso **3 vie**

Descrizioni e caratteristiche tecniche non sono impegnative e possono variare senza preavviso

WESI112ROC00

Soffione anticalcare rettangolare **inox 500×200** con getto a pioggia e cascata, completo di kit di fissaggio



	CROMO	**€ 696,00**

CODICE	FINITURA	€
WESI112ROC08	NERO OPACO	**980,00**
WESI112ROC32	ORO ROSA	**1.290,00**
WESI112ROC38	GRAFITE	**1.190,00**
WESI112ROC40	CROMO SPAZZOLATO	**990,00**
WESI112ROC54	NICKEL SPAZZOLATO N/P	**1.100,00**
WESI112ROC88	OTTONE SPAZZOLATO	**1.190,00**

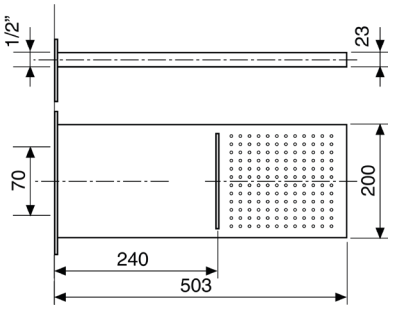

Utilizzare miscelatore ad incasso **2 vie**

WESI113ROC00

Soffione anticalcare rettangolare **inox 500×200** con getto a pioggia, completo di kit di fissaggio



	CROMO	**€ 498,00**

CODICE	FINITURA	€
WESI113ROC08	NERO OPACO	**710,00**
WESI113ROC32	ORO ROSA	**920,00**
WESI113ROC38	GRAFITE	**900,00**
WESI113ROC40	CROMO SPAZZOLATO	**710,00**
WESI113ROC54	NICKEL SPAZZOLATO N/P	**800,00**
WESI113ROC88	OTTONE SPAZZOLATO	**900,00**

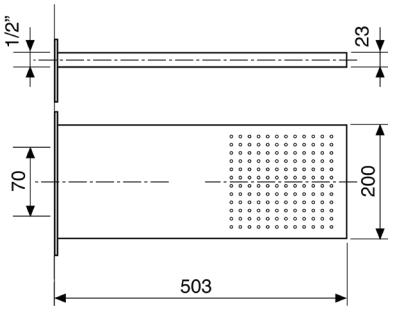

WESI114ROC00

Soffione anticalcare rettangolare **inox 500×220** con **getto a pioggia e cascata**, completo di kit di fissaggio



	CROMO	**€ 598,00**

CODICE	FINITURA	€
WESI114ROC08	NERO OPACO	**840,00**
WESI114ROC32	ORO ROSA	**1.100,00**
WESI114ROC38	GRAFITE	**1.030,00**
WESI114ROC40	CROMO SPAZZOLATO	**840,00**
WESI114ROC54	NICKEL SPAZZOLATO N/P	**940,00**
WESI114ROC88	OTTONE SPAZZOLATO	**1.030,00**

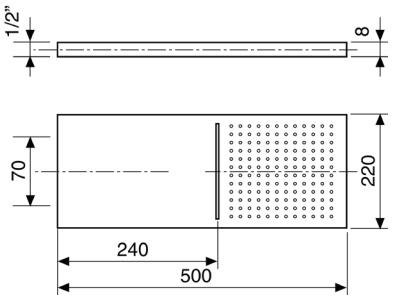

Utilizzare miscelatore ad incasso **2 vie**

WESI115ROC00

Soffione anticalcare rettangolare **inox 500×220** con getto a pioggia, completo di kit di fissaggio



	CROMO	**€ 460,00**

CODICE	FINITURA	€
WESI115ROC08	NERO OPACO	**660,00**
WESI115ROC32	ORO ROSA	**860,00**
WESI115ROC38	GRAFITE	**790,00**
WESI115ROC40	CROMO SPAZZOLATO	**660,00**
WESI115ROC54	NICKEL SPAZZOLATO N/P	**730,00**
WESI115ROC88	OTTONE SPAZZOLATO	**790,00**

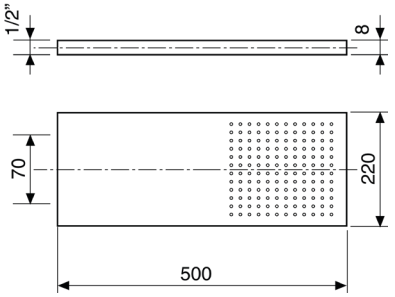

Descrizioni e caratteristiche tecniche non sono impegnative e possono variare senza preavviso

WESE112ROC00

Soffione laterale a parete quadrato **esterno**, attacco 1/2”M



	CROMO	€	58,00
CODICE	FINITURA		€
WESE112ROC01	BRONZO LUCIDO		**92,00**
WESE112ROC05	RAME SPAZZOLATO LUCIDO		**92,00**
WESE112ROC08	NERO OPACO		**85,00**
WESE112ROC18	BRONZO OPACO		**92,00**
WESE112ROC20	BIANCO OPACO		**85,00**
WESE112ROC54	NICKEL SPAZZOLATO N/P		**92,00**
WESE112ROC63	NERO OPACO GALVANICA		**100,00**
WESE112ROC88	OTTONE SPAZZOLATO		**105,00**

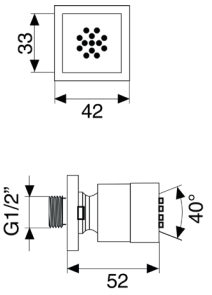

WESI104ROC00

Soffione laterale a parete quadrato ad **incasso 125×125**



	CROMO	€	130,00
CODICE	FINITURA		€
WESI104ROC01	BRONZO LUCIDO		**204,00**
WESI104ROC05	RAME SPAZZOLATO LUCIDO		**204,00**
WESI104ROC08	NERO OPACO		**182,00**
WESI104ROC18	BRONZO OPACO		**204,00**
WESI104ROC20	BIANCO OPACO		**182,00**
WESI104ROC54	NICKEL SPAZZOLATO N/P		**204,00**
WESI104ROC63	NERO OPACO GALVANICA		**224,00**
WESI104ROC88	OTTONE SPAZZOLATO		**224,00**

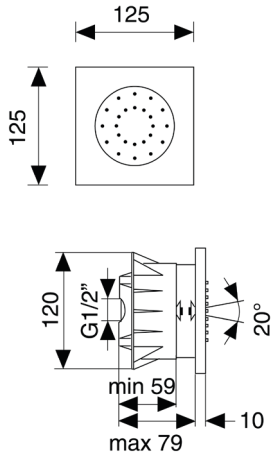

WESI116ROC00

Soffione rettangolare a parete **inox 270×50** con getto a cascata



	CROMO	€	460,00
CODICE	FINITURA		€
WESI116ROC01	BRONZO LUCIDO		**740,00**
WESI116ROC05	RAME SPAZZOLATO LUCIDO		**740,00**
WESI116ROC08	NERO OPACO		**670,00**
WESI116ROC18	BRONZO OPACO		**740,00**
WESI116ROC20	BIANCO OPACO		**670,00**
WESI116ROC54	NICKEL SPAZZOLATO N/P		**740,00**
WESI116ROC63	NERO OPACO GALVANICA		**790,00**
WESI116ROC88	OTTONE SPAZZOLATO		**830,00**

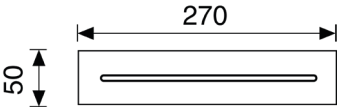

WESB003ROC00

Braccio doccia tondo in **ottone cm.35** con soffione anticalcare monogetto tondo in **ottone Ø200**



	CROMO	**€ 215,00**

CODICE	FINITURA	€
WESB003ROC01	BRONZO LUCIDO	**335,00**
WESB003ROC05	RAME SPAZZOLATO LUCIDO	**335,00**
WESB003ROC08	NERO OPACO	**315,00**
WESB003ROC18	BRONZO OPACO	**335,00**
WESB003ROC20	BIANCO OPACO	**315,00**
WESB003ROC54	NICKEL SPAZZOLATO N/P	**335,00**
WESB003ROC63	NERO OPACO GALVANICO	**370,00**
WESB003ROC88	OTTONE SPAZZOLATO	**370,00**
WESB003ROC95	OTTONE INVECCHIATO	**395,00**
WESB003ROC97	FERRO INVECCHIATO	**395,00**

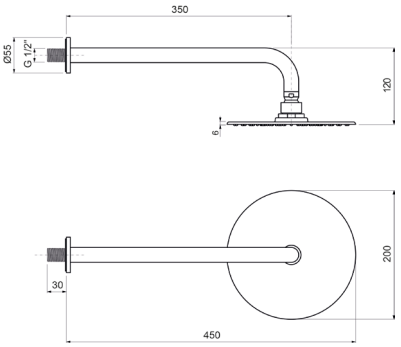

WESD005ROC00

Kit doccia **incasso** con doccia anticalcare monogetto tonda in **ottone** e flessibile cm.150



	CROMO	**€ 106,00**

CODICE	FINITURA	€
WESD005ROC01	BRONZO LUCIDO	**155,00**
WESD005ROC05	RAME SPAZZOLATO LUCIDO	**155,00**
WESD005ROC08	NERO OPACO	**146,00**
WESD005ROC18	BRONZO OPACO	**155,00**
WESD005ROC20	BIANCO OPACO	**146,00**
WESD005ROC54	NICKEL SPAZZOLATO N/P	**155,00**
WESD005ROC63	NERO OPACO GALVANICO	**185,00**
WESD005ROC88	OTTONE SPAZZOLATO	**185,00**
WESD005ROC95	OTTONE INVECCHIATO	**210,00**
WESD005ROC97	FERRO INVECCHIATO	**210,00**

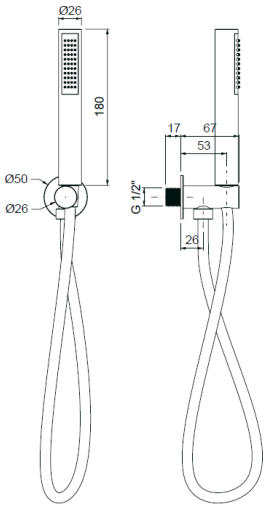

Ricambi



AQ00025V



FL00037V
CM.150

ACSF001ROC00

Sifone **lavabo** minimalista 1”1/4 senza piletta



	CROMO	**€ 94,00**

CODICE	FINITURA	€
ACSF001ROC01	BRONZO LUCIDO	**148,00**
ACSF001ROC05	RAME SPAZZOLATO LUCIDO	**148,00**
ACSF001ROC08	NERO OPACO	**132,00**
ACSF001ROC18	BRONZO OPACO	**148,00**
ACSF001ROC20	BIANCO OPACO	**132,00**
ACSF001ROC54	NICKEL SPAZZOLATO N/P	**148,00**
ACSF001ROC63	NERO OPACO GALVANICA	**165,00**
ACSF001ROC88	OTTONE SPAZZOLATO	**165,00**
ACSF001ROC95	OTTONE INVECCHIATO	**185,00**
ACSF001ROC97	FERRO INVECCHIATO	**185,00**

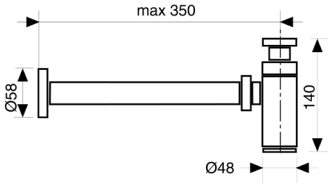

ACSF003ROC00

Sifone **bidet** minimalista 1”1/4 senza piletta



	CROMO	**€ 99,00**

CODICE	FINITURA	€
ACSF003ROC01	BRONZO LUCIDO	**154,00**
ACSF003ROC05	RAME SPAZZOLATO LUCIDO	**154,00**
ACSF003ROC08	NERO OPACO	**140,00**
ACSF003ROC18	BRONZO OPACO	**154,00**
ACSF003ROC20	BIANCO OPACO	**140,00**
ACSF003ROC54	NICKEL SPAZZOLATO N/P	**154,00**
ACSF003ROC63	NERO OPACO GALVANICA	**170,00**
ACSF003ROC88	OTTONE SPAZZOLATO	**170,00**
ACSF003ROC95	OTTONE INVECCHIATO	**194,00**
ACSF003ROC97	FERRO INVECCHIATO	**194,00**

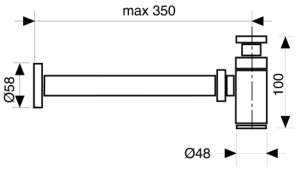

ACRS001ROC00

Rubinetto sottolavabo 1/2” con rosone



	CROMO	**€ 49,00**

CODICE	FINITURA	€
ACRS001ROC01	BRONZO LUCIDO	**76,00**
ACRS001ROC05	RAME SPAZZOLATO LUCIDO	**76,00**
ACRS001ROC08	NERO OPACO	**69,00**
ACRS001ROC18	BRONZO OPACO	**76,00**
ACRS001ROC20	BIANCO OPACO	**69,00**
ACRS001ROC54	NICKEL SPAZZOLATO N/P	**76,00**
ACRS001ROC63	NERO OPACO GALVANICA	**88,00**
ACRS001ROC88	OTTONE SPAZZOLATO	**88,00**
ACRS001ROC95	OTTONE INVECCHIATO	**98,00**
ACRS001ROC97	FERRO INVECCHIATO	**98,00**

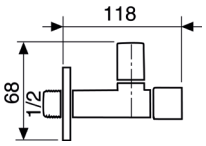

ACPT001ROC00

Piletta click-clack universale 1”1/4 con tappo Ø63



	CROMO	**€ 42,00**

CODICE	FINITURA	€
ACPT001ROC01	BRONZO LUCIDO	**72,00**
ACPT001ROC05	RAME SPAZZOLATO LUCIDO	**72,00**
ACPT001ROC08	NERO OPACO	**58,00**
ACPT001ROC18	BRONZO OPACO	**72,00**
ACPT001ROC20	BIANCO OPACO	**58,00**
ACPT001ROC54	NICKEL SPAZZOLATO N/P	**72,00**
ACPT001ROC63	NERO OPACO GALVANICA	**82,00**
ACPT001ROC88	OTTONE SPAZZOLATO	**82,00**
ACPT001ROC95	OTTONE INVECCHIATO	**96,00**
ACPT001ROC97	FERRO INVECCHIATO	**96,00**

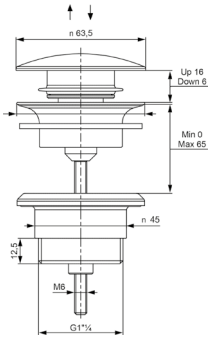

Descrizioni e caratteristiche tecniche non sono impegnative e possono variare senza preavviso

JAZZ

Design by Oioli Lab RD



JALS000ROC00

Monocomando lavabo con scarico automatico 1”1/4



CROMO **€ 126,00**

CODICE	FINITURA	€
JALS000ROC01	BRONZO LUCIDO	**195,00**
JALS000ROC08	NERO OPACO	**178,00**
JALS000ROC20	BIANCO OPACO	**178,00**
JALS000ROC54	NICKEL SPAZZOLATO N/P	**195,00**
JALS000ROC88	OTTONE SPAZZOLATO	**220,00**

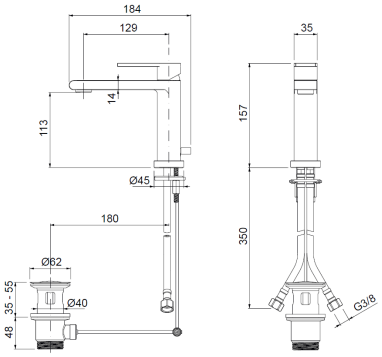

Ricambi


CR00006V Ø25


AR00035V 24×1


FL00029V 8×1×3/8 L.450


KT00016V L.115

JALT001ROC00

Monocomando lavabo testa cieca



CROMO **€ 116,00**

CODICE	FINITURA	€
JALT001ROC01	BRONZO LUCIDO	**185,00**
JALT001ROC08	NERO OPACO	**168,00**
JALT001ROC20	BIANCO OPACO	**168,00**
JALT001ROC54	NICKEL SPAZZOLATO N/P	**185,00**
JALT001ROC88	OTTONE SPAZZOLATO	**210,00**

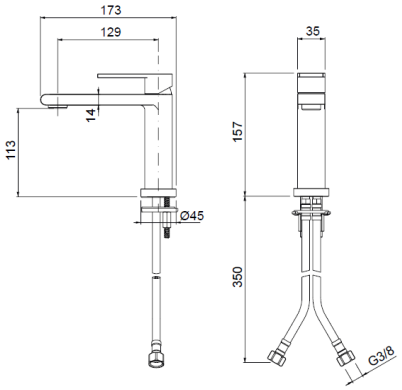

Ricambi


CR00006V Ø25


AR00035V 24×1


FL00029V 8×1×3/8 L.450


KT00016V L.115

JALS003ROC00

Monocomando lavabo medio con scarico automatico 1”1/4



CROMO **€ 154,00**

CODICE	FINITURA	€
JALS003ROC01	BRONZO LUCIDO	**240,00**
JALS003ROC08	NERO OPACO	**216,00**
JALS003ROC20	BIANCO OPACO	**216,00**
JALS003ROC54	NICKEL SPAZZOLATO N/P	**240,00**
JALS003ROC88	OTTONE SPAZZOLATO	**264,00**

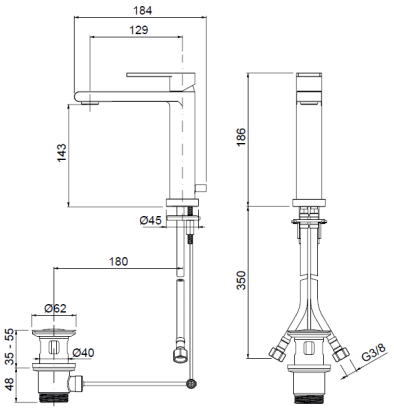

Ricambi


CR00006V Ø25


AR00035V 24×1


FL00029V 8×1×3/8 L.450


KT00016V L.115

Descrizioni e caratteristiche tecniche non sono impegnative e possono variare senza preavviso

JALT003ROC00

Monocomando lavabo medio testa cieca



	CROMO	**€ 144,00**

CODICE	FINITURA	€
JALT003ROC01	BRONZO LUCIDO	**230,00**
JALT003ROC08	NERO OPACO	**206,00**
JALT003ROC20	BIANCO OPACO	**206,00**
JALT003ROC54	NICKEL SPAZZOLATO N/P	**230,00**
JALT003ROC88	OTTONE SPAZZOLATO	**254,00**

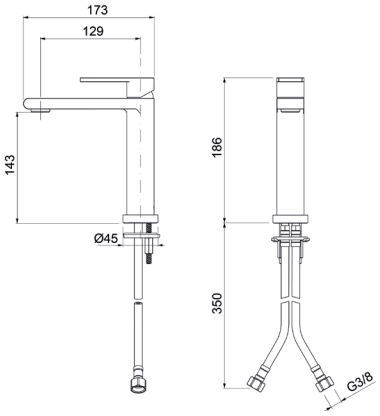

Ricambi

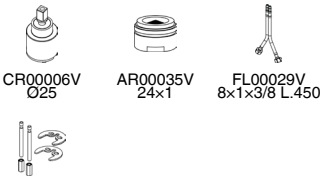

JALT004ROC00

Monocomando lavabo alto testa cieca



	CROMO	**€ 240,00**

CODICE	FINITURA	€
JALT004ROC01	BRONZO LUCIDO	**375,00**
JALT004ROC08	NERO OPACO	**340,00**
JALT004ROC20	BIANCO OPACO	**340,00**
JALT004ROC54	NICKEL SPAZZOLATO N/P	**375,00**
JALT004ROC88	OTTONE SPAZZOLATO	**410,00**

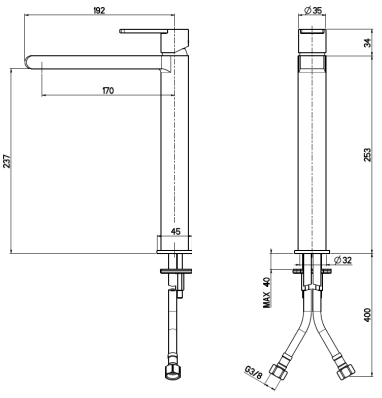

Ricambi

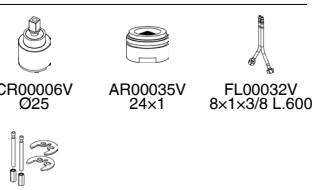

JABS005ROC00

Monocomando bidet con scarico automatico 1”1/4



CROMO **€ 126,00**

CODICE	FINITURA	€
JABS005ROC01	BRONZO LUCIDO	**195,00**
JABS005ROC08	NERO OPACO	**178,00**
JABS005ROC20	BIANCO OPACO	**178,00**
JABS005ROC54	NICKEL SPAZZOLATO N/P	**195,00**
JABS005ROC88	OTTONE SPAZZOLATO	**220,00**

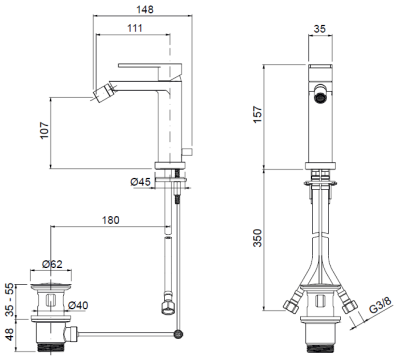

Ricambi

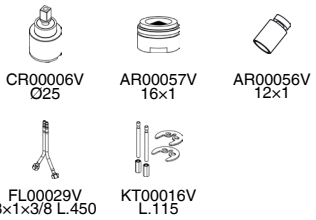

JABT005ROC00

Monocomando bidet testa cieca



CROMO **€ 116,00**

CODICE	FINITURA	€
JABT005ROC01	BRONZO LUCIDO	**185,00**
JABT005ROC08	NERO OPACO	**168,00**
JABT005ROC20	BIANCO OPACO	**168,00**
JABT005ROC54	NICKEL SPAZZOLATO N/P	**185,00**
JABT005ROC88	OTTONE SPAZZOLATO	**210,00**

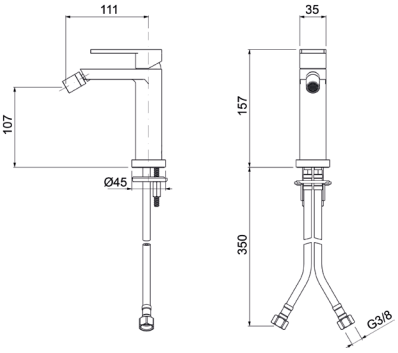

Ricambi

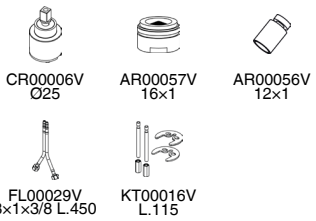

JALT062ROC00

Monocomando lavabo testa cieca con bocca fissa



CROMO **€ 260,00**

CODICE	FINITURA	€
JALT062ROC01	BRONZO LUCIDO	**404,00**
JALT062ROC08	NERO OPACO	**364,00**
JALT062ROC20	BIANCO OPACO	**364,00**
JALT062ROC54	NICKEL SPAZZOLATO N/P	**404,00**
JALT062ROC88	OTTONE SPAZZOLATO	**450,00**

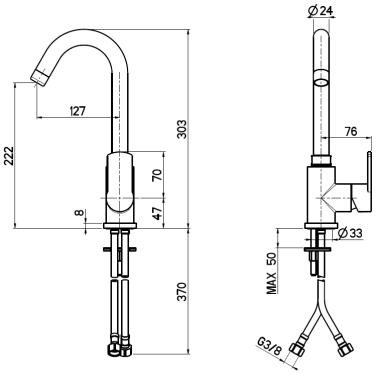

Ricambi

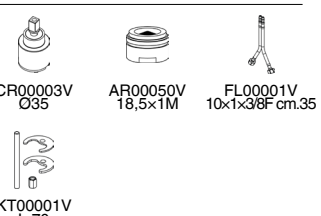

Descrizioni e caratteristiche tecniche non sono impegnative e possono variare senza preavviso

JABT065ROC00

Monocomando bidet testa cieca con bocca fissa



	CROMO	**€ 270,00**

CODICE	FINITURA	€
JABT065ROC01	BRONZO LUCIDO	**414,00**
JABT065ROC08	NERO OPACO	**374,00**
JABT065ROC20	BIANCO OPACO	**374,00**
JABT065ROC54	NICKEL SPAZZOLATO N/P	**414,00**
JABT065ROC88	OTTONE SPAZZOLATO	**460,00**

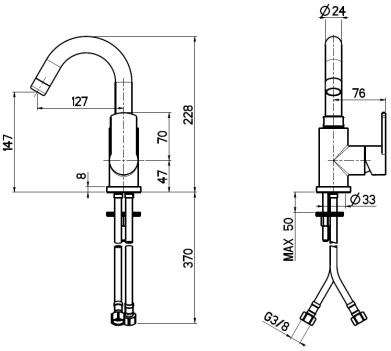

Ricambi



CR00003V Ø35 | FL00001V 10×1×3/8F cm.35 | KT00001V L.70

JAEL002ROC00

Parti esterne per monocomando lavabo a parete



	CROMO	**€ 145,00**

CODICE	FINITURA	€
JAEL002ROC01	BRONZO LUCIDO	**242,00**
JAEL002ROC08	NERO OPACO	**220,00**
JAEL002ROC20	BIANCO OPACO	**220,00**
JAEL002ROC54	NICKEL SPAZZOLATO N/P	**242,00**
JAEL002ROC88	OTTONE SPAZZOLATO	**265,00**

+ OIPILA35000E

Parte incasso

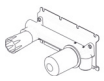

€ 115,00

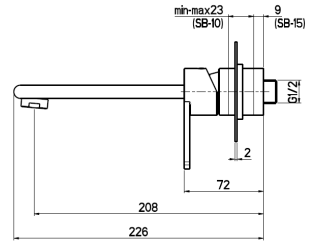

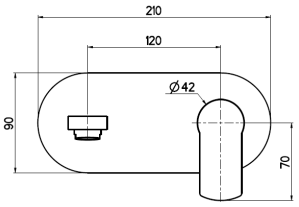

Ricambi



CR0003V Ø35 | AR00035V 24×1

JAEL102ROC00

Parti esterne per monocomando lavabo a parete in 2 parti, piastre tonde

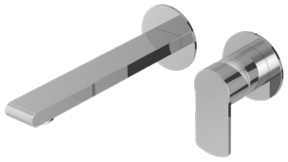

	CROMO	**€ 140,00**

CODICE	FINITURA	€
JAEL102ROC01	BRONZO LUCIDO	**235,00**
JAEL102ROC08	NERO OPACO	**215,00**
JAEL102ROC20	BIANCO OPACO	**215,00**
JAEL102ROC54	NICKEL SPAZZOLATO N/P	**235,00**
JAEL102ROC88	OTTONE SPAZZOLATO	**260,00**

+ OIPILA35000E

Parte incasso



€ 115,00

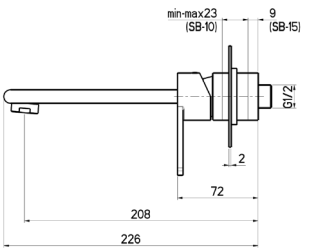

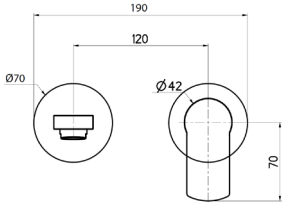

Ricambi



CR00003V Ø35 | AR00035V 24×1

JALT072ROC00

Monocomando lavabo a 2 fori, testa cieca



	CROMO	**€ 268,00**

CODICE	FINITURA	€
JALT072ROC01	BRONZO LUCIDO	**416,00**
JALT072ROC08	NERO OPACO	**390,00**
JALT072ROC20	BIANCO OPACO	**390,00**
JALT072ROC54	NICKEL SPAZZOLATO N/P	**416,00**
JALT072ROC88	OTTONE SPAZZOLATO	**456,00**

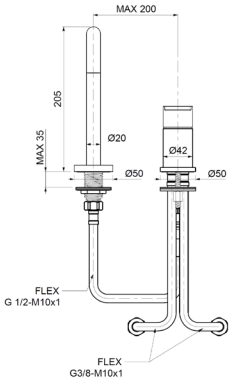

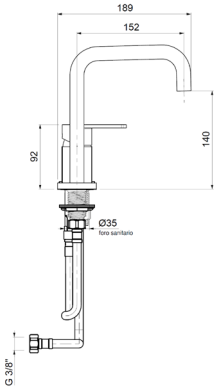

Ricambi

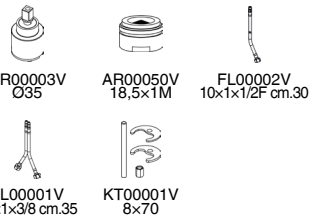

JALT073ROC00

Monocomando lavabo a 2 fori, testa cieca



	CROMO	**€ 268,00**

CODICE	FINITURA	€
JALT073ROC01	BRONZO LUCIDO	**416,00**
JALT073ROC08	NERO OPACO	**390,00**
JALT073ROC20	BIANCO OPACO	**390,00**
JALT073ROC54	NICKEL SPAZZOLATO N/P	**416,00**
JALT073ROC88	OTTONE SPAZZOLATO	**456,00**

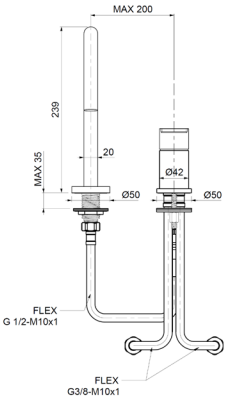

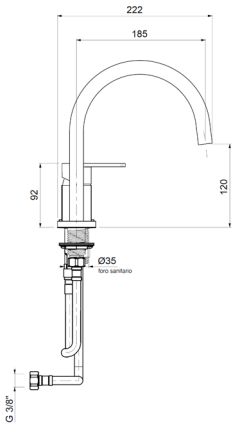

Ricambi

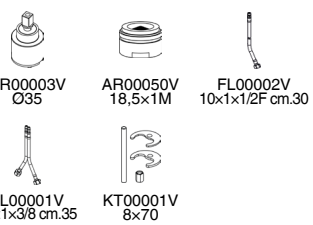

Descrizioni e caratteristiche tecniche non sono impegnative e possono variare senza preavviso

JAVE010ROC00

Monocomando esterno per vasca con kit doccia



	CROMO	**€ 290,00**

CODICE	FINITURA	€
JAVE010ROC01	BRONZO LUCIDO	**450,00**
JAVE010ROC08	NERO OPACO	**410,00**
JAVE010ROC20	BIANCO OPACO	**410,00**
JAVE010ROC54	NICKEL SPAZZOLATO N/P	**450,00**
JAVE010ROC88	OTTONE SPAZZOLATO	**494,00**

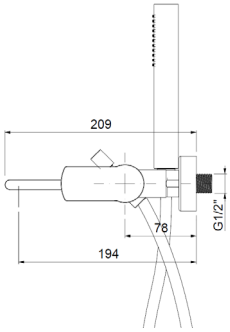

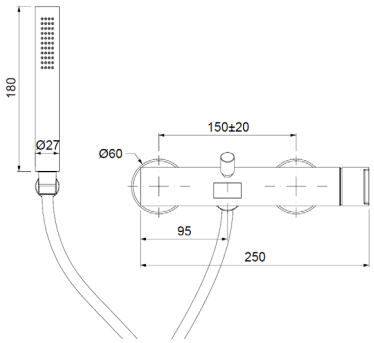

Ricambi


CR00003V
Ø35


AR00060V
28×1


AQ00025V


FL00037V
CM.150

JAVE110ROC00

Monocomando esterno per vasca con kit doccia



	CROMO	**€ 165,00**

CODICE	FINITURA	€
JAVE110ROC01	BRONZO LUCIDO	**260,00**
JAVE110ROC08	NERO OPACO	**235,00**
JAVE110ROC20	BIANCO OPACO	**235,00**
JAVE110ROC54	NICKEL SPAZZOLATO N/P	**260,00**

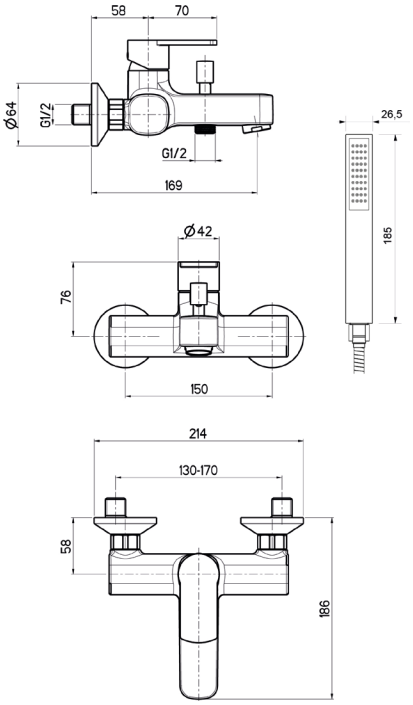

Ricambi


CR00002V
Ø35


AR00060V
28×1


AQ00025V


FL00037V
CM.150

JADE025ROC00

Monocomando esterno doccia attacco flessibile 1/2”



	CROMO	**€ 180,00**

CODICE	FINITURA	€
JADE025ROC01	BRONZO LUCIDO	**280,00**
JADE025ROC08	NERO OPACO	**252,00**
JADE025ROC20	BIANCO OPACO	**252,00**
JADE025ROC54	NICKEL SPAZZOLATO N/P	**280,00**
JADE025ROC88	OTTONE SPAZZOLATO	**320,00**

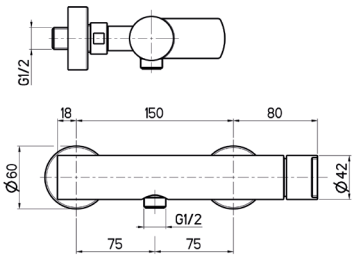

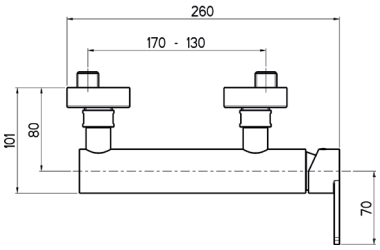

Ricambi



CR00003V
Ø35

JADE125ROC00

Monocomando esterno doccia a **due uscite**



	CROMO	**€ 226,00**

CODICE	FINITURA	€
JADE125ROC01	BRONZO LUCIDO	**352,00**
JADE125ROC08	NERO OPACO	**316,00**
JADE125ROC20	BIANCO OPACO	**316,00**
JADE125ROC54	NICKEL SPAZZOLATO N/P	**352,00**
JADE125ROC88	OTTONE SPAZZOLATO	**360,00**

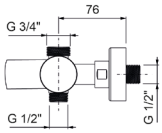

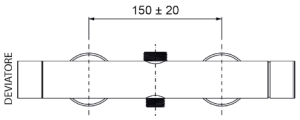

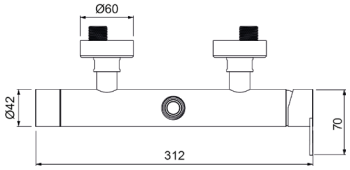

Ricambi



CR00003V
Ø35



CR00029V
Ø35 2V

JADE026ROC00

Monocomando esterno doccia con attacco **superiore 3/4”**



	CROMO	**€ 210,00**

CODICE	FINITURA	€
JADE026ROC01	BRONZO LUCIDO	**325,00**
JADE026ROC08	NERO OPACO	**294,00**
JADE026ROC20	BIANCO OPACO	**294,00**
JADE026ROC54	NICKEL SPAZZOLATO N/P	**325,00**
JADE026ROC88	OTTONE SPAZZOLATO	**360,00**

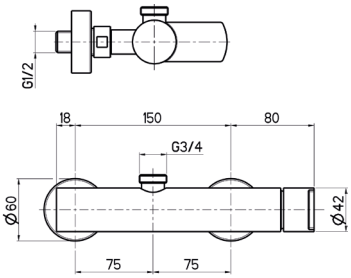

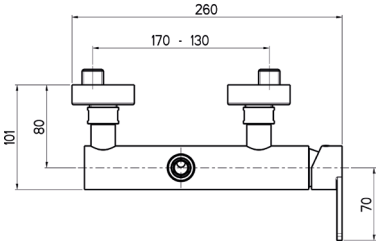

Ricambi



CR00003V
Ø35

Descrizioni e caratteristiche tecniche non sono impegnative e possono variare senza preavviso

JAEV009ROC00

Parti esterne per monocomando incasso vasca con doccia



	CROMO	**€ 350,00**

CODICE	FINITURA	€
JAEV009ROC01	BRONZO LUCIDO	**545,00**
JAEV009ROC08	NERO OPACO	**490,00**
JAEV009ROC20	BIANCO OPACO	**490,00**
JAEV009ROC54	NICKEL SPAZZOLATO N/P	**545,00**
JAEV009ROC88	OTTONE SPAZZOLATO	**600,00**

Ricambi


CR00003V Ø35


AR00035V 24×1

AQ00025V


FL00037V CM.150

+ OIPIVA35002E

Parte incasso

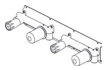

€ 225,00

+ OIPIVA35022B

Parte incasso



€ 390,00

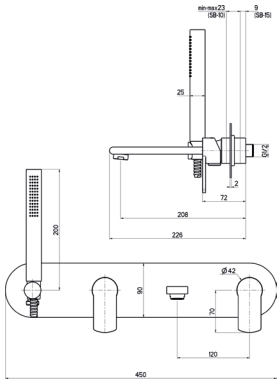

JAEV109ROC00

Parti esterne per monocomando incasso vasca con doccia, piastre tonde



	CROMO	**€ 350,00**

CODICE	FINITURA	€
JAEV109ROC01	BRONZO LUCIDO	**545,00**
JAEV109ROC08	NERO OPACO	**490,00**
JAEV109ROC20	BIANCO OPACO	**490,00**
JAEV109ROC54	NICKEL SPAZZOLATO N/P	**545,00**
JAEV109ROC88	OTTONE SPAZZOLATO	**600,00**

Ricambi


CR00003V Ø35


AR00035V 24×1

AQ00025V


FL00037V CM.150

+ OIPIVA35002E

Parte incasso

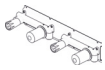

€ 225,00

+ OIPIVA35022B

Parte incasso



€ 390,00

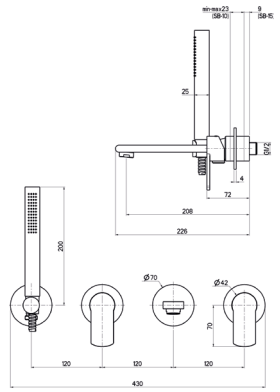

JAEV129ROC00

Parti esterne per monocomando incasso vasca con doccia, senza bocca, piastre tonde



	CROMO	**€ 230,00**

CODICE	FINITURA	€
JAEV129ROC01	BRONZO LUCIDO	**350,00**
JAEV129ROC08	NERO OPACO	**310,00**
JAEV129ROC20	BIANCO OPACO	**310,00**
JAEV129ROC54	NICKEL SPAZZOLATO N/P	**350,00**
JAEV129ROC88	OTTONE SPAZZOLATO	**380,00**

Ricambi


CR00003V Ø35


CR00029V Ø35 2V


AR00035V 24×1


AQ00025V


FL00037V CM.150

+ OIPIVA35006B

Parte incasso

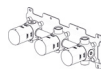

€ 292,00

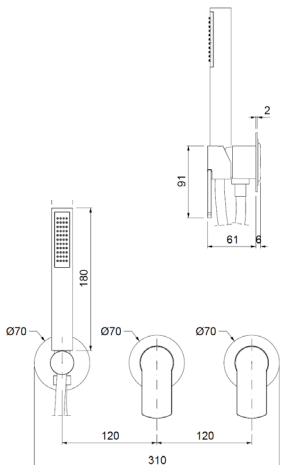

JAEP103ROC00

Parti esterne per monocomando **lavabo** a pavimento



CROMO **€ 690,00**

CODICE	FINITURA	€
JAEP103ROC01	BRONZO LUCIDO	**1.070,00**
JAEP103ROC08	NERO OPACO	**966,00**
JAEP103ROC20	BIANCO OPACO	**966,00**
JAEP103ROC54	NICKEL SPAZZOLATO N/P	**1.070,00**
JAEP103ROC88	OTTONE SPAZZOLATO	**1.200,00**

+ OIPIVP35001E

Parte incasso



€ 190,00

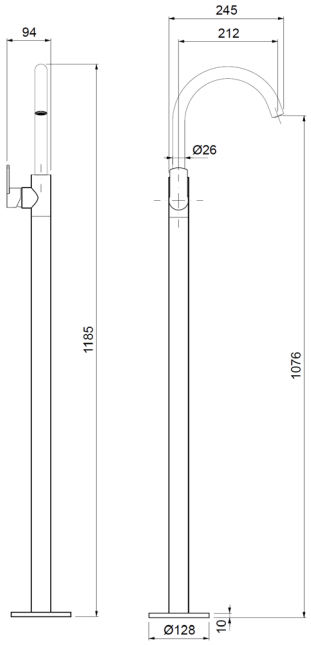

Ricambi


CR00003V
Ø35


AR0058V
24×1


FL00044V
10×1MM L.1015

JAEP008ROC00

Parti esterne per monocomando **bordo vasca** a pavimento con doccia



CROMO **€ 1.008,00**

CODICE	FINITURA	€
JAEP008ROC01	BRONZO LUCIDO	**1.570,00**
JAEP008ROC08	NERO OPACO	**1.450,00**
JAEP008ROC20	BIANCO OPACO	**1.450,00**
JAEP008ROC54	NICKEL SPAZZOLATO N/P	**1.570,00**
JAEP008ROC88	OTTONE SPAZZOLATO	**1.750,00**

+ OIPIVP35001E

Parte incasso



€ 190,00

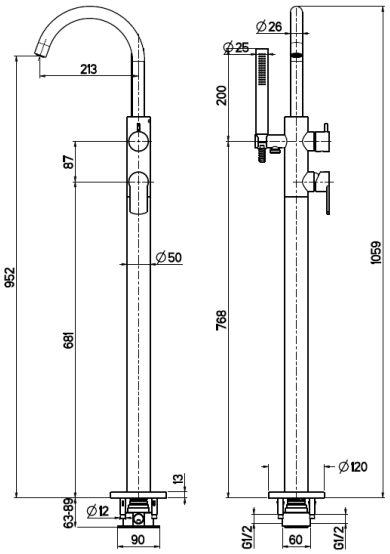

Ricambi


CR00028V
Ø35


CR00029V
Ø35 2V


AR0058V
24×1


FL00031V
10×1MM L.665

AQ00025V


FL00037V
CM.150

Descrizioni e caratteristiche tecniche non sono impegnative e possono variare senza preavviso

JAED120ROC00

Parti esterne per monocomando incasso doccia



	CROMO	**€ 54,00**

CODICE	FINITURA	€
JAED120ROC01	BRONZO LUCIDO	**84,00**
JAED120ROC08	NERO OPACO	**76,00**
JAED120ROC20	BIANCO OPACO	**76,00**
JAED120ROC54	NICKEL SPAZZOLATO N/P	**84,00**
JAED120ROC88	OTTONE SPAZZOLATO	**95,00**

+ OIPIDC35001E

Parte incasso

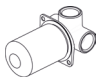

€ 42,00

+ OIPIDC35002B

Parte incasso



€ 106,00

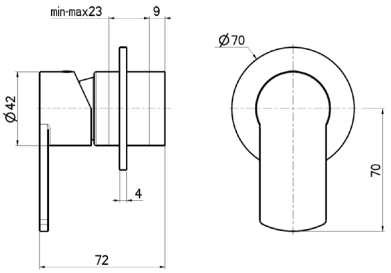

Ricambi



CR00003V Ø35 — BR00242V Ø70

JAED720ROC00

Parti esterne per monocomando incasso doccia, piastra ovale



	CROMO	**€ 70,00**

CODICE	FINITURA	€
JAED720ROC01	BRONZO LUCIDO	**110,00**
JAED720ROC08	NERO OPACO	**98,00**
JAED720ROC20	BIANCO OPACO	**98,00**
JAED720ROC54	NICKEL SPAZZOLATO N/P	**110,00**
JAED720ROC88	OTTONE SPAZZOLATO	**125,00**

+ OIPIDC35001E

Parte incasso

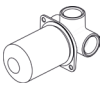

€ 42,00

+ OIPIDC35002B

Parte incasso



€ 106,00

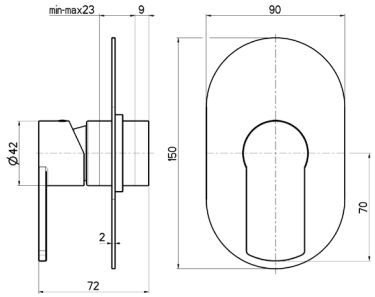

Ricambi



CR00003V Ø35

JAED621ROC00

Parti esterne per monocomando incasso doccia/vasca con deviatore



	CROMO	**€ 116,00**

CODICE	FINITURA	€
JAED621ROC01	BRONZO LUCIDO	**180,00**
JAED621ROC08	NERO OPACO	**162,00**
JAED621ROC20	BIANCO OPACO	**162,00**
JAED621ROC54	NICKEL SPAZZOLATO N/P	**180,00**
JAED621ROC88	OTTONE SPAZZOLATO	**200,00**

+ OIPIVA35005E

Parte incasso



€ 98,00

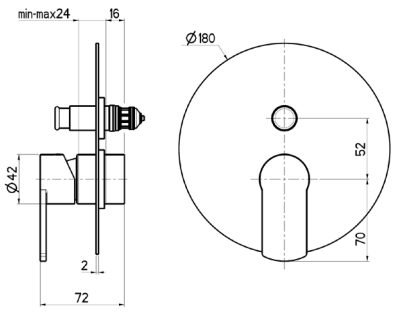

Ricambi



CR00003V Ø35 — AQ00023V

JAED721ROC00

Parti esterne per monocomando incasso doccia/vasca con deviatore, piastra ovale



	CROMO	**€ 128,00**

CODICE	FINITURA	€
JAED721ROC01	BRONZO LUCIDO	**198,00**
JAED721ROC08	NERO OPACO	**180,00**
JAED721ROC20	BIANCO OPACO	**180,00**
JAED721ROC54	NICKEL SPAZZOLATO N/P	**198,00**
JAED721ROC88	OTTONE SPAZZOLATO	**220,00**

+ OIPIVA35005E

Parte incasso



€ 98,00

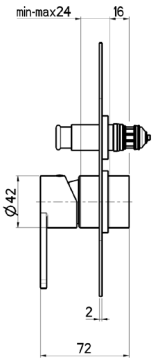

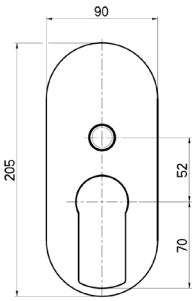

Ricambi



CR00003V Ø35



AQ00023V

JAED622ROC00

Parti esterne per monocomando incasso doccia/vasca con deviatore a **2 vie**, interasse mm.100



	CROMO	**€ 160,00**

CODICE	FINITURA	€
JAED622ROC01	BRONZO LUCIDO	**265,00**
JAED622ROC08	NERO OPACO	**230,00**
JAED622ROC20	BIANCO OPACO	**230,00**
JAED622ROC54	NICKEL SPAZZOLATO N/P	**265,00**
JAED622ROC88	OTTONE SPAZZOLATO	**370,00**

+ OIPIVA35008B

Parte incasso



€ 175,00

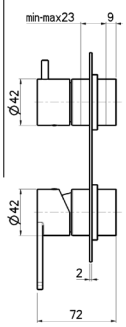

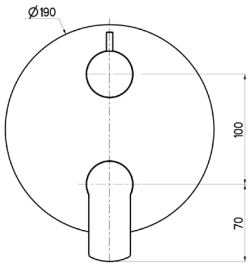

Ricambi



CR00003V Ø35



CR00029V Ø35 2V

JAED623ROC00

Parti esterne per monocomando incasso doccia/vasca con deviatore a **3 vie**, interasse mm.100

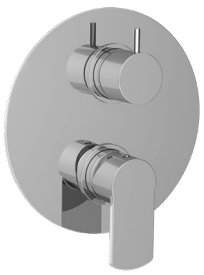

	CROMO	**€ 160,00**

CODICE	FINITURA	€
JAED623ROC01	BRONZO LUCIDO	**265,00**
JAED623ROC08	NERO OPACO	**230,00**
JAED623ROC20	BIANCO OPACO	**230,00**
JAED623ROC54	NICKEL SPAZZOLATO N/P	**265,00**
JAED623ROC88	OTTONE SPAZZOLATO	**370,00**

+ OIPIVA35012B

Parte incasso

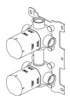

€ 215,00

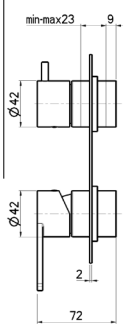

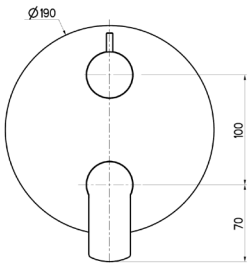

Ricambi



CR00003V Ø35



CR00022V Ø35 3V

Descrizioni e caratteristiche tecniche non sono impegnative e possono variare senza preavviso

WESL806ROC00

Saliscendi con doccia Mia anticalcare monogetto e flessibile conico cm.150



	CROMO	**€ 90,00**

CODICE	FINITURA	€
WESL806ROC01	BRONZO LUCIDO	**165,00**
WESL806ROC08	NERO OPACO	**140,00**
WESL806ROC20	BIANCO OPACO	**140,00**
WESL806ROC54	NICKEL SPAZZOLATO N/P	**165,00**
WESL806ROC88	OTTONE SPAZZOLATO	**180,00**

Ricambi



AQ00025V — FL00037V CM.150

Nelle versioni colorate viene inserita la doccia anticalcare monogetto tonda

JACD029ROC00

Monocomando esterno **doccia** con colonna doccia in ottone telescopica e orientabile, centrale scorrevole in ABS soffione tondo in **ottone Ø200**, doccia Mia e flessibile cm. 150

	CROMO	**€ 550,00**

CODICE	FINITURA	€
JACD029ROC01	BRONZO LUCIDO	**852,00**
JACD029ROC08	NERO OPACO	**770,00**
JACD029ROC20	BIANCO OPACO	**770,00**
JACD029ROC54	NICKEL SPAZZOLATO N/P	**852,00**
JACD029ROC88	OTTONE SPAZZOLATO	**990,00**



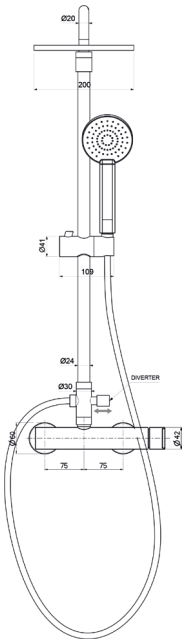

Ricambi

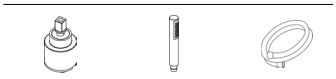

CR00003V Ø35 — AQ00025V — FL00037V CM.150

Nelle versioni colorate viene inserita la doccia anticalcare monogetto tonda

WEEI001ROC00

Kit idrogetto ad incasso con miscelatore, doccia a pulsante in ottone e flessibile cm.120

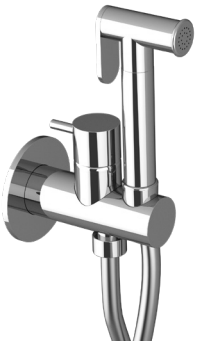

	CROMO	**€ 145,00**

CODICE	FINITURA	€
WEEI001ROC01	BRONZO LUCIDO	**240,00**
WEEI001ROC08	NERO OPACO	**215,00**
WEEI001ROC20	BIANCO OPACO	**215,00**
WEEI001ROC54	NICKEL SPAZZOLATO N/P	**240,00**
WEEI001ROC88	OTTONE SPAZZOLATO	**250,00**

+ OIPIMI25001B

Parte incasso



€ 106,00

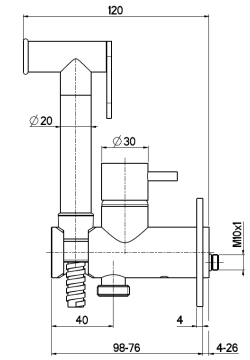

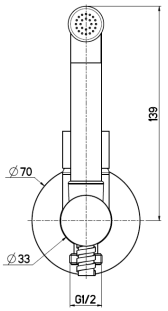

WEDO533ROC00

Doccia a pulsante ottone, per idrogetto



	CROMO	**€ 45,00**

CODICE	FINITURA	€
WEDO533ROC01	BRONZO LUCIDO	**75,00**
WEDO533ROC08	NERO OPACO	**64,00**
WEDO533ROC20	BIANCO OPACO	**64,00**
WEDO533ROC54	NICKEL SPAZZOLATO N/P	**75,00**
WEDO533ROC88	OTTONE SPAZZOLATO	**80,00**

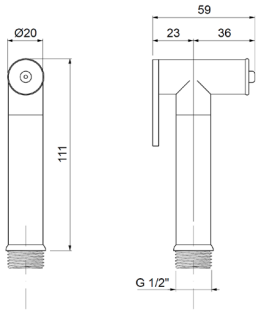

Descrizioni e caratteristiche tecniche non sono impegnative e possono variare senza preavviso

JAZZ20

Design by Oioli Lab RD



J2LS000ROC00

Monocomando lavabo con scarico automatico 1”1/4



CROMO **€ 146,00**

CODICE	FINITURA	€
J2LS000ROC01	BRONZO LUCIDO	**215,00**
J2LS000ROC08	NERO OPACO	**198,00**
J2LS000ROC20	BIANCO OPACO	**198,00**
J2LS000ROC54	NICKEL SPAZZOLATO N/P	**215,00**
J2LS000ROC88	OTTONE SPAZZOLATO	**240,00**

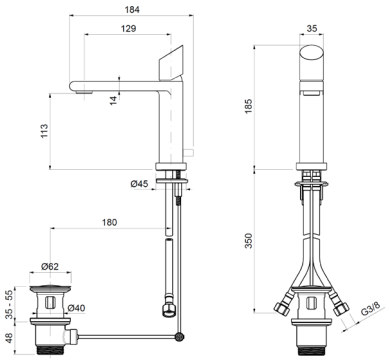

Ricambi


CR00006V Ø25


AR00035V 24×1


FL00029V 8×1×3/8 L.450


KT00016V L.115

J2LT001ROC00

Monocomando lavabo testa cieca



CROMO **€ 136,00**

CODICE	FINITURA	€
J2LT001ROC01	BRONZO LUCIDO	**205,00**
J2LT001ROC08	NERO OPACO	**188,00**
J2LT001ROC20	BIANCO OPACO	**188,00**
J2LT001ROC54	NICKEL SPAZZOLATO N/P	**205,00**
J2LT001ROC88	OTTONE SPAZZOLATO	**230,00**

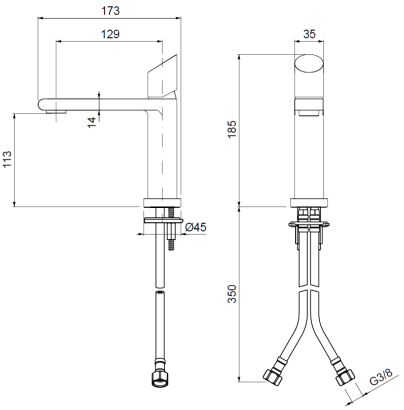

Ricambi


CR00006V Ø25


AR00035V 24×1


FL00029V 8×1×3/8 L.450


KT00016V L.115

J2LT003ROC00

Monocomando lavabo medio testa cieca



CROMO **€ 174,00**

CODICE	FINITURA	€
J2LT003ROC01	BRONZO LUCIDO	**260,00**
J2LT003ROC08	NERO OPACO	**236,00**
J2LT003ROC20	BIANCO OPACO	**236,00**
J2LT003ROC54	NICKEL SPAZZOLATO N/P	**260,00**
J2LT003ROC88	OTTONE SPAZZOLATO	**284,00**

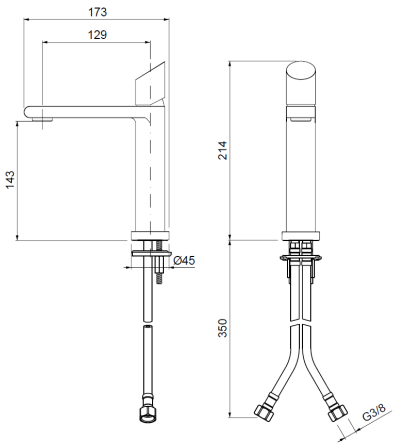

Ricambi


CR00006V Ø25


AR00035V 24×1


FL00029V 8×1×3/8 L.450


KT00016V L.115

J2LT004ROC00

Monocomando lavabo alto testa cieca



CROMO **€ 260,00**

CODICE	FINITURA	€
J2LT004ROC01	BRONZO LUCIDO	**395,00**
J2LT004ROC08	NERO OPACO	**360,00**
J2LT004ROC20	BIANCO OPACO	**360,00**
J2LT004ROC54	NICKEL SPAZZOLATO N/P	**395,00**
J2LT004ROC88	OTTONE SPAZZOLATO	**430,00**

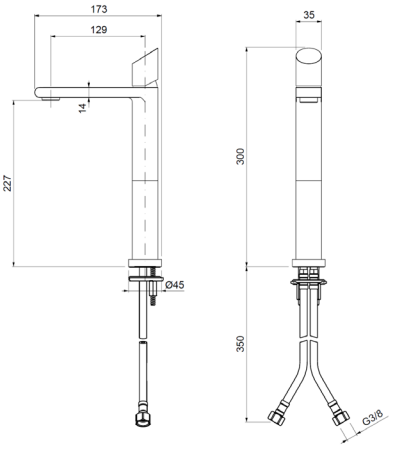

Ricambi

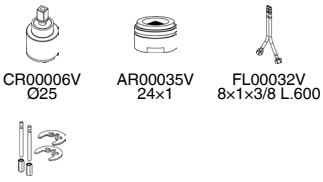

J2BS005ROC00

Monocomando bidet con scarico automatico 1”1/4



CROMO **€ 146,00**

CODICE	FINITURA	€
J2BS005ROC01	BRONZO LUCIDO	**215,00**
J2BS005ROC08	NERO OPACO	**198,00**
J2BS005ROC20	BIANCO OPACO	**198,00**
J2BS005ROC54	NICKEL SPAZZOLATO N/P	**215,00**
J2BS005ROC88	OTTONE SPAZZOLATO	**240,00**

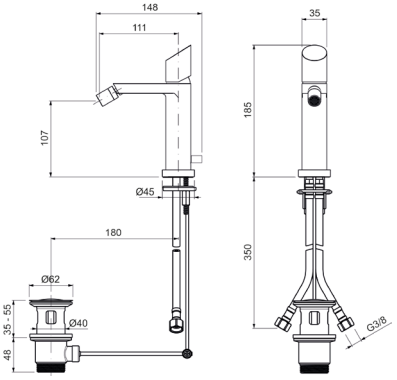

Ricambi

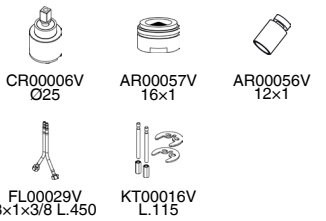

J2BT005ROC00

Monocomando bidet testa cieca



CROMO **€ 136,00**

CODICE	FINITURA	€
J2BT005ROC01	BRONZO LUCIDO	**205,00**
J2BT005ROC08	NERO OPACO	**188,00**
J2BT005ROC20	BIANCO OPACO	**188,00**
J2BT005ROC54	NICKEL SPAZZOLATO N/P	**205,00**
J2BT005ROC88	OTTONE SPAZZOLATO	**230,00**

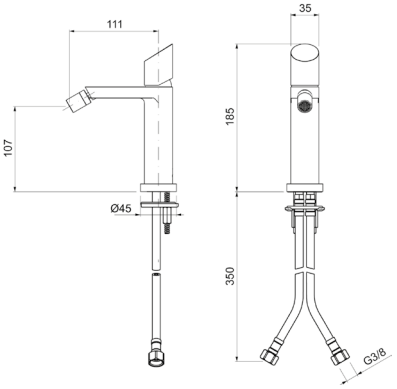

Ricambi

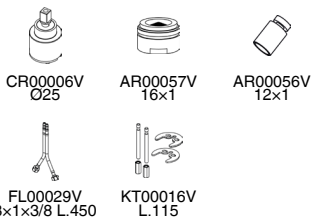

Descrizioni e caratteristiche tecniche non sono impegnative e possono variare senza preavviso

J2EL102ROC00

Parti esterne per monocomando lavabo a parete in 2 parti, piastre tonde

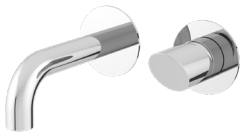

CROMO **€ 165,00**

CODICE	FINITURA	€
J2EL102ROC01	BRONZO LUCIDO	**262,00**
J2EL102ROC08	NERO OPACO	**240,00**
J2EL102ROC20	BIANCO OPACO	**240,00**
J2EL102ROC54	NICKEL SPAZZOLATO N/P	**262,00**
J2EL102ROC88	OTTONE SPAZZOLATO	**285,00**

Ricambi



CR00003V Ø35



AR00046V 16×1

+ OIPILA35000E

Parte incasso

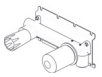

€ 115,00

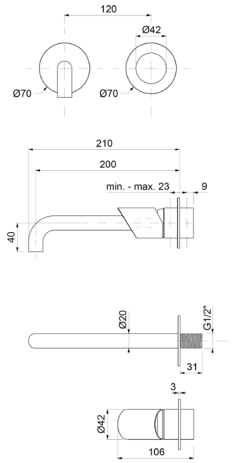

J2EL063ROC00

Parti esterne per batteria lavabo a parete 3 fori

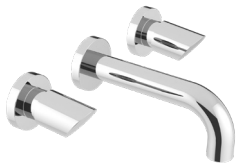

CROMO **€ 150,00**

CODICE	FINITURA	€
J2EL063ROC01	BRONZO LUCIDO	**240,00**
J2EL063ROC08	NERO OPACO	**210,00**
J2EL063ROC20	BIANCO OPACO	**210,00**
J2EL063ROC54	NICKEL SPAZZOLATO N/P	**240,00**
J2EL063ROC88	OTTONE SPAZZOLATO	**260,00**

Ricambi



VN00002V 8×20 DX



VN00003V 8×20 SX



AR00058V 24×1

+ OIPILA20001E

Parte incasso

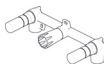

€ 130,00

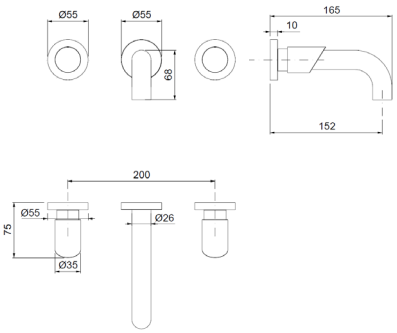

J2EL064ROC00

Parti esterne per batteria lavabo a parete 3 fori

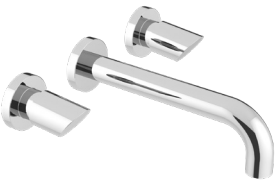

CROMO **€ 160,00**

CODICE	FINITURA	€
J2EL064ROC01	BRONZO LUCIDO	**250,00**
J2EL064ROC08	NERO OPACO	**220,00**
J2EL064ROC20	BIANCO OPACO	**220,00**
J2EL064ROC54	NICKEL SPAZZOLATO N/P	**250,00**
J2EL064ROC88	OTTONE SPAZZOLATO	**270,00**

Ricambi



VN00002V 8×20 DX



VN00003V 8×20 SX



AR00058V 24×1

+ OIPILA20001E

Parte incasso

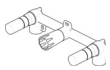

€ 130,00

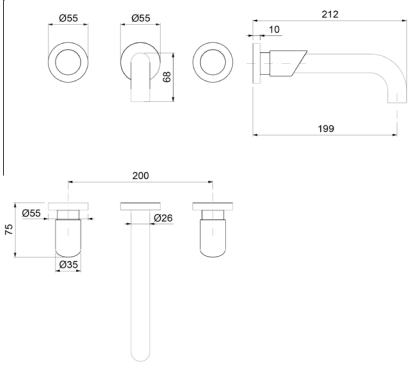

J2LT066ROC00

Batteria lavabo a 3 fori, testa cieca



	CROMO	**€ 260,00**

CODICE	FINITURA	€
J2LT066ROC01	BRONZO LUCIDO	**405,00**
J2LT066ROC08	NERO OPACO	**365,00**
J2LT066ROC20	BIANCO OPACO	**365,00**
J2LT066ROC54	NICKEL SPAZZOLATO N/P	**405,00**
J2LT066ROC88	OTTONE SPAZZOLATO	**446,00**

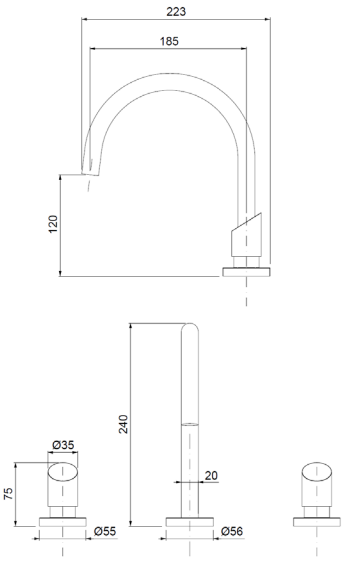

Ricambi

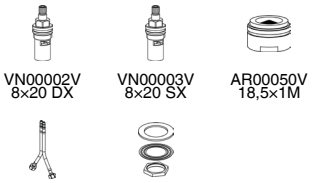

J2LT067ROC00

Batteria lavabo a 3 fori, testa cieca



	CROMO	**€ 260,00**

CODICE	FINITURA	€
J2LT067ROC01	BRONZO LUCIDO	**405,00**
J2LT067ROC08	NERO OPACO	**365,00**
J2LT067ROC20	BIANCO OPACO	**365,00**
J2LT067ROC54	NICKEL SPAZZOLATO N/P	**405,00**
J2LT067ROC88	OTTONE SPAZZOLATO	**446,00**

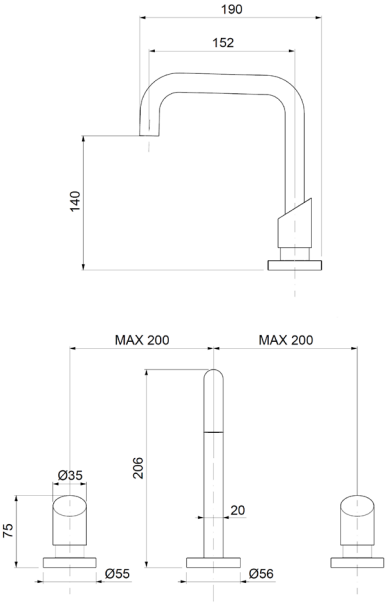

Ricambi

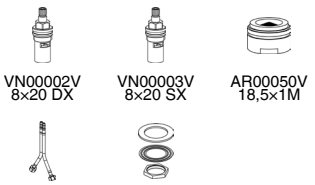

Descrizioni e caratteristiche tecniche non sono impegnative e possono variare senza preavviso

J2LT072ROC00

Monocomando lavabo 2 fori, testa cieca



	CROMO	**€ 268,00**

CODICE	FINITURA	€
J2LT072ROC01	BRONZO LUCIDO	**416,00**
J2LT072ROC08	NERO OPACO	**390,00**
J2LT072ROC20	BIANCO OPACO	**390,00**
J2LT072ROC54	NICKEL SPAZZOLATO N/P	**416,00**
J2LT072ROC88	OTTONE SPAZZOLATO	**456,00**

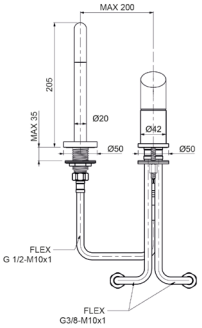

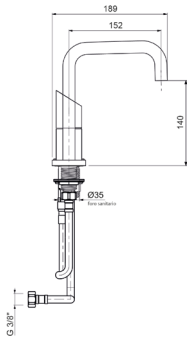

Ricambi

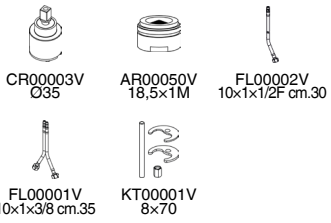

J2LT073ROC00

Monocomando lavabo 2 fori, testa cieca



	CROMO	**€ 268,00**

CODICE	FINITURA	€
J2LT073ROC01	BRONZO LUCIDO	**416,00**
J2LT073ROC08	NERO OPACO	**390,00**
J2LT073ROC20	BIANCO OPACO	**390,00**
J2LT073ROC54	NICKEL SPAZZOLATO N/P	**416,00**
J2LT073ROC88	OTTONE SPAZZOLATO	**456,00**

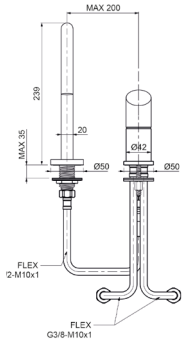

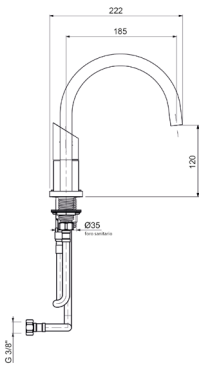

Ricambi

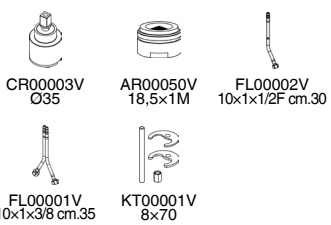

J2VE010ROC00

Monocomando esterno per vasca con kit doccia



	CROMO	€	310,00
CODICE	FINITURA		€
J2VE010ROC01	BRONZO LUCIDO		**470,00**
J2VE010ROC08	NERO OPACO		**430,00**
J2VE010ROC20	BIANCO OPACO		**430,00**
J2VE010ROC54	NICKEL SPAZZOLATO N/P		**470,00**
J2VE010ROC88	OTTONE SPAZZOLATO		**514,00**

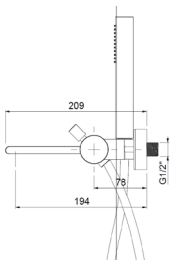

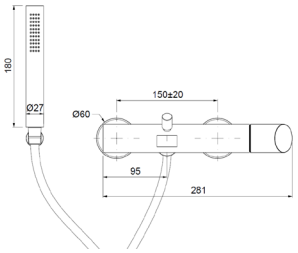

Ricambi


CR00003V
Ø35


AR00060V
28×1


AQ00025V


FL00037V
CM.150

J2DE025ROC00

Monocomando esterno doccia attacco flessibile 1/2”

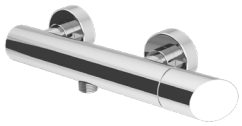

	CROMO	€	200,00
CODICE	FINITURA		€
J2DE025ROC01	BRONZO LUCIDO		**300,00**
J2DE025ROC08	NERO OPACO		**272,00**
J2DE025ROC20	BIANCO OPACO		**272,00**
J2DE025ROC54	NICKEL SPAZZOLATO N/P		**300,00**
J2DE025ROC88	OTTONE SPAZZOLATO		**340,00**

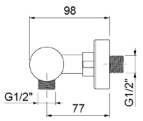

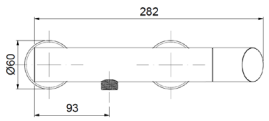

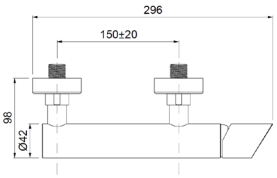

Ricambi


CR00003V
Ø35

J2DE026ROC00

Monocomando esterno doccia con attacco **superiore 3/4”**

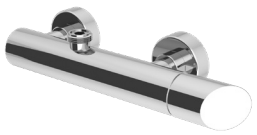

	CROMO	€	230,00
CODICE	FINITURA		€
J2DE026ROC01	BRONZO LUCIDO		**345,00**
J2DE026ROC08	NERO OPACO		**314,00**
J2DE026ROC20	BIANCO OPACO		**314,00**
J2DE026ROC54	NICKEL SPAZZOLATO N/P		**345,00**
J2DE026ROC88	OTTONE SPAZZOLATO		**380,00**

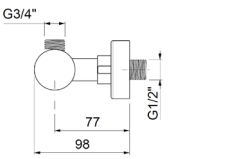

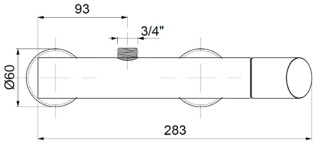

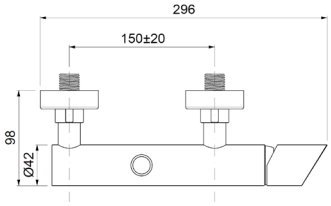

Ricambi


CR00003V
Ø35

Descrizioni e caratteristiche tecniche non sono impegnative e possono variare senza preavviso

J2EV009ROC00

Parti esterne per monocomando incasso vasca con doccia



	CROMO	**€ 370,00**

CODICE	FINITURA	€
J2EV009ROC01	BRONZO LUCIDO	**565,00**
J2EV009ROC08	NERO OPACO	**510,00**
J2EV009ROC20	BIANCO OPACO	**510,00**
J2EV009ROC54	NICKEL SPAZZOLATO N/P	**565,00**
J2EV009ROC88	OTTONE SPAZZOLATO	**620,00**

+ OIPIVA350002E

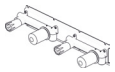

Parte incasso

€ 225,00

+ OIPIVA35022B

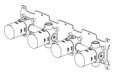

Parte incasso

€ 390,00

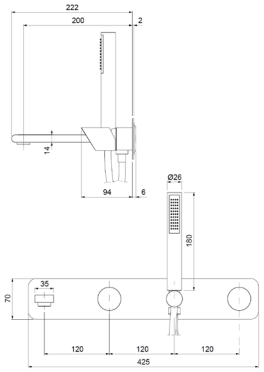

Ricambi



CR00003V Ø35 | AR00035V 24×1 | AQ00025V



FL00037V CM.150

J2EV109ROC00

Parti esterne per monocomando incasso vasca con doccia, piastre tonde



	CROMO	**€ 370,00**

CODICE	FINITURA	€
J2EV109ROC01	BRONZO LUCIDO	**565,00**
J2EV109ROC08	NERO OPACO	**510,00**
J2EV109ROC20	BIANCO OPACO	**510,00**
J2EV109ROC54	NICKEL SPAZZOLATO N/P	**565,00**
J2EV109ROC88	OTTONE SPAZZOLATO	**620,00**

+ OIPIVA350002E

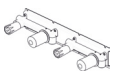

Parte incasso

€ 225,00

+ OIPIVA35022B

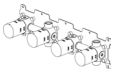

Parte incasso

€ 390,00

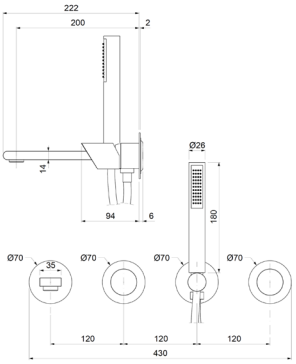

Ricambi



CR00003V Ø35 | AR00035V 24×1 | AQ00025V



FL00037V CM.150

J2EV129ROC00

Parti esterne per monocomando incasso vasca con doccia, senza bocca, piastre tonde



	CROMO	**€ 250,00**

CODICE	FINITURA	€
J2EV129ROC01	BRONZO LUCIDO	**370,00**
J2EV129ROC08	NERO OPACO	**330,00**
J2EV129ROC20	BIANCO OPACO	**330,00**
J2EV129ROC54	NICKEL SPAZZOLATO N/P	**370,00**
J2EV129ROC88	OTTONE SPAZZOLATO	**400,00**

+ OIPIVA35006B

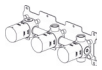

Parte incasso

€ 292,00

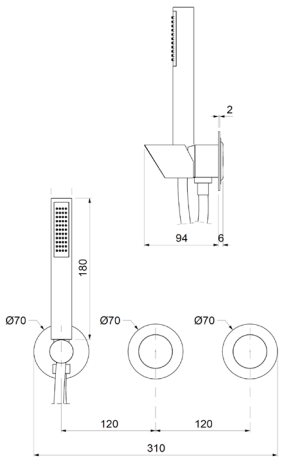

Ricambi



CR00003V Ø35 | CR00029V Ø35 2V | AQ00025V



FL00037V CM.150

J2ED120ROC00

Parti esterne per monocomando incasso doccia

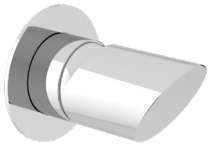

	CROMO	**€ 74,00**

CODICE	FINITURA	€
J2ED120ROC01	BRONZO LUCIDO	**104,00**
J2ED120ROC08	NERO OPACO	**96,00**
J2ED120ROC20	BIANCO OPACO	**96,00**
J2ED120ROC54	NICKEL SPAZZOLATO N/P	**104,00**
J2ED120ROC88	OTTONE SPAZZOLATO	**115,00**

+ OIPIDC35001E

Parte incasso

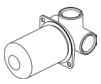

€ 42,00

+ OIPIDC35002B

Parte incasso



€ 106,00

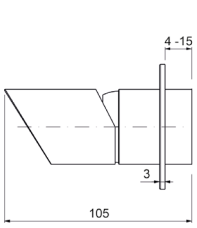

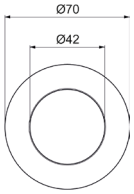

Ricambi



CR00003V
Ø35



BR00242V
Ø70

J2ED621ROC00

Parti esterne per monocomando incasso doccia/vasca con deviatore

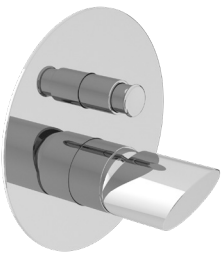

	CROMO	**€ 136,00**

CODICE	FINITURA	€
J2ED621ROC01	BRONZO LUCIDO	**200,00**
J2ED621ROC08	NERO OPACO	**182,00**
J2ED621ROC20	BIANCO OPACO	**182,00**
J2ED621ROC54	NICKEL SPAZZOLATO N/P	**200,00**
J2ED621ROC88	OTTONE SPAZZOLATO	**220,00**

+ OIPIVA35005E

Parte incasso



€ 98,00

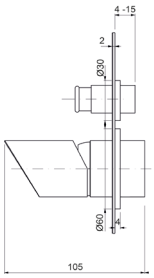

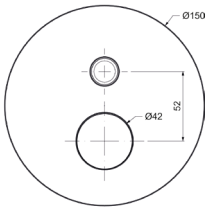

Ricambi



CR00003V
Ø35



LT00033V
Ø180



AQ00023V

Descrizioni e caratteristiche tecniche non sono impegnative e possono variare senza preavviso

J2ED122ROC00

Parti esterne per monocomando incasso doccia/vasca con deviatore a **2 vie**, piastre tonde, interasse mm.120





	CROMO	**€ 180,00**

CODICE	FINITURA	€
J2ED122ROC01	BRONZO LUCIDO	**285,00**
J2ED122ROC08	NERO OPACO	**250,00**
J2ED122ROC20	BIANCO OPACO	**250,00**
J2ED122ROC54	NICKEL SPAZZOLATO N/P	**285,00**
J2ED122ROC88	OTTONE SPAZZOLATO	**390,00**

+ OIPIVA35007B

Parte incasso

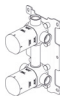

€ 180,00

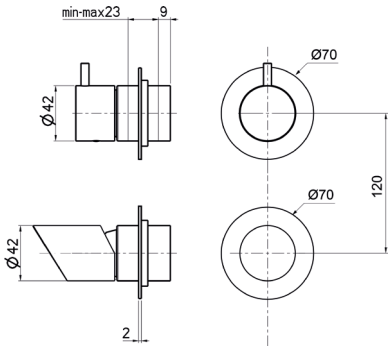

Ricambi



CR00003V Ø35 — CR00029V Ø35 2V — BR00242V Ø70

J2ED123ROC00

Parti esterne per monocomando incasso doccia/vasca con deviatore a **3 vie**, piastre tonde, interasse mm.120





	CROMO	**€ 180,00**

CODICE	FINITURA	€
J2ED123ROC01	BRONZO LUCIDO	**285,00**
J2ED123ROC08	NERO OPACO	**250,00**
J2ED123ROC20	BIANCO OPACO	**250,00**
J2ED123ROC54	NICKEL SPAZZOLATO N/P	**285,00**
J2ED123ROC88	OTTONE SPAZZOLATO	**390,00**

+ OIPIVA35011B

Parte incasso



€ 220,00

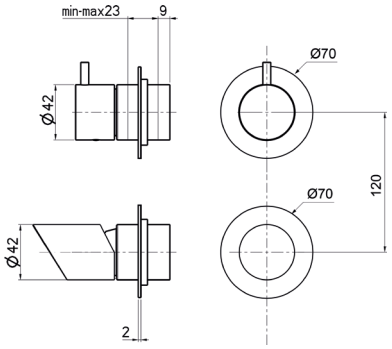

Ricambi



CR00003V Ø35 — CR00022V Ø35 3V — LT00029V Ø190

J2ED124ROC00

Parti esterne per monocomando incasso doccia/vasca con deviatore a **4 vie**, piastre tonde







	CROMO	**€ 320,00**

CODICE	FINITURA	€
J2ED124ROC01	BRONZO LUCIDO	**498,00**
J2ED124ROC08	NERO OPACO	**448,00**
J2ED124ROC20	BIANCO OPACO	**448,00**
J2ED124ROC54	NICKEL SPAZZOLATO N/P	**498,00**
J2ED124ROC88	OTTONE SPAZZOLATO	**530,00**

+ OIPIVA35014B

Parte incasso



€ 290,00

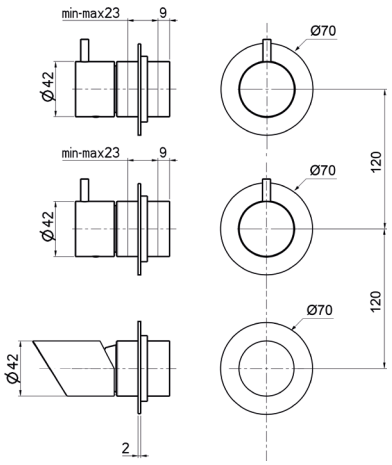

Ricambi

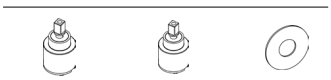

CR00003V Ø35 — CR00029V Ø35 2V — BR00242V Ø70

J2EP008ROC00

Parti esterne per monocomando bordo vasca a pavimento con doccia



CROMO **€ 1.028,00**

CODICE	FINITURA	€
J2EP008ROC01	BRONZO LUCIDO	**1.590,00**
J2EP008ROC08	NERO OPACO	**1.470,00**
J2EP008ROC20	BIANCO OPACO	**1.470,00**
J2EP008ROC54	NICKEL SPAZZOLATO N/P	**1.590,00**
J2EP008ROC88	OTTONE SPAZZOLATO	**1.770,00**

+ OIPIVP35001E

Parte incasso

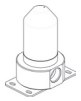

€ 190,00

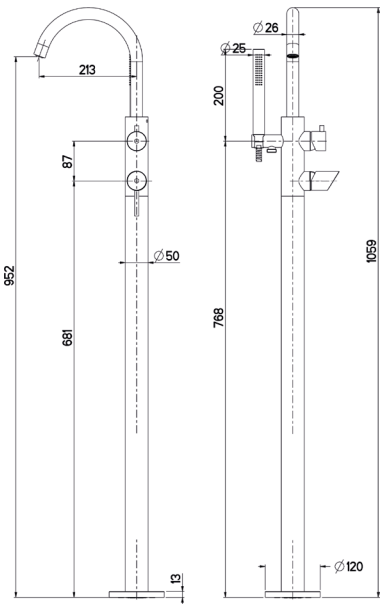

Ricambi



CR00028V Ø35 | CR00029V Ø35 2V | AR0058V 24×1



FL00031V 10×1MM L.665 | AQ00025V | FL00037V CM.150

J2CD029ROC00

Monocomando esterno **doccia** con colonna doccia in ottone telescopica e orientabile, centrale scorrevole in ottone soffione tondo in **ottone Ø200**, doccia anticalcare monogetto tonda e flessibile cm.150



CROMO **€ 600,00**

CODICE	FINITURA	€
J2DC029ROC01	BRONZO LUCIDO	**930,00**
J2DC029ROC08	NERO OPACO	**840,00**
J2DC029ROC20	BIANCO OPACO	**840,00**
J2DC029ROC54	NICKEL SPAZZOLATO N/P	**930,00**
J2DC029ROC88	OTTONE SPAZZOLATO	**1.020,00**

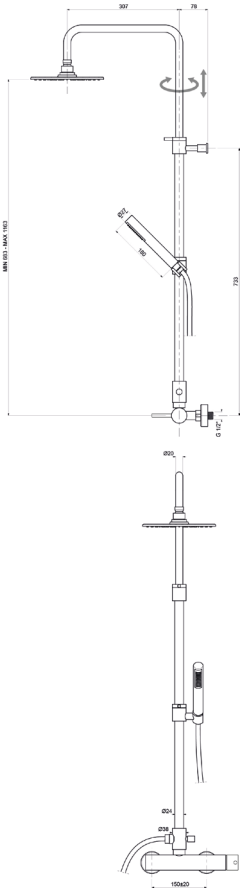

Ricambi

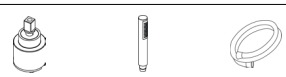

CR00003V Ø35 | AQ00025V | FL00037V CM.150

Descrizioni e caratteristiche tecniche non sono impegnative e possono variare senza preavviso

TMET020ROC00

Parti esterne per monocomando incasso doccia **termostatico 1 via**



	CROMO	**€ 140,00**

CODICE	FINITURA	€
TMET020ROC01	BRONZO LUCIDO	**218,00**
TMET020ROC08	NERO OPACO	**198,00**
TMET020ROC20	BIANCO OPACO	**198,00**
TMET020ROC54	NICKEL SPAZZOLATO N/P	**218,00**
TMET020ROC88	OTTONE SPAZZOLATO	**250,00**

+ OIPITD20020B

Parte incasso



€ 290,00

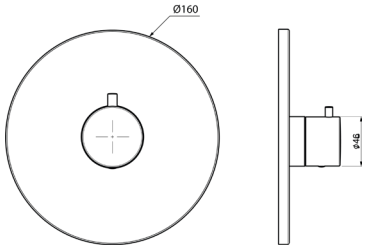

Ricambi


CR00032V


LT00041V

TMET022ROC00

Parti esterne per monocomando incasso doccia/vasca **termostatico** con deviatore a **2 vie**



	CROMO	**€ 200,00**

CODICE	FINITURA	€
TMET022ROC01	BRONZO LUCIDO	**310,00**
TMET022ROC08	NERO OPACO	**280,00**
TMET022ROC20	BIANCO OPACO	**280,00**
TMET022ROC54	NICKEL SPAZZOLATO N/P	**310,00**
TMET022ROC88	OTTONE SPAZZOLATO	**350,00**

+ OIPITD20022B

Parte incasso



€ 450,00

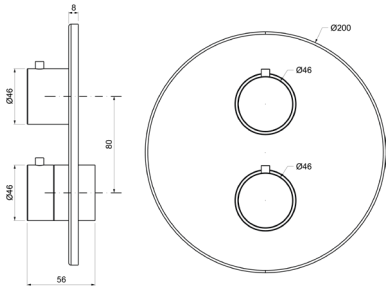

Ricambi


CR00032V


CR00033V
DEVIATORE


LT00042V

TMET023ROC00

Parti esterne per monocomando incasso doccia/vasca **termostatico** con deviatore a **3 vie**



	CROMO	**€ 200,00**

CODICE	FINITURA	€
TMET023ROC01	BRONZO LUCIDO	**310,00**
TMET023ROC08	NERO OPACO	**280,00**
TMET023ROC20	BIANCO OPACO	**280,00**
TMET023ROC54	NICKEL SPAZZOLATO N/P	**310,00**
TMET023ROC88	OTTONE SPAZZOLATO	**350,00**

+ OIPITD20023B

Parte incasso



€ 475,00

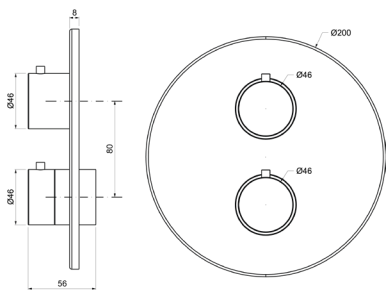

Ricambi


CR00032V


CR00034V
DEV. C/STOP


LT00042V

MIER085ROC00

Parti esterne per rubinetto ad incasso da 1/2”



	CROMO	**€ 90,00**

CODICE	FINITURA	€
MIER085ROC01	BRONZO LUCIDO	**140,00**
MIER085ROC08	NERO OPACO	**126,00**
MIER085ROC20	BIANCO OPACO	**126,00**
MIER085ROC54	NICKEL SPAZZOLATO N/P	**140,00**
MIER085ROC88	OTTONE SPAZZOLATO	**156,00**

+ OIPIRA20001E

Parte incasso



€ 36,00

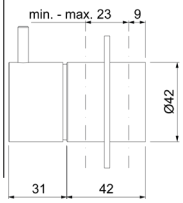

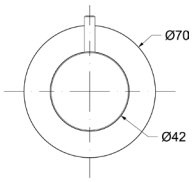

Ricambi



VN00002V
8x20 DX



BR00242V
Ø70

MIED087ROC00

Parti esterne per deviatore ceramico a **1 entrata e 2 uscite**



	CROMO	**€ 100,00**

CODICE	FINITURA	€
MIED087ROC01	BRONZO LUCIDO	**150,00**
MIED087ROC08	NERO OPACO	**136,00**
MIED087ROC20	BIANCO OPACO	**136,00**
MIED087ROC54	NICKEL SPAZZOLATO N/P	**150,00**
MIED087ROC88	OTTONE SPAZZOLATO	**170,00**

+ OIPIDD20001E

Parte incasso



€ 60,00

+ OIPIDD35001B

Parte incasso



€ 106,00

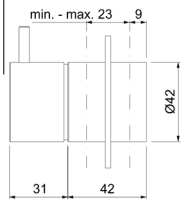

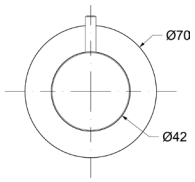

Ricambi



CR00029V
Ø35 2V



BR00242V
Ø70

MIED088ROC00

Parti esterne per deviatore ceramico a **1 entrata e 3 uscite**



	CROMO	**€ 100,00**

CODICE	FINITURA	€
MIED088ROC01	BRONZO LUCIDO	**150,00**
MIED088ROC08	NERO OPACO	**136,00**
MIED088ROC20	BIANCO OPACO	**136,00**
MIED088ROC54	NICKEL SPAZZOLATO N/P	**150,00**
MIED088ROC88	OTTONE SPAZZOLATO	**170,00**

+ OIPIDD35003B

Parte incasso



€ 140,00

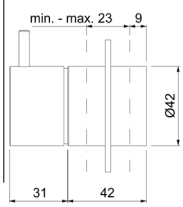

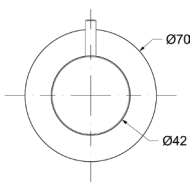

Ricambi



CR00022V
Ø35 3V



BR00242V
Ø70

Descrizioni e caratteristiche tecniche non sono impegnative e possono variare senza preavviso

WESB003ROC00

Braccio doccia tondo in **ottone cm.35** con soffione anticalcare monogetto tondo in **ottone Ø200**



	CROMO	**€ 215,00**

CODICE	FINITURA	€
WESB003ROC01	BRONZO LUCIDO	**335,00**
WESB003ROC08	NERO OPACO	**315,00**
WESB003ROC20	BIANCO OPACO	**315,00**
WESB003ROC54	NICKEL SPAZZOLATO N/P	**335,00**
WESB003ROC88	OTTONE SPAZZOLATO	**370,00**

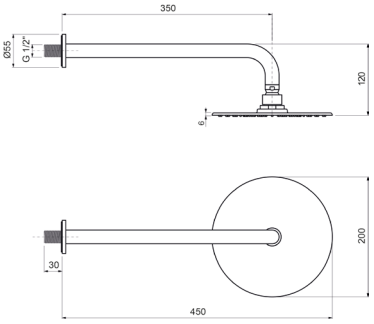

WESB006ROC00

Braccio doccia tondo in **ottone cm.35** con soffione anticalcare monogetto tondo in **ottone Ø250**



	CROMO	**€ 265,00**

CODICE	FINITURA	€
WESB006ROC01	BRONZO LUCIDO	**395,00**
WESB006ROC08	NERO OPACO	**360,00**
WESB006ROC20	BIANCO OPACO	**360,00**
WESB006ROC54	NICKEL SPAZZOLATO N/P	**395,00**
WESB006ROC88	OTTONE SPAZZOLATO	**430,00**

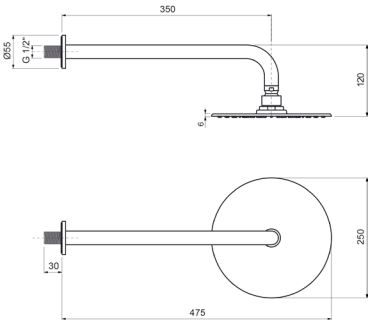

WESB009ROC00

Braccio doccia tondo in **ottone cm.35** con soffione anticalcare monogetto tondo in **ottone Ø300**



	CROMO	**€ 310,00**

CODICE	FINITURA	€
WESB009ROC01	BRONZO LUCIDO	**485,00**
WESB009ROC08	NERO OPACO	**430,00**
WESB009ROC20	BIANCO OPACO	**430,00**
WESB009ROC54	NICKEL SPAZZOLATO N/P	**485,00**
WESB009ROC88	OTTONE SPAZZOLATO	**503,00**

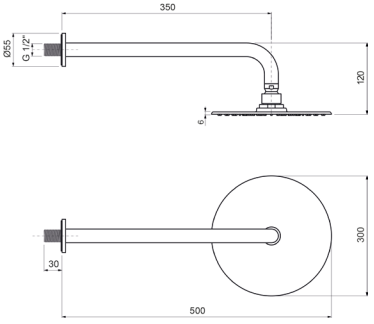

WESB012ROC00

Braccio doccia a soffitto tondo in **ottone cm.20** con soffione anticalcare monogetto tondo **ottone Ø200**



	CROMO	€	194,00

CODICE	FINITURA	€
WESB012ROC01	BRONZO LUCIDO	**302,00**
WESB012ROC08	NERO OPACO	**272,00**
WESB012ROC20	BIANCO OPACO	**272,00**
WESB012ROC54	NICKEL SPAZZOLATO N/P	**302,00**
WESB012ROC88	OTTONE SPAZZOLATO	**332,00**

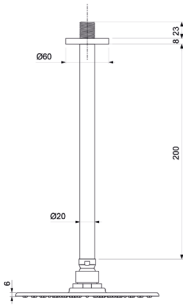

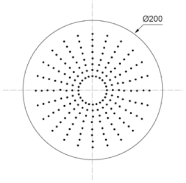

WESB015ROC00

Braccio doccia a soffitto tondo in **ottone cm.20** con soffione anticalcare monogetto tondo **ottone Ø250**



	CROMO	€	238,00

CODICE	FINITURA	€
WESB015ROC01	BRONZO LUCIDO	**370,00**
WESB015ROC08	NERO OPACO	**334,00**
WESB015ROC20	BIANCO OPACO	**334,00**
WESB015ROC54	NICKEL SPAZZOLATO N/P	**370,00**
WESB015ROC88	OTTONE SPAZZOLATO	**410,00**

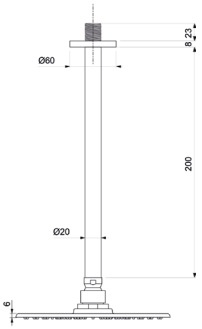

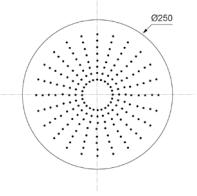

WESB018ROC00

Braccio doccia a soffitto tondo in **ottone cm.20** con soffione anticalcare monogetto tondo **ottone Ø300**



	CROMO	€	278,00

CODICE	FINITURA	€
WESB018ROC01	BRONZO LUCIDO	**432,00**
WESB018ROC08	NERO OPACO	**392,00**
WESB018ROC20	BIANCO OPACO	**392,00**
WESB018ROC54	NICKEL SPAZZOLATO N/P	**432,00**
WESB018ROC88	OTTONE SPAZZOLATO	**480,00**

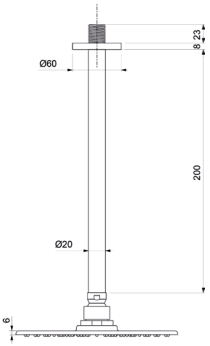

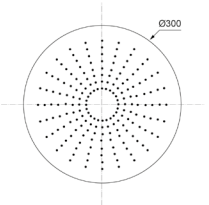

Descrizioni e caratteristiche tecniche non sono impegnative e possono variare senza preavviso

WESD001ROC00

Kit doccia **esterno** con doccia anticalcare monogetto tonda in **ABS**, flessibile cm.150 e supporto tondo



	CROMO	€	46,00

CODICE	FINITURA	€
WESD001ROC01	BRONZO LUCIDO	**72,00**
WESD001ROC08	NERO OPACO	**65,00**
WESD001ROC20	BIANCO OPACO	**65,00**

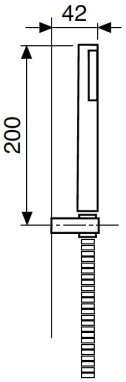

Ricambi



AQ00025V FL00037V CM.150

WESD005ROC00

Kit doccia **incasso** con doccia anticalcare monogetto tonda in **ottone**, flessibile cm.150



	CROMO	€	106,00

CODICE	FINITURA	€
WESD005ROC01	BRONZO LUCIDO	**155,00**
WESD005ROC08	NERO OPACO	**146,00**
WESD005ROC20	BIANCO OPACO	**146,00**
WESD005ROC54	NICKEL SPAZZOLATO N/P	**155,00**
WESD005ROC88	OTTONE SPAZZOLATO	**185,00**

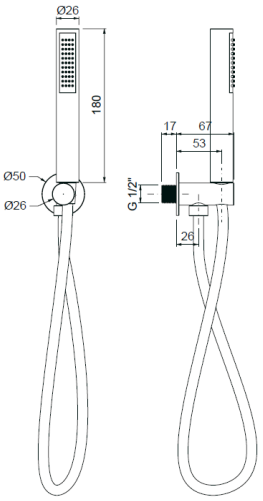

Ricambi



AQ00025V FL00037V CM.150

WESD010ROC00

Kit idrogetto **incasso** con vitone di chiusura, doccia a pulsante in ottone



	CROMO	€	154,00

CODICE	FINITURA	€
WESD010ROC01	BRONZO LUCIDO	**240,00**
WESD010ROC08	NERO OPACO	**220,00**
WESD010ROC20	BIANCO OPACO	**220,00**
WESD010ROC54	NICKEL SPAZZOLATO N/P	**240,00**
WESD010ROC88	OTTONE SPAZZOLATO	**280,00**

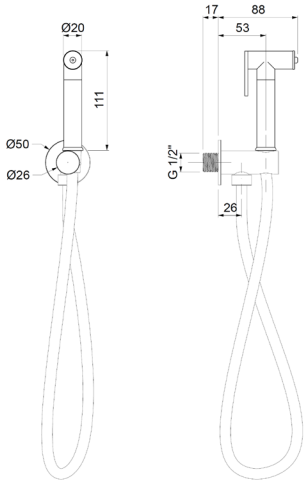

JABO456ROC00

Bocca a parete, attacco 1/2" - **cm.20**

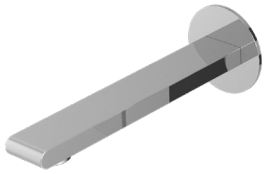

CROMO **€ 130,00**

CODICE	FINITURA	€
JABO456ROC01	BRONZO LUCIDO	**202,00**
JABO456ROC08	NERO OPACO	**182,00**
JABO456ROC20	BIANCO OPACO	**182,00**
JABO456ROC54	NICKEL SPAZZOLATO N/P	**202,00**
JABO456ROC88	OTTONE SPAZZOLATO	**222,00**

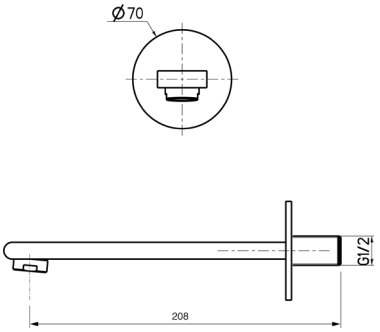

Ricambi



AR00035V
24×1

WEPA506ROC00

Presa acqua ad incasso **in ottone**



CROMO **€ 25,00**

CODICE	FINITURA	€
WEPA506ROC01	BRONZO LUCIDO	**40,00**
WEPA506ROC08	NERO OPACO	**35,00**
WEPA506ROC20	BIANCO OPACO	**35,00**
WEPA506ROC54	NICKEL SPAZZOLATO N/P	**40,00**
WEPA506ROC88	OTTONE SPAZZOLATO	**43,00**

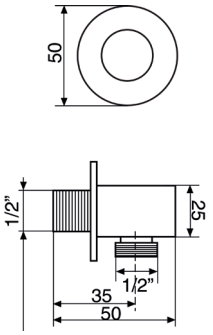

ACPG001ROC00

Piastra per cassetta tipo Geberit



CROMO **€ 340,00**

CODICE	FINITURA	€
ACPG001ROC01	BRONZO LUCIDO	**528,00**
ACPG001ROC08	NERO OPACO	**476,00**
ACPG001ROC20	BIANCO OPACO	**476,00**
ACPG001ROC54	NICKEL SPAZZOLATO N/P	**528,00**
ACPG001ROC88	OTTONE SPAZZOLATO	**578,00**

Descrizioni e caratteristiche tecniche non sono impegnative e possono variare senza preavviso

ACSF001ROC00

Sifone **lavabo** minimalista 1”1/4 senza piletta



	CROMO	**€**	**94,00**

CODICE	FINITURA	€
ACSF001ROC01	BRONZO LUCIDO	**148,00**
ACSF001ROC08	NERO OPACO	**132,00**
ACSF001ROC20	BIANCO OPACO	**132,00**
ACSF001ROC54	NICKEL SPAZZOLATO N/P	**148,00**
ACSF001ROC88	OTTONE SPAZZOLATO	**165,00**

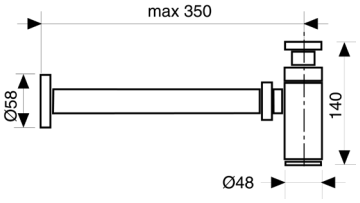

ACSF003ROC00

Sifone **bidet** minimalista 1”1/4 senza piletta



	CROMO	**€**	**99,00**

CODICE	FINITURA	€
ACSF003ROC01	BRONZO LUCIDO	**154,00**
ACSF003ROC08	NERO OPACO	**140,00**
ACSF003ROC20	BIANCO OPACO	**140,00**
ACSF003ROC54	NICKEL SPAZZOLATO N/P	**154,00**
ACSF003ROC88	OTTONE SPAZZOLATO	**170,00**

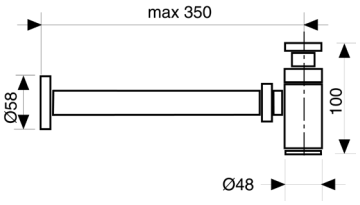

ACRS001ROC00

Rubinetto sottolavabo 1/2” con rosone



	CROMO	**€**	**49,00**

CODICE	FINITURA	€
ACRS001ROC01	BRONZO LUCIDO	**76,00**
ACRS001ROC08	NERO OPACO	**69,00**
ACRS001ROC20	BIANCO OPACO	**69,00**
ACRS001ROC54	NICKEL SPAZZOLATO N/P	**76,00**
ACRS001ROC88	OTTONE SPAZZOLATO	**88,00**

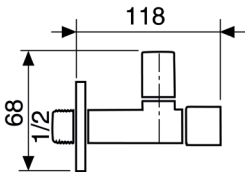

ACPT001ROC00

Piletta click-clack universale 1”1/4 con tappo Ø63



	CROMO	**€**	**42,00**

CODICE	FINITURA	€
ACPT001ROC01	BRONZO LUCIDO	**72,00**
ACPT001ROC08	NERO OPACO	**58,00**
ACPT001ROC20	BIANCO OPACO	**58,00**
ACPT001ROC54	NICKEL SPAZZOLATO N/P	**72,00**
ACPT001ROC88	OTTONE SPAZZOLATO	**82,00**

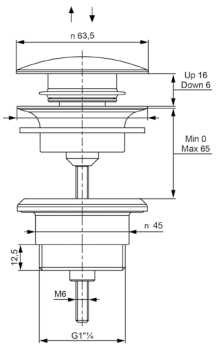

SPRITZ80

Design by Oioli Lab RD





S8LS000ROC00

Monocomando lavabo con scarico automatico 1”1/4



CROMO **€ 182,00**

CODICE	FINITURA	€
S8LS000ROC08	NERO OPACO	**256,00**
S8LS000ROC38	GRAFITE	**310,00**
S8LS000ROC40	CROMO SPAZZOLATO	**256,00**
S8LS000ROC54	NICKEL SPAZZOLATO N/P	**282,00**
S8LS000ROC88	OTTONE SPAZZOLATO	**310,00**

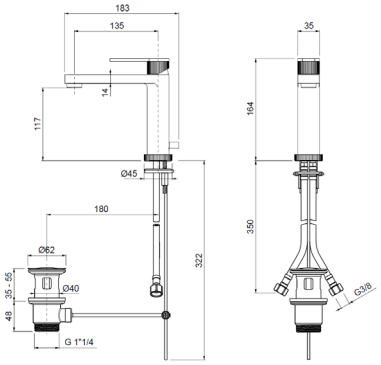

Ricambi

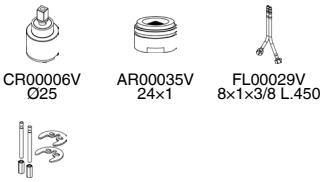

S8LT001ROC00

Monocomando lavabo testa cieca



CROMO **€ 172,00**

CODICE	FINITURA	€
S8LT001ROC08	NERO OPACO	**246,00**
S8LT001ROC38	GRAFITE	**300,00**
S8LT001ROC40	CROMO SPAZZOLATO	**246,00**
S8LT001ROC54	NICKEL SPAZZOLATO N/P	**272,00**
S8LT001ROC88	OTTONE SPAZZOLATO	**300,00**

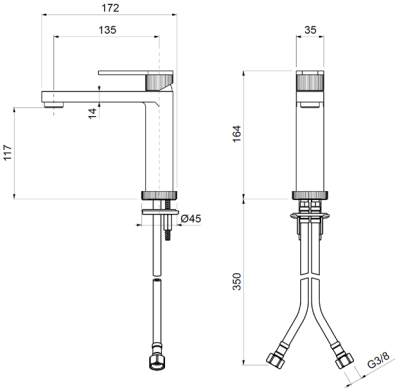

Ricambi

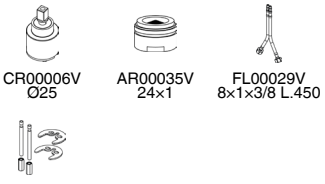

S8LS003ROC00

Monocomando lavabo medio con scarico automatico 1”1/4



CROMO **€ 230,00**

CODICE	FINITURA	€
S8LS003ROC08	NERO OPACO	**322,00**
S8LS003ROC38	GRAFITE	**395,00**
S8LS003ROC40	CROMO SPAZZOLATO	**322,00**
S8LS003ROC54	NICKEL SPAZZOLATO N/P	**360,00**
S8LS003ROC88	OTTONE SPAZZOLATO	**395,00**

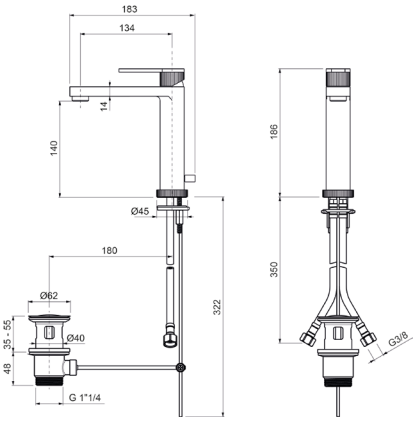

Ricambi

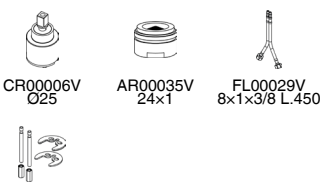

S8LT003ROC00

Monocomando lavabo medio testa cieca



CROMO **€ 220,00**

CODICE	FINITURA	€
S8LT003ROC08	NERO OPACO	**312,00**
S8LT003ROC38	GRAFITE	**385,00**
S8LT003ROC40	CROMO SPAZZOLATO	**312,00**
S8LT003ROC54	NICKEL SPAZZOLATO N/P	**350,00**
S8LT003ROC88	OTTONE SPAZZOLATO	**385,00**

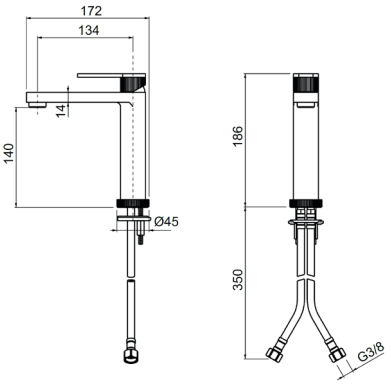

Ricambi

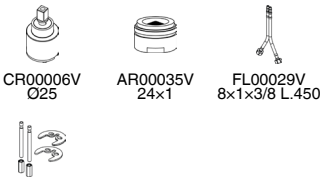

S8LT004ROC00

Monocomando lavabo alto testa cieca



CROMO **€ 315,00**

CODICE	FINITURA	€
S8LT004ROC08	NERO OPACO	**442,00**
S8LT004ROC38	GRAFITE	**540,00**
S8LT004ROC40	CROMO SPAZZOLATO	**442,00**
S8LT004ROC54	NICKEL SPAZZOLATO N/P	**490,00**
S8LT004ROC88	OTTONE SPAZZOLATO	**540,00**

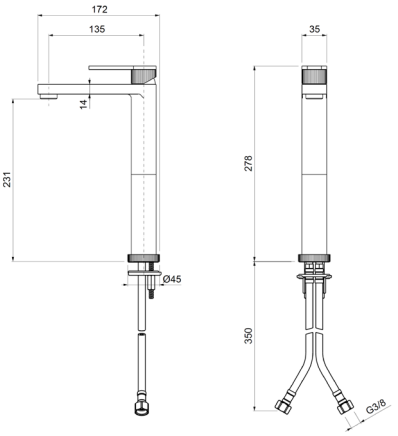

Ricambi

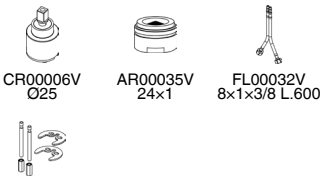

S8BS005ROC00

Monocomando bidet con scarico automatico 1”1/4



CROMO **€ 193,00**

CODICE	FINITURA	€
S8BS005ROC08	NERO OPACO	**272,00**
S8BS005ROC38	GRAFITE	**330,00**
S8BS005ROC40	CROMO SPAZZOLATO	**272,00**
S8BS005ROC54	NICKEL SPAZZOLATO N/P	**300,00**
S8BS005ROC88	OTTONE SPAZZOLATO	**330,00**

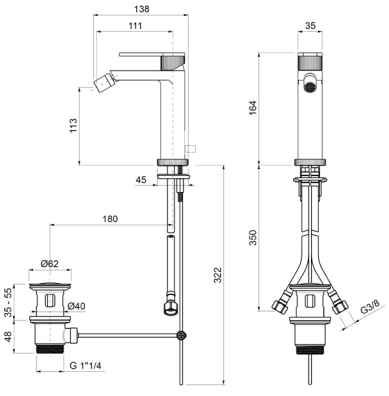

Ricambi

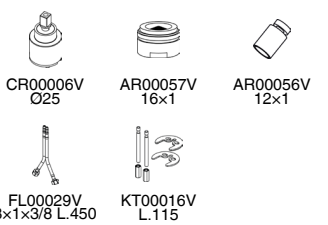

Descrizioni e caratteristiche tecniche non sono impegnative e possono variare senza preavviso

S8BT005ROC00

Monocomando bidet testa cieca



	CROMO	**€ 183,00**

CODICE	FINITURA	€
S8BT005ROC08	NERO OPACO	**262,00**
S8BT005ROC38	GRAFITE	**320,00**
S8BT005ROC40	CROMO SPAZZOLATO	**262,00**
S8BT005ROC54	NICKEL SPAZZOLATO N/P	**290,00**
S8BT005ROC88	OTTONE SPAZZOLATO	**320,00**

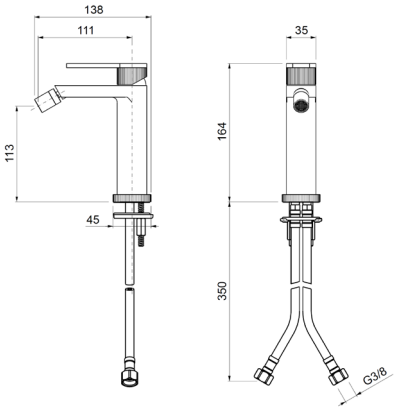

Ricambi

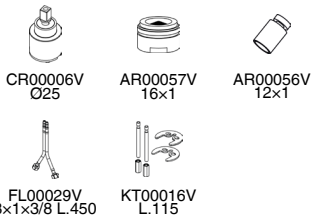

S8EL002ROC00

Parti esterne per monocomando lavabo a parete

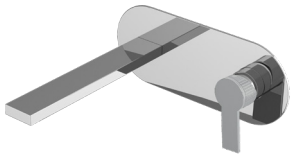

	CROMO	**€ 232,00**

CODICE	FINITURA	€
S8EL002ROC08	NERO OPACO	**326,00**
S8EL002ROC38	GRAFITE	**396,00**
S8EL002ROC40	CROMO SPAZZOLATO	**326,00**
S8EL002ROC54	NICKEL SPAZZOLATO N/P	**360,00**
S8EL002ROC88	OTTONE SPAZZOLATO	**396,00**

+ OIPILA35000E

Parte incasso



€ 115,00

+ OIPILA35001B

Parte incasso

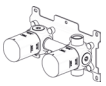

€ 175,00

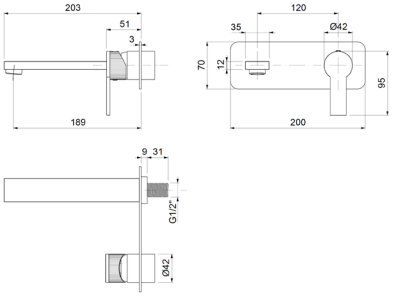

Ricambi



S8EL102ROC00

Parti esterne per monocomando lavabo a parete in 2 parti, piastre tonde

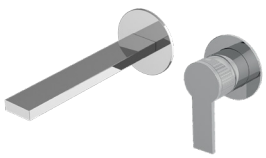

	CROMO	**€ 232,00**

CODICE	FINITURA	€
S8EL102ROC08	NERO OPACO	**326,00**
S8EL102ROC40	GRAFITE	**396,00**
S8EL102ROC54	CROMO SPAZZOLATO	**326,00**
S8EL102ROC88	NICKEL SPAZZOLATO N/P	**360,00**
	OTTONE SPAZZOLATO	**396,00**

+ OIPILA35000E

Parte incasso



€ 115,00

+ OIPILA35001B

Parte incasso

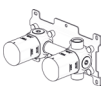

€ 175,00

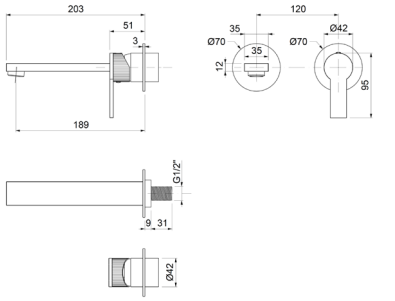

Ricambi



S8EL064ROC00

Parti esterne per batteria lavabo a parete 3 fori



CROMO **€ 296,00**

CODICE	FINITURA	€
S8EL064ROC08	NERO OPACO	**468,00**
S8EL064ROC38	GRAFITE	**595,00**
S8EL064ROC40	CROMO SPAZZOLATO	**468,00**
S8EL064ROC54	NICKEL SPAZZOLATO N/P	**530,00**
S8EL064ROC88	OTTONE SPAZZOLATO	**595,00**

+ OIPILA20001E

Parte incasso



€ 130,00

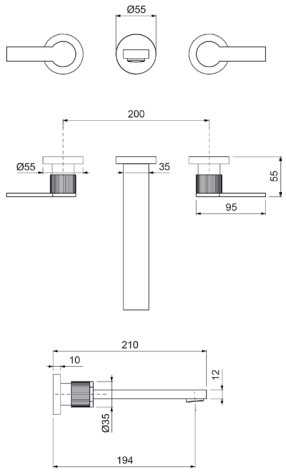

Ricambi



VN00002V 8x20 DX — VN00003V 8x20 SX

S8EL964ROC00

Parti esterne per batteria lavabo a parete 3 fori

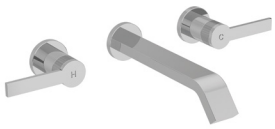

CROMO **€ 295,00**

CODICE	FINITURA	€
S8EL964ROC08	NERO OPACO	**290,00**
S8EL964ROC38	GRAFITE	**375,00**
S8EL964ROC40	CROMO SPAZZOLATO	**290,00**
S8EL964ROC54	NICKEL SPAZZOLATO N/P	**330,00**
S8EL964ROC88	OTTONE SPAZZOLATO	**375,00**

+ OIPILA20001E

Parte incasso



€ 130,00

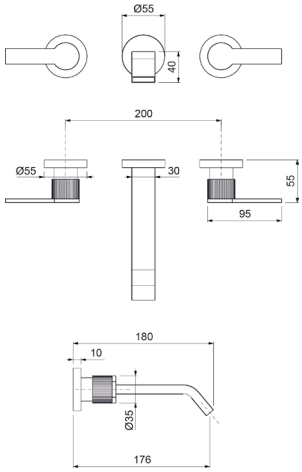

Ricambi



VN00002V 8x20 DX — VN00003V 8x20 SX — AR00021V 32x8

S8LT066ROC00

Batteria lavabo a 3 fori, testa cieca



CROMO **€ 430,00**

CODICE	FINITURA	€
S8LT066ROC08	NERO OPACO	**605,00**
S8LT066ROC38	GRAFITE	**735,00**
S8LT066ROC40	CROMO SPAZZOLATO	**605,00**
S8LT066ROC54	NICKEL SPAZZOLATO N/P	**668,00**
S8LT066ROC88	OTTONE SPAZZOLATO	**735,00**

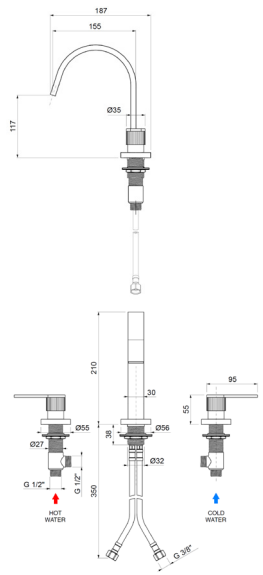

Ricambi



VN00002V 8x20 DX — VN00003V 8x20 SX — AR00021V 32x8

Descrizioni e caratteristiche tecniche non sono impegnative e possono variare senza preavviso

S8LT072ROC00

Monocomando lavabo a 2 fori, testa cieca



CROMO **€ 268,00**

CODICE	FINITURA	€
S8LT072ROC08	NERO OPACO	**390,00**
S8LT072ROC38	GRAFITE	**456,00**
S8LT072ROC40	CROMO SPAZZOLATO	**390,00**
S8LT072ROC54	NICKEL SPAZZOLATO N/P	**416,00**
S8LT072ROC88	OTTONE SPAZZOLATO	**456,00**

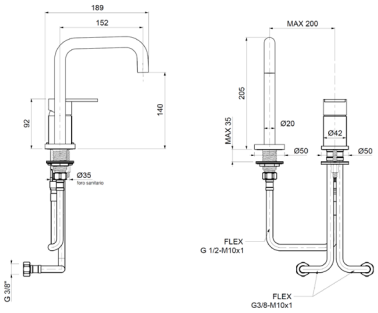

Ricambi

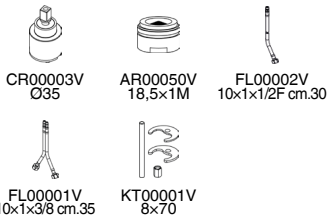

S8LT073ROC00

Monocomando lavabo a 2 fori, testa cieca



CROMO **€ 268,00**

CODICE	FINITURA	€
S8LT073ROC08	NERO OPACO	**390,00**
S8LT073ROC38	GRAFITE	**456,00**
S8LT073ROC40	CROMO SPAZZOLATO	**390,00**
S8LT073ROC54	NICKEL SPAZZOLATO N/P	**416,00**
S8LT073ROC88	OTTONE SPAZZOLATO	**456,00**

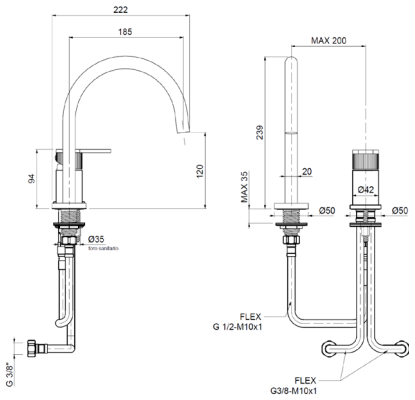

Ricambi

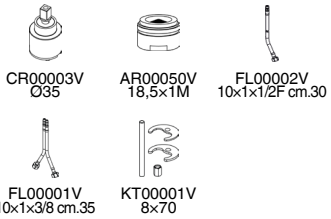

S8BV006ROC00

Monocomando 4 fori per bordo vasca con doccia



CROMO **€ 580,00**

CODICE	FINITURA	€
S8BV006ROC08	NERO OPACO	**800,00**
S8BV006ROC38	GRAFITE	**965,00**
S8BV006ROC40	CROMO SPAZZOLATO	**800,00**
S8BV006ROC54	NICKEL SPAZZOLATO N/P	**885,00**
S8BV006ROC88	OTTONE SPAZZOLATO	**965,00**

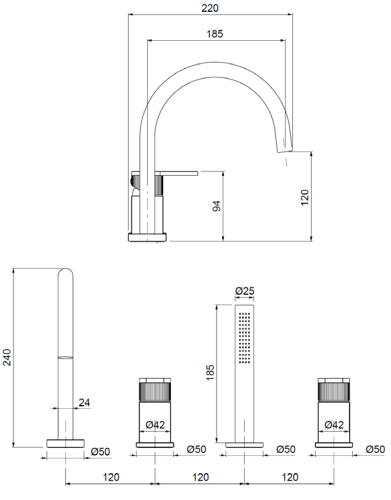

Ricambi

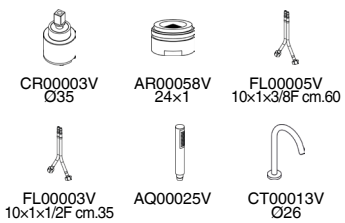

S8VE010ROC00

Monocomando esterno per vasca con kit doccia



	CROMO	**€ 275,00**

CODICE	FINITURA	€
S8VE010ROC08	NERO OPACO	**385,00**
S8VE010ROC38	GRAFITE	**470,00**
S8VE010ROC40	CROMO SPAZZOLATO	**385,00**
S8VE010ROC54	NICKEL SPAZZOLATO N/P	**428,00**
S8VE010ROC88	OTTONE SPAZZOLATO	**470,00**

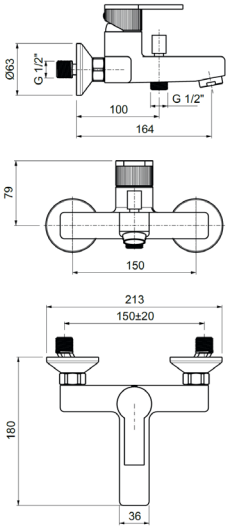

Ricambi



CR00002V
Ø35



AR00060V
28×1



AQ00025V



FL00037V
CM.150

S8DE025ROC00

Monocomando esterno doccia attacco flessibile 1/2”



	CROMO	**€ 205,00**

CODICE	FINITURA	€
S8DE025ROC08	NERO OPACO	**290,00**
S8DE025ROC38	GRAFITE	**350,00**
S8DE025ROC40	CROMO SPAZZOLATO	**290,00**
S8DE025ROC54	NICKEL SPAZZOLATO N/P	**320,00**
S8DE025ROC88	OTTONE SPAZZOLATO	**350,00**

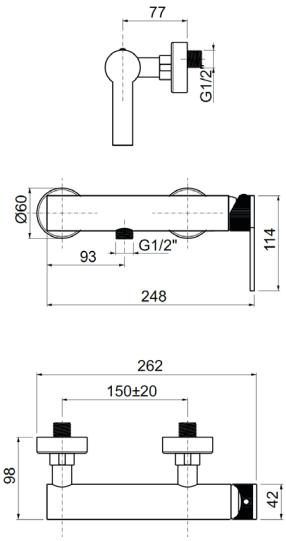

Ricambi



CR00003V
Ø35

S8DE026ROC00

Monocomando esterno doccia con attacco **superiore 3/4”**

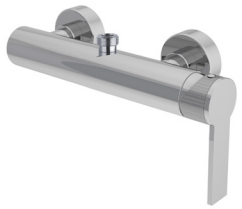

	CROMO	**€ 235,00**

CODICE	FINITURA	€
S8DE026ROC08	NERO OPACO	**330,00**
S8DE026ROC38	GRAFITE	**400,00**
S8DE026ROC40	CROMO SPAZZOLATO	**330,00**
S8DE026ROC54	NICKEL SPAZZOLATO N/P	**365,00**
S8DE026ROC88	OTTONE SPAZZOLATO	**400,00**

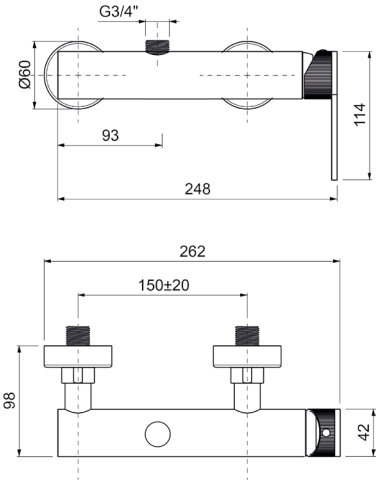

Ricambi



CR00003V
Ø35

Descrizioni e caratteristiche tecniche non sono impegnative e possono variare senza preavviso

S8EV009ROC00

Parti esterne per monocomando incasso vasca con doccia



CROMO **€ 460,00**

CODICE	FINITURA	€
S8EV009ROC08	NERO OPACO	**645,00**
S8EV009ROC38	GRAFITE	**800,00**
S8EV009ROC40	CROMO SPAZZOLATO	**645,00**
S8EV009ROC54	NICKEL SPAZZOLATO N/P	**715,00**
S8EV009ROC88	OTTONE SPAZZOLATO	**800,00**

Ricambi

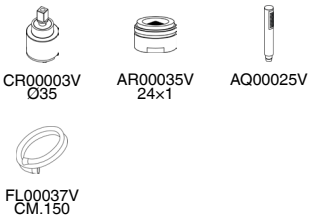

+ OIPIVA35002E

Parte incasso

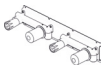

€ 225,00

+ OIPIVA35022B

Parte incasso

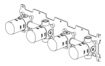

€ 390,00

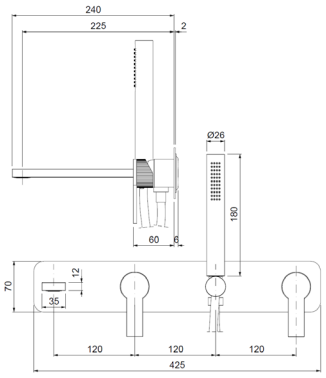

S8EV109ROC00

Parti esterne per monocomando incasso vasca con doccia, piastre tonde



CROMO **€ 460,00**

CODICE	FINITURA	€
S8EV109ROC08	NERO OPACO	**645,00**
S8EV109ROC38	GRAFITE	**800,00**
S8EV109ROC40	CROMO SPAZZOLATO	**645,00**
S8EV109ROC54	NICKEL SPAZZOLATO N/P	**715,00**
S8EV109ROC88	OTTONE SPAZZOLATO	**800,00**

Ricambi

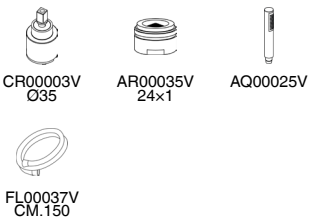

+ OIPIVA35002E

Parte incasso

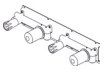

€ 225,00

+ OIPIVA35022B

Parte incasso

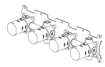

€ 390,00

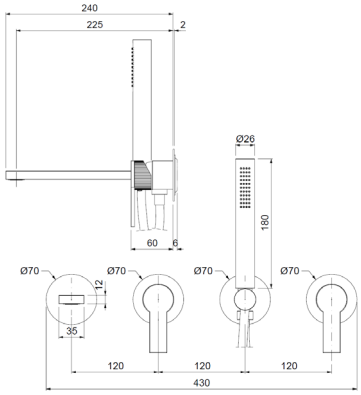

S8EV129ROC00

Parti esterne per monocomando incasso vasca con doccia, senza bocca, piastre tonde



CROMO **€ 200,00**

CODICE	FINITURA	€
S8EV129ROC08	NERO OPACO	**280,00**
S8EV129ROC38	GRAFITE	**350,00**
S8EV129ROC40	CROMO SPAZZOLATO	**280,00**
S8EV129ROC54	NICKEL SPAZZOLATO N/P	**320,00**
S8EV129ROC88	OTTONE SPAZZOLATO	**350,00**

Ricambi

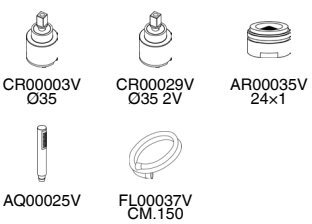

+ OIPIVA35006B

Parte incasso



€ 292,00

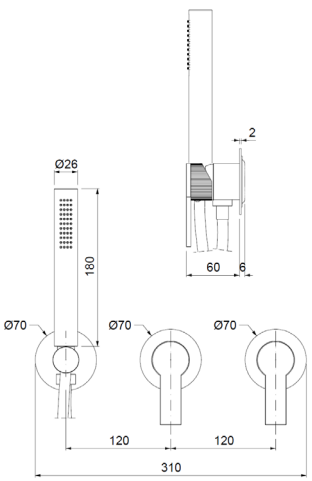

S8ED020ROC00

Parti esterne per monocomando incasso doccia

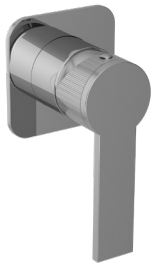

	CROMO	**€ 73,00**

CODICE	FINITURA	€
S8ED020ROC08	NERO OPACO	**103,00**
S8ED020ROC38	GRAFITE	**130,00**
S8ED020ROC40	CROMO SPAZZOLATO	**103,00**
S8ED020ROC54	NICKEL SPAZZOLATO N/P	**120,00**
S8ED020ROC88	OTTONE SPAZZOLATO	**130,00**

+ OIPIDC35001E

Parte incasso



€ 42,00

+ OIPIDC35002B

Parte incasso



€ 106,00

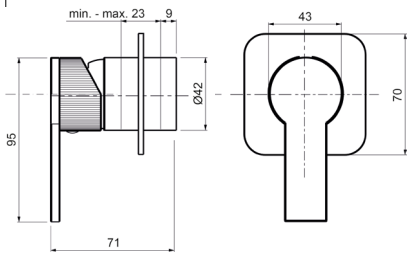

Ricambi



CR00003V Ø35



LT00012V

S8ED120ROC00

Parti esterne per monocomando incasso doccia, piastra tonda

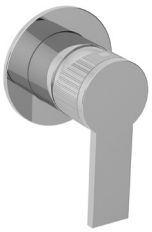

	CROMO	**€ 70,00**

CODICE	FINITURA	€
S8ED120ROC08	NERO OPACO	**100,00**
S8ED120ROC38	GRAFITE	**127,00**
S8ED120ROC40	CROMO SPAZZOLATO	**100,00**
S8ED120ROC54	NICKEL SPAZZOLATO N/P	**117,00**
S8ED120ROC88	OTTONE SPAZZOLATO	**127,00**

+ OIPIDC35001E

Parte incasso



€ 42,00

+ OIPIDC35002B

Parte incasso



€ 106,00

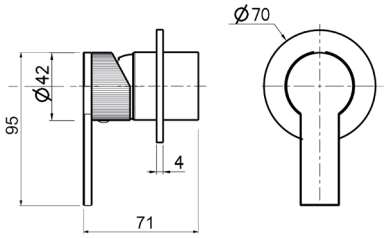

Ricambi



CR00003V Ø35



BR00242V Ø70

S8ED021ROC00

Parti esterne per monocomando incasso doccia/vasca con deviatore, piastra rettangolare

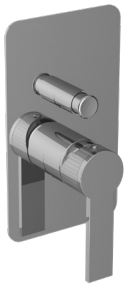

	CROMO	**€ 153,00**

CODICE	FINITURA	€
S8ED021ROC08	NERO OPACO	**220,00**
S8ED021ROC38	GRAFITE	**265,00**
S8ED021ROC40	CROMO SPAZZOLATO	**220,00**
S8ED021ROC54	NICKEL SPAZZOLATO N/P	**240,00**
S8ED021ROC88	OTTONE SPAZZOLATO	**265,00**

+ OIPIVA35005E

Parte incasso



€ 98,00

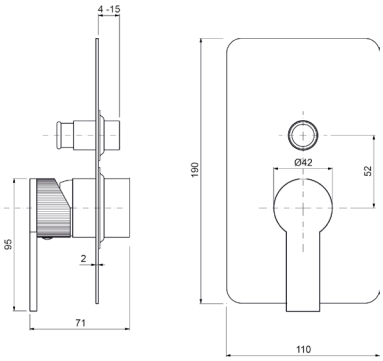

Ricambi



CR00003V Ø35



AQ00023V

Descrizioni e caratteristiche tecniche non sono impegnative e possono variare senza preavviso

S8ED622ROC00

Parti esterne per monocomando incasso doccia/vasca con deviatore a **2 vie**, interasse mm.100

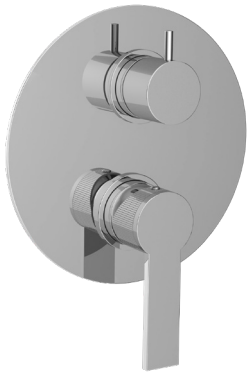

	CROMO	**€ 175,00**

CODICE	FINITURA	€
S8ED622ROC08	NERO OPACO	**246,00**
S8ED622ROC38	GRAFITE	**300,00**
S8ED622ROC40	CROMO SPAZZOLATO	**246,00**
S8ED622ROC54	NICKEL SPAZZOLATO N/P	**272,00**
S8ED622ROC88	OTTONE SPAZZOLATO	**300,00**

+ OIPIVA35008B

Parte incasso

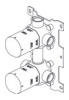

€ 175,00

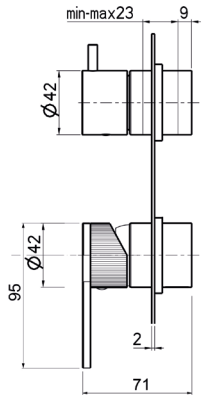

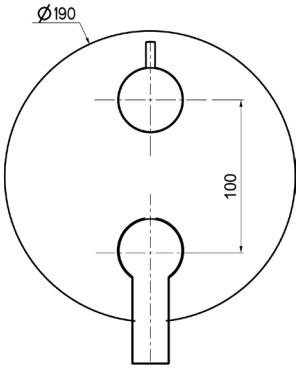

Ricambi



CR00003V Ø35 | CR00029V Ø35 2V | LT00029V Ø190

S8ED122ROC00

Parti esterne per monocomando incasso doccia/vasca con deviatore a **2 vie**, piastre tonde, interasse mm.120





	CROMO	**€ 175,00**

CODICE	FINITURA	€
S8ED122ROC08	NERO OPACO	**246,00**
S8ED122ROC38	GRAFITE	**300,00**
S8ED122ROC40	CROMO SPAZZOLATO	**246,00**
S8ED122ROC54	NICKEL SPAZZOLATO N/P	**272,00**
S8ED122ROC88	OTTONE SPAZZOLATO	**300,00**

+ OIPIVA35008B

Parte incasso



€ 175,00

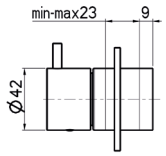

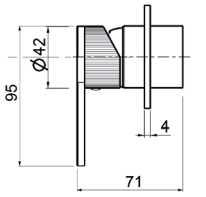

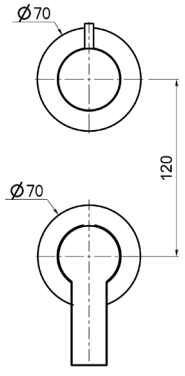

Ricambi



CR00003V Ø35 | CR00029V Ø35 2V | BR00242V Ø70

S8ED623ROC00

Parti esterne per monocomando incasso doccia/vasca con deviatore a **3 vie**, interasse mm.100

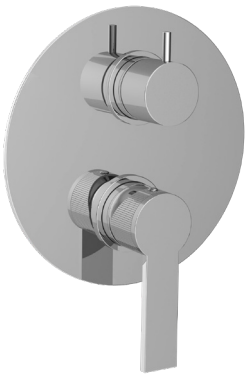

	CROMO	**€ 175,00**

CODICE	FINITURA	€
S8ED623ROC08	NERO OPACO	**246,00**
S8ED623ROC38	GRAFITE	**300,00**
S8ED623ROC40	CROMO SPAZZOLATO	**246,00**
S8ED623ROC54	NICKEL SPAZZOLATO N/P	**272,00**
S8ED623ROC88	OTTONE SPAZZOLATO	**300,00**

+ OIPIVA35012B

Parte incasso

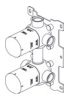

€ 215,00

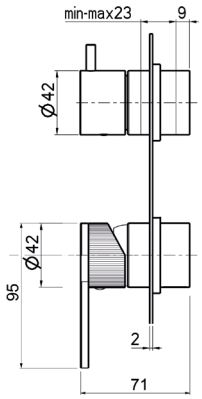

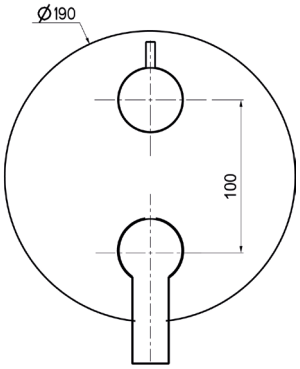

Ricambi


CR00003V
Ø35


CR00022V
Ø35 3V


LT00029V
Ø190

S8ED123ROC00

Parti esterne per monocomando incasso doccia/vasca con deviatore a **3 vie**, piastre tonde, interasse mm.120





	CROMO	**€ 175,00**

CODICE	FINITURA	€
S8ED123ROC08	NERO OPACO	**246,00**
S8ED123ROC38	GRAFITE	**300,00**
S8ED123ROC40	CROMO SPAZZOLATO	**246,00**
S8ED123ROC54	NICKEL SPAZZOLATO N/P	**272,00**
S8ED123ROC88	OTTONE SPAZZOLATO	**300,00**

+ OIPIVA35012B

Parte incasso

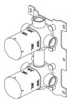

€ 215,00

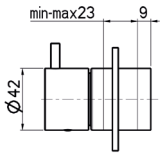

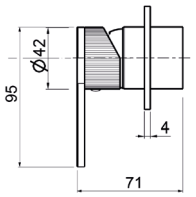

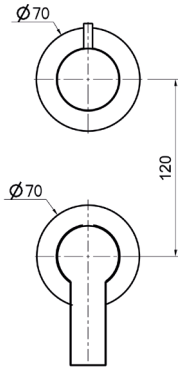

Ricambi


CR00003V
Ø35


CR00022V
Ø35 3V


BR00242V
Ø70

Descrizioni e caratteristiche tecniche non sono impegnative e possono variare senza preavviso

S8BD001ROC00



Kit doccia composto da:
art. S8ED021ROC00 - art. WESB307ROC00 -
art. WESD302ROC00

CROMO **€ 720,00**

CODICE	FINITURA	€
S8BD001ROC08	NERO OPACO	**1.020,00**
S8BD001ROC38	GRAFITE	**1.230,00**
S8BD001ROC40	CROMO SPAZZOLATO	**1.020,00**
S8BD001ROC54	NICKEL SPAZZOLATO N/P	**1.120,00**
S8BD001ROC88	OTTONE SPAZZOLATO	**1.230,00**

+ OIPIVA35008B

Parte incasso **€ 175,00**



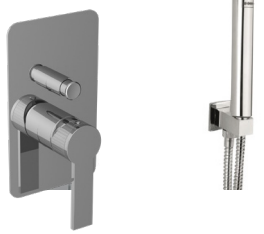

Ricambi


CR00003V Ø35


AQ00023V


AQ00025V


FL00037V CM.150

S8BD002ROC00



Kit doccia composto da:
art. MIET022ROC00 - art. WESB307ROC00 -
art. WESD302ROC00

CROMO **€ 1.045,00**

CODICE	FINITURA	€
S8BD002ROC08	NERO OPACO	**1.490,00**
S8BD002ROC38	GRAFITE	**1.790,00**
S8BD002ROC40	CROMO SPAZZOLATO	**1.490,00**
S8BD002ROC54	NICKEL SPAZZOLATO N/P	**1.620,00**
S8BD002ROC88	OTTONE SPAZZOLATO	**1.790,00**

+ OIT225-2V

Parte incasso **€ 450,00**





Ricambi


CR00032V


CR00033V DEVIATORE


AQ00025V


FL00037V CM.150

WESL605ROC00

Saliscendi Ø20 H.90 con doccia anticalcare monogetto in ABS Vanity e flessibile conico cm.150



	CROMO	**€ 168,00**

CODICE	FINITURA	€
WESL605ROC08	NERO OPACO	**294,00**
WESL605ROC54	NICKEL SPAZZOLATO N/P	**324,00**

Ricambi



AQ00025V — FL00037V CM.150

Nelle versioni colorate viene inserita la doccia anticalcare monogetto tonda

S8CD029ROC00

Monocomando esterno **doccia** con colonna doccia in ottone telescopica e orientabile, centrale scorrevole in ottone, soffione quadrato **200×200**, doccia anticalcare monogetto tonda e flessibile cm.150



	CROMO	**€ 820,00**

CODICE	FINITURA	€
S8CD029ROC08	NERO OPACO	**1.150,00**
S8CD029ROC38	GRAFITE	**1.395,00**
S8CD029ROC40	CROMO SPAZZOLATO	**1.150,00**
S8CD029ROC54	NICKEL SPAZZOLATO N/P	**1.280,00**
S8CD029ROC88	OTTONE SPAZZOLATO	**1.395,00**

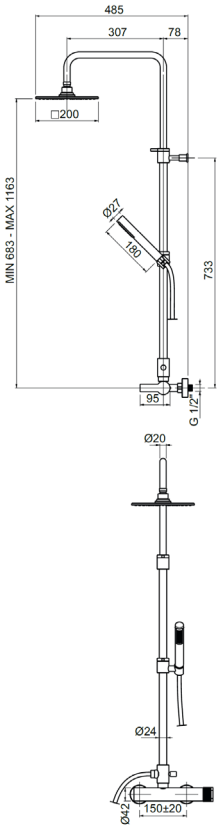

Ricambi

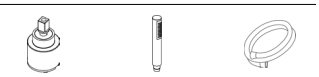

CR00003V Ø35 — AQ00025V — FL00037V CM.150

Descrizioni e caratteristiche tecniche non sono impegnative e possono variare senza preavviso

SPRITZ

Design by Oioli Lab RD



SZLS000ROC00

Monocomando lavabo con scarico automatico 1”1/4,
LEVA LISCIA



CROMO **€ 165,00**

CODICE	FINITURA	€
SZLS000ROC08	NERO OPACO	**232,00**
SZLS000ROC38	GRAFITE	**282,00**
SZLS000ROC40	CROMO SPAZZOLATO	**256,00**
SZLS000ROC54	NICKEL SPAZZOLATO N/P	**256,00**
SZLS000ROC88	OTTONE SPAZZOLATO	**282,00**

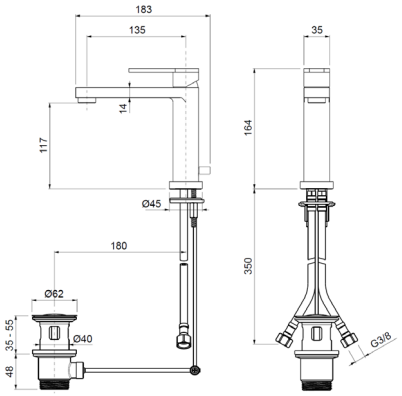

Ricambi

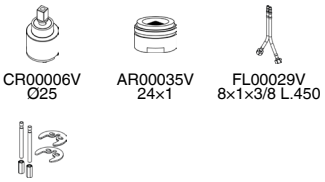

SZLT001ROC00

Monocomando lavabo testa cieca, **LEVA LISCIA**



CROMO **€ 155,00**

CODICE	FINITURA	€
SZLT001ROC08	NERO OPACO	**222,00**
SZLT001ROC38	GRAFITE	**272,00**
SZLT001ROC40	CROMO SPAZZOLATO	**246,00**
SZLT001ROC54	NICKEL SPAZZOLATO N/P	**246,00**
SZLT001ROC88	OTTONE SPAZZOLATO	**272,00**

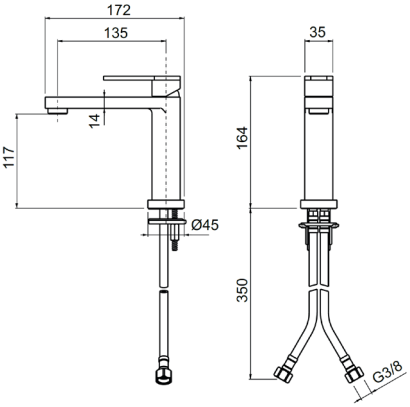

Ricambi

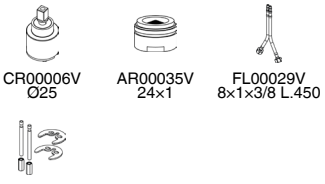

SZLS003ROC00

Monocomando lavabo medio con scarico automatico 1”1/4
LEVA LISCIA



CROMO **€ 220,00**

CODICE	FINITURA	€
SZLS003ROC08	NERO OPACO	**306,00**
SZLS003ROC38	GRAFITE	**370,00**
SZLS003ROC40	CROMO SPAZZOLATO	**306,00**
SZLS003ROC54	NICKEL SPAZZOLATO N/P	**336,00**
SZLS003ROC88	OTTONE SPAZZOLATO	**370,00**

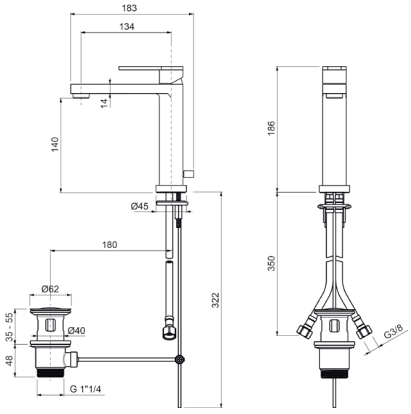

Ricambi

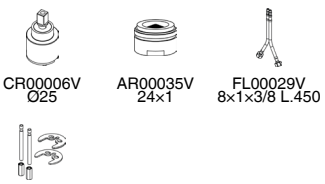

SZLT003ROC00

Monocomando lavabo medio testa cieca **LEVA LISCIA**



	CROMO	**€ 210,00**

CODICE	FINITURA	€
SZLT003ROC08	NERO OPACO	**296,00**
SZLT003ROC38	GRAFITE	**360,00**
SZLT003ROC40	CROMO SPAZZOLATO	**296,00**
SZLT003ROC54	NICKEL SPAZZOLATO N/P	**326,00**
SZLT003ROC88	OTTONE SPAZZOLATO	**360,00**

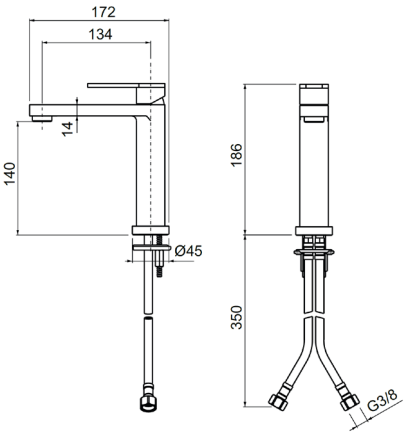

Ricambi

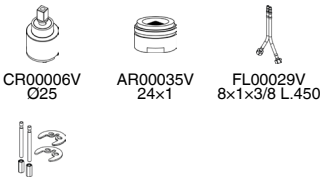

SZLT004ROC00

Monocomando lavabo alto testa cieca **LEVA LISCIA**



	CROMO	**€ 298,00**

CODICE	FINITURA	€
SZLT004ROC08	NERO OPACO	**420,00**
SZLT004ROC38	GRAFITE	**510,00**
SZLT004ROC40	CROMO SPAZZOLATO	**420,00**
SZLT004ROC54	NICKEL SPAZZOLATO N/P	**462,00**
SZLT004ROC88	OTTONE SPAZZOLATO	**510,00**

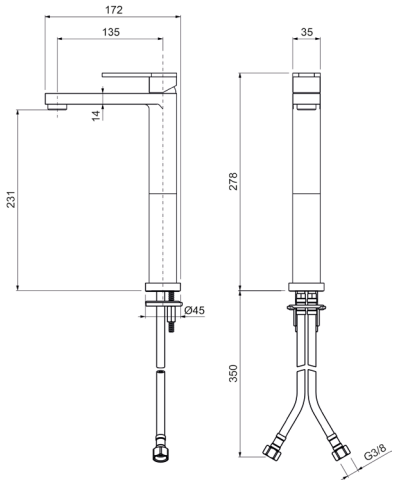

Ricambi

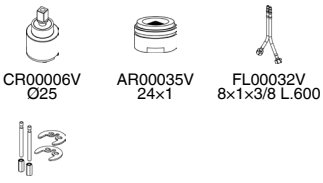

SZBS005ROC00

Monocomando bidet con scarico automatico 1”1/4
LEVA LISCIA



	CROMO	**€ 176,00**

CODICE	FINITURA	€
SZBS005ROC08	NERO OPACO	**250,00**
SZBS005ROC38	GRAFITE	**300,00**
SZBS005ROC40	CROMO SPAZZOLATO	**250,00**
SZBS005ROC54	NICKEL SPAZZOLATO N/P	**275,00**
SZBS005ROC88	OTTONE SPAZZOLATO	**300,00**

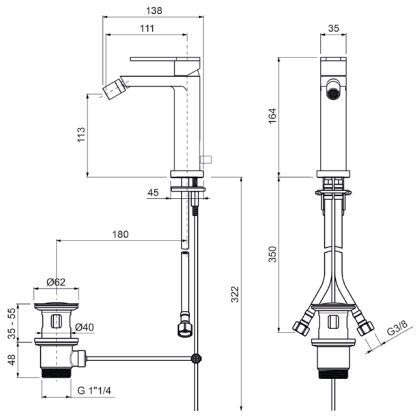

Ricambi

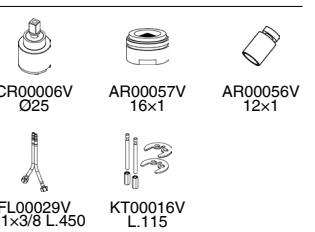

Descrizioni e caratteristiche tecniche non sono impegnative e possono variare senza preavviso

SZBT005ROC00

Monocomando bidet testa cieca **LEVA LISCIA**



	CROMO	**€ 166,00**

CODICE	FINITURA	€
SZBT005ROC08	NERO OPACO	**240,00**
SZBT005ROC38	GRAFITE	**300,00**
SZBT005ROC40	CROMO SPAZZOLATO	**240,00**
SZBT005ROC54	NICKEL SPAZZOLATO N/P	**265,00**
SZBT005ROC88	OTTONE SPAZZOLATO	**300,00**

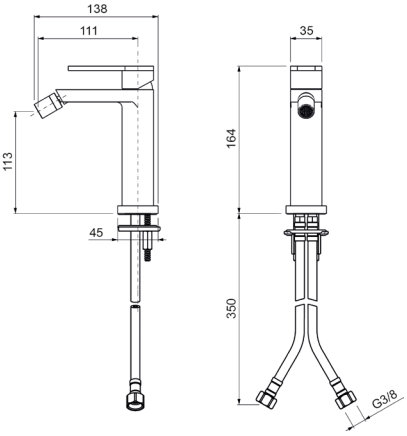

Ricambi

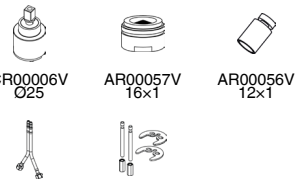

SZLT072ROC00

Monocomando lavabo a 2 fori, testa cieca **LEVA LISCIA**



	CROMO	**€ 268,00**

CODICE	FINITURA	€
SZLT072ROC08	NERO OPACO	**390,00**
SZLT072ROC38	GRAFITE	**456,00**
SZLT072ROC40	CROMO SPAZZOLATO	**390,00**
SZLT072ROC54	NICKEL SPAZZOLATO N/P	**416,00**
SZLT072ROC88	OTTONE SPAZZOLATO	**456,00**

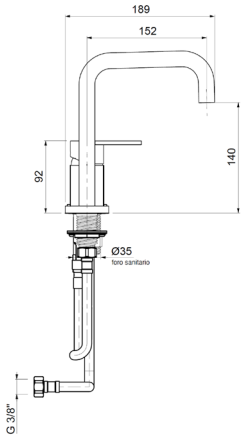

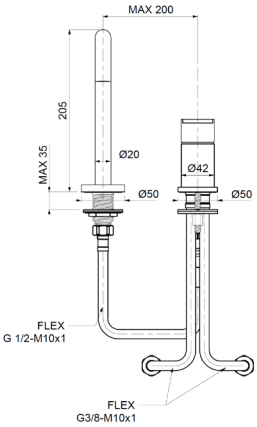

Ricambi

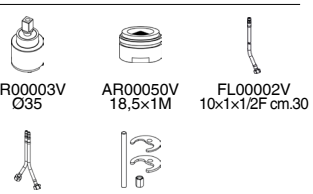

SZLT073ROC00

Monocomando lavabo a 2 fori, testa cieca **LEVA LISCIA**



	CROMO	**€ 268,00**

CODICE	FINITURA	€
SZLT073ROC08	NERO OPACO	**390,00**
SZLT073ROC38	GRAFITE	**456,00**
SZLT073ROC40	CROMO SPAZZOLATO	**390,00**
SZLT073ROC54	NICKEL SPAZZOLATO N/P	**416,00**
SZLT073ROC88	OTTONE SPAZZOLATO	**456,00**

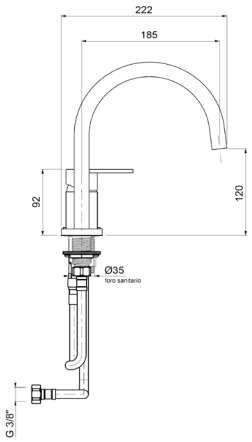

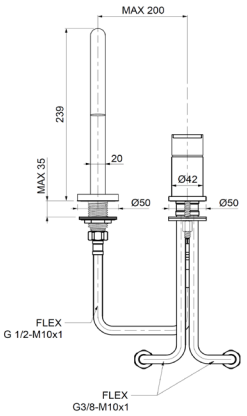

Ricambi


CR00003V
Ø35


AR00050V
18,5×1M


FL00002V
10×1×1/2F cm.30


FL00001V
10×1×3/8 cm.35


KT00001V
8×70

SZBV006ROC00

Batteria lavabo a 4 fori, testa cieca **LEVA LISCIA**



	CROMO	**€ 510,00**

CODICE	FINITURA	€
SZBV006ROC08	NERO OPACO	**720,00**
SZBV006ROC38	GRAFITE	**880,00**
SZBV006ROC40	CROMO SPAZZOLATO	**720,00**
SZBV006ROC54	NICKEL SPAZZOLATO N/P	**800,00**
SZBV006ROC88	OTTONE SPAZZOLATO	**880,00**

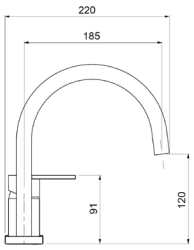

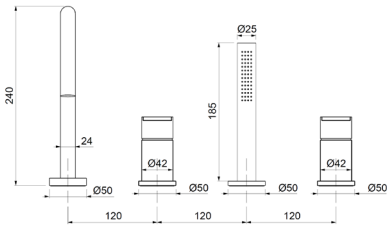

Ricambi


CR00003V
Ø35


AR00058V
24×1


FL00005V
10×1×3/8F cm.60


FL00003V
10×1×1/2F cm.35


AQ00025V


CT00013V
Ø26

Descrizioni e caratteristiche tecniche non sono impegnative e possono variare senza preavviso

SZVE010ROC00

Monocomando esterno per vasca con kit doccia **LEVA LISCIA**



CROMO **€ 260,00**

CODICE	FINITURA	€
SZVE010ROC08	NERO OPACO	**365,00**
SZVE010ROC38	GRAFITE	**445,00**
SZVE010ROC40	CROMO SPAZZOLATO	**365,00**
SZVE010ROC54	NICKEL SPAZZOLATO N/P	**405,00**
SZVE010ROC88	OTTONE SPAZZOLATO	**445,00**

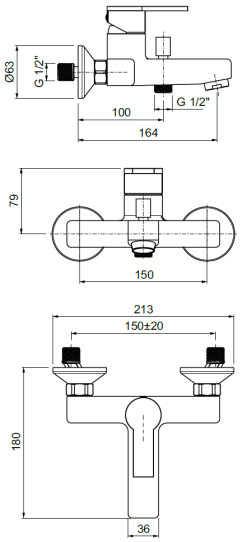

Ricambi



CR00002V Ø35 — AR00060V 28×1 — AQ00025V



FL00037V CM.150

SZDE025ROC00

Monocomando esterno doccia attacco flessibile 1/2”
LEVA LISCIA

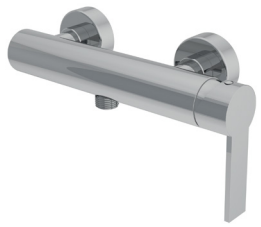

CROMO **€ 295,00**

CODICE	FINITURA	€
SZDE025ROC08	NERO OPACO	**280,00**
SZDE025ROC38	GRAFITE	**340,00**
SZDE025ROC40	CROMO SPAZZOLATO	**280,00**
SZDE025ROC54	NICKEL SPAZZOLATO N/P	**310,00**
SZDE025ROC88	OTTONE SPAZZOLATO	**340,00**

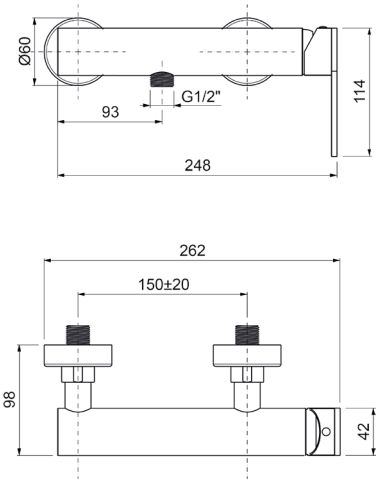

Ricambi



CR00003V Ø35

SZDE026ROC00

Monocomando esterno doccia con attacco **superiore 3/4”**
LEVA LISCIA

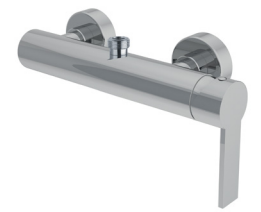

CROMO **€ 225,00**

CODICE	FINITURA	€
SZDE026ROC08	NERO OPACO	**320,00**
SZDE026ROC38	GRAFITE	**390,00**
SZDE026ROC40	CROMO SPAZZOLATO	**320,00**
SZDE026ROC54	NICKEL SPAZZOLATO N/P	**355,00**
SZDE026ROC88	OTTONE SPAZZOLATO	**390,00**

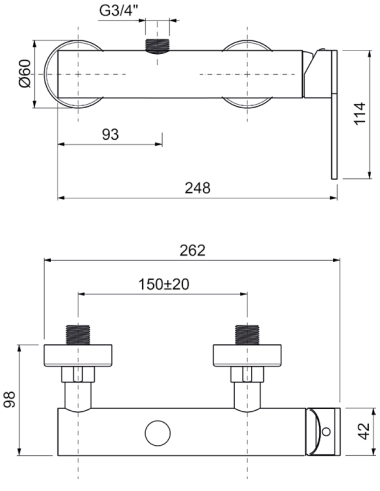

Ricambi



CR00003V Ø35

SZEV009ROC00

Parti esterne per monocomando incasso vasca con doccia **LEVA LISCIA**



	CROMO	**€ 450,00**

CODICE	FINITURA	€
SZEV009ROC08	NERO OPACO	**635,00**
SZEV009ROC38	GRAFITE	**790,00**
SZEV009ROC40	CROMO SPAZZOLATO	**635,00**
SZEV009ROC54	NICKEL SPAZZOLATO N/P	**705,00**
SZEV009ROC88	OTTONE SPAZZOLATO	**790,00**

+ OIPIVA35002E

Parte incasso

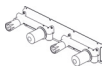

€ 225,00

+ OIPIVA35022B

Parte incasso

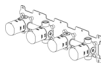

€ 390,00

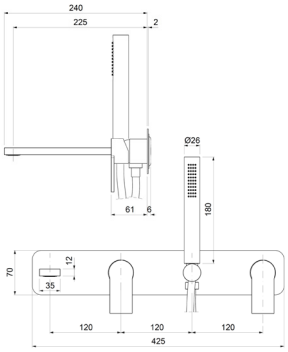

Ricambi

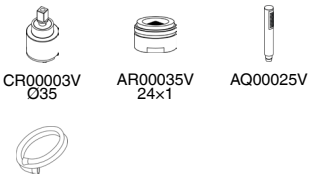

SZEV109ROC00

Parti esterne per monocomando incasso vasca con doccia, piastre tonde **LEVA LISCIA**



	CROMO	**€ 350,00**

CODICE	FINITURA	€
SZEV109ROC08	NERO OPACO	**635,00**
SZEV109ROC38	GRAFITE	**790,00**
SZEV109ROC40	CROMO SPAZZOLATO	**635,00**
SZEV109ROC54	NICKEL SPAZZOLATO N/P	**705,00**
SZEV109ROC88	OTTONE SPAZZOLATO	**790,00**

+ OIPIVA35002E

Parte incasso

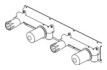

€ 225,00

+ OIPIVA35022B

Parte incasso

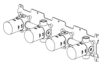

€ 390,00

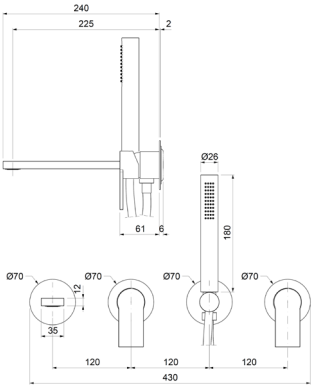

Ricambi

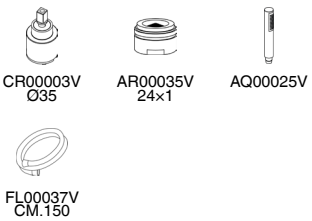

SZEV129ROC00

Parti esterne per monocomando incasso vasca con doccia, senza bocca, piastre tonde, **LEVA LISCIA**



	CROMO	**€ 190,00**

CODICE	FINITURA	€
SZEV129ROC08	NERO OPACO	**270,00**
SZEV129ROC38	GRAFITE	**340,00**
SZEV129ROC40	CROMO SPAZZOLATO	**270,00**
SZEV129ROC54	NICKEL SPAZZOLATO N/P	**310,00**
SZEV129ROC88	OTTONE SPAZZOLATO	**340,00**

+ OIPIVA35006B

Parte incasso

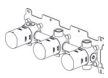

€ 292,00

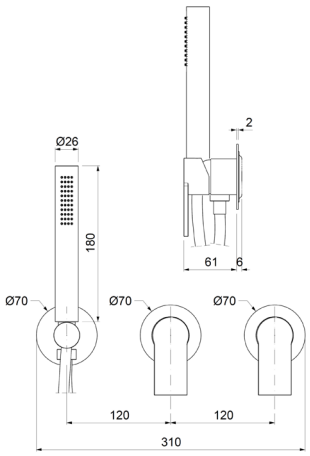

Ricambi

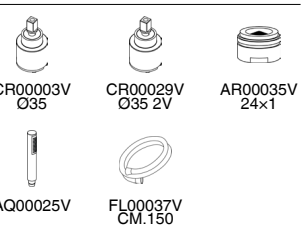

Descrizioni e caratteristiche tecniche non sono impegnative e possono variare senza preavviso

SZED020ROC00

Parti esterne per monocomando incasso doccia **LEVA LISCIA**

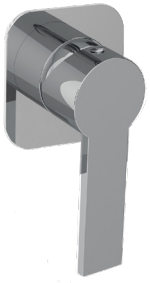

	CROMO	**€ 73,00**

CODICE	FINITURA	€
SZED020ROC08	NERO OPACO	**103,00**
SZED020ROC38	GRAFITE	**130,00**
SZED020ROC40	CROMO SPAZZOLATO	**103,00**
SZED020ROC54	NICKEL SPAZZOLATO N/P	**120,00**
SZED020ROC88	OTTONE SPAZZOLATO	**130,00**

+ OIPIDC35001E

Parte incasso



€ 42,00

+ OIPIDC35002B

Parte incasso



€ 106,00

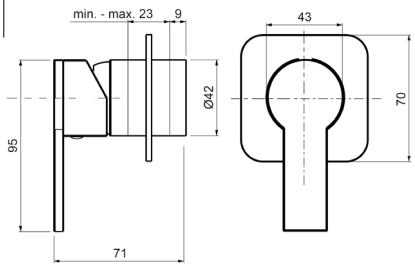

Ricambi



CR00003V Ø35 — LT00012V

SZED120ROC00

Parti esterne per monocomando incasso doccia, piastra tonda **LEVA LISCIA**



	CROMO	**€ 70,00**

CODICE	FINITURA	€
SZED120ROC08	NERO OPACO	**100,00**
SZED120ROC38	GRAFITE	**127,00**
SZED120ROC40	CROMO SPAZZOLATO	**100,00**
SZED120ROC54	NICKEL SPAZZOLATO N/P	**117,00**
SZED120ROC88	OTTONE SPAZZOLATO	**127,00**

+ OIPIDC35001E

Parte incasso



€ 42,00

+ OIPIDC35002B

Parte incasso



€ 106,00

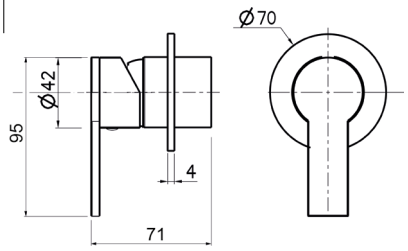

Ricambi



CR00003V Ø35 — BR00242V Ø70

SZED021ROC00

Parti esterne per monocomando incasso doccia/vasca con deviatore, piastra rettangolare, **LEVA LISCIA**

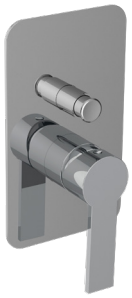

	CROMO	**€ 153,00**

CODICE	FINITURA	€
SZED021ROC08	NERO OPACO	**220,00**
SZED021ROC38	GRAFITE	**265,00**
SZED021ROC40	CROMO SPAZZOLATO	**220,00**
SZED021ROC54	NICKEL SPAZZOLATO N/P	**240,00**
SZED021ROC88	OTTONE SPAZZOLATO	**265,00**

+ OIPIVA35005E

Parte incasso



€ 98,00

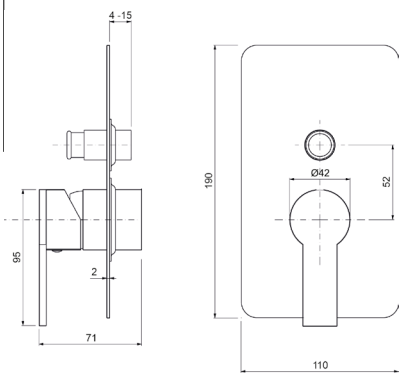

Ricambi



CR00003V Ø35 — AQ00023V

TMET020ROC00

Parti esterne per monocomando incasso doccia **termostatico 1 via**



	CROMO	**€ 140,00**

CODICE	FINITURA	€
TMET020ROC08	NERO OPACO	**198,00**
TMET020ROC38	GRAFITE	**250,00**
TMET020ROC40	CROMO SPAZZOLATO	**198,00**
TMET020ROC54	NICKEL SPAZZOLATO N/P	**218,00**
TMET020ROC88	OTTONE SPAZZOLATO	**250,00**

+ OIPITD20020B

Parte incasso



€ 290,00

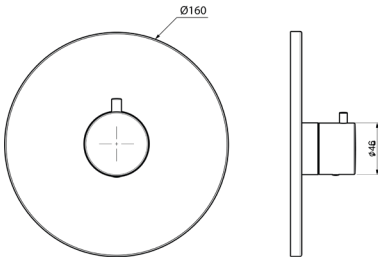

Ricambi



CR00032V LT00041V

TMET022ROC00

Parti esterne per monocomando incasso doccia/vasca **termostatico** con deviatore a **2 vie**



	CROMO	**€ 200,00**

CODICE	FINITURA	€
TMET022ROC08	NERO OPACO	**280,00**
TMET022ROC38	GRAFITE	**350,00**
TMET022ROC40	CROMO SPAZZOLATO	**280,00**
TMET022ROC54	NICKEL SPAZZOLATO N/P	**310,00**
TMET022ROC88	OTTONE SPAZZOLATO	**350,00**

+ OIPITD20022B

Parte incasso



€ 450,00

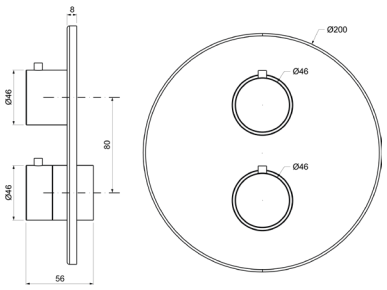

Ricambi



CR00032V CR00033V DEVIATORE LT00042V

TMET023ROC00

Parti esterne per monocomando incasso doccia/vasca **termostatico** con deviatore a **3 vie**



	CROMO	**€ 200,00**

CODICE	FINITURA	€
TMET023ROC08	NERO OPACO	**280,00**
TMET023ROC38	GRAFITE	**350,00**
TMET023ROC40	CROMO SPAZZOLATO	**280,00**
TMET023ROC54	NICKEL SPAZZOLATO N/P	**310,00**
TMET023ROC88	OTTONE SPAZZOLATO	**350,00**

+ OITD20023B

Parte incasso



€ 475,00

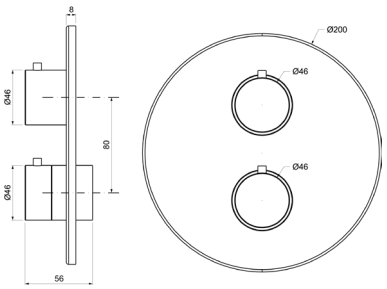

Ricambi



CR00032V CR00034V DEV. C/STOP LT00042V

Descrizioni e caratteristiche tecniche non sono impegnative e possono variare senza preavviso

MIER385ROC00

Parti esterne per rubinetto ad incasso da 1/2”

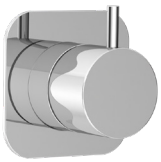

	CROMO	**€ 100,00**

CODICE	FINITURA	€
MIER385ROC08	NERO OPACO	**140,00**
MIER385ROC38	GRAFITE	**170,00**
MIER385ROC40	CROMO SPAZZOLATO	**140,00**
MIER385ROC54	NICKEL SPAZZOLATO N/P	**155,00**
MIER385ROC88	OTTONE SPAZZOLATO	**170,00**

+ OIPIRA20001E

Parte incasso



€ 36,00

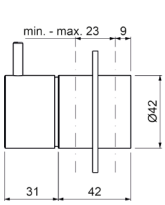

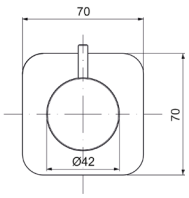

Ricambi



VN00002V
8x20 DX



LT00012V

MIED387ROC00

Parti esterne per deviatore ceramico a **1 entrata e 2 uscite**

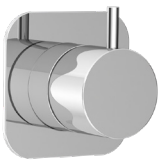

	CROMO	**€ 110,00**

CODICE	FINITURA	€
MIED387ROC08	NERO OPACO	**156,00**
MIED387ROC38	GRAFITE	**190,00**
MIED387ROC40	CROMO SPAZZOLATO	**156,00**
MIED387ROC54	NICKEL SPAZZOLATO N/P	**175,00**
MIED387ROC88	OTTONE SPAZZOLATO	**190,00**

+ OIPIDD20001E

Parte incasso

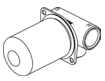

€ 60,00

+ OIPIDD35001B

Parte incasso



€ 106,00

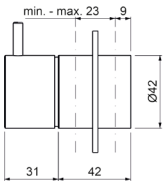

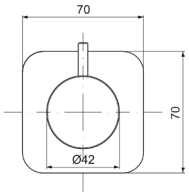

Ricambi



CR00029V
Ø35 2V



LT00012V

MIED388ROC00

Parti esterne per deviatore ceramico a **1 entrata e 2 uscite**

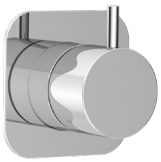

	CROMO	**€ 110,00**

CODICE	FINITURA	€
MIED388ROC08	NERO OPACO	**156,00**
MIED388ROC38	GRAFITE	**190,00**
MIED388ROC40	CROMO SPAZZOLATO	**156,00**
MIED388ROC54	NICKEL SPAZZOLATO N/P	**175,00**
MIED388ROC88	OTTONE SPAZZOLATO	**190,00**

+ OIPIDD35003B

Parte incasso



€ 140,00

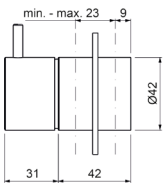

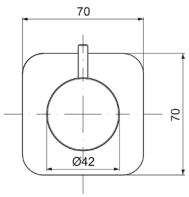

Ricambi



CR00022V
Ø35 3V



LT00012V

MIER085ROC00

Parti esterne per rubinetto ad incasso da 1/2", piastra tonda

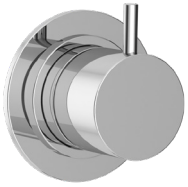

CROMO **€ 90,00**

CODICE	FINITURA	€
MIER085ROC08	NERO OPACO	**126,00**
MIER085ROC38	GRAFITE	**156,00**
MIER085ROC40	CROMO SPAZZOLATO	**126,00**
MIER085ROC54	NICKEL SPAZZOLATO N/P	**140,00**
MIER085ROC88	OTTONE SPAZZOLATO	**156,00**

+ OIPIRA20001E

Parte incasso



€ 36,00

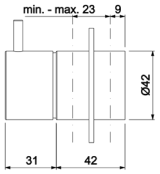

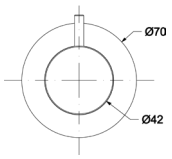

Ricambi



VN00002V
8x20 DX



BR00242V
Ø70

MIED087ROC00

Parti esterne per deviatore ceramico a **1 entrata e 2 uscite,** piastra tonda

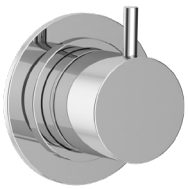

CROMO **€ 100,00**

CODICE	FINITURA	€
MIED087ROC08	NERO OPACO	**136,00**
MIED087ROC38	GRAFITE	**170,00**
MIED087ROC40	CROMO SPAZZOLATO	**136,00**
MIED087ROC54	NICKEL SPAZZOLATO N/P	**150,00**
MIED087ROC88	OTTONE SPAZZOLATO	**170,00**

+ OIPIDD20001E

Parte incasso

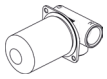

€ 60,00

+ OIPIDD35001B

Parte incasso



€ 106,00

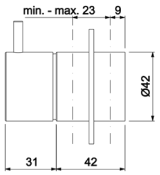

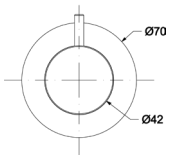

Ricambi



CR00029V
Ø35 2V



BR00242V
Ø70

MIED088ROC00

Parti esterne per deviatore ceramico a **1 entrata e 3 uscite,** piastra tonda

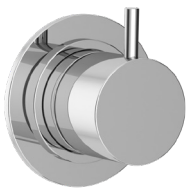

CROMO **€ 100,00**

CODICE	FINITURA	€
MIED088ROC08	NERO OPACO	**136,00**
MIED088ROC38	GRAFITE	**170,00**
MIED088ROC40	CROMO SPAZZOLATO	**136,00**
MIED088ROC54	NICKEL SPAZZOLATO N/P	**150,00**
MIED088ROC88	OTTONE SPAZZOLATO	**170,00**

+ OIPIDD35003B

Parte incasso



€ 140,00

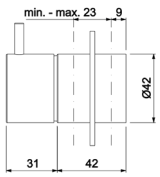

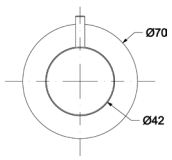

Ricambi



CR00022V
Ø35 3V



BR00242V
Ø70

Descrizioni e caratteristiche tecniche non sono impegnative e possono variare senza preavviso

WESB307ROC00

Braccio doccia in **ottone cm.35** con soffione anticalcare monogetto quadrato **inox 250×250**



	CROMO	**€**	**240,00**

CODICE	FINITURA	€
WESB307ROC08	NERO OPACO	**340,00**
WESB307ROC38	GRAFITE	**420,00**
WESB307ROC40	CROMO SPAZZOLATO	**340,00**
WESB307ROC54	NICKEL SPAZZOLATO N/P	**380,00**
WESB307ROC88	OTTONE SPAZZOLATO	**420,00**

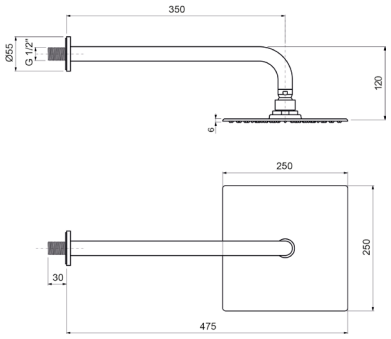

WESB317ROC00

Braccio doccia a soffitto in **ottone cm.20** con soffione anticalcare monogetto quadrato **inox 250×250**



	CROMO	**€**	**226,00**

CODICE	FINITURA	€
WESB317ROC08	NERO OPACO	**320,00**
WESB317ROC38	GRAFITE	**400,00**
WESB317ROC40	CROMO SPAZZOLATO	**320,00**
WESB317ROC54	NICKEL SPAZZOLATO N/P	**360,00**
WESB317ROC88	OTTONE SPAZZOLATO	**400,00**

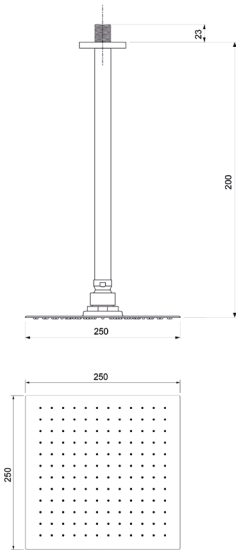

WESI104ROC00

Soffione laterale a parete quadrato ad **incasso 125×125**



	CROMO	**€**	**130,00**

CODICE	FINITURA	€
WESI104ROC08	NERO OPACO	**182,00**
WESI104ROC38	GRAFITE	**224,00**
WESI104ROC40	CROMO SPAZZOLATO	**182,00**
WESI104ROC54	NICKEL SPAZZOLATO N/P	**204,00**
WESI104ROC88	OTTONE SPAZZOLATO	**224,00**

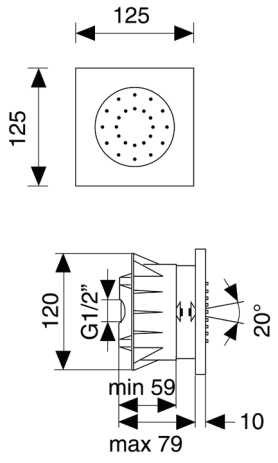

WESE104ROC00

Soffione anticalcare monogetto quadrato **inox 200×200**



CROMO **€ 140,00**

CODICE	FINITURA	€
WESE104ROC08	NERO OPACO	**200,00**
WESE104ROC38	GRAFITE	**240,00**
WESE104ROC40	CROMO SPAZZOLATO	**200,00**
WESE104ROC54	NICKEL SPAZZOLATO N/P	**220,00**
WESE104ROC88	OTTONE SPAZZOLATO	**240,00**

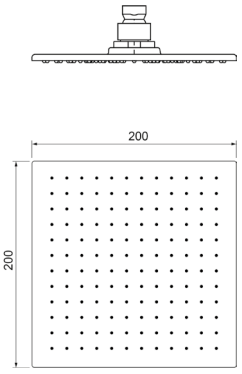

WESE105ROC00

Soffione anticalcare monogetto quadrato **inox 250×250**



CROMO **€ 154,00**

CODICE	FINITURA	€
WESE105ROC08	NERO OPACO	**220,00**
WESE105ROC38	GRAFITE	**264,00**
WESE105ROC40	CROMO SPAZZOLATO	**220,00**
WESE105ROC54	NICKEL SPAZZOLATO N/P	**240,00**
WESE105ROC88	OTTONE SPAZZOLATO	**264,00**

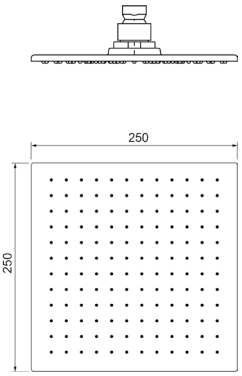

WESE106ROC00

Soffione anticalcare monogetto quadrato **inox 300×300**



CROMO **€ 260,00**

CODICE	FINITURA	€
WESE106ROC08	NERO OPACO	**380,00**
WESE106ROC38	GRAFITE	**445,00**
WESE106ROC40	CROMO SPAZZOLATO	**380,00**
WESE106ROC54	NICKEL SPAZZOLATO N/P	**420,00**
WESE106ROC88	OTTONE SPAZZOLATO	**445,00**

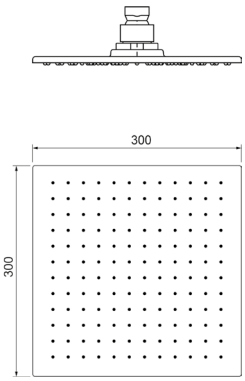

WESE107ROC00

Soffione anticalcare monogetto quadrato **inox 400×400**



CROMO **€ 398,00**

CODICE	FINITURA	€
WESE107ROC08	NERO OPACO	**560,00**

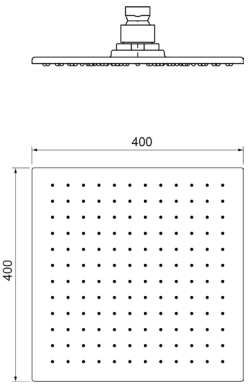

Descrizioni e caratteristiche tecniche non sono impegnative e possono variare senza preavviso

WEBR103ROC00

Braccio doccia quadrato in **ottone cm.35** con rosone



	CROMO	**€ 106,00**
CODICE	FINITURA	€
WEBR103ROC08	NERO OPACO	**150,00**
WEBR103ROC38	GRAFITE	**185,00**
WEBR103ROC40	CROMO SPAZZOLATO	**150,00**
WEBR103ROC54	NICKEL SPAZZOLATO N/P	**170,00**
WEBR103ROC88	OTTONE SPAZZOLATO	**185,00**

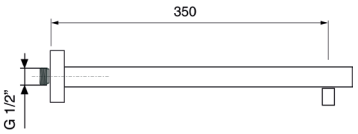

WEBR104ROC00

Braccio doccia quadrato in **ottone cm.40** con rosone



	CROMO	**€ 130,00**
CODICE	FINITURA	€
WEBR104ROC08	NERO OPACO	**185,00**
WEBR104ROC38	GRAFITE	**230,00**
WEBR104ROC40	CROMO SPAZZOLATO	**185,00**
WEBR104ROC54	NICKEL SPAZZOLATO N/P	**205,00**
WEBR104ROC88	OTTONE SPAZZOLATO	**230,00**

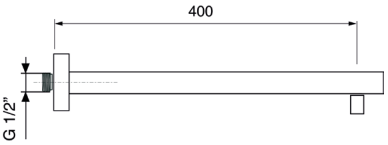

WEBR002ROC00

Braccio doccia tondo in **ottone cm.35** con rosone



	CROMO	**€ 56,00**
CODICE	FINITURA	€
WEBR002ROC08	NERO OPACO	**79,00**
WEBR002ROC38	GRAFITE	**96,00**
WEBR002ROC40	CROMO SPAZZOLATO	**79,00**
WEBR002ROC54	NICKEL SPAZZOLATO N/P	**88,00**
WEBR002ROC88	OTTONE SPAZZOLATO	**96,00**

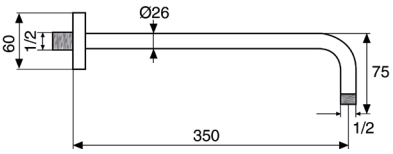

WEBR003ROC00

Braccio doccia tondo in **ottone cm.40** con rosone



	CROMO	**€ 66,00**
CODICE	FINITURA	€
WEBR003ROC08	NERO OPACO	**92,00**
WEBR003ROC38	GRAFITE	**114,00**
WEBR003ROC40	CROMO SPAZZOLATO	**79,00**
WEBR003ROC54	NICKEL SPAZZOLATO N/P	**104,00**
WEBR003ROC88	OTTONE SPAZZOLATO	**114,00**

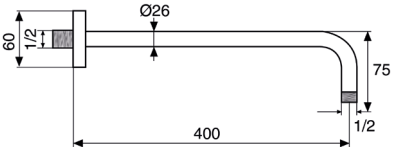

WESD302ROC00

Kit doccia **incasso** con doccia anticalcare monogetto tonda in **ottone** e flessibile cm.150



Ricambi



AQ00025V



FL00037V
CM.150

	CROMO	€	110,00
CODICE	FINITURA		€
WESD302ROC08	NERO OPACO		**150,00**
WESD302ROC38	GRAFITE		**195,00**
WESD302ROC40	CROMO SPAZZOLATO		**150,00**
WESD302ROC54	NICKEL SPAZZOLATO N/P		**160,00**
WESD302ROC88	OTTONE SPAZZOLATO		**195,00**

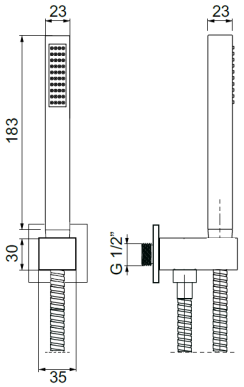

WEPA506ROC00

Presa acqua ad incasso tonda in **ottone**



	CROMO	€	
CODICE	FINITURA		€
WEPA506ROC08	NERO OPACO		**35,00**
WEPA506ROC38	GRAFITE		**43,00**
WEPA506ROC40	CROMO SPAZZOLATO		**35,00**
WEPA506ROC54	NICKEL SPAZZOLATO N/P		**40,00**
WEPA506ROC88	OTTONE SPAZZOLATO		**43,00**

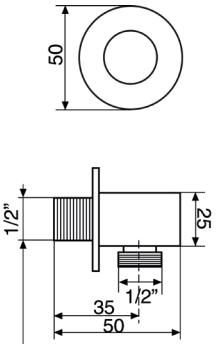

WEPA508ROC00

Presa acqua ad incasso quadrata in **ottone**



	CROMO	€	35,00
CODICE	FINITURA		€
WEPA508ROC08	NERO OPACO		**49,00**
WEPA508ROC38	GRAFITE		**60,00**
WEPA508ROC40	CROMO SPAZZOLATO		**49,00**
WEPA508ROC54	NICKEL SPAZZOLATO N/P		**55,00**
WEPA508ROC88	OTTONE SPAZZOLATO		**60,00**

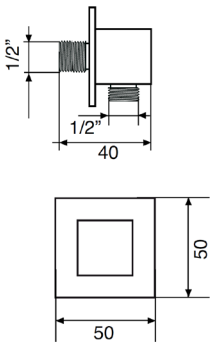

Descrizioni e caratteristiche tecniche non sono impegnative e possono variare senza preavviso

ACSF001ROC00

Sifone **lavabo** minimalista 1”1/4 senza piletta



	CROMO	**€**	**94,00**
CODICE	FINITURA		€
ACSF001ROC08	NERO OPACO		**132,00**
ACSF001ROC38	GRAFITE		**165,00**
ACSF001ROC40	CROMO SPAZZOLATO		**132,00**
ACSF001ROC54	NICKEL SPAZZOLATO N/P		**148,00**
ACSF001ROC88	OTTONE SPAZZOLATO		**165,00**

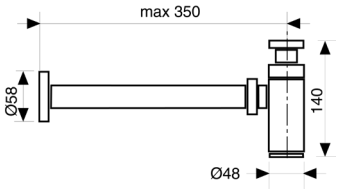

ACSF003ROC00

Sifone **bidet** minimalista 1”1/4 senza piletta



	CROMO	**€**	**99,00**
CODICE	FINITURA		€
ACSF003ROC08	NERO OPACO		**140,00**
ACSF003ROC38	GRAFITE		**170,00**
ACSF003ROC40	CROMO SPAZZOLATO		**140,00**
ACSF003ROC54	NICKEL SPAZZOLATO N/P		**154,00**
ACSF003ROC88	OTTONE SPAZZOLATO		**170,00**

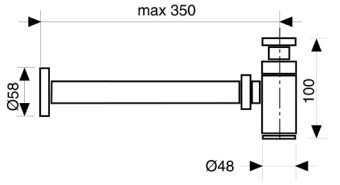

ACRS001ROC00

Rubinetto sottolavabo 1/2” con rosone



	CROMO	**€**	**49,00**
CODICE	FINITURA		€
ACRS001ROC08	NERO OPACO		**69,00**
ACRS001ROC38	GRAFITE		**88,00**
ACRS001ROC40	CROMO SPAZZOLATO		**69,00**
ACRS001ROC54	NICKEL SPAZZOLATO N/P		**76,00**
ACRS001ROC88	OTTONE SPAZZOLATO		**88,00**

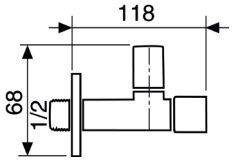

ACPT001ROC00

Piletta click-clack universale 1”1/4 con tappo Ø63



	CROMO	**€**	**42,00**
CODICE	FINITURA		€
ACPT001ROC08	NERO OPACO		**58,00**
ACPT001ROC38	GRAFITE		**82,00**
ACPT001ROC40	CROMO SPAZZOLATO		**58,00**
ACPT001ROC54	NICKEL SPAZZOLATO N/P		**72,00**
ACPT001ROC88	OTTONE SPAZZOLATO		**82,00**

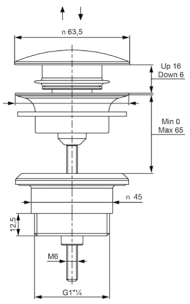

VIDA

Design by Oioli Lab RD





VILS000ROC00

Monocomando lavabo con scarico automatico 1”1/4



	CROMO	**€ 108,00**

CODICE	FINITURA	€
VILS000ROC02	ORO	**200,00**
VILS000ROC08	NERO OPACO	**152,00**
VILS000ROC20	BIANCO OPACO	**152,00**
VILS000ROC40	CROMO SPAZZOLATO	**152,00**
VILS000ROC54	NICKEL SPAZZOLATO N/P	**170,00**
VILS000ROC88	OTTONE SPAZZOLATO	**200,00**

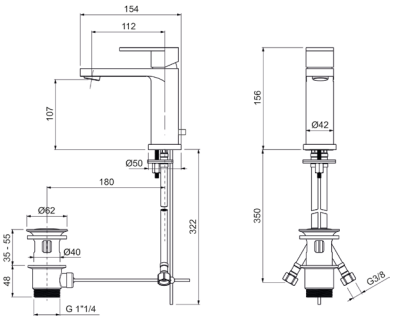

Ricambi

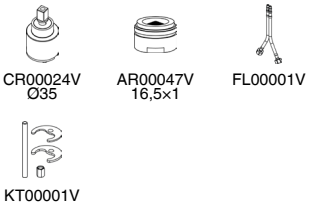

CR00024V Ø35 — AR00047V 16,5×1 — FL00001V

KT00001V

VILT001ROC00

Monocomando lavabo testa cieca



	CROMO	**€ 98,00**

CODICE	FINITURA	€
VILT001ROC02	ORO	**190,00**
VILT001ROC08	NERO OPACO	**142,00**
VILT001ROC20	BIANCO OPACO	**142,00**
VILT001ROC40	CROMO SPAZZOLATO	**142,00**
VILT001ROC54	NICKEL SPAZZOLATO N/P	**160,00**
VILT001ROC88	OTTONE SPAZZOLATO	**190,00**

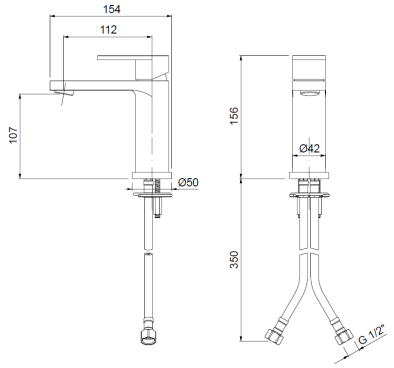

Ricambi

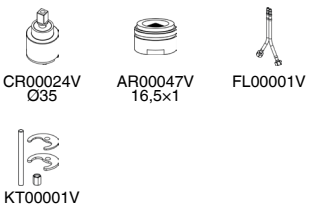

CR00024V Ø35 — AR00047V 16,5×1 — FL00001V

KT00001V

VILT004ROC00

Monocomando lavabo alto testa cieca



	CROMO	**€ 194,00**

CODICE	FINITURA	€
VILT004ROC02	ORO	**330,00**
VILT004ROC08	NERO OPACO	**272,00**
VILT004ROC20	BIANCO OPACO	**272,00**
VILT004ROC40	CROMO SPAZZOLATO	**272,00**
VILT004ROC54	NICKEL SPAZZOLATO N/P	**330,00**
VILT004ROC88	OTTONE SPAZZOLATO	**330,00**

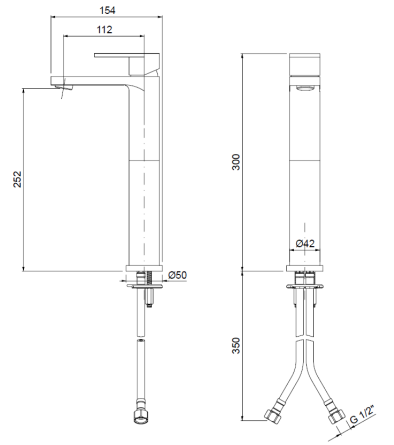

Ricambi



CR00024V Ø35 — AR00047V 16×1 — FL00004V

VIBS005ROC00

Monocomando bidet con scarico automatico 1”1/4



	CROMO	**€ 114,00**

CODICE	FINITURA	€
VIBS005ROC02	ORO	**204,00**
VIBS005ROC08	NERO OPACO	**160,00**
VIBS005ROC20	BIANCO OPACO	**160,00**
VIBS005ROC40	CROMO SPAZZOLATO	**160,00**
VIBS005ROC54	NICKEL SPAZZOLATO N/P	**204,00**
VIBS005ROC88	OTTONE SPAZZOLATO	**204,00**

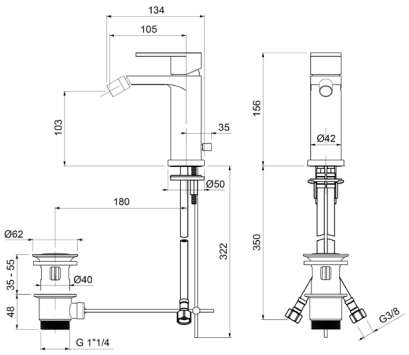

Ricambi



CR00024V Ø35 — AR00047V 16,5×1 — FL00001V

KT00001V

VIBT005ROC00

Monocomando bidet testa cieca



	CROMO	**€ 104,00**

CODICE	FINITURA	€
VIBT005ROC02	ORO	**194,00**
VIBT005ROC08	NERO OPACO	**150,00**
VIBT005ROC20	BIANCO OPACO	**150,00**
VIBT005ROC40	CROMO SPAZZOLATO	**150,00**
VIBT005ROC54	NICKEL SPAZZOLATO N/P	**194,00**
VIBT005ROC88	OTTONE SPAZZOLATO	**194,00**

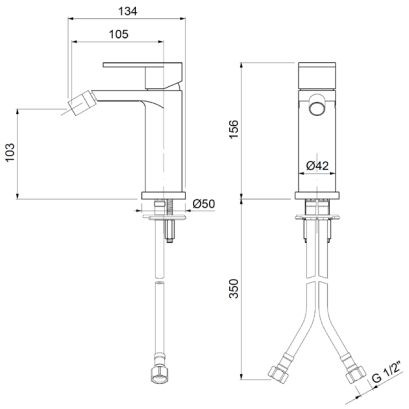

Ricambi

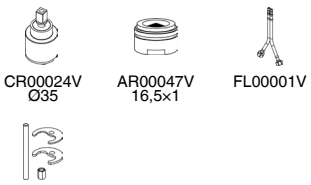

CR00024V Ø35 — AR00047V 16,5×1 — FL00001V

KT00001V

VIEL002ROC00

Parti esterne per monocomando lavabo a parete



	CROMO	**€ 115,00**

CODICE	FINITURA	€
VIEL002ROC02	ORO	**195,00**
VIEL002ROC08	NERO OPACO	**156,00**
VIEL002ROC20	BIANCO OPACO	**156,00**
VIEL002ROC40	CROMO SPAZZOLATO	**156,00**
VIEL002ROC54	NICKEL SPAZZOLATO N/P	**195,00**
VIEL002ROC88	OTTONE SPAZZOLATO	**195,00**

+ OIPILA35000E

Parte incasso



€ 115,00

+ OIPILA35001B

Parte incasso

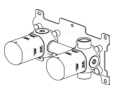

€ 175,00

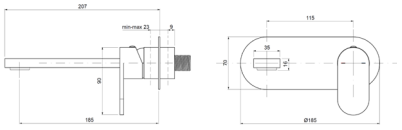

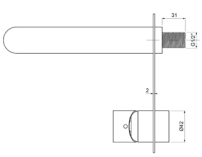

Ricambi



CR00003V Ø35 — AR00035V 24×1

Descrizioni e caratteristiche tecniche non sono impegnative e possono variare senza preavviso

VIEL102ROC00

Parti esterne per monocomando lavabo a parete in 2 parti, piastre tonde

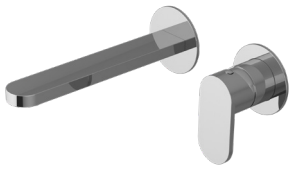

CROMO **€ 115,00**

CODICE	FINITURA	€
VIEL102ROC02	ORO	**195,00**
VIEL102ROC08	NERO OPACO	**156,00**
VIEL102ROC20	BIANCO OPACO	**156,00**
VIEL102ROC40	CROMO SPAZZOLATO	**156,00**
VIEL102ROC54	NICKEL SPAZZOLATO N/P	**195,00**
VIEL102ROC88	OTTONE SPAZZOLATO	**195,00**

+ OIPILA35000E

Parte incasso



€ 115,00

+ OIPILA35001B

Parte incasso

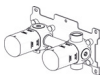

€ 175,00

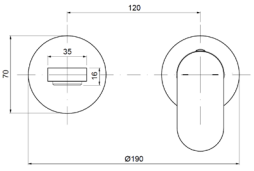

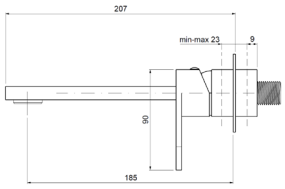

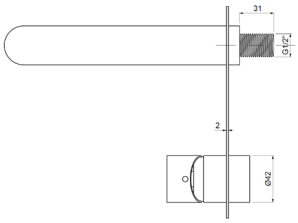

Ricambi



CR00003V
Ø35



AR00035V
24×1

VILT072ROC00

Monocomanfo lavabo a 2 fori, testa cieca



CROMO **€ 268,00**

CODICE	FINITURA	€
VILT072ROC02	ORO	**456,00**
VILT072ROC08	NERO OPACO	**390,00**
VILT072ROC20	BIANCO OPACO	**390,00**
VILT072ROC40	CROMO SPAZZOLATO	**390,00**
VILT072ROC54	NICKEL SPAZZOLATO N/P	**416,00**
VILT072ROC88	OTTONE SPAZZOLATO	**456,00**

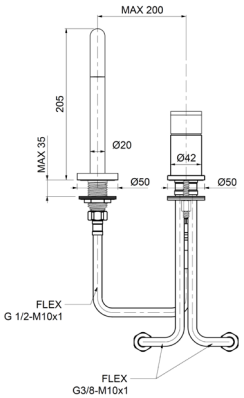

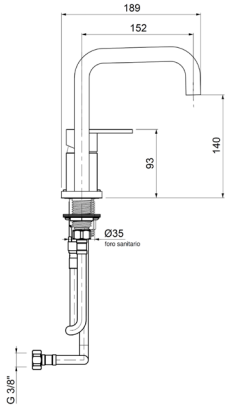

Ricambi



CR00003V
Ø35



AR00050V
18,5×1M



FL00002V
10×1×1/2F cm.30



FL00001V
10×1×3/8 cm.35



KT00001V
8×70

VILT073ROC00

Monocomanfo lavabo a 2 fori, testa cieca



CROMO	**€**	**268,00**

CODICE	FINITURA	€
VILT073ROC02	ORO	**456,00**
VILT073ROC08	NERO OPACO	**390,00**
VILT073ROC20	BIANCO OPACO	**390,00**
VILT073ROC40	CROMO SPAZZOLATO	**390,00**
VILT073ROC54	NICKEL SPAZZOLATO N/P	**416,00**
VILT073ROC88	OTTONE SPAZZOLATO	**456,00**

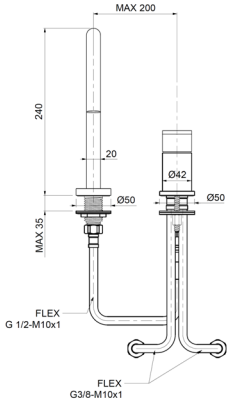

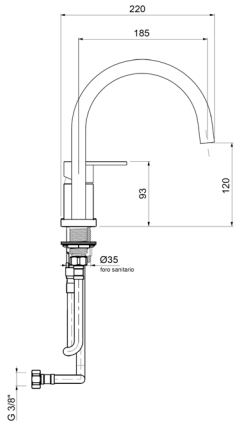

Ricambi


CR00003V
Ø35


AR00050V
18,5×1M


FL00002V
10×1×1/2F cm.30


FL00001V
10×1×3/8 cm.35


KT00001V
8×70

VIBV006ROC00

Monocomando 4 fori per bordo vasca con doccia



CROMO	**€**	**544,00**

CODICE	FINITURA	€
VIBV006ROC02	ORO	**924,00**
VIBV006ROC08	NERO OPACO	**762,00**
VIBV006ROC20	BIANCO OPACO	**762,00**
VIBV006ROC40	CROMO SPAZZOLATO	**762,00**
VIBV006ROC54	NICKEL SPAZZOLATO N/P	**924,00**
VIBV006ROC88	OTTONE SPAZZOLATO	**924,00**

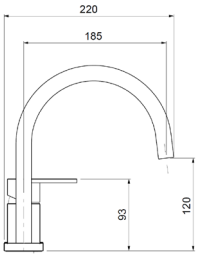

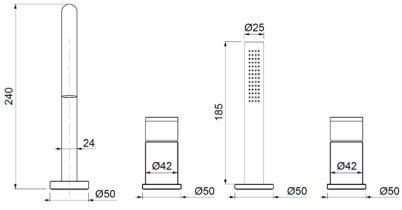

Ricambi


CR00003V
Ø35


AR00058V
24×1


FL00005V
10×1×3/8F cm.60


FL00003V
10×1×1/2F cm.35


AQ00025V


CT00013V
Ø26

Descrizioni e caratteristiche tecniche non sono impegnative e possono variare senza preavviso

VIVE010ROC00

Monocomando esterno per vasca con kit doccia



CROMO **€ 174,00**

CODICE	FINITURA	€
VIVE010ROC02	ORO	**296,00**
VIVE010ROC08	NERO OPACO	**244,00**
VIVE010ROC20	BIANCO OPACO	**244,00**
VIVE010ROC40	CROMO SPAZZOLATO	**244,00**
VIVE010ROC54	NICKEL SPAZZOLATO N/P	**296,00**
VIVE010ROC88	OTTONE SPAZZOLATO	**296,00**

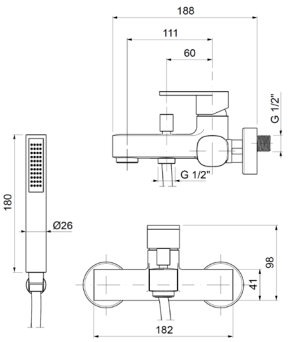

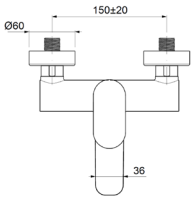

Ricambi



CR00003V
Ø35



AR00035V
24×1

VIDE025ROC00

Monocomando esterno doccia attacco flessibile 1/2”

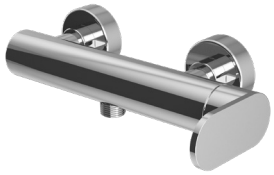

CROMO **€ 182,00**

CODICE	FINITURA	€
VIDE025ROC02	ORO	**310,00**
VIDE025ROC08	NERO OPACO	**256,00**
VIDE025ROC20	BIANCO OPACO	**256,00**
VIDE025ROC40	CROMO SPAZZOLATO	**256,00**
VIDE025ROC54	NICKEL SPAZZOLATO N/P	**182,00**
VIDE025ROC88	OTTONE SPAZZOLATO	**182,00**

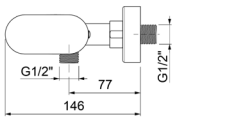

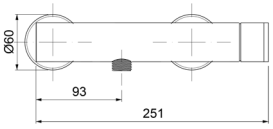

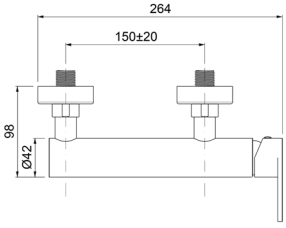

Ricambi



CR00003V
Ø35

VIDE026ROC00

Monocomando esterno doccia con attacco **superiore 3/4”**

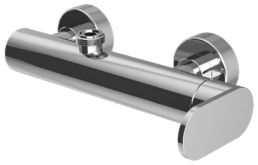

CROMO **€ 210,00**

CODICE	FINITURA	€
VIDE026ROC02	ORO	**358,00**
VIDE026ROC08	NERO OPACO	**296,00**
VIDE026ROC20	BIANCO OPACO	**296,00**
VIDE026ROC40	CROMO SPAZZOLATO	**296,00**
VIDE026ROC54	NICKEL SPAZZOLATO N/P	**358,00**
VIDE026ROC88	OTTONE SPAZZOLATO	**358,00**

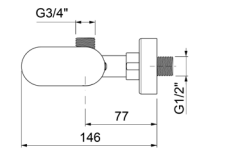

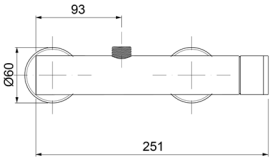

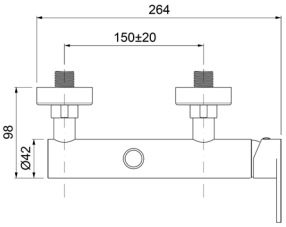

Ricambi



CR00003V
Ø35

VIED130ROC00

Parti esterne per monocomando incasso doccia con kit doccia, piastre tonde



	CROMO	**€ 135,00**

CODICE	FINITURA	€
VIED130ROC02	ORO	**230,00**
VIED130ROC08	NERO OPACO	**190,00**
VIED130ROC20	BIANCO OPACO	**190,00**
VIED130ROC40	CROMO SPAZZOLATO	**190,00**
VIED130ROC54	NICKEL SPAZZOLATO N/P	**230,00**
VIED130ROC88	OTTONE SPAZZOLATO	**230,00**

+ OIPILA35000E

Parte incasso



€ 115,00

+ OIPILA35001B

Parte incasso



€ 175,00

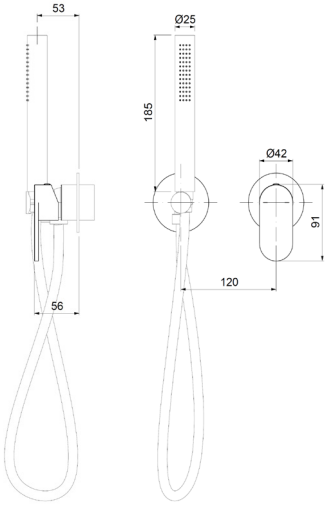

Ricambi



CR00003V
Ø35

VIED105ROC00

Parti esterne per monocomando incasso bidet, piastre tonde



	CROMO	**€ 145,00**

CODICE	FINITURA	€
VIED105ROC02	ORO	**240,00**
VIED105ROC08	NERO OPACO	**200,00**
VIED105ROC20	BIANCO OPACO	**200,00**
VIED105ROC40	CROMO SPAZZOLATO	**200,00**
VIED105ROC54	NICKEL SPAZZOLATO N/P	**240,00**
VIED105ROC88	OTTONE SPAZZOLATO	**240,00**

+ OIPILA35000E

Parte incasso



€ 115,00

+ OIPILA35001B

Parte incasso



€ 175,00

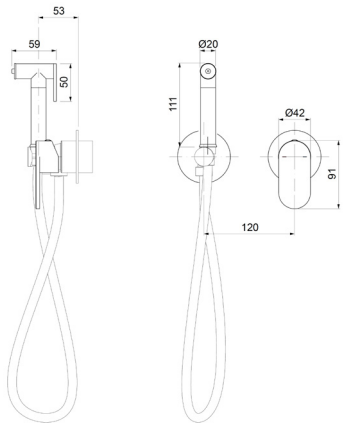

Ricambi



CR00003V
Ø35

Descrizioni e caratteristiche tecniche non sono impegnative e possono variare senza preavviso

VIED120ROC00

Parti esterne per monocomando incasso doccia



	CROMO	**€ 38,00**

CODICE	FINITURA	€
VIED120ROC02	ORO	**70,00**
VIED120ROC08	NERO OPACO	**54,00**
VIED120ROC20	BIANCO OPACO	**54,00**
VIED120ROC40	CROMO SPAZZOLATO	**54,00**
VIED120ROC54	NICKEL SPAZZOLATO N/P	**70,00**
VIED120ROC88	OTTONE SPAZZOLATO	**70,00**

+ OIPIDC35001E

Parte incasso



€ 42,00

+ OIPIDC35002B

Parte incasso



€ 106,00

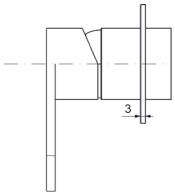

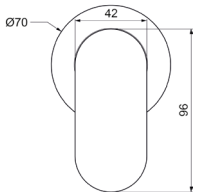

Ricambi



CR00003
Ø35

VIED621ROC00

Parti esterne per monocomando incasso doccia/vasca con deviatore

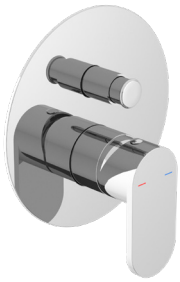

	CROMO	**€ 60,00**

CODICE	FINITURA	€
VIED621ROC02	ORO	**105,00**
VIED621ROC08	NERO OPACO	**85,00**
VIED621ROC20	BIANCO OPACO	**85,00**
VIED621ROC40	CROMO SPAZZOLATO	**85,00**
VIED621ROC54	NICKEL SPAZZOLATO N/P	**105,00**
VIED621ROC88	OTTONE SPAZZOLATO	**105,00**

+ OIPIVA35005E

Parte incasso

€ 98,00



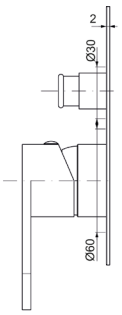

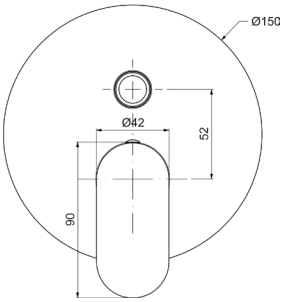

Ricambi



CR00003
Ø35

VIED622ROC00

Parti esterne per monocomando incasso doccia/vasca con deviatore a **2 vie**, interasse mm.100

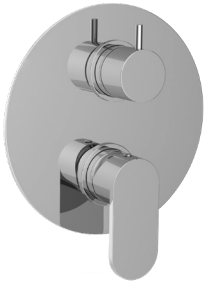

CROMO **€ 125,00**

CODICE	FINITURA	€
VIED622ROC02	ORO	**220,00**
VIED622ROC08	NERO OPACO	**175,00**
VIED622ROC20	BIANCO OPACO	**175,00**
VIED622ROC40	CROMO SPAZZOLATO	**175,00**
VIED622ROC54	NICKEL SPAZZOLATO N/P	**220,00**
VIED622ROC88	OTTONE SPAZZOLATO	**220,00**

+ OIPIVA35008B

Parte incasso

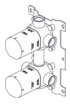

€ 175,00

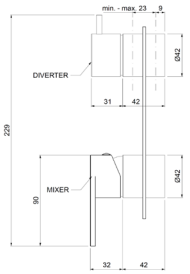

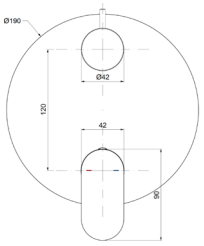

Ricambi



CR00003V
Ø35



CR00029V
Ø35 2V

VIED122ROC00

Parti esterne per monocomando incasso doccia/vasca con deviatore a **2 vie**, piastre tonde, interasse mm.120



CROMO **€ 154,00**

CODICE	FINITURA	€
VIED122ROC02	ORO	**270,00**
VIED122ROC08	NERO OPACO	**216,00**
VIED122ROC20	BIANCO OPACO	**216,00**
VIED122ROC40	CROMO SPAZZOLATO	**216,00**
VIED122ROC54	NICKEL SPAZZOLATO N/P	**270,00**
VIED122ROC88	OTTONE SPAZZOLATO	**270,00**

+ OIPIVA35007B

Parte incasso

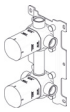

€ 180,00

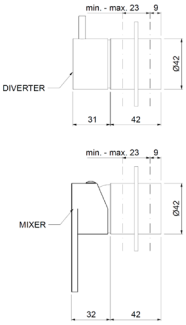

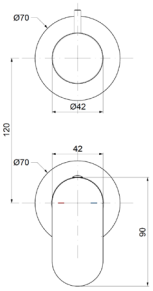

Ricambi



CR00003V
Ø35



CR00029V
Ø35 2V

VIED623ROC00

Parti esterne per monocomando incasso doccia/vasca con deviatore a **3 vie**, interasse mm.100

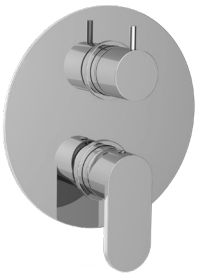

CROMO **€ 170,00**

CODICE	FINITURA	€
VIED623ROC02	ORO	**290,00**
VIED623ROC08	NERO OPACO	**240,00**
VIED623ROC20	BIANCO OPACO	**240,00**
VIED623ROC40	CROMO SPAZZOLATO	**240,00**
VIED623ROC54	NICKEL SPAZZOLATO N/P	**290,00**
VIED623ROC88	OTTONE SPAZZOLATO	**290,00**

+ OIPIVA35012B

Parte incasso

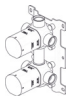

€ 215,00

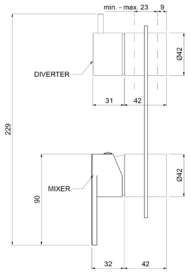

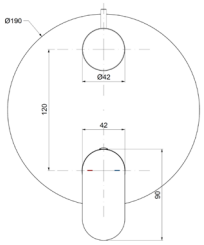

Ricambi



CR00003V
Ø35



CR00022V
Ø35 3V

Descrizioni e caratteristiche tecniche non sono impegnative e possono variare senza preavviso

VIED123ROC00





Parti esterne per monocomando incasso doccia/vasca con deviatore a **3 vie**, piastre tonde, interasse mm.120

CROMO	**€**	**154,00**

CODICE	FINITURA	€
VIED123ROC02	ORO	**270,00**
VIED123ROC08	NERO OPACO	**216,00**
VIED123ROC20	BIANCO OPACO	**216,00**
VIED123ROC40	CROMO SPAZZOLATO	**216,00**
VIED123ROC54	NICKEL SPAZZOLATO N/P	**270,00**
VIED123ROC88	OTTONE SPAZZOLATO	**270,00**

+ OIPIVA35011B

Parte incasso

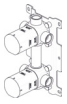

€ 220,00

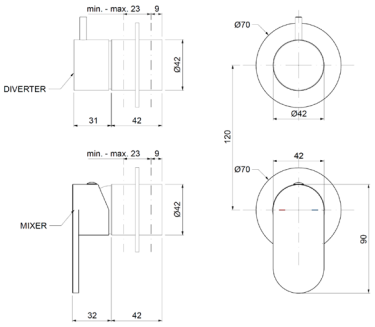

Ricambi



CR00003V
Ø35



CR00022V
Ø35 3V

VIED124ROC00







Parti esterne per monocomando incasso doccia/vasca con deviatore a **4 vie**, piastre tonde

CROMO	**€**	**246,00**

CODICE	FINITURA	€
VIED124ROC02	ORO	**420,00**
VIED124ROC08	NERO OPACO	**346,00**
VIED124ROC20	BIANCO OPACO	**346,00**
VIED124ROC40	CROMO SPAZZOLATO	**346,00**
VIED124ROC54	NICKEL SPAZZOLATO N/P	**420,00**
VIED124ROC88	OTTONE SPAZZOLATO	**420,00**

+ OIPIVA35014B

Parte incasso



€ 290,00

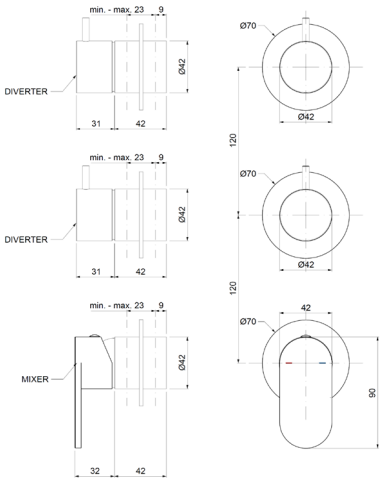

Ricambi



CR00003V
Ø35



CR00029V
Ø35 2V

TMET020ROC00

Parti esterne per monocomando incasso doccia/vasca **termostatico** a **1 via**



	CROMO	**€ 140,00**

CODICE	FINITURA	€
TMET020ROC02	ORO	**250,00**
TMET020ROC08	NERO OPACO	**198,00**
TMET020ROC20	BIANCO OPACO	**198,00**
TMET020ROC40	CROMO SPAZZOLATO	**198,00**
TMET020ROC54	NICKEL SPAZZOLATO N/P	**218,00**
TMET020ROC88	OTTONE SPAZZOLATO	**250,00**

+ OIPITD20020B

Parte incasso **€ 290,00**



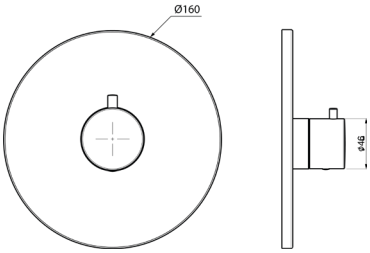

Ricambi



CR00032V

TMET022ROC00

Parti esterne per monocomando incasso doccia/vasca **termostatico** con deviatore a **2 vie**



	CROMO	**€ 200,00**

CODICE	FINITURA	€
TMET022ROC02	ORO	**350,00**
TMET022ROC08	NERO OPACO	**280,00**
TMET022ROC20	BIANCO OPACO	**280,00**
TMET022ROC40	CROMO SPAZZOLATO	**280,00**
TMET022ROC54	NICKEL SPAZZOLATO N/P	**310,00**
TMET022ROC88	OTTONE SPAZZOLATO	**350,00**

+ OIPITD20022B

Parte incasso **€ 450,00**



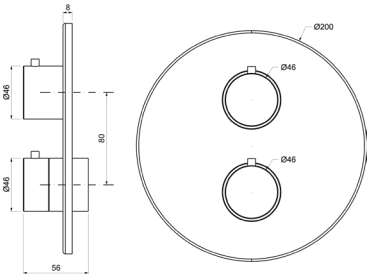

Ricambi



CR00032V



CR00033V
DEVIATORE

TMET023ROC00

Parti esterne per monocomando incasso doccia/vasca **termostatico** con deviatore a **3 vie**



	CROMO	**€ 200,00**

CODICE	FINITURA	€
MIET023ROC02	ORO	**350,00**
MIET023ROC08	NERO OPACO	**280,00**
MIET023ROC20	BIANCO OPACO	**280,00**
MIET023ROC40	CROMO SPAZZOLATO	**280,00**
MIET023ROC54	NICKEL SPAZZOLATO N/P	**310,00**
MIET023ROC88	OTTONE SPAZZOLATO	**350,00**

+ OIPITD20023B

Parte incasso **€ 475,00**



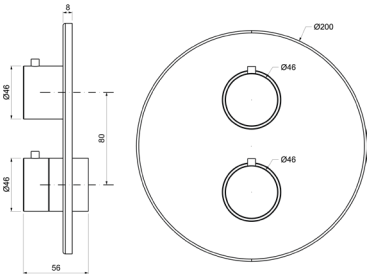

Ricambi



CR00032V



CR00034V
DEV. C/STOP

Descrizioni e caratteristiche tecniche non sono impegnative e possono variare senza preavviso

MIER085ROC00

Parti esterne per rubinetto ad incasso da 1/2”



CROMO **€ 90,00**

CODICE	FINITURA	€
MIER085ROC02	ORO	**156,00**
MIER085ROC08	NERO OPACO	**126,00**
MIER085ROC20	BIANCO OPACO	**126,00**
MIER085ROC40	CROMO SPAZZOLATO	**126,00**
MIER085ROC54	NICKEL SPAZZOLATO N/P	**140,00**
MIER085ROC88	OTTONE SPAZZOLATO	**156,00**

+ OIPIRA20001E

Parte incasso



€ 36,00

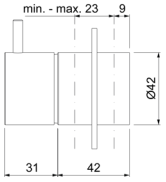

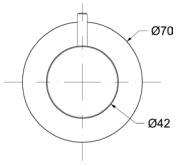

Ricambi



VN00002V
8x20 DX

MIED087ROC00

Parti esterne per deviatore ceramico a **1 entrata e 2 uscite**



CROMO **€ 100,00**

CODICE	FINITURA	€
MIED087ROC02	ORO	**170,00**
MIED087ROC08	NERO OPACO	**136,00**
MIED087ROC20	BIANCO OPACO	**136,00**
MIED087ROC40	CROMO SPAZZOLATO	**136,00**
MIED087ROC54	NICKEL SPAZZOLATO N/P	**150,00**
MIED087ROC88	OTTONE SPAZZOLATO	**170,00**

+ OIPIDD20001E

Parte incasso



€ 60,00

+ OIPIDD35001B

Parte incasso



€ 106,00

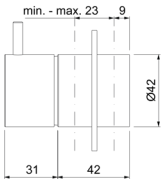

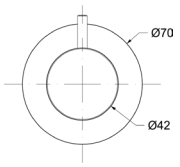

Ricambi



CR00029V
Ø35 2V

MIED088ROC00

Parti esterne per deviatore ceramico a **1 entrata e 3 uscite**



CROMO **€ 100,00**

CODICE	FINITURA	€
MIED088ROC02	ORO	**170,00**
MIED088ROC08	NERO OPACO	**136,00**
MIED088ROC20	BIANCO OPACO	**136,00**
MIED088ROC40	CROMO SPAZZOLATO	**136,00**
MIED088ROC54	NICKEL SPAZZOLATO N/P	**150,00**
MIED088ROC88	OTTONE SPAZZOLATO	**170,00**

+ OIPIDD35003B

Parte incasso

€ 140,00



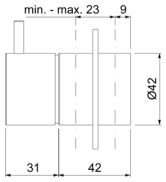

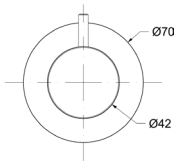

Ricambi



CR00022V
Ø35 3V

VICD029ROC00



Monocomando esterno **doccia** con colonna doccia in ottone telescopica e orientabile, centrale scorrevole in ottone, soffione tondo in **inox Ø200**, doccia anticalcare monogetto tonda e flessibile cm.150

CROMO **€ 630,00**

CODICE	FINITURA	€
VICD029ROC02	ORO	**1.072,00**
VICD029ROC08	NERO OPACO	**884,00**
VICD029ROC20	BIANCO OPACO	**884,00**
VICD029ROC40	CROMO SPAZZOLATO	**884,00**
VICD029ROC54	NICKEL SPAZZOLATO N/P	**1.072,00**
VICD029ROC88	OTTONE SPAZZOLATO	**1.072,00**

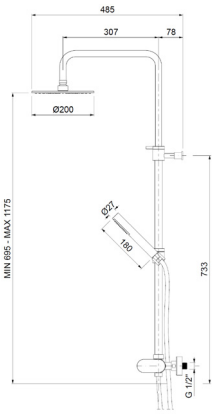



Ricambi



CR00003V
Ø35

VICD129ROC00



Monocomando esterno **doccia a 2 vie** con colonna doccia in ottone telescopica e orientabile, centrale scorrevole in ottone, soffione tondo in **inox Ø200**, doccia anticalcare monogetto tonda e flessibile cm.150

CROMO **€ 670,00**

CODICE	FINITURA	€
VICD129ROC02	ORO	**1.150,00**
VICD129ROC08	NERO OPACO	**940,00**
VICD129ROC20	BIANCO OPACO	**940,00**
VICD129ROC40	CROMO SPAZZOLATO	**940,00**
VICD129ROC54	NICKEL SPAZZOLATO N/P	**1.072,00**
VICD129ROC88	OTTONE SPAZZOLATO	**1.072,00**

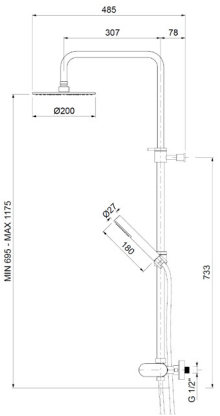

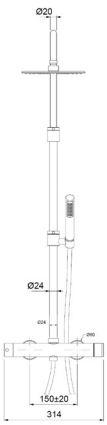

Ricambi



CR00003V
Ø35



CR00029V
Ø35 2V

Descrizioni e caratteristiche tecniche non sono impegnative e possono variare senza preavviso

VIBD001ROC00



Kit doccia composto da:
art. VIED122ROC00, art. WESB005ROC00,
art. WESD002ROC00

CROMO **€ 440,00**

CODICE	FINITURA	€
VIBD001ROC08	NERO OPACO	**620,00**

+ OIPIVA35007B

Parte incasso

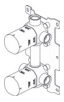

€ 180,00



Ricambi


CR00003V
Ø35


CR00029V
Ø35 2V


BR00242V
Ø70


AQ00025V

VIBD002ROC00



Kit doccia composto da:
art. TMET022ROC00 - art. WESB005ROC00 -
art. WESD002ROC00

CROMO **€ 490,00**

CODICE	FINITURA	€
VIBD002ROC08	NERO OPACO	**686,00**

+ OIPITD20022B

Parte incasso



€ 450,00



Ricambi


CR00032V


CR00033V
DEVIATORE

WESL806ROC00

Saliscendi con doccia anticalcare monogetto Mia e flessibile cm.150



	CROMO	**€ 90,00**

CODICE	FINITURA	€
WESL806ROC02	ORO	**180,00**
WESL806ROC08	NERO OPACO	**140,00**
WESL806ROC20	BIANCO OPACO	**140,00**
WESL806ROC40	CROMO SPAZZOLATO	**140,00**
WESL806ROC54	NICKEL SPAZZOLATO N/P	**165,00**
WESL806ROC88	OTTONE SPAZZOLATO	**180,00**

Nelle versioni colorate viene inserita la doccia anticalcare monogetto tonda

WESB012ROC00

Braccio doccia **a soffitto** in **ottone cm.20** con soffione anticalcare monogetto tondo **inox Ø200**



	CROMO	**€ 194,00**

CODICE	FINITURA	€
WESB012ROC08	NERO OPACO	**272,00**

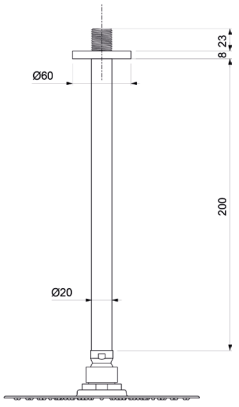

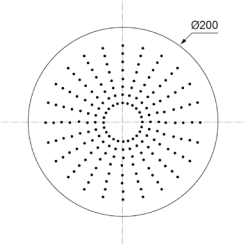

Descrizioni e caratteristiche tecniche non sono impegnative e possono variare senza preavviso

WESB002ROC00

Braccio doccia in **ottone cm.35** con soffione tondo **inox Ø200**



	CROMO	**€ 190,00**
CODICE	FINITURA	€
WESB002ROC08	NERO OPACO	**275,00**

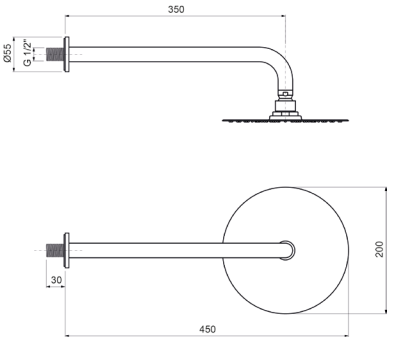

WESB005ROC00

Braccio doccia in **ottone cm.35** con soffione tondo **inox Ø250**



	CROMO	**€ 235,00**
CODICE	FINITURA	€
WESB005ROC08	NERO OPACO	**330,00**

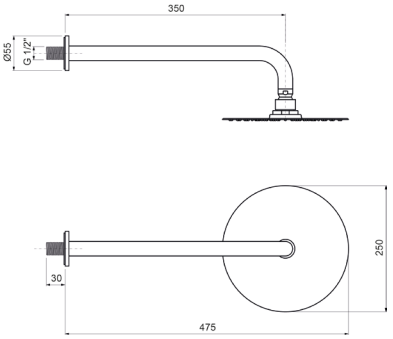

WESB008ROC00

Braccio doccia in **ottone cm.35** con soffione tondo **inox Ø300**



	CROMO	**€ 275,00**
CODICE	FINITURA	€
WESB008ROC08	NERO OPACO	**395,00**

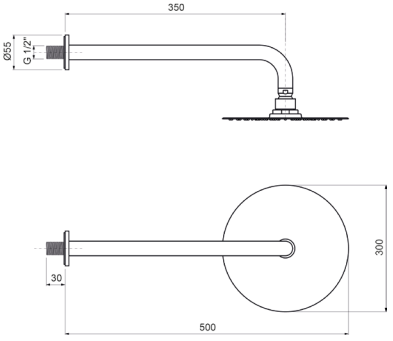

WESD001ROC00

Kit doccia **esterno** con doccia anticalcare monogetto tonda e flessibile cm.150



	CROMO	€	46,00
CODICE	FINITURA		€
WESD001ROC02	ORO		**80,00**
WESD001ROC08	NERO OPACO		**65,00**
WESD001ROC20	BIANCO OPACO		**65,00**
WESD001ROC40	CROMO SPAZZOLATO		**65,00**
WESD001ROC54	NICKEL SPAZZOLATO N/P		**72,00**
WESD001ROC88	OTTONE SPAZZOLATO		**80,00**

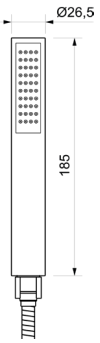

WESD002ROC00

Kit doccia **incasso** con doccia anticalcare monogetto tonda e flessibile cm.150



	CROMO	€	86,00
CODICE	FINITURA		€
WESD002ROC02	ORO		**165,00**
WESD002ROC08	NERO OPACO		**126,00**
WESD002ROC20	BIANCO OPACO		**126,00**
WESD002ROC40	CROMO SPAZZOLATO		**126,00**
WESD002ROC54	NICKEL SPAZZOLATO N/P		**135,00**
WESD002ROC88	OTTONE SPAZZOLATO		**165,00**

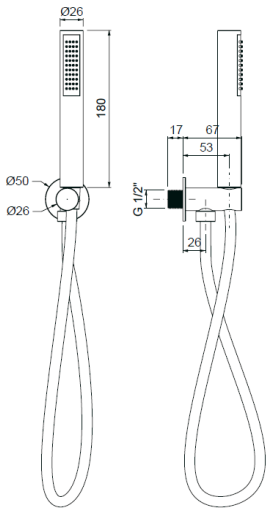

WESD010ROC00

Kit idrogetto **incasso** con vitone di chiusura, doccia a pulsante in ottone



	CROMO	€	154,00
CODICE	FINITURA		€
WESD010ROC02	ORO		**280,00**
WESD010ROC08	NERO OPACO		**220,00**
WESD010ROC20	BIANCO OPACO		**220,00**
WESD010ROC40	CROMO SPAZZOLATO		**230,00**
WESD010ROC54	NICKEL SPAZZOLATO N/P		**240,00**
WESD010ROC88	OTTONE SPAZZOLATO		**280,00**

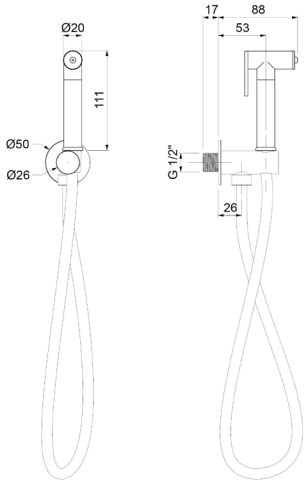

Descrizioni e caratteristiche tecniche non sono impegnative e possono variare senza preavviso

WEEI001ROC00

Parti esterne per kit idroscopino con miscelatore, doccia a pulsante in **ottone** e flessibile cm.120

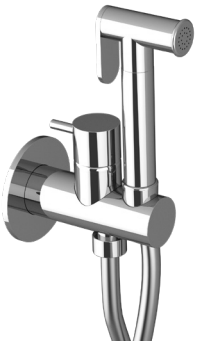

	CROMO	€	145,00

CODICE	FINITURA	€
WEEI001ROC02	ORO	**250,00**
WEEI001ROC08	NERO OPACO	**215,00**
WEEI001ROC20	BIANCO OPACO	**215,00**
WEEI001ROC40	CROMO SPAZZOLATO	**215,00**
WEEI001ROC54	NICKEL SPAZZOLATO N/P	**240,00**
WEEI001ROC88	OTTONE SPAZZOLATO	**250,00**

+ OIPIMI25001B

Parte incasso



€ 106,00

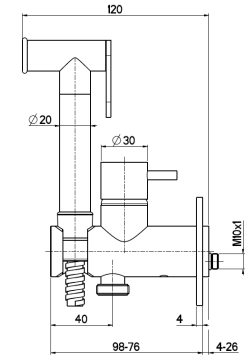

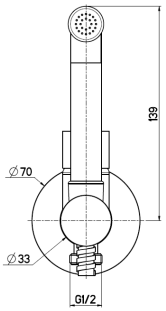

WEDO533ROC00

Doccia a pulsante in ottone, per idrogetto



	CROMO	€	45,00

CODICE	FINITURA	€
WEDO533ROC02	ORO	**80,00**
WEDO533ROC08	NERO OPACO	**64,00**
WEDO533ROC20	BIANCO OPACO	**64,00**
WEDO533ROC40	CROMO SPAZZOLATO	**68,00**
WEDO533ROC54	NICKEL SPAZZOLATO N/P	**75,00**
WEDO533ROC88	OTTONE SPAZZOLATO	**80,00**

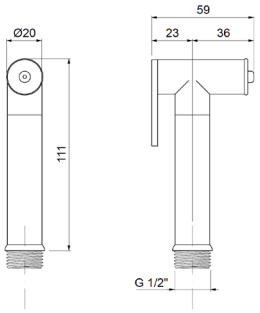

WEPA506ROC00

Presa acqua **ad incasso** in ottone, attacco 1/2M



	CROMO	€	25,00

CODICE	FINITURA	€
WEAC506ROC02	ORO	**43,00**
WEAC506ROC08	NERO OPACO	**35,00**
WEAC506ROC20	BIANCO OPACO	**35,00**
WEAC506ROC40	CROMO SPAZZOLATO	**35,00**
WEAC506ROC54	NICKEL SPAZZOLATO N/P	**40,00**
WEAC506ROC88	OTTONE SPAZZOLATO	**43,00**

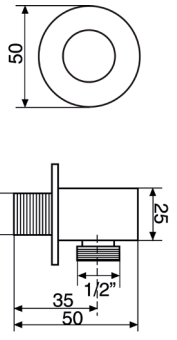

ACPG001ROC00

Piastra per cassetta tipo Geberit

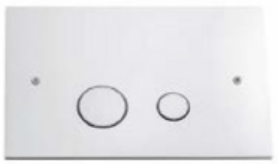

	CROMO	€	340,00

CODICE	FINITURA	€
ACPG001ROC02	ORO	**578,00**
ACPG001ROC08	NERO OPACO	**476,00**
ACPG001ROC20	BIANCO OPACO	**476,00**
ACPG001ROC40	CROMO SPAZZOLATO	**486,00**
ACPG001ROC54	NICKEL SPAZZOLATO N/P	**528,00**
ACPG001ROC88	OTTONE SPAZZOLATO	**578,00**

ACSF001ROC00

Sifone **lavabo** minimalista 1”1/4 senza piletta



	CROMO	€	94,00

CODICE	FINITURA	€
ACSF001ROC02	ORO	**165,00**
ACSF001ROC08	NERO OPACO	**132,00**
ACSF001ROC20	BIANCO OPACO	**132,00**
ACSF001ROC40	CROMO SPAZZOLATO	**132,00**
ACSF001ROC54	NICKEL SPAZZOLATO N/P	**148,00**
ACSF001ROC88	OTTONE SPAZZOLATO	**165,00**

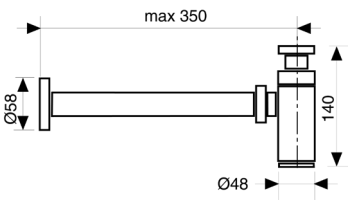

Descrizioni e caratteristiche tecniche non sono impegnative e possono variare senza preavviso

ACSF003ROC00

Sifone **bidet** minimalista 1”1/4 senza piletta



	CROMO	€	99,00

CODICE	FINITURA	€
ACSF003ROC02	ORO	**170,00**
ACSF003ROC08	NERO OPACO	**140,00**
ACSF003ROC20	BIANCO OPACO	**140,00**
ACSF003ROC40	CROMO SPAZZOLATO	**140,00**
ACSF003ROC54	NICKEL SPAZZOLATO N/P	**154,00**
ACSF003ROC88	OTTONE SPAZZOLATO	**170,00**

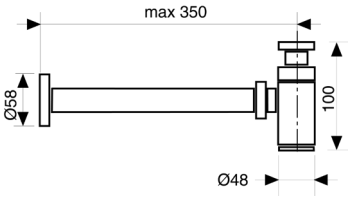

ACRS001ROC00

Rubinetto sottolavabo 1/2” con rosone



	CROMO	€	49,00

CODICE	FINITURA	€
ACRS001ROC02	ORO	**88,00**
ACRS001ROC08	NERO OPACO	**69,00**
ACRS001ROC20	BIANCO OPACO	**69,00**
ACRS001ROC40	CROMO SPAZZOLATO	**69,00**
ACRS001ROC54	NICKEL SPAZZOLATO N/P	**76,00**
ACRS001ROC88	OTTONE SPAZZOLATO	**88,00**

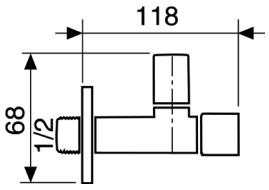

ACPT001ROC00

Piletta click-clack universale 1”1/4 con tappo Ø63



	CROMO	€	42,00

CODICE	FINITURA	€
ACPT001ROC02	ORO	**82,00**
ACPT001ROC08	NERO OPACO	**58,00**
ACPT001ROC20	BIANCO OPACO	**58,00**
ACPT001ROC40	CROMO SPAZZOLATO	**58,00**
ACPT001ROC54	NICKEL SPAZZOLATO N/P	**72,00**
ACPT001ROC88	OTTONE SPAZZOLATO	**82,00**

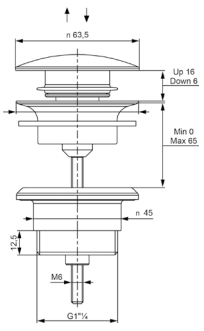

MIAMI | MIAMI80

Design by Oioli Lab RD









MM LEVA DI SERIE



MZ LEVA ZIGRINATA

Per ordinare un miscelatore con **impugnatura zigrinata modificare** il codice come segue

Versione di serie:

MM LT 001 RO C00 Lavabo testa cieca con leva **liscia**

Con codice impugnatura:

MZ LT 001 RO C00 Lavabo testa cieca con leva **zigrinata**

Ed **aggiungere** al prezzo di listino **€ 45,00** lorde

MMLS000ROC00

Monocomando lavabo con scarico automatico 1”1/4



CROMO **€ 132,00**

CODICE	FINITURA	€
MMLS000ROC02	ORO	**226,00**
MMLS000ROC08	NERO OPACO	**186,00**
MMLS000ROC20	BIANCO OPACO	**186,00**
MMLS000ROC40	CROMO SPAZZOLATO	**186,00**
MMLS000ROC88	OTTONE SPAZZOLATO	**226,00**

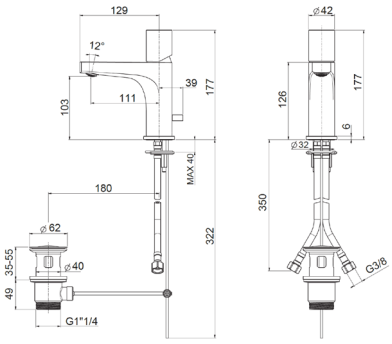

Ricambi

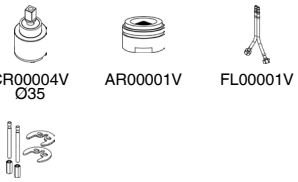

MMLS100ROC00

Monocomando lavabo con scarico automatico 1”1/4, **BOCCA LUNGA**



CROMO **€ 155,00**

CODICE	FINITURA	€
MMLS100ROC02	ORO	**265,00**
MMLS100ROC08	NERO OPACO	**220,00**
MMLS100ROC20	BIANCO OPACO	**220,00**
MMLS100ROC40	CROMO SPAZZOLATO	**220,00**
MMLS100ROC88	OTTONE SPAZZOLATO	**265,00**

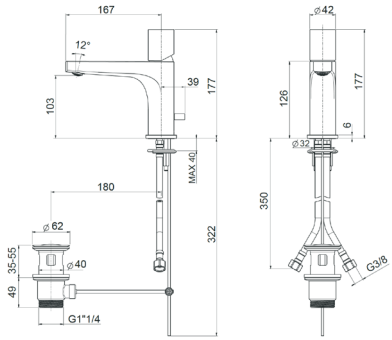

Ricambi

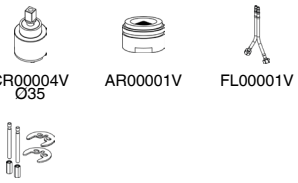

MMLT001ROC00

Monocomando lavabo testa cieca



CROMO **€ 122,00**

CODICE	FINITURA	€
MMLT001ROC02	ORO	**216,00**
MMLT001ROC08	NERO OPACO	**176,00**
MMLT001ROC20	BIANCO OPACO	**176,00**
MMLT001ROC40	CROMO SPAZZOLATO	**176,00**
MMLT001ROC88	OTTONE SPAZZOLATO	**216,00**

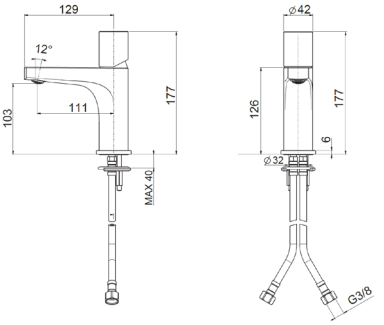

Ricambi

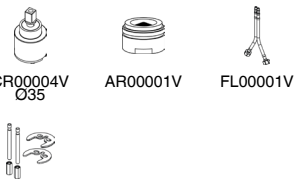

MMLT101ROC00

Monocomando lavabo testa cieca, **BOCCA LUNGA**



CROMO **€ 145,00**

CODICE	FINITURA	€
MMLT101ROC02	ORO	**255,00**
MMLT101ROC08	NERO OPACO	**210,00**
MMLT101ROC20	BIANCO OPACO	**210,00**
MMLT101ROC40	CROMO SPAZZOLATO	**210,00**
MMLT101ROC88	OTTONE SPAZZOLATO	**255,00**

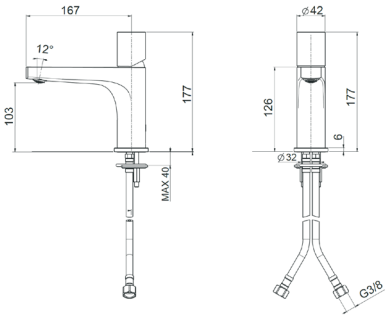

Ricambi

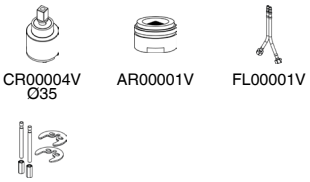

CR00004V Ø35 AR00001V FL00001V

KT00004V

MMLS004ROC00

Monocomando lavabo alto con scarico automatico 1”1/4



CROMO **€ 250,00**

CODICE	FINITURA	€
MMLS004ROC02	ORO	**430,00**
MMLS004ROC08	NERO OPACO	**365,00**
MMLS004ROC20	BIANCO OPACO	**365,00**
MMLS004ROC40	CROMO SPAZZOLATO	**365,00**
MMLS004ROC88	OTTONE SPAZZOLATO	**430,00**

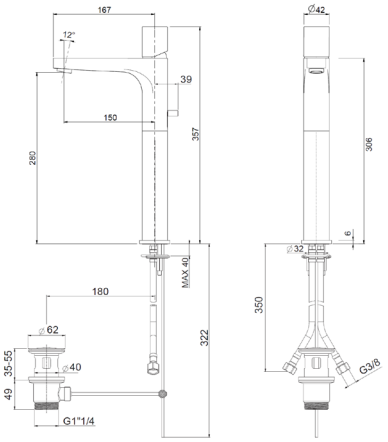

Ricambi



CR00004V Ø35 AR00001V FL00004V

MMLT004ROC00

Monocomando lavabo alto testa cieca



CROMO **€ 240,00**

CODICE	FINITURA	€
MMLT004ROC02	ORO	**420,00**
MMLT004ROC08	NERO OPACO	**355,00**
MMLT004ROC20	BIANCO OPACO	**355,00**
MMLT004ROC40	CROMO SPAZZOLATO	**355,00**
MMLT004ROC88	OTTONE SPAZZOLATO	**420,00**

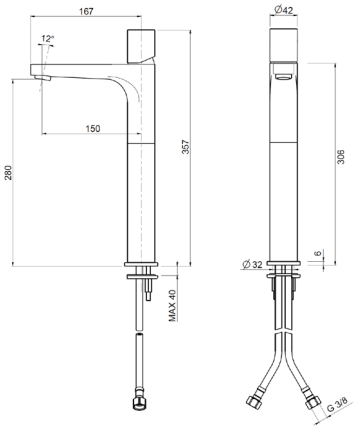

Ricambi



CR00004V Ø35 AR00001V FL00004V

Descrizioni e caratteristiche tecniche non sono impegnative e possono variare senza preavviso

MMBS005ROC00

Monocomando bidet con scarico automatico 1”1/4



CROMO **€ 132,00**

CODICE	FINITURA	€
MMBS005ROC02	ORO	**226,00**
MMBS005ROC08	NERO OPACO	**186,00**
MMBS005ROC20	BIANCO OPACO	**186,00**
MMBS005ROC40	CROMO SPAZZOLATO	**186,00**
MMBS005ROC88	OTTONE SPAZZOLATO	**226,00**

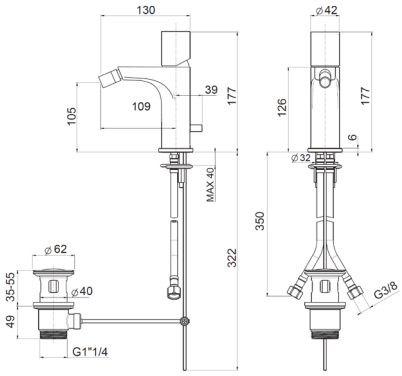

Ricambi

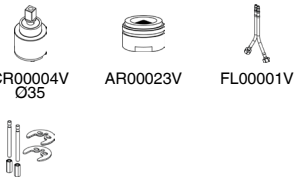

MMBT005ROC00

Monocomando bidet testa cieca



CROMO **€ 122,00**

CODICE	FINITURA	€
MMBT005ROC02	ORO	**216,00**
MMBT005ROC08	NERO OPACO	**176,00**
MMBT005ROC20	BIANCO OPACO	**176,00**
MMBT005ROC40	CROMO SPAZZOLATO	**176,00**
MMBT005ROC88	OTTONE SPAZZOLATO	**216,00**

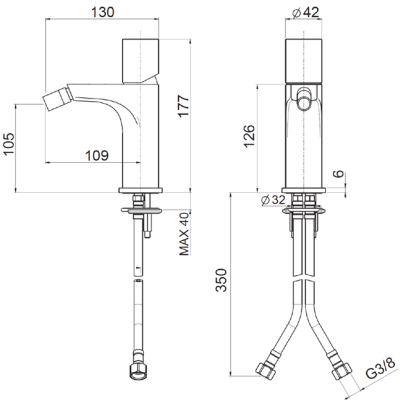

Ricambi

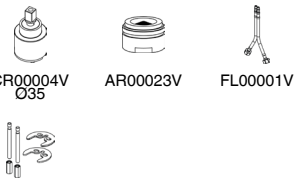

MMEL002ROC00

Parti esterne per monocomando lavabo a parete



CROMO **€ 150,00**

CODICE	FINITURA	€
MMEL002ROC02	ORO	**255,00**
MMEL002ROC08	NERO OPACO	**218,00**
MMEL002ROC20	BIANCO OPACO	**218,00**
MMEL002ROC40	CROMO SPAZZOLATO	**218,00**
MMEL002ROC88	OTTONE SPAZZOLATO	**255,00**

+ OIPILA35000E

Parte incasso



€ 115,00

+ OIPILA35001B

Parte incasso

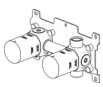

€ 120,00

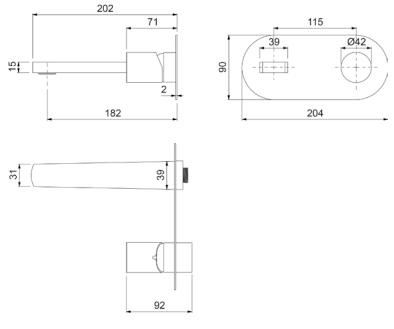

Ricambi



MMEL102ROC00

Parti esterne per monocomando lavabo a parete in 2 parti, piastre tonde

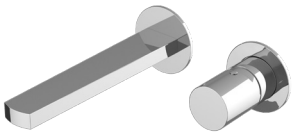

CROMO **€ 150,00**

CODICE	FINITURA	€
MMEL102ROC02	ORO	**255,00**
MMEL102ROC08	NERO OPACO	**218,00**
MMEL102ROC20	BIANCO OPACO	**218,00**
MMEL102ROC40	CROMO SPAZZOLATO	**218,00**
MMEL102ROC88	OTTONE SPAZZOLATO	**255,00**

+ OIPILA35000E

Parte incasso



€ 115,00

+ OIPILA35001B

Parte incasso

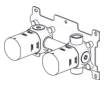

€ 120,00

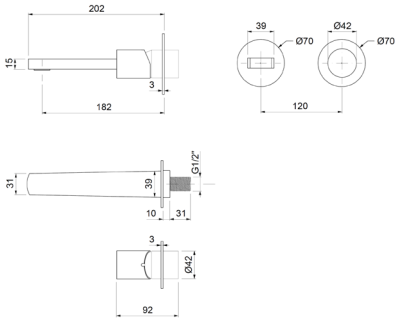

Ricambi



CR00003V Ø35 — AR00001V

MMEL064ROC00

Parti esterne per batteria lavabo a parete 3 fori



CROMO **€ 160,00**

CODICE	FINITURA	€
MMEL064ROC02	ORO	**280,00**
MMEL064ROC08	NERO OPACO	**235,00**
MMEL064ROC20	BIANCO OPACO	**235,00**
MMEL064ROC40	CROMO SPAZZOLATO	**235,00**
MMEL064ROC88	OTTONE SPAZZOLATO	**280,00**

+ OIPILA20001E

Parte incasso

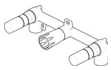

€ 130,00

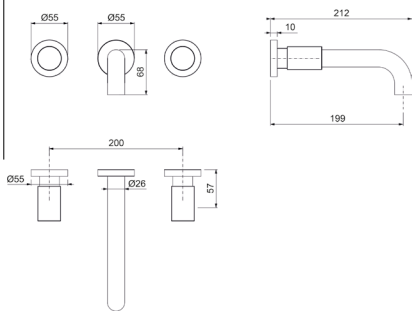

Ricambi



VN00002V 8x20 DX — VN00003V 8x20 SX — AR00058V

MMLT066ROC00

Batteria lavabo a 3 fori, testa cieca



CROMO **€ 295,00**

CODICE	FINITURA	€
MMLT066ROC02	ORO	**494,00**
MMLT066ROC08	NERO OPACO	**410,00**
MMLT066ROC20	BIANCO OPACO	**410,00**
MMLT066ROC40	CROMO SPAZZOLATO	**410,00**
MMLT066ROC88	OTTONE SPAZZOLATO	**494,00**

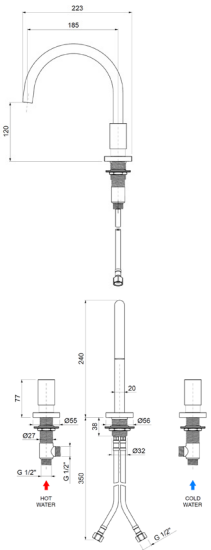

Ricambi

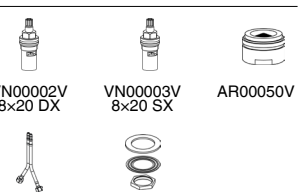

VN00002V 8x20 DX — VN00003V 8x20 SX — AR00050V

FL00003V 10x1x1/2F cm.35 — KT00022V 26x19

Descrizioni e caratteristiche tecniche non sono impegnative e possono variare senza preavviso

MMLT070ROC00

Monoforo lavabo testa cieca, **BOCCA FISSA**



	CROMO	**€ 288,00**

CODICE	FINITURA	€
MMLT070ROC02	ORO	**490,00**
MMLT070ROC08	NERO OPACO	**418,00**
MMLT070ROC20	BIANCO OPACO	**418,00**
MMLT070ROC40	CROMO SPAZZOLATO	**418,00**
MMLT070ROC88	OTTONE SPAZZOLATO	**490,00**

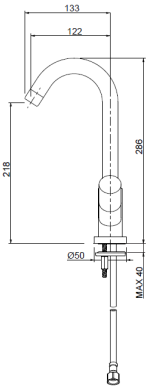

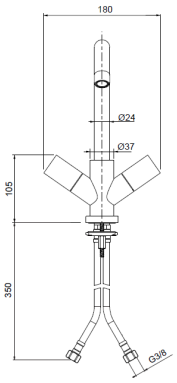

Ricambi


VN00002V 8x20 DX


VN00003V 8x20 SX


AR00023V


FL00001V


KT00001V

MMBT075ROC00

Monoforo bidet testa cieca, **BOCCA FISSA**



	CROMO	**€ 298,00**

CODICE	FINITURA	€
MMBT075ROC02	ORO	**500,00**
MMBT075ROC08	NERO OPACO	**428,00**
MMBT075ROC20	BIANCO OPACO	**428,00**
MMBT075ROC40	CROMO SPAZZOLATO	**428,00**
MMBT075ROC88	OTTONE SPAZZOLATO	**500,00**

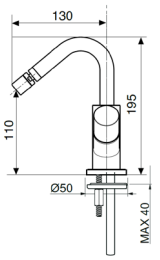

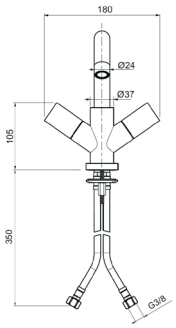

Ricambi


VN00002V 8x20 DX


VN00003V 8x20 SX


AR00023V


FL00001V


KT00001V

MMVE010ROC00

Monocomando esterno per vasca con kit doccia



	CROMO	**€ 288,00**

CODICE	FINITURA	€
MMVE010ROC02	ORO	**490,00**
MMVE010ROC08	NERO OPACO	**420,00**
MMVE010ROC20	BIANCO OPACO	**420,00**
MMVE010ROC40	CROMO SPAZZOLATO	**420,00**
MMVE010ROC88	OTTONE SPAZZOLATO	**490,00**

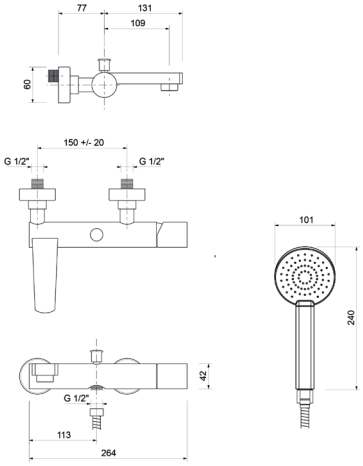

Ricambi



CR00003V Ø35 AR00001V

Nelle versioni colorate viene inserita la doccia anticalcare monogetto tonda

MMDE025ROC00

Monocomando esterno doccia attacco flessibile 1/2”



	CROMO	**€ 184,00**

CODICE	FINITURA	€
MMDE025ROC02	ORO	**320,00**
MMDE025ROC08	NERO OPACO	**268,00**
MMDE025ROC20	BIANCO OPACO	**268,00**
MMDE025ROC40	CROMO SPAZZOLATO	**268,00**
MMDE025ROC88	OTTONE SPAZZOLATO	**320,00**

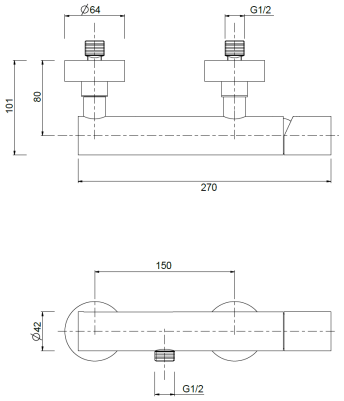

Ricambi



CR00003V Ø35

MMDE026ROC00

Monocomando esterno doccia attacco **superiore 3/4”**



	CROMO	**€ 214,00**

CODICE	FINITURA	€
MMDE026ROC02	ORO	**364,00**
MMDE026ROC08	NERO OPACO	**312,00**
MMDE026ROC20	BIANCO OPACO	**312,00**
MMDE026ROC40	CROMO SPAZZOLATO	**312,00**
MMDE026ROC88	OTTONE SPAZZOLATO	**364,00**

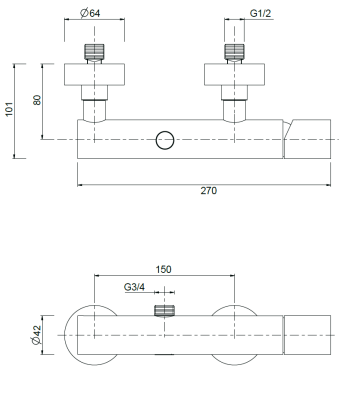

Ricambi



CR00003V Ø35

Descrizioni e caratteristiche tecniche non sono impegnative e possono variare senza preavviso

MMEV009ROC00

Parti esterne per monocomando incasso vasca con doccia



	CROMO	**€ 360,00**

CODICE	FINITURA	€
MMEV009ROC02	ORO	**610,00**
MMEV009ROC08	NERO OPACO	**500,00**
MMEV009ROC20	BIANCO OPACO	**500,00**
MMEV009ROC40	CROMO SPAZZOLATO	**500,00**
MMEV009ROC88	OTTONE SPAZZOLATO	**610,00**

+ OIPIVA35002E

Parte incasso

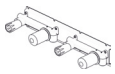

€ 225,00

+ OIPIVA35022B

Parte incasso

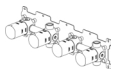

€ 390,00

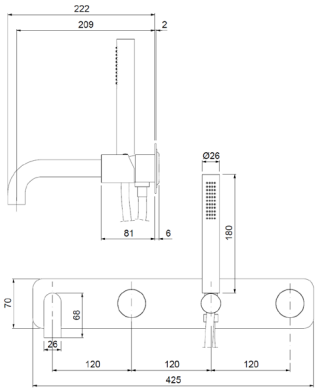

Ricambi

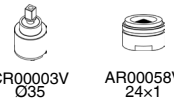

CR00003V Ø35 — AR00058V 24×1

MMEV109ROC00

Parti esterne per monocomando incasso vasca con doccia, piastre tonde



	CROMO	**€ 360,00**

CODICE	FINITURA	€
MMEV109ROC02	ORO	**610,00**
MMEV109ROC08	NERO OPACO	**500,00**
MMEV109ROC20	BIANCO OPACO	**500,00**
MMEV109ROC40	CROMO SPAZZOLATO	**500,00**
MMEV109ROC88	OTTONE SPAZZOLATO	**610,00**

+ OIPIVA35002E

Parte incasso

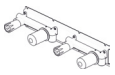

€ 225,00

+ OIPIVA35022B

Parte incasso

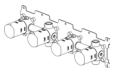

€ 390,00

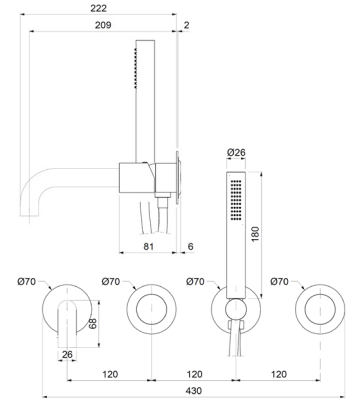

Ricambi

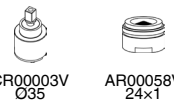

CR00003V Ø35 — AR00058V 24×1

MMEV129ROC00

Parti esterne per monocomando incasso vasca con doccia, senza bocca, piastre tonde



	CROMO	**€ 320,00**

CODICE	FINITURA	€
MMEV129ROC02	ORO	**390,00**
MMEV129ROC08	NERO OPACO	**320,00**
MMEV129ROC20	BIANCO OPACO	**320,00**
MMEV129ROC40	CROMO SPAZZOLATO	**320,00**
MMEV129ROC88	OTTONE SPAZZOLATO	**390,00**

+ OIPIVA35006B

Parte incasso

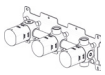

€ 292,00

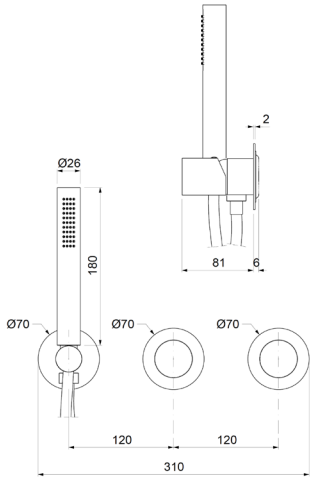

Ricambi

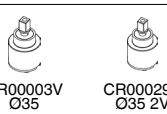

CR00003V Ø35 — CR00029V Ø35 2V

MMED120ROC00

Parti esterne per monocomando incasso doccia

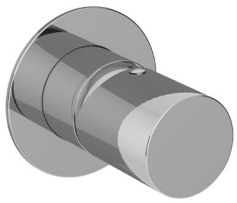

	CROMO	**€ 56,00**

CODICE	FINITURA	€
MMED120ROC02	ORO	**100,00**
MMED120ROC08	NERO OPACO	**82,00**
MMED120ROC20	BIANCO OPACO	**82,00**
MMED120ROC40	CROMO SPAZZOLATO	**82,00**
MMED120ROC88	OTTONE SPAZZOLATO	**100,00**

+ OIPIDC3500001E

Parte incasso

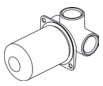

€ 42,00

+ OIPIDC35002B

Parte incasso



€ 106,00

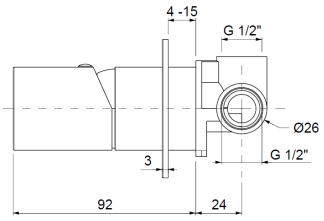

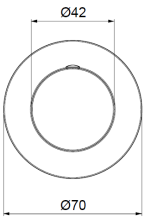

Ricambi



CR00003V
Ø35

MMED621ROC00

Parti esterne per monocomando incasso doccia/vasca con deviatore



	CROMO	**€ 86,00**

CODICE	FINITURA	€
MMED621ROC02	ORO	**148,00**
MMED621ROC08	NERO OPACO	**125,00**
MMED621ROC20	BIANCO OPACO	**125,00**
MMED621ROC40	CROMO SPAZZOLATO	**125,00**
MMED621ROC88	OTTONE SPAZZOLATO	**148,00**

+ OIPIVA35005E

Parte incasso



€ 98,00

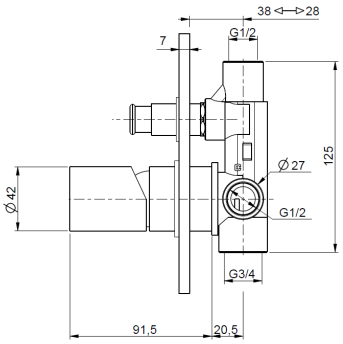

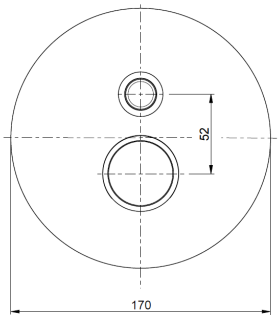

Ricambi



CR00003V
Ø35

Descrizioni e caratteristiche tecniche non sono impegnative e possono variare senza preavviso

MMED622ROC00

Parti esterne per monocomando incasso doccia/vasca con deviatore a **2 vie**, interasse mm.100



	CROMO	**€ 165,00**

CODICE	FINITURA	€
MMED622ROC02	ORO	**285,00**
MMED622ROC08	NERO OPACO	**240,00**
MMED622ROC20	BIANCO OPACO	**240,00**
MMED622ROC40	CROMO SPAZZOLATO	**240,00**
MMED622ROC88	OTTONE SPAZZOLATO	**285,00**

+ OIPIVA35008B

Parte incasso

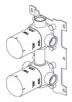

€ 175,00

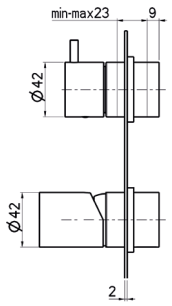

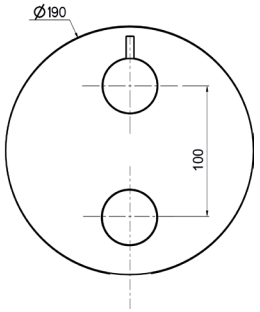

Ricambi



CR00003V Ø35 — CR00029V Ø35 2V

MMED623ROC00

Parti esterne per monocomando incasso doccia/vasca con deviatore a **3 vie**, interasse mm.100



	CROMO	**€ 165,00**

CODICE	FINITURA	€
MMED623ROC02	ORO	**285,00**
MMED623ROC08	NERO OPACO	**240,00**
MMED623ROC20	BIANCO OPACO	**240,00**
MMED623ROC40	CROMO SPAZZOLATO	**240,00**
MMED623ROC88	OTTONE SPAZZOLATO	**285,00**

+ OIPIVA35012B

Parte incasso

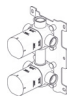

€ 215,00

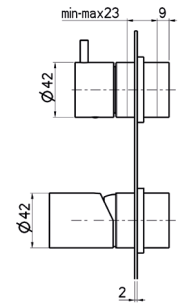

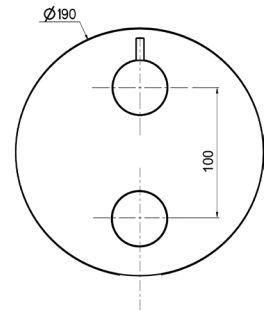

Ricambi



CR00003V Ø35 — CR00022V Ø35 3V

TMET020ROC00

Parti esterne per monocomando incasso doccia **termostatico 1 via**



	CROMO	**€ 140,00**

CODICE	FINITURA	€
TMET020ROC02	ORO	**250,00**
TMET020ROC08	NERO OPACO	**198,00**
TMET020ROC20	BIANCO OPACO	**198,00**
TMET020ROC40	CROMO SPAZZOLATO	**198,00**
TMET020ROC88	OTTONE SPAZZOLATO	**250,00**

+ OIPITD20020B

Parte incasso



€ 290,00

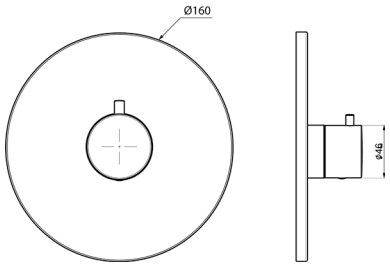

Ricambi



CR00032V LT00041V

TMET022ROC00

Parti esterne per monocomando incasso doccia/vasca **termostatico** con deviatore a **2 vie**



	CROMO	**€ 200,00**

CODICE	FINITURA	€
TMET022ROC02	ORO	**350,00**
TMET022ROC08	NERO OPACO	**280,00**
TMET022ROC20	BIANCO OPACO	**280,00**
TMET022ROC40	CROMO SPAZZOLATO	**280,00**
TMET022ROC88	OTTONE SPAZZOLATO	**350,00**

+ OIPITD20022B

Parte incasso



€ 450,00

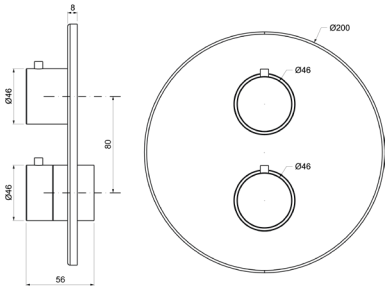

Ricambi



CR00032V CR00033V DEVIATORE LT00042V

TMET023ROC00

Parti esterne per monocomando incasso doccia/vasca **termostatico** con deviatore a **3 vie**



	CROMO	**€ 200,00**

CODICE	FINITURA	€
TMET023ROC02	ORO	**350,00**
TMET023ROC08	NERO OPACO	**280,00**
TMET023ROC20	BIANCO OPACO	**280,00**
TMET023ROC40	CROMO SPAZZOLATO	**280,00**
TMET023ROC88	OTTONE SPAZZOLATO	**350,00**

+ OIPITD20023B

Parte incasso



€ 475,00

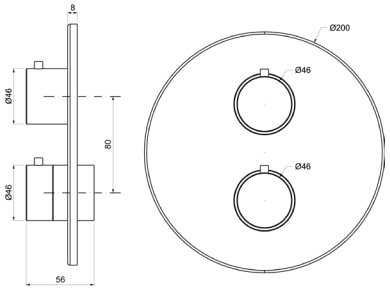

Ricambi



CR00032V CR00034V DEV. C/STOP LT00042V

Descrizioni e caratteristiche tecniche non sono impegnative e possono variare senza preavviso

MIER085ROC00

Parti esterne per rubinetto ad incasso da 1/2”

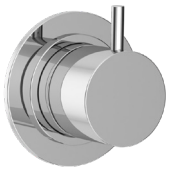

	CROMO	**€ 90,00**

CODICE	FINITURA	€
MIER085ROC02	ORO	**156,00**
MIER085ROC08	NERO OPACO	**126,00**
MIER085ROC20	BIANCO OPACO	**126,00**
MIER085ROC40	CROMO SPAZZOLATO	**126,00**
MIER085ROC88	OTTONE SPAZZOLATO	**156,00**

+ OIPIRA20001E

Parte incasso



€ 36,00

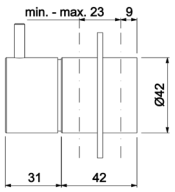

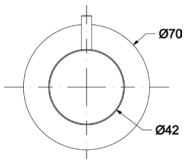

Ricambi



VN00002V
8x20 DX



BR00242V
Ø70

MIED087ROC00

Parti esterne per deviatore ceramico a **1 entrata e 2 uscite**



	CROMO	**€ 100,00**

CODICE	FINITURA	€
MIED087ROC02	ORO	**170,00**
MIED087ROC08	NERO OPACO	**136,00**
MIED087ROC20	BIANCO OPACO	**136,00**
MIED087ROC40	CROMO SPAZZOLATO	**136,00**
MIED087ROC88	OTTONE SPAZZOLATO	**170,00**

+ OIPIDD20001E

Parte incasso



€ 60,00

+ OIPIDD35001BE

Parte incasso



€ 106,00

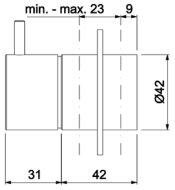

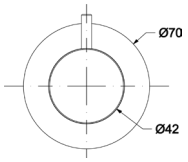

Ricambi



CR00029V
Ø35 2V



BR00242V
Ø70

MIED088ROC00

Parti esterne per deviatore ceramico a **1 entrata e 3 uscite**



	CROMO	**€ 100,0**

CODICE	FINITURA	€
MIED088ROC02	ORO	**170,00**
MIED088ROC08	NERO OPACO	**136,00**
MIED088ROC20	BIANCO OPACO	**136,00**
MIED088ROC40	CROMO SPAZZOLATO	**136,00**
MIED088ROC88	OTTONE SPAZZOLATO	**170,00**

+ OIPIDD35003B

Parte incasso



€ 140,00

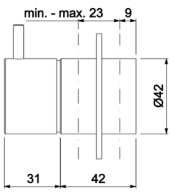

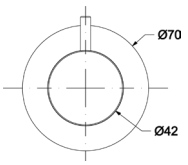

Ricambi



CR00022V
Ø35 3V



BR00242V
Ø70

MMEP008ROC00

Parti esterne per monocomando bordo vasca a pavimento con doccia



CROMO **€ 1.020,00**

CODICE	FINITURA	€
MMEP008ROC02	ORO	**1.760,00**
MMEP008ROC08	NERO OPACO	**1.430,00**
MMEP008ROC20	BIANCO OPACO	**1.430,00**
MMEP008ROC40	CROMO SPAZZOLATO	**1.430,00**
MMEP008ROC88	OTTONE SPAZZOLATO	**1.760,00**

+ OIPIVP35001E

Parte incasso

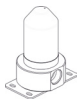

€ 190,00

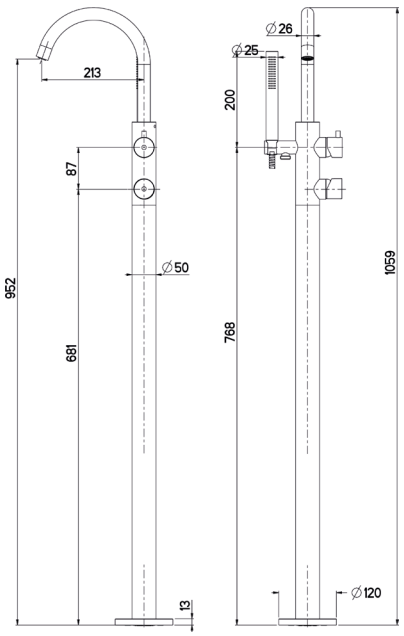

Ricambi

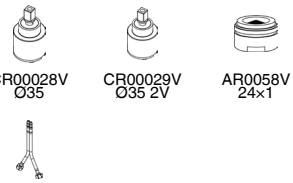

CR00028V Ø35 | CR00029V Ø35 2V | AR00058V 24×1

FL00031V 10×1MM L.665

WECT658ROC00

Colonna doccia telescopica con miscelatore esterno **termostatico**, soffione **ottone** tondo **Ø250** e doccia anticalcare monogetto tonda



CROMO **€ 810,00**

CODICE	FINITURA	€
WECT658ROC02	ORO	**1.390,00**
WECT658ROC08	NERO OPACO	**1.180,00**
WECT658ROC20	BIANCO OPACO	**1.180,00**
WECT658ROC40	CROMO SPAZZOLATO	**1.180,00**
WECT658ROC88	OTTONE SPAZZOLATO	**1.390,00**

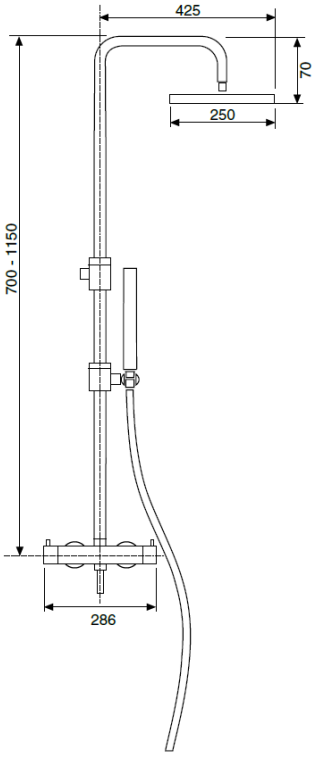

Ricambi



CR00032V | CR00033V DEVIATORE

Descrizioni e caratteristiche tecniche non sono impegnative e possono variare senza preavviso

WESL620ROC00

Saliscendi Ø18 H.90 con doccia anticalcare monogetto tonda e flessibile cm.150



	CROMO	€	126,00

CODICE	FINITURA	€
WESL620ROC02	ORO	**216,00**
WESL620ROC08	NERO OPACO	**178,00**
WESL620ROC20	BIANCO OPACO	**178,00**
WESL620ROC40	CROMO SPAZZOLATO	**178,00**
WESL620ROC88	OTTONE SPAZZOLATO	**216,00**

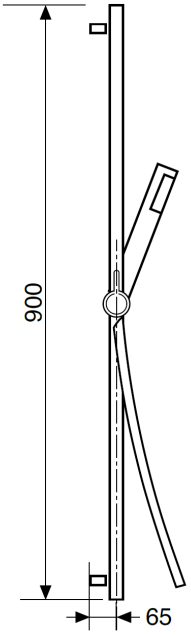

WEPA506ROC00

Presa acqua ad **incasso** in ottone, attacco 1/2"M



	CROMO	€	25,00

CODICE	FINITURA	€
WEPA506ROC02	ORO	**43,00**
WEPA506ROC08	NERO OPACO	**35,00**
WEPA506ROC20	BIANCO OPACO	**35,00**
WEPA506ROC40	CROMO SPAZZOLATO	**35,00**
WEPA506ROC88	OTTONE SPAZZOLATO	**43,00**

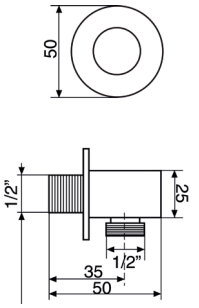

WESI302ROC00

Soffione ad incasso arrotondato **inox** con getto a cascata



	CROMO	€	426,00

CODICE	FINITURA	€
WESI302ROC02	ORO	**730,00**
WESI302ROC08	NERO OPACO	**600,00**
WESI302ROC20	BIANCO OPACO	**600,00**
WESI302ROC40	CROMO SPAZZOLATO	**600,00**
WESI302ROC88	OTTONE SPAZZOLATO	**730,00**

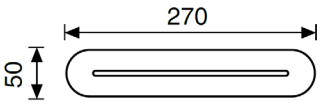

WESI114ROC00

Soffione anticalcare rettangolare **inox 500×220** con **getto a pioggia e cascata**, completo di kit di fissaggio

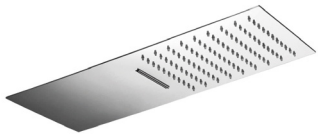

	CROMO	€ 598,00
CODICE	FINITURA	€
WESI114ROC02	ORO	**1.030,00**
WESI114ROC08	NERO OPACO	**840,00**
WESI114ROC20	BIANCO OPACO	**840,00**
WESI114ROC40	CROMO SPAZZOLATO	**840,00**
WESI114ROC88	OTTONE SPAZZOLATO	**1.030,00**

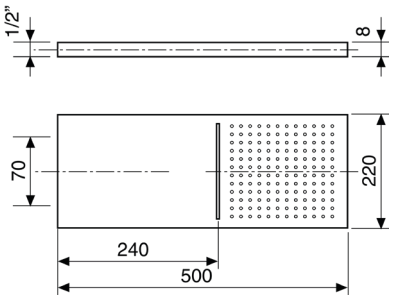

Utilizzare miscelatore ad incasso **2 vie**

WESI115ROC00

Soffione anticalcare rettangolare **inox 500×220** con **getto a pioggia**, completo di kit di fissaggio



	CROMO	€ 460,00
CODICE	FINITURA	€
WESI115ROC02	ORO	**790,00**
WESI115ROC08	NERO OPACO	**660,00**
WESI115ROC20	BIANCO OPACO	**660,00**
WESI115ROC40	CROMO SPAZZOLATO	**660,00**
WESI115ROC88	OTTONE SPAZZOLATO	**790,00**

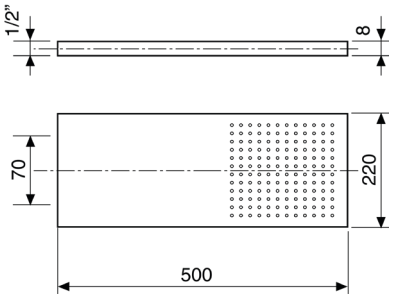

WESI005ROC00

Soffione tondo a muro inclinato inox monogetto e anticalcare



	CROMO	€ 498,00
CODICE	FINITURA	€
WESI005ROC02	ORO	**860,00**
WESI005ROC08	NERO OPACO	**700,00**
WESI005ROC20	BIANCO OPACO	**700,00**
WESI005ROC40	CROMO SPAZZOLATO	**700,00**
WESI005ROC88	OTTONE SPAZZOLATO	**860,00**

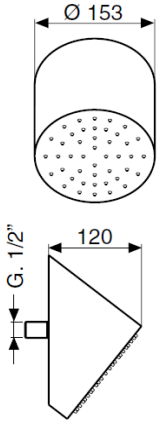

Descrizioni e caratteristiche tecniche non sono impegnative e possono variare senza preavviso

WESB003ROC00

Braccio doccia tondo in **ottone cm.35** con soffione anticalcare monogetto tondo in **ottone Ø200**



	CROMO	**€ 215,00**

CODICE	FINITURA	€
WESB003ROC02	ORO	**370,00**
WESB003ROC08	NERO OPACO	**315,00**
WESB003ROC20	BIANCO OPACO	**315,00**
WESB003ROC40	CROMO SPAZZOLATO	**315,00**
WESB003ROC88	OTTONE SPAZZOLATO	**370,00**

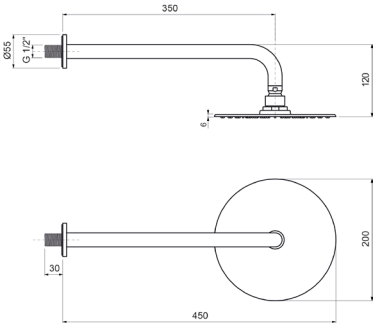

WESB012ROC00

Braccio doccia tondo **a soffitto** in **ottone cm.20** con soffione anticalcare monogetto tondo in **ottone Ø200**



	CROMO	**€ 194,00**

CODICE	FINITURA	€
WESB012ROC02	ORO	**332,00**
WESB012ROC08	NERO OPACO	**272,00**
WESB012ROC20	BIANCO OPACO	**272,00**
WESB012ROC40	CROMO SPAZZOLATO	**272,00**
WESB012ROC88	OTTONE SPAZZOLATO	**332,00**

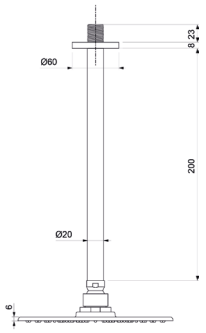

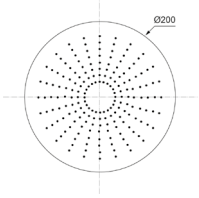

WESD005ROC00

Kit doccia **incasso** con doccia anticalcare monogetto tonda in **ottone** e flessibile cm.150



	CROMO	**€ 106,00**

CODICE	FINITURA	€
WESD005ROC02	ORO	**185,00**
WESD005ROC08	NERO OPACO	**146,00**
WESD005ROC20	BIANCO OPACO	**146,00**
WESD005ROC40	CROMO SPAZZOLATO	**146,00**
WESD005ROC88	OTTONE SPAZZOLATO	**185,00**

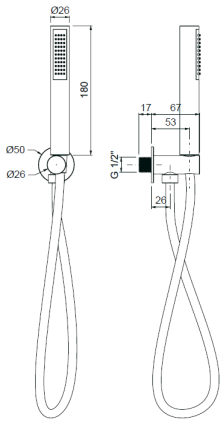

Ricambi



AQ00025V

FL00037V
CM.150

WESD007ROC00

Kit doccia **esterno** con doccia anticalcare monogetto Aurora in **ABS** e flessibile cm.150



CROMO	**€**	**46,00**

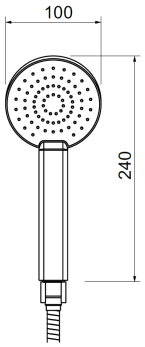

WESD008ROC00

Kit doccia **incasso** con doccia anticalcare monogetto Aurora in **ABS** e flessibile cm.150



CROMO	**€**	**88,00**

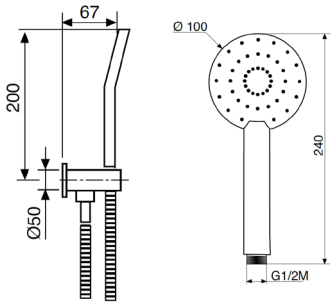

WESI004ROC00

Soffione laterale a parete tondo ad **incasso** in **ABS Ø130**



CROMO	**€**	**112,00**

CODICE	FINITURA	€
WESI004ROC02	ORO	**195,00**
WESI004ROC08	NERO OPACO	**158,00**
WESI004ROC20	BIANCO OPACO	**158,00**
WESI004ROC40	CROMO SPAZZOLATO	**158,00**
WESI004ROC88	OTTONE SPAZZOLATO	**195,00**

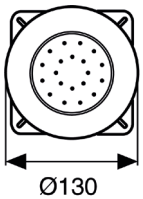

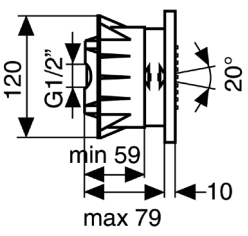

Descrizioni e caratteristiche tecniche non sono impegnative e possono variare senza preavviso

ACSF001ROC00

Sifone **lavabo** minimalista 1”1/4 senza piletta



CROMO **€ 94,00**

CODICE	FINITURA	€
ACSF001ROC02	ORO	**165,00**
ACSF001ROC08	NERO OPACO	**132,00**
ACSF001ROC20	BIANCO OPACO	**132,00**
ACSF001ROC40	CROMO SPAZZOLATO	**132,00**
ACSF001ROC88	OTTONE SPAZZOLATO	**165,00**

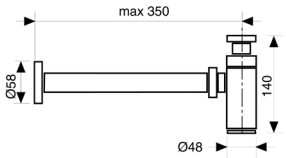

ACSF003ROC00

Sifone **bidet** minimalista 1”1/4 senza piletta



CROMO **€ 99,00**

CODICE	FINITURA	€
ACSF003ROC02	ORO	**170,00**
ACSF003ROC08	NERO OPACO	**140,00**
ACSF003ROC20	BIANCO OPACO	**140,00**
ACSF003ROC40	CROMO SPAZZOLATO	**140,00**
ACSF003ROC88	OTTONE SPAZZOLATO	**170,00**

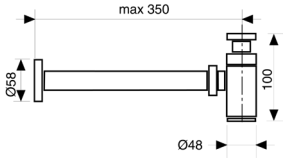

ACRS001ROC00

Rubinetto sottolavabo 1/2” con rosone



CROMO **€ 49,00**

CODICE	FINITURA	€
ACRS003ROC02	ORO	**88,00**
ACRS003ROC08	NERO OPACO	**69,00**
ACRS003ROC20	BIANCO OPACO	**69,00**
ACRS003ROC40	CROMO SPAZZOLATO	**69,00**
ACRS003ROC88	OTTONE SPAZZOLATO	**88,00**

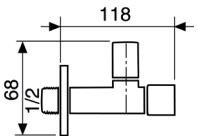

ACPT001ROC00

Piletta click-clack universale 1”1/4 con tappo Ø63



CROMO **€ 42,00**

CODICE	FINITURA	€
ACPT001ROC02	ORO	**82,00**
ACPT001ROC08	NERO OPACO	**58,00**
ACPT001ROC20	BIANCO OPACO	**58,00**
ACPT001ROC40	CROMO SPAZZOLATO	**58,00**
ACPT001ROC88	OTTONE SPAZZOLATO	**82,00**

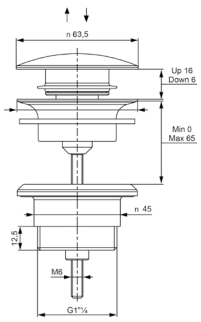

KING

Design by Oioli Lab RD







KILS000ROC00

Monocomando lavabo con scarico automatico 1”1/4



	CROMO	**€ 93,50**

CODICE	FINITURA	€
KILS000ROC01	BRONZO LUCIDO	**146,00**
KILS000ROC02	ORO	**160,00**
KILS000ROC04	NICKEL SPAZZOLATO LUCIDO	**146,00**
KILS000ROC08	NERO OPACO	**132,00**
KILS000ROC20	BIANCO OPACO	**132,00**

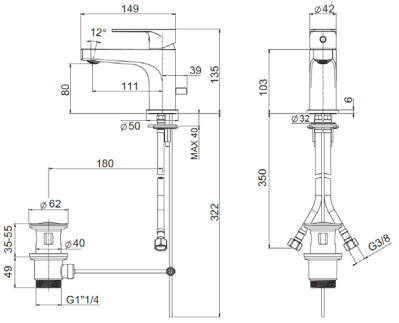

Ricambi

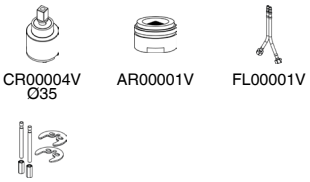

KILS100ROC00

Monocomando lavabo con scarico automatico 1”1/4
BOCCA LUNGA



	CROMO	**€ 125,00**

CODICE	FINITURA	€
KILS100ROC01	BRONZO LUCIDO	**195,00**
KILS100ROC02	ORO	**215,00**
KILS100ROC04	NICKEL SPAZZOLATO LUCIDO	**195,00**
KILS100ROC08	NERO OPACO	**175,00**
KILS100ROC20	BIANCO OPACO	**175,00**

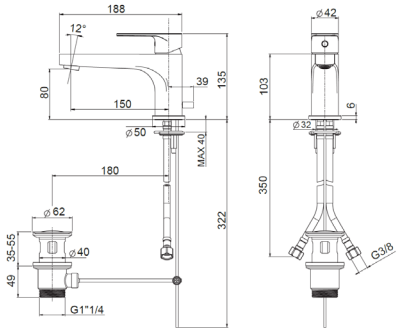

Ricambi

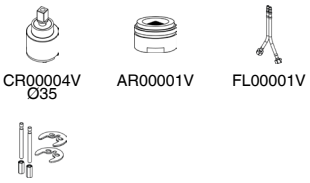

KILT001ROC00

Monocomando lavabo testa cieca



	CROMO	**€ 83,50**

CODICE	FINITURA	€
KILT001ROC01	BRONZO LUCIDO	**136,00**
KILT001ROC02	ORO	**150,00**
KILT001ROC04	NICKEL SPAZZOLATO LUCIDO	**136,00**
KILT001ROC08	NERO OPACO	**132,00**
KILT001ROC20	BIANCO OPACO	**132,00**

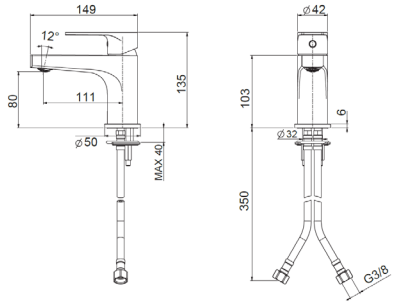

Ricambi

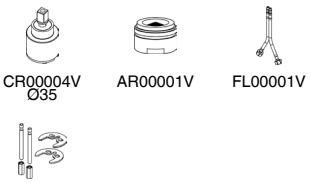

Descrizioni e caratteristiche tecniche non sono impegnative e possono variare senza preavviso

KILT101ROC00

Monocomando lavabo testa cieca, **BOCCA LUNGA**



	CROMO	**€ 115,00**

CODICE	FINITURA	€
KILT101ROC01	BRONZO LUCIDO	**175,00**
KILT101ROC02	ORO	**205,00**
KILT101ROC04	NICKEL SPAZZOLATO LUCIDO	**175,00**
KILT101ROC08	NERO OPACO	**165,00**
KILT101ROC20	BIANCO OPACO	**165,00**

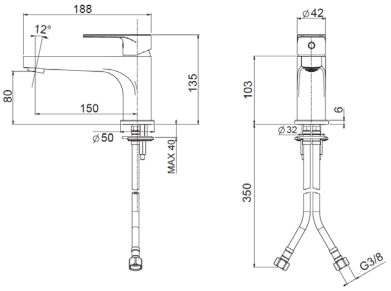

Ricambi

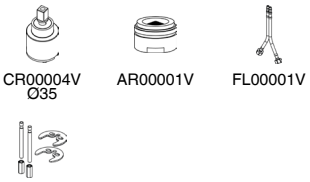

KILS003ROC00

Monocomando lavabo medio con scarico automatico 1”1/4



	CROMO	**€ 125,00**

CODICE	FINITURA	€
KILS003ROC01	BRONZO LUCIDO	**195,00**
KILS003ROC02	ORO	**215,00**
KILS003ROC04	NICKEL SPAZZOLATO LUCIDO	**195,00**
KILS003ROC08	NERO OPACO	**175,00**
KILS003ROC20	BIANCO OPACO	**175,00**

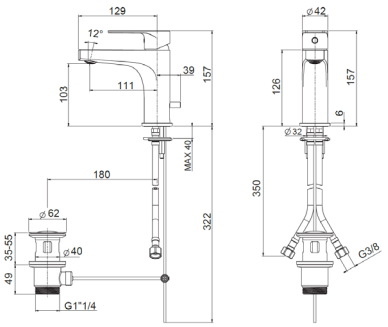

Ricambi

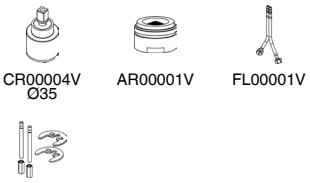

KILS103ROC00

Monocomando lavabo medio con scarico automatico 1”1/4
BOCCA LUNGA



	CROMO	**€ 165,00**

CODICE	FINITURA	€
KILS103ROC01	BRONZO LUCIDO	**256,00**
KILS103ROC02	ORO	**285,00**
KILS103ROC04	NICKEL SPAZZOLATO LUCIDO	**256,00**
KILS103ROC08	NERO OPACO	**235,00**
KILS103ROC20	BIANCO OPACO	**235,00**

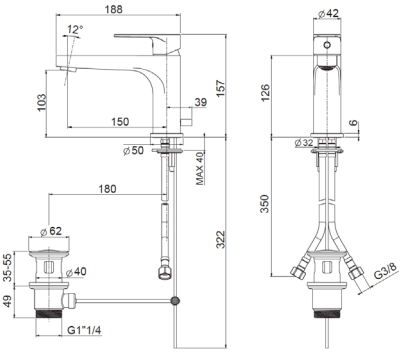

Ricambi

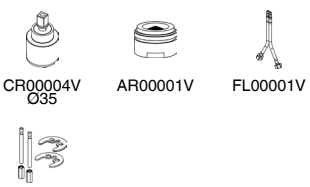

KILT003ROC00

Monocomando lavabo medio testa cieca



CROMO **€ 115,00**

CODICE	FINITURA	€
KILT003ROC01	BRONZO LUCIDO	**185,00**
KILT003ROC02	ORO	**205,00**
KILT003ROC04	NICKEL SPAZZOLATO LUCIDO	**185,00**
KILT003ROC08	NERO OPACO	**165,00**
KILT003ROC20	BIANCO OPACO	**165,00**

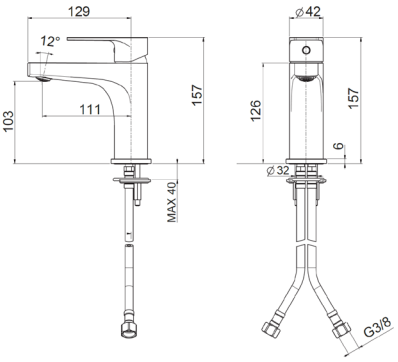

Ricambi

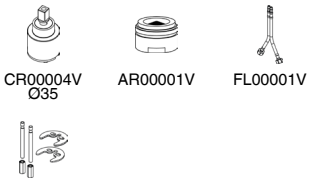

CR00004V Ø35 AR00001V FL00001V

KT00004V

KILT103ROC00

Monocomando lavabo medio testa cieca, **BOCCA LUNGA**



CROMO **€ 155,00**

CODICE	FINITURA	€
KILT103ROC01	BRONZO LUCIDO	**246,00**
KILT103ROC02	ORO	**275,00**
KILT103ROC04	NICKEL SPAZZOLATO LUCIDO	**246,00**
KILT103ROC08	NERO OPACO	**225,00**
KILT103ROC20	BIANCO OPACO	**225,00**

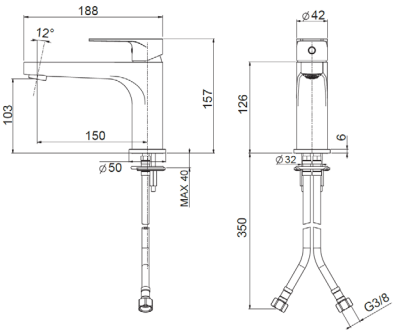

Ricambi

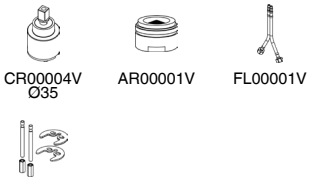

CR00004V Ø35 AR00001V FL00001V

KT00004V

KILS004ROC00

Monocomando lavabo alto con scarico automatico 1”1/4



CROMO **€ 199,00**

CODICE	FINITURA	€
KILS004ROC01	BRONZO LUCIDO	**310,00**
KILS004ROC02	ORO	**340,00**
KILS004ROC04	NICKEL SPAZZOLATO LUCIDO	**310,00**
KILS004ROC08	NERO OPACO	**280,00**
KILS004ROC20	BIANCO OPACO	**280,00**

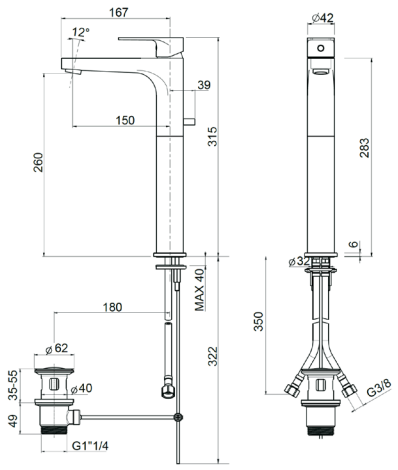

Ricambi



CR00004V Ø35 AR00001V FL00004V

Descrizioni e caratteristiche tecniche non sono impegnative e possono variare senza preavviso

KILT004ROC00

Monocomando lavabo alto testa cieca



CROMO **€ 189,00**

CODICE	FINITURA	€
KILT004ROC01	BRONZO LUCIDO	**300,00**
KILT004ROC02	ORO	**330,00**
KILT004ROC04	NICKEL SPAZZOLATO LUCIDO	**300,00**
KILT004ROC08	NERO OPACO	**270,00**
KILT004ROC20	BIANCO OPACO	**270,00**

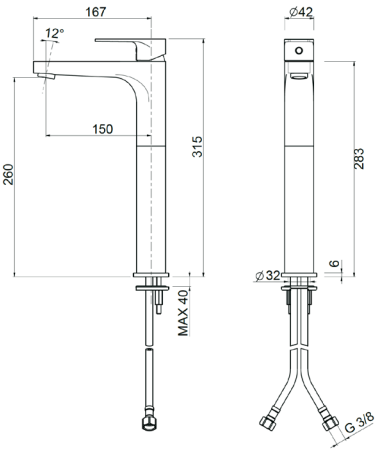

Ricambi



CR00004V Ø35 AR00001V FL00001V

KIBS005ROC00

Monocomando bidet con scarico automatico 1”1/4



CROMO **€ 93,50**

CODICE	FINITURA	€
KILS005ROC01	BRONZO LUCIDO	**146,00**
KILS005ROC02	ORO	**160,00**
KILS005ROC04	NICKEL SPAZZOLATO LUCIDO	**146,00**
KILS005ROC08	NERO OPACO	**132,00**
KILS005ROC20	BIANCO OPACO	**132,00**

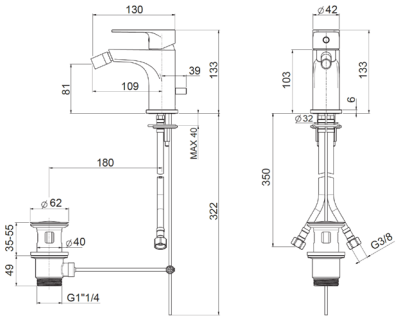

Ricambi

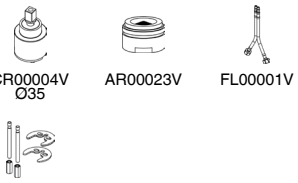

CR00004V Ø35 AR00023V FL00001V

KT00004V

KIBT005ROC00

Monocomando bidet testa cieca



CROMO **€ 83,50**

CODICE	FINITURA	€
KILT005ROC01	BRONZO LUCIDO	**136,00**
KILT005ROC02	ORO	**150,00**
KILT005ROC04	NICKEL SPAZZOLATO LUCIDO	**136,00**
KILT005ROC08	NERO OPACO	**132,00**
KILT005ROC20	BIANCO OPACO	**132,00**

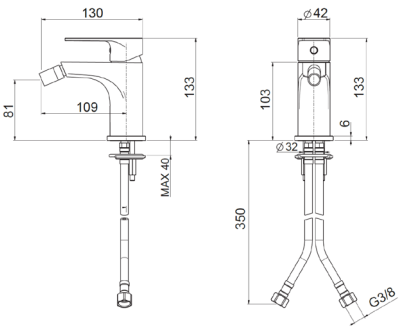

Ricambi

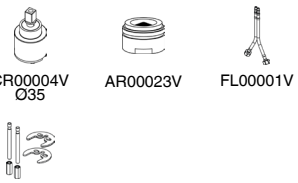

CR00004V Ø35 AR00023V FL00001V

KT00004V

KIEL002ROC00

Parti esterne per monocomando lavabo a parete

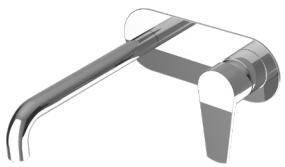

CROMO **€ 106,00**

CODICE	FINITURA	€
KIEL002ROC01	BRONZO LUCIDO	**165,00**
KIEL002ROC02	ORO	**185,00**
KIEL002ROC04	NICKEL SPAZZOLATO LUCIDO	**165,00**
KIEL002ROC08	NERO OPACO	**150,00**
KIEL002ROC20	BIANCO OPACO	**150,00**

+ OIPILA35000E

Parte incasso



€ 115,00

+ OIPILA35001B

Parte incasso

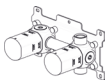

€ 175,00

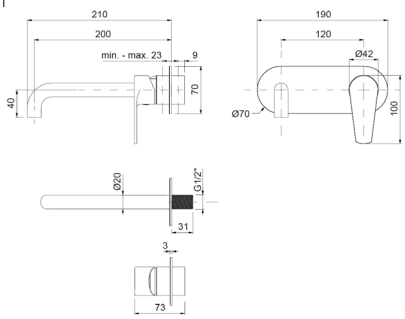

Ricambi



CR00003V Ø35 — AR00046V

KIEL102ROC00

Parti esterne per monocomando lavabo a parete in 2 parti, piastre tonde

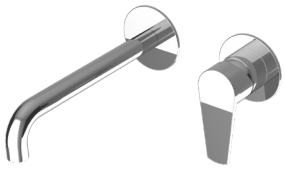

CROMO **€ 116,00**

CODICE	FINITURA	€
KIEL102ROC01	BRONZO LUCIDO	**175,00**
KIEL102ROC02	ORO	**195,00**
KIEL102ROC04	NICKEL SPAZZOLATO LUCIDO	**175,00**
KIEL102ROC08	NERO OPACO	**160,00**
KIEL102ROC20	BIANCO OPACO	**160,00**

+ OIPILA35000E

Parte incasso



€ 115,00

+ OIPILA35001B

Parte incasso

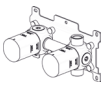

€ 175,00

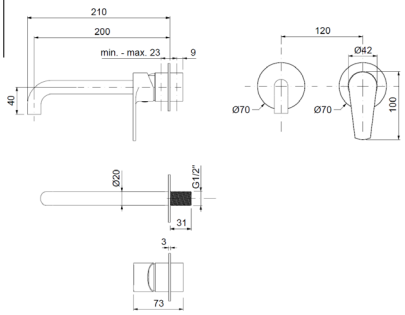

Ricambi



CR00003V Ø35 — AR00046V

KILT072ROC00

Monocomando lavabo a 2 fori, testa cieca



CROMO **€ 268,00**

CODICE	FINITURA	€
KILT072ROC01	BRONZO LUCIDO	**430,00**
KILT072ROC02	ORO	**460,00**
KILT072ROC04	NICKEL SPAZZOLATO LUCIDO	**430,00**
KILT072ROC08	NERO OPACO	**390,00**
KILT072ROC20	BIANCO OPACO	**390,00**

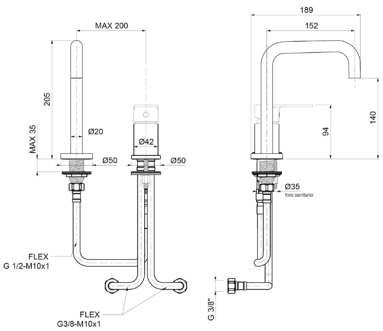

Ricambi

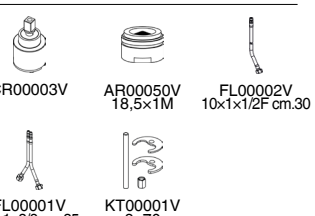

CR00003V — AR00050V 18,5×1M — FL00002V 10×1×1/2F cm.30

FL00001V 10×1×3/8 cm.35 — KT00001V 8×70

Descrizioni e caratteristiche tecniche non sono impegnative e possono variare senza preavviso

KILT073ROC00

Monocomando lavabo a 2 fori, testa cieca



	CROMO	**€ 268,00**

CODICE	FINITURA	€
KILT073ROC01	BRONZO LUCIDO	**430,00**
KILT073ROC02	ORO	**460,00**
KILT073ROC04	NICKEL SPAZZOLATO LUCIDO	**430,00**
KILT073ROC08	NERO OPACO	**390,00**
KILT073ROC20	BIANCO OPACO	**390,00**

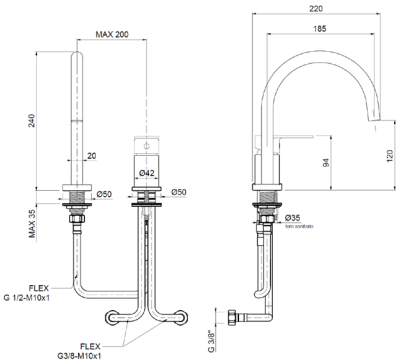

Ricambi

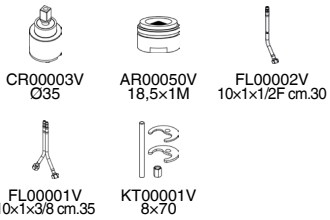

KIBV006ROC00

Monocomando 4 fori per bordo vasca con doccia



	CROMO	**€ 550,00**

CODICE	FINITURA	€
KIBV006ROC01	BRONZO LUCIDO	**852,00**
KIBV006ROC02	ORO	**935,00**
KIBV006ROC04	NICKEL SPAZZOLATO LUCIDO	**852,00**
KIBV006ROC08	NERO OPACO	**770,00**
KIBV006ROC20	BIANCO OPACO	**770,00**

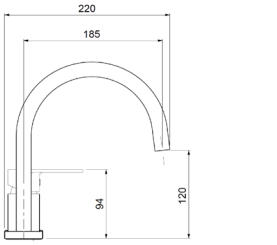

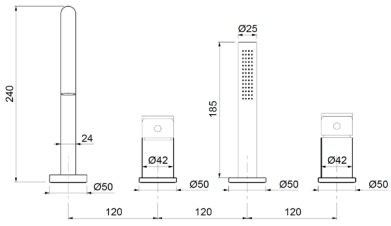

Ricambi



KIVE010ROC00

Monocomando esterno per vasca con kit doccia



	CROMO	**€ 134,00**

CODICE	FINITURA	€
KIVE010ROC01	BRONZO LUCIDO	**210,00**
KIVE010ROC02	ORO	**230,00**
KIVE010ROC04	NICKEL SPAZZOLATO LUCIDO	**210,00**
KIVE010ROC08	NERO OPACO	**190,00**
KIVE010ROC20	BIANCO OPACO	**190,00**

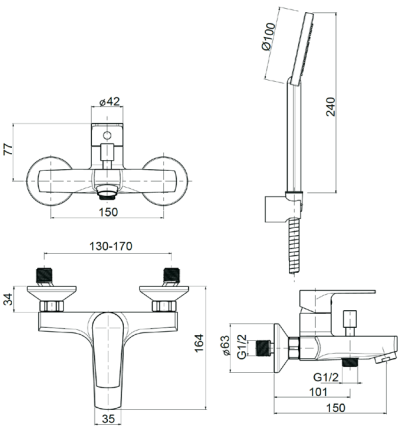

Ricambi



Nelle versioni colorate viene inserita la doccia anticalcare monogetto tonda

KIDE025ROC00

Monocomando esterno doccia attacco flessibile 1/2”



	CROMO	€	108,00

CODICE	FINITURA	€
KIDE025ROC01	BRONZO LUCIDO	**170,00**
KIDE025ROC02	ORO	**185,00**
KIDE025ROC04	NICKEL SPAZZOLATO LUCIDO	**170,00**
KIDE025ROC08	NERO OPACO	**155,00**
KIDE025ROC20	BIANCO OPACO	**155,00**

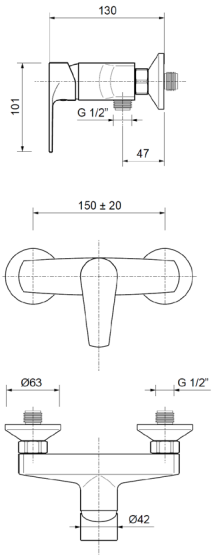

Ricambi



CR00004V
Ø35

KIDE225ROC00

Monocomando esterno doccia attacco flessibile 1/2” con kit doccia



	CROMO	€	156,00

CODICE	FINITURA	€
KIDE225ROC01	BRONZO LUCIDO	**244,00**
KIDE225ROC02	ORO	**268,00**
KIDE225ROC04	NICKEL SPAZZOLATO LUCIDO	**244,00**
KIDE225ROC08	NERO OPACO	**222,00**
KIDE225ROC20	BIANCO OPACO	**222,00**

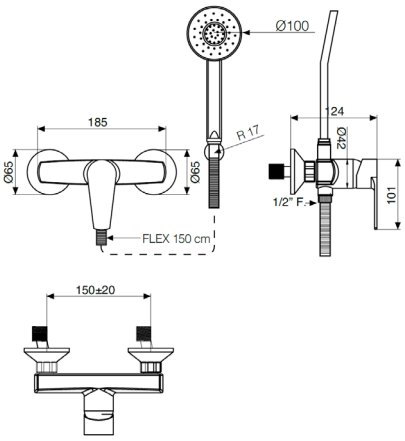

Ricambi



CR00004V
Ø35

Nelle versioni colorate viene inserita la doccia anticalcare monogetto tonda

KIDE026ROC00

Monocomando esterno doccia con attacco **superiore 3/4”**



	CROMO	€	114,00

CODICE	FINITURA	€
KIDE026ROC01	BRONZO LUCIDO	**180,00**
KIDE026ROC02	ORO	**195,00**
KIDE026ROC04	NICKEL SPAZZOLATO LUCIDO	**180,00**
KIDE026ROC08	NERO OPACO	**165,00**
KIDE026ROC20	BIANCO OPACO	**165,00**

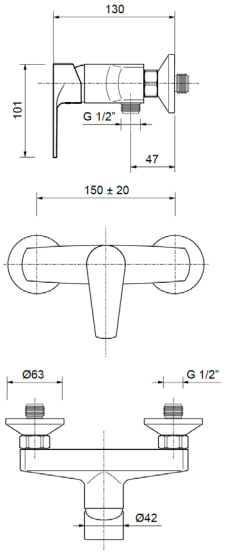

Ricambi



CR00004V
Ø35

Descrizioni e caratteristiche tecniche non sono impegnative e possono variare senza preavviso

KIEP008ROC00

Parti esterne per monocomando bordo vasca a pavimento con doccia



CROMO **€ 1.010,00**

CODICE	FINITURA	€
KIEP008ROC01	BRONZO LUCIDO	**1.566,00**
KIEP008ROC02	ORO	**1.750,00**
KIEP008ROC04	NICKEL SPAZZOLATO LUCIDO	**1.566,00**
KIEP008ROC08	NERO OPACO	**1.420,00**
KIEP008ROC20	BIANCO OPACO	**1.420,00**

+ OIPIVP35001E

Parte incasso

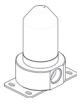

€ 190,00

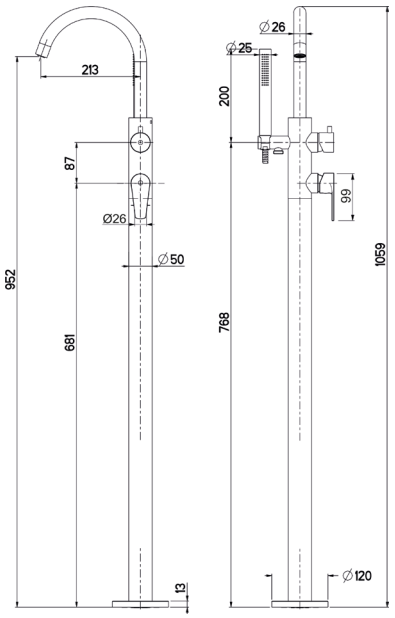

Ricambi



CR00028V
Ø35



CR00029V
Ø35 2V

KIEV009ROC00

Parti esterne per monocomando incasso vasca con doccia



CROMO **€ 350,00**

CODICE	FINITURA	€
KIEV009ROC01	BRONZO LUCIDO	**545,00**
KIEV009ROC08	NERO OPACO	**490,00**

+ OIPIVA35002E

Parte incasso

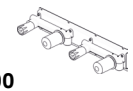

€ 225,00

+ OIPIVA35022B

Parte incasso

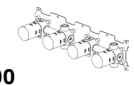

€ 390,00

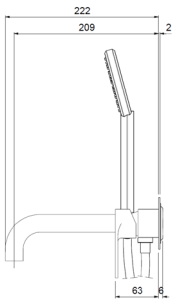

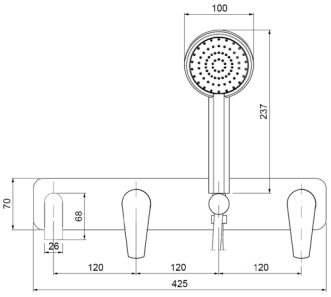

Ricambi



CR00003V
Ø35

Nelle versioni colorate viene inserita la doccia anticalcare monogetto tonda

KIEV109ROC00

Parti esterne per monocomando incasso vasca con doccia, piastre tonde



	CROMO	**€ 350,00**

CODICE	FINITURA	€
KIEV109ROC01	BRONZO LUCIDO	**545,00**
KIEV109ROC08	NERO OPACO	**490,00**

+ OIPIVA35002E

Parte incasso

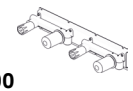

€ 225,00

+ OIPIVA35022B

Parte incasso

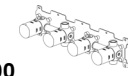

€ 390,00

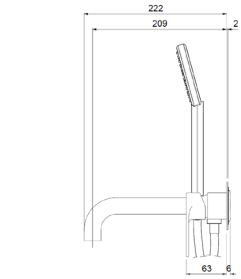

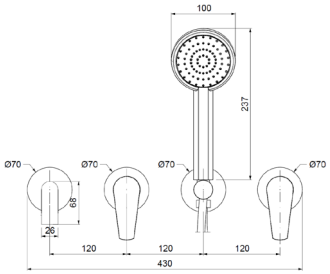

Ricambi



CR00003V
Ø35

Nelle versioni colorate viene inserita la doccia anticalcare monogetto tonda

KIEV129ROC00

Parti esterne per monocomando incasso vasca con doccia, senza bocca, piastre tonde



	CROMO	**€ 220,00**

CODICE	FINITURA	€
KIEV129ROC01	BRONZO LUCIDO	**345,00**
KIEV129ROC08	NERO OPACO	**310,00**

+ OIPIVA35006B

Parte incasso

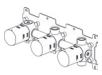

€ 292,00

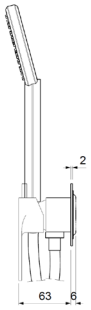

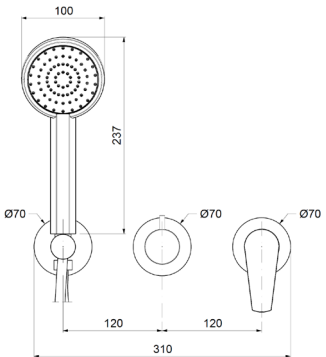

Ricambi



CR00003V
Ø35



CR00029V
Ø35 2V

Nelle versioni colorate viene inserita la doccia anticalcare monogetto tonda

Descrizioni e caratteristiche tecniche non sono impegnative e possono variare senza preavviso

KIED130ROC00

Parti esterne per monocomando incasso doccia con kit doccia



	CROMO	**€ 125,00**

CODICE	FINITURA	€
KIED130ROC01	BRONZO LUCIDO	**195,00**
KIED130ROC02	ORO	**230,00**
KIED130ROC04	NICKEL SPAZZOLATO LUCIDO	**195,00**
KIED130ROC08	NERO OPACO	**175,00**
KIED130ROC20	BIANCO OPACO	**175,00**

+ OIPILA35000E

Parte incasso



€ 115,00

+ OIPILA35001B

Parte incasso



€ 175,00

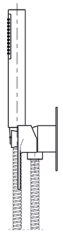

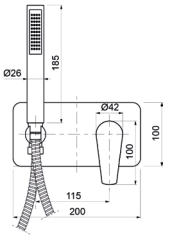

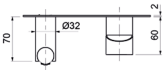

Ricambi



CR00003V
Ø35

KIED005ROC00

Parti esterne per monocomando incasso bidet con kit doccia



	CROMO	**€ 150,00**

CODICE	FINITURA	€
KIED005ROC01	BRONZO LUCIDO	**240,00**
KIED005ROC08	NERO OPACO	**210,00**

+ OIPILA35000E

Parte incasso



€ 115,00

+ OIPILA35001B

Parte incasso



€ 175,00

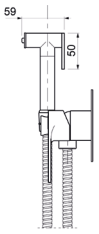

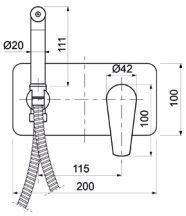

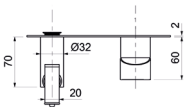

Ricambi



CR00003V
Ø35

KIED105ROC00

Parti esterne per monocomando incasso bidet con kit doccia, piastre tonde



	CROMO	**€ 150,00**

CODICE	FINITURA	€
KIED105ROC01	BRONZO LUCIDO	**240,00**
KIED105ROC08	NERO OPACO	**210,00**

+ OIPILA35000E

Parte incasso



€ 115,00

+ OIPILA35001B

Parte incasso



€ 175,00

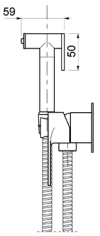

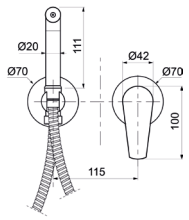

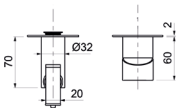

Ricambi



CR00003V
Ø35

KIED120ROC00

Parti esterne per monocomando incasso doccia



	CROMO	**€ 35,00**

CODICE	FINITURA	€
KIED120ROC01	BRONZO LUCIDO	**70,00**
KIED120ROC02	ORO	**80,00**
KIED120ROC04	NICKEL SPAZZOLATO LUCIDO	**70,00**
KIED120ROC08	NERO OPACO	**60,00**
KIED120ROC20	BIANCO OPACO	**60,00**

+ OIPIDC35001E

Parte incasso



€ 42,00

+ OIPIDC35002B

Parte incasso



€ 106,00

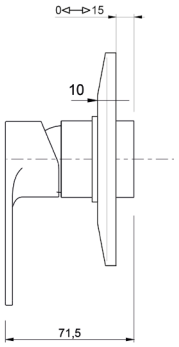

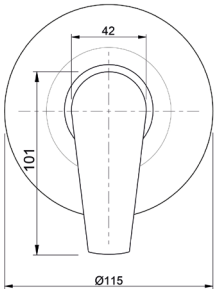

Ricambi



CR00003V
Ø35

KIED621ROC00

Parti esterne per monocomando incasso doccia/vasca con deviatore



	CROMO	**€ 50,00**

CODICE	FINITURA	€
KIED621ROC01	BRONZO LUCIDO	**126,00**
KIED621ROC02	ORO	**145,00**
KIED621ROC04	NICKEL SPAZZOLATO LUCIDO	**126,00**
KIED621ROC08	NERO OPACO	**106,00**
KIED621ROC20	BIANCO OPACO	**106,00**

+ OIPIVA35005E

Parte incasso



€ 98,00

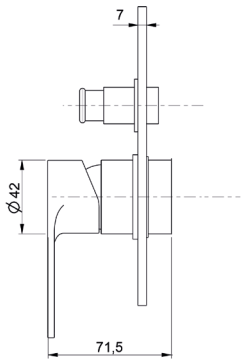

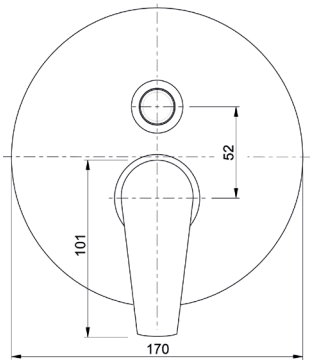

Ricambi



CR00003V
Ø35

Descrizioni e caratteristiche tecniche non sono impegnative e possono variare senza preavviso

KIED622ROC00

Parti esterne per monocomando incasso doccia/vasca con deviatore a **2 vie**, interasse mm.100

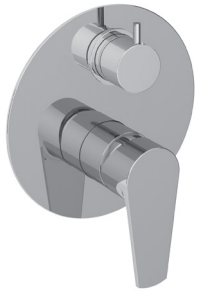

CROMO **€ 160,00**

CODICE	FINITURA	€
KIED622ROC01	BRONZO LUCIDO	**250,00**
KIED622ROC02	ORO	**280,00**
KIED622ROC04	NICKEL SPAZZOLATO LUCIDO	**250,00**
KIED622ROC08	NERO OPACO	**225,00**
KIED622ROC20	BIANCO OPACO	**225,00**

+ OIPIVA35008B

Parte incasso

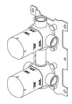

€ 175,00

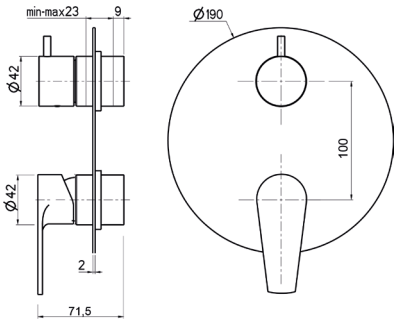

Ricambi

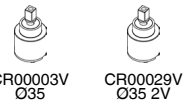

CR00003V Ø35 — CR00029V Ø35 2V

KIED122ROC00

Parti esterne per monocomando incasso doccia/vasca con deviatore a **2 vie**, piastre tonde, interasse mm.120



CROMO **€ 160,00**

CODICE	FINITURA	€
KIED122ROC01	BRONZO LUCIDO	**250,00**
KIED122ROC02	ORO	**280,00**
KIED122ROC04	NICKEL SPAZZOLATO LUCIDO	**250,00**
KIED122ROC08	NERO OPACO	**225,00**
KIED122ROC20	BIANCO OPACO	**225,00**

+ OIPIVA35007B

Parte incasso

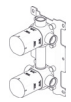

€ 180,00

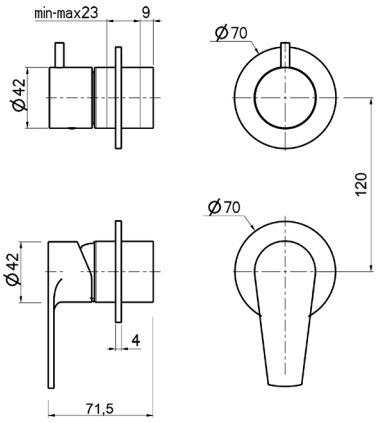

Ricambi

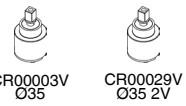

CR00003V Ø35 — CR00029V Ø35 2V

KIED623ROC00

Parti esterne per monocomando incasso doccia/vasca con deviatore a **3 vie**, interasse mm.100

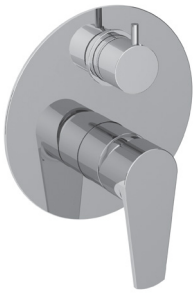

CROMO **€ 160,00**

CODICE	FINITURA	€
KIED623ROC01	BRONZO LUCIDO	**250,00**
KIED623ROC02	ORO	**280,00**
KIED623ROC04	NICKEL SPAZZOLATO LUCIDO	**250,00**
KIED623ROC08	NERO OPACO	**225,00**
KIED623ROC20	BIANCO OPACO	**225,00**

+ OIPIVA35012B

Parte incasso

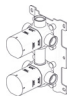

€ 215,00

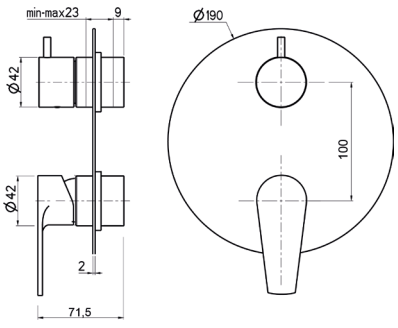

Ricambi

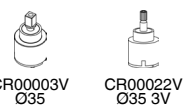

CR00003V Ø35 — CR00022V Ø35 3V

KIED123ROC00



Parti esterne per monocomando incasso doccia/vasca con deviatore a **3 vie**, piastre tonde, interasse mm.120

	CROMO	**€ 160,00**

CODICE	FINITURA	€
KIED123ROC01	BRONZO LUCIDO	**250,00**
KIED123ROC02	ORO	**280,00**
KIED123ROC04	NICKEL SPAZZOLATO LUCIDO	**250,00**
KIED123ROC08	NERO OPACO	**225,00**
KIED123ROC20	BIANCO OPACO	**225,00**

+ OIPIVA35011B

Parte incasso

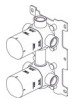

€ 215,00

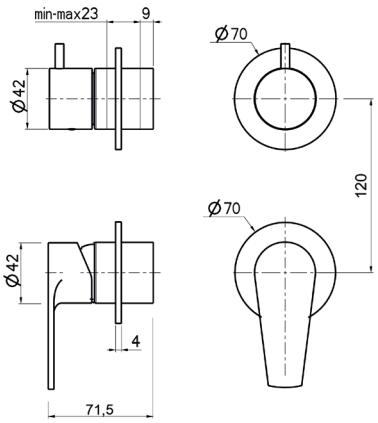

Ricambi



CR00003V Ø35 — CR00022V Ø35 3V

KIED124ROC00



Parti esterne per monocomando incasso doccia/vasca con deviatore a **4 vie**, piastre tonde

	CROMO	**€ 300,00**

CODICE	FINITURA	€
KIED124ROC01	BRONZO LUCIDO	**478,00**
KIED124ROC02	ORO	**530,00**
KIED124ROC04	NICKEL SPAZZOLATO LUCIDO	**478,00**
KIED124ROC08	NERO OPACO	**428,00**
KIED124ROC20	BIANCO OPACO	**428,00**

+ OIPIVA35014B

Parte incasso



€ 290,00

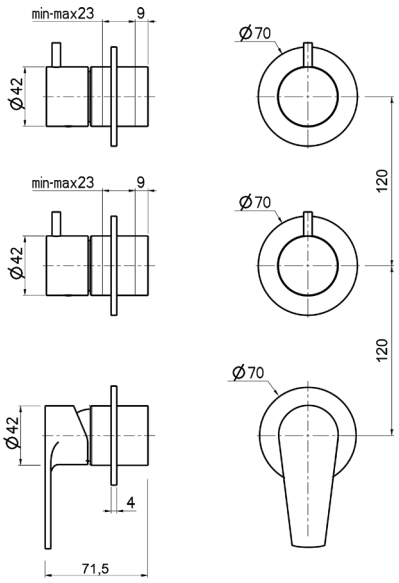

Ricambi



CR00003V Ø35 — CR00029V Ø35 2V

Descrizioni e caratteristiche tecniche non sono impegnative e possono variare senza preavviso

TMET020ROC00

Parti esterne per monocomando incasso doccia **termostatico 1 via**



	CROMO	**€ 140,00**

CODICE	FINITURA	€
TMET020ROC01	BRONZO LUCIDO	**218,00**
TMET020ROC02	ORO	**250,00**
TMET020ROC04	NICKEL SPAZZOLATO LUCIDO	**218,00**
TMET020ROC08	NERO OPACO	**198,00**
TMET020ROC20	BIANCO OPACO	**198,00**

+ OIPITD20020B

Parte incasso



€ 290,00

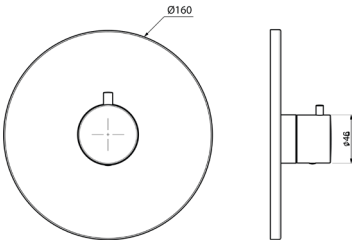

Ricambi



CR00032V

TMET022ROC00

Parti esterne per monocomando incasso doccia/vasca **termostatico** con deviatore a **2 vie**



	CROMO	**€ 200,00**

CODICE	FINITURA	€
TMET022ROC01	BRONZO LUCIDO	**310,00**
TMET022ROC02	ORO	**350,00**
TMET022ROC04	NICKEL SPAZZOLATO LUCIDO	**310,00**
TMET022ROC08	NERO OPACO	**280,00**
TMET022ROC20	BIANCO OPACO	**280,00**

+ OIPITD20022B

Parte incasso



€ 450,00

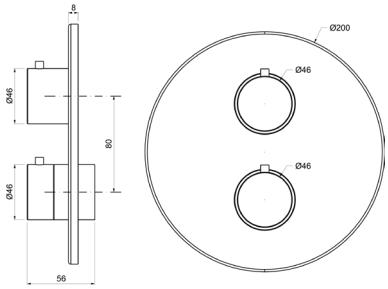

Ricambi



CR00032V



CR00033V
DEVIATORE

TMET023ROC00

Parti esterne per monocomando incasso doccia/vasca **termostatico** con deviatore a **3 vie**



	CROMO	**€ 200,00**

CODICE	FINITURA	€
TMET023ROC01	BRONZO LUCIDO	**310,00**
TMET023ROC02	ORO	**350,00**
TMET023ROC04	NICKEL SPAZZOLATO LUCIDO	**310,00**
TMET023ROC08	NERO OPACO	**280,00**
TMET023ROC20	BIANCO OPACO	**280,00**

+ OIPITD20023B

Parte incasso



€ 475,00

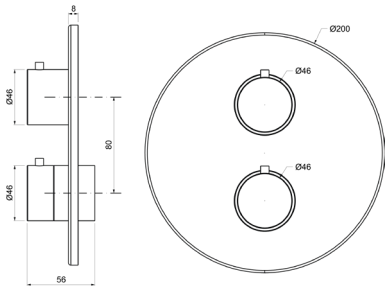

Ricambi



CR00032V



CR00034V
DEV. C/STOP

TMDT003ROC00

Miscelatore **termostatico** esterno doccia **uscita laterale 1/2”**



CROMO **€ 145,00**

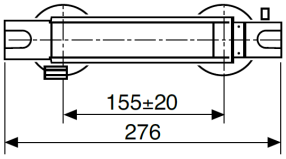

TMDT005ROC00

Miscelatore **termostatico** esterno doccia **uscita centrale 1/2”**



CROMO **€ 158,50**

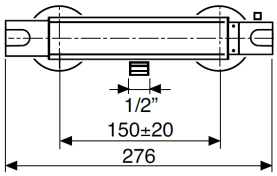

TMDT006ROC00

Miscelatore **termostatico** esterno doccia con attacco **superiore 3/4”**



CROMO **€ 165,50**

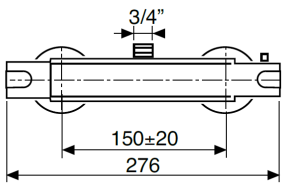

Descrizioni e caratteristiche tecniche non sono impegnative e possono variare senza preavviso

MIER085ROC00

Parti esterne per rubinetto ad incasso da 1/2”



CROMO **€ 90,00**

CODICE	FINITURA	€
MIER085ROC01	BRONZO LUCIDO	**140,00**
MIER085ROC02	ORO	**156,00**
MIER085ROC04	NICKEL SPAZZOLATO LUCIDO	**140,00**
MIER085ROC08	NERO OPACO	**126,00**
MIER085ROC20	BIANCO OPACO	**126,00**

+ OIPIRA20001E

Parte incasso



€ 36,00

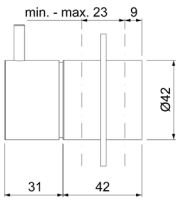

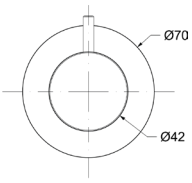

Ricambi



VN00002V
8x20 DX

MIED087ROC00

Parti esterne per deviatore ceramico a **1 entrata e 2 uscite**



CROMO **€ 100,00**

CODICE	FINITURA	€
MIED087ROC01	BRONZO LUCIDO	**150,00**
MIED087ROC02	ORO	**170,00**
MIED087ROC04	NICKEL SPAZZOLATO LUCIDO	**150,00**
MIED087ROC08	NERO OPACO	**136,00**
MIED087ROC20	BIANCO OPACO	**136,00**

+ OIPIDD20001E

Parte incasso

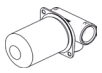

€ 60,00

+ OIPIDD35001B

Parte incasso



€ 106,00

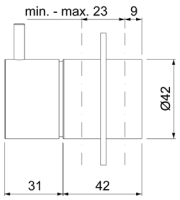

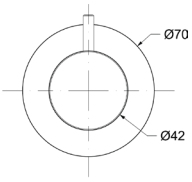

Ricambi



CR00029V
Ø35 2V

MIED088ROC00

Parti esterne per deviatore ceramico a **1 entrata e 3 uscite**



CROMO **€ 100,00**

CODICE	FINITURA	€
MIED088ROC01	BRONZO LUCIDO	**150,00**
MIED088ROC02	ORO	**170,00**
MIED088ROC04	NICKEL SPAZZOLATO LUCIDO	**150,00**
MIED088ROC08	NERO OPACO	**136,00**
MIED088ROC20	BIANCO OPACO	**136,00**

+ OIPIDD35003B

Parte incasso



€ 140,00

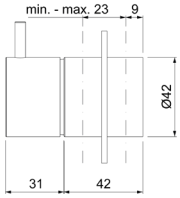

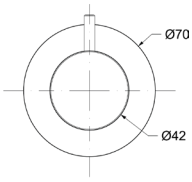

Ricambi



CR00022V
Ø35 3V

WESL624ROC00

Saliscendi Ø18 H.60 con doccia anticalcare monogetto Aurora
e flessibile cm.150



CROMO **€ 130,00**

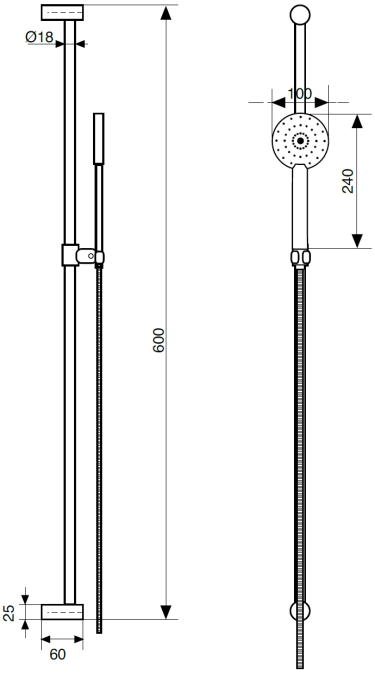

WESL724ROC00

Saliscendi Ø18 H.110 con doccia anticalcare monogetto Aurora
e flessibile cm.150



CROMO **€ 150,00**

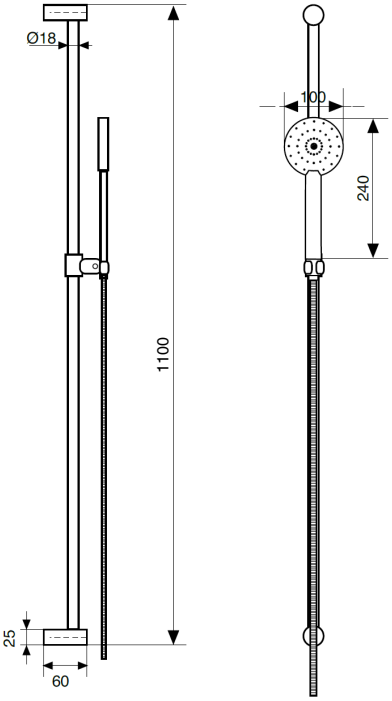

Descrizioni e caratteristiche tecniche non sono impegnative e possono variare senza preavviso

WESL805ROC00

Saliscendi con doccia anticalcare monogetto Aurora, portasapone e flessibile cm.150



CROMO **€ 99,00**

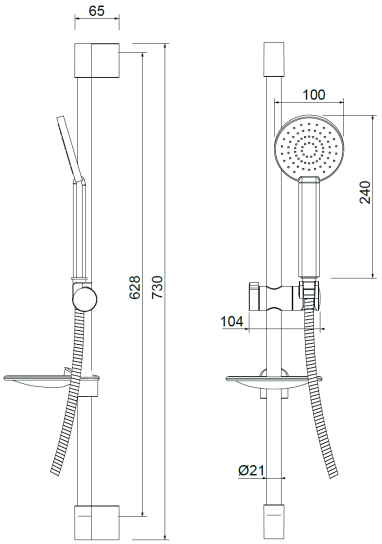

WESL641ROC00

Saliscendi asta regolabile con doccia anticalcare monogetto Aurora e flessibile cm.150



CROMO **€ 68,00**

WESL605ROC00

Saliscendi asta regolabile con doccia anticalcare monogetto in ABS Vanity e flessibile conico cm.150



CROMO **€ 168,00**

CODICE	FINITURA	€
WESL605ROC01	BRONZO LUCIDO	**314,00**
WESL605ROC02	ORO	**324,00**
WESL605ROC04	NICKEL SPAZZOLATO LUCIDO	**314,00**
WESL605ROC08	NERO OPACO	**294,00**
WESL605ROC20	BIANCO OPACO	**294,00**

KICD029ROC00

Monocomando esterno **doccia** con colonna doccia in ottone telescopica e orientabile, centrale scorrevole in ABS, soffione tondo in **Ø200**, doccia anticalcare monogetto tonda e flessibile cm.150

CROMO **€ 460,00**



CODICE	FINITURA	€
KICD029ROC01	BRONZO LUCIDO	**750,00**
KICD029ROC02	ORO	**830,00**
KICD029ROC04	NICKEL SPAZZOLATO LUCIDO	**750,00**
KICD029ROC08	NERO OPACO	**670,00**
KICD029ROC20	BIANCO OPACO	**670,00**

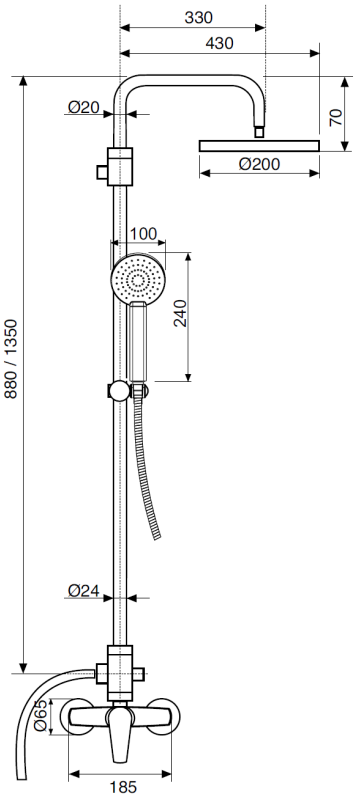

Ricambi



CR00003V
Ø35

Nelle versioni colorate viene inserita la doccia anticalcare monogetto tonda

Descrizioni e caratteristiche tecniche non sono impegnative e possono variare senza preavviso

WECT658ROC00

Colonna doccia telescopica con miscelatore esterno **termostatico**, soffione **ottone** tondo **Ø250** e doccia anticalcare e monogetto tonda



	CROMO	**€ 810,00**

CODICE	FINITURA	€
WECT658ROC01	BRONZO LUCIDO	**1.250,00**
WECT658ROC02	ORO	**1.390,00**
WECT658ROC04	NICKEL SPAZZOLATO LUCIDO	**1.250,00**
WECT658ROC08	NERO OPACO	**1.180,00**
WECT658ROC20	BIANCO OPACO	**1.180,00**

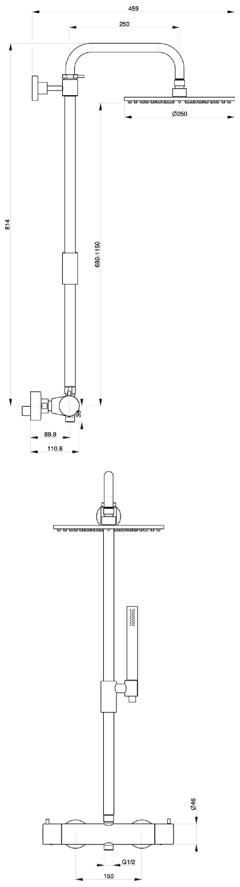

Ricambi



CR00032V CR00033V DEVIATORE

WECD093ROC00

Colonna doccia in ottone telescopica ed orientabile con deviatore e centrale scorrevole in ABS



	CROMO	**€ 194,00**

CODICE	FINITURA	€
WECD093ROC01	BRONZO LUCIDO	**315,00**
WECD093ROC02	ORO	**330,00**
WECD093ROC08	NERO OPACO	**285,00**

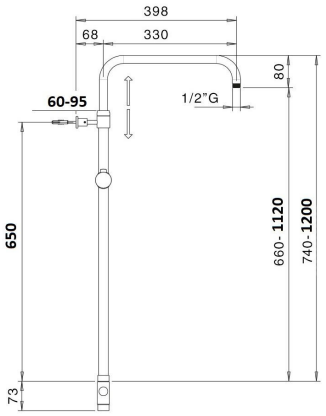

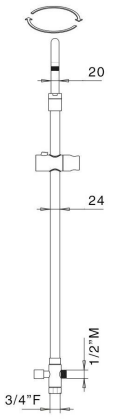

WECD796ROC00

Colonna doccia telescopica con centrale scorrevole in ABS, soffione **inox** tondo **Ø200** e doccia anticalcare monogetto in ABS Aurora



CROMO **€ 344,00**

CODICE	FINITURA	€
WECD796ROC01	BRONZO LUCIDO	**570,00**
WECD796ROC02	ORO	**635,00**
WECD796ROC08	NERO OPACO	**505,00**

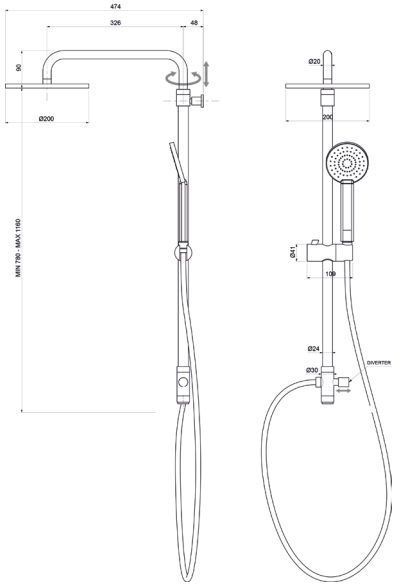

Nelle versioni colorate viene inserita la doccia anticalcare monogetto tonda

WEPA653ROC00

Presa acqua **incasso** in **ottone** 1/2”M × 3/4”M per **colonna doccia**



CROMO **€ 61,00**

CODICE	FINITURA	€
WEPA653ROC01	BRONZO LUCIDO	**96,00**
WEPA653ROC02	ORO	**106,00**
WEPA653ROC08	NERO OPACO	**88,00**

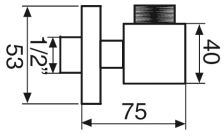

WEPE653ROC00

Presa acqua **esterna** in **ottone** 1/2”M × 3/4”M con **flessibile cm.60** per **colonna doccia**



CROMO **€ 59,00**

CODICE	FINITURA	€
WEPE653ROC01	BRONZO LUCIDO	**94,00**
WEPE653ROC02	ORO	**104,00**
WEPE653ROC08	NERO OPACO	**86,00**

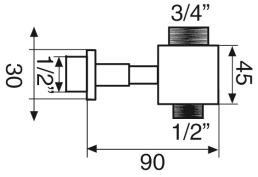

Descrizioni e caratteristiche tecniche non sono impegnative e possono variare senza preavviso

WESB011ROC00

Braccio doccia tondo **a soffitto** in **ottone cm.20** con soffione anticalcare monogetto tondo **inox Ø200**



CROMO **€ 194,00**

CODICE	FINITURA	€
WESB011ROC01	BRONZO LUCIDO	**302,00**
WESB011ROC02	ORO	**332,00**
WESB011ROC04	NICKEL SPAZZOLATO LUCIDO	**302,00**
WESB011ROC08	NERO OPACO	**272,00**
WESB011ROC20	BIANCO OPACO	**272,00**

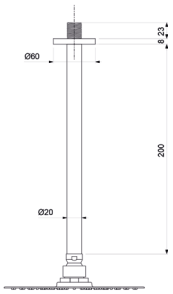

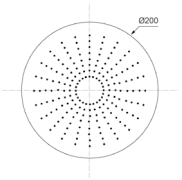

WESB014ROC00

Braccio doccia tondo **a soffitto** in **ottone cm.20** con soffione anticalcare monogetto tondo **inox Ø250**



CROMO **€ 238,00**

CODICE	FINITURA	€
WESB014ROC01	BRONZO LUCIDO	**370,00**
WESB014ROC02	ORO	**410,00**
WESB014ROC04	NICKEL SPAZZOLATO LUCIDO	**370,00**
WESB014ROC08	NERO OPACO	**334,00**
WESB014ROC20	BIANCO OPACO	**334,00**



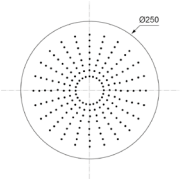

WESB017ROC00

Braccio doccia tondo **a soffitto** in **ottone cm.20** con soffione anticalcare monogetto tondo **inox Ø300**



CROMO **€ 278,00**

CODICE	FINITURA	€
WESB017ROC01	BRONZO LUCIDO	**432,00**
WESB017ROC02	ORO	**480,00**
WESB017ROC04	NICKEL SPAZZOLATO LUCIDO	**432,00**
WESB017ROC08	NERO OPACO	**392,00**
WESB017ROC20	BIANCO OPACO	**392,00**

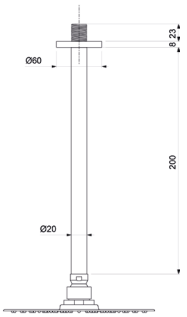

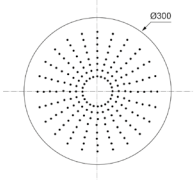

WESB002ROC00

Braccio doccia tondo in **ottone cm.35** con soffione anticalcare monogetto tondo **inox Ø200**



	CROMO	**€**	**190,00**

CODICE	FINITURA	€
WESB002ROC01	BRONZO LUCIDO	**315,00**
WESB002ROC02	ORO	**330,00**
WESB002ROC04	NICKEL SPAZZOLATO LUCIDO	**315,00**
WESB002ROC08	NERO OPACO	**275,00**
WESB002ROC20	BIANCO OPACO	**275,00**

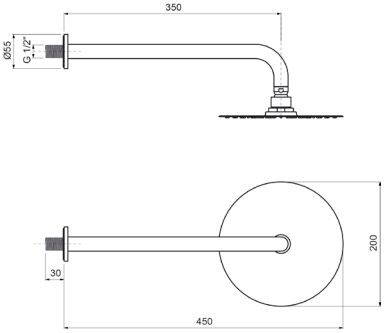

WESB005ROC00

Braccio doccia tondo in **ottone cm.35** con soffione anticalcare monogetto tondo **inox Ø250**



	CROMO	**€**	**235,00**

CODICE	FINITURA	€
WESB005ROC01	BRONZO LUCIDO	**365,00**
WESB005ROC02	ORO	**400,00**
WESB005ROC04	NICKEL SPAZZOLATO LUCIDO	**365,00**
WESB005ROC08	NERO OPACO	**330,00**
WESB005ROC20	BIANCO OPACO	**330,00**

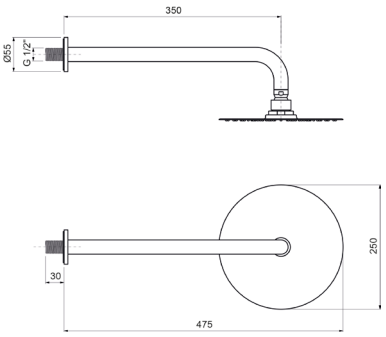

WESB008ROC00

Braccio doccia tondo in **ottone cm.35** con soffione anticalcare monogetto tondo **inox Ø300**



	CROMO	**€**	**275,00**

CODICE	FINITURA	€
WESB008ROC01	BRONZO LUCIDO	**450,00**
WESB008ROC02	ORO	**470,00**
WESB008ROC04	NICKEL SPAZZOLATO LUCIDO	**450,00**
WESB008ROC08	NERO OPACO	**395,00**
WESB008ROC20	BIANCO OPACO	**395,00**

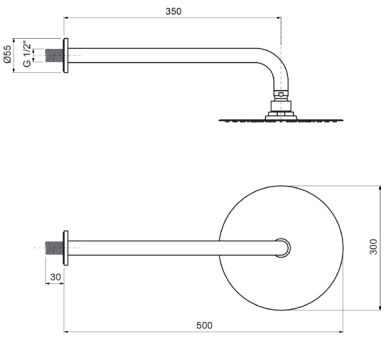

Descrizioni e caratteristiche tecniche non sono impegnative e possono variare senza preavviso

WESE001ROC00

Soffione anticalcare monogetto tondo in **ABS Ø200**



	CROMO	**€ 78,00**
CODICE	FINITURA	€
WESE001ROC08	NERO OPACO	**110,00**

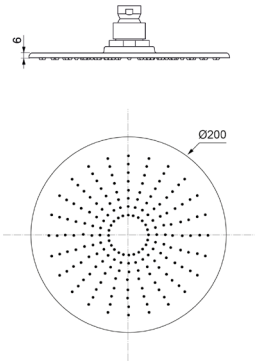

WESE008ROC00

Soffione anticalcare monogetto tondo in **ottone Ø200**



	CROMO	**€ 152,00**
CODICE	FINITURA	€
WESE008ROC01	BRONZO LUCIDO	**236,00**
WESE008ROC02	ORO	**280,00**
WESE008ROC04	NICKEL SPAZZOLATO LUCIDO	**236,00**
WESE008ROC08	NERO OPACO	**214,00**
WESE008ROC20	BIANCO OPACO	**214,00**

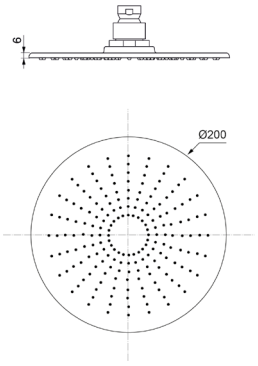

WESE009ROC00

Soffione anticalcare monogetto tondo in **ottone Ø250**



	CROMO	**€ 209,00**
CODICE	FINITURA	€
WESE009ROC01	BRONZO LUCIDO	**308,00**
WESE009ROC02	ORO	**334,00**
WESE009ROC04	NICKEL SPAZZOLATO LUCIDO	**308,00**
WESE009ROC08	NERO OPACO	**282,00**
WESE009ROC20	BIANCO OPACO	**282,00**

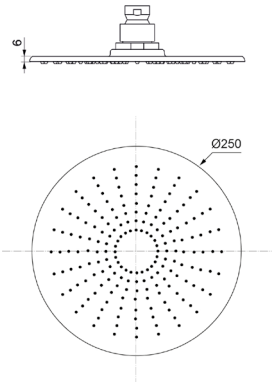

WESE010ROC00

Soffione anticalcare monogetto tondo in **ottone Ø300**



	CROMO	**€ 255,00**
CODICE	FINITURA	€
WESE010ROC01	BRONZO LUCIDO	**398,00**
WESE010ROC02	ORO	**410,00**
WESE010ROC04	NICKEL SPAZZOLATO LUCIDO	**398,00**
WESE010ROC08	NERO OPACO	**352,00**
WESE010ROC20	BIANCO OPACO	**352,00**

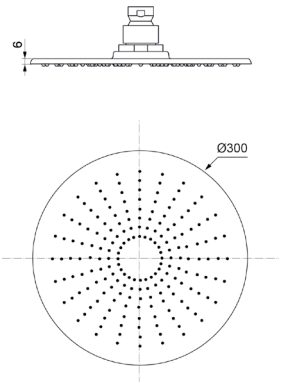

WEBR002ROC00

Braccio doccia tondo in **ottone cm.35** con rosone



	CROMO	€	56,00
CODICE	FINITURA		€
WEBR002ROC01	BRONZO LUCIDO		**88,00**
WEBR002ROC02	ORO		**96,00**
WEBR002ROC04	NICKEL SPAZZOLATO LUCIDO		**88,00**
WEBR002ROC08	NERO OPACO		**79,00**
WEBR002ROC20	BIANCO OPACO		**79,00**

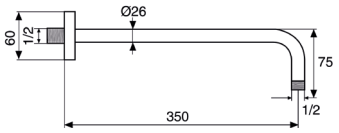

WEBR003ROC00

Braccio doccia tondo in **ottone cm.40** con rosone



	CROMO	€	66,00
CODICE	FINITURA		€
WEBR003ROC01	BRONZO LUCIDO		**104,00**
WEBR003ROC02	ORO		**114,00**
WEBR003ROC04	NICKEL SPAZZOLATO LUCIDO		**104,00**
WEBR003ROC08	NERO OPACO		**92,00**
WEBR003ROC20	BIANCO OPACO		**92,00**

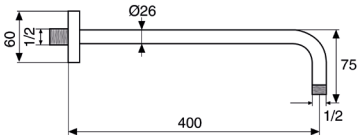

WEBR022ROC00

Braccio doccia tondo **a soffitto** in **ottone cm.20** con rosone



	CROMO	€	58,00
CODICE	FINITURA		€
WEBR022ROC01	BRONZO LUCIDO		**92,00**
WEBR022ROC02	ORO		**100,00**
WEBR022ROC04	NICKEL SPAZZOLATO LUCIDO		**92,00**
WEBR022ROC08	NERO OPACO		**84,00**
WEBR022ROC20	BIANCO OPACO		**84,00**

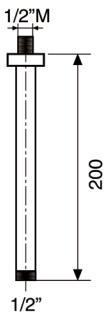

Descrizioni e caratteristiche tecniche non sono impegnative e possono variare senza preavviso

WESD007ROC00

Kit doccia **esterno** con doccia anticalcare monogetto Aurora in **ABS** e flessibile cm.150



CROMO **€ 46,00**

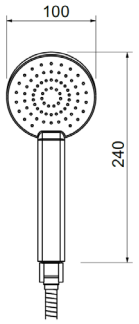

WESD008ROC00

Kit doccia **incasso** con doccia anticalcare monogetto Aurora in **ABS** e flessibile cm.150



CROMO **€ 88,00**

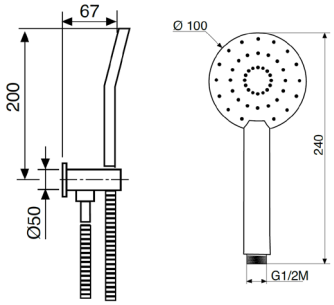

WESD004ROC00

Kit doccia **esterno** con doccia anticalcare monogetto tonda in **ottone** e flessibile cm.150



CROMO **€ 66,00**

CODICE	FINITURA	€
WESD004ROC01	BRONZO LUCIDO	**92,00**
WESD004ROC02	ORO	**100,00**
WESD004ROC04	NICKEL SPAZZOLATO LUCIDO	**92,00**
WESD004ROC08	NERO OPACO	**85,00**
WESD004ROC20	BIANCO OPACO	**85,00**

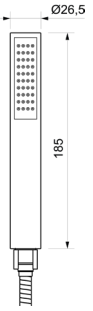

WESD005ROC00

Kit doccia **incasso** con doccia anticalcare monogetto tonda in **ottone** e flessibile cm.150



CROMO **€ 106,00**

CODICE	FINITURA	€
WESD005ROC01	BRONZO LUCIDO	**155,00**
WESD005ROC02	ORO	**185,00**
WESD005ROC04	NICKEL SPAZZOLATO LUCIDO	**155,00**
WESD005ROC08	NERO OPACO	**146,00**
WESD005ROC20	BIANCO OPACO	**146,00**

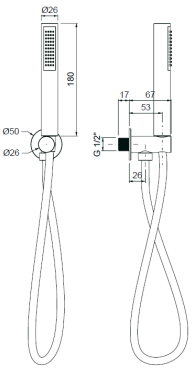

WEMI140ROC00

Kit idrogetto **incasso** con vitone di chiusura, doccia a pulsante in ABS



	CROMO	**€**	**120,00**

CODICE	FINITURA	€
WEMI140ROC01	BRONZO LUCIDO	**186,00**
WEMI140ROC02	ORO	**216,00**
WEMI140ROC04	NICKEL SPAZZOLATO LUCIDO	**186,00**
WEMI140ROC08	NERO OPACO	**174,00**
WEMI140ROC20	BIANCO OPACO	**174,00**

WESE012ROC00

Soffione laterale a parete tondo **esterno, attacco 1/2M**



	CROMO	**€**	**49,00**

CODICE	FINITURA	€
WESE012C01	BRONZO LUCIDO	**78,00**
WESE012C02	ORO	**85,00**
WESE012C04	NICKEL SPAZZOLATO LUCIDO	**78,00**
WESE012C08	NERO OPACO	**70,00**
WESE012C20	BIANCO OPACO	**70,00**

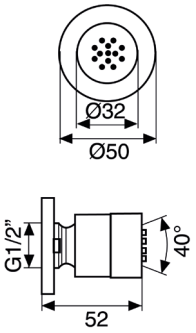

WESI004ROC00

Soffione laterale a parete tondo ad **incasso** in **ABS Ø130**



	CROMO	**€**	**112,00**

CODICE	FINITURA	€
WESI004C01	BRONZO LUCIDO	**178,00**
WESI004C02	ORO	**195,00**
WESI004C04	NICKEL SPAZZOLATO LUCIDO	**178,00**
WESI004C08	NERO OPACO	**158,00**
WESI004C20	BIANCO OPACO	**158,00**

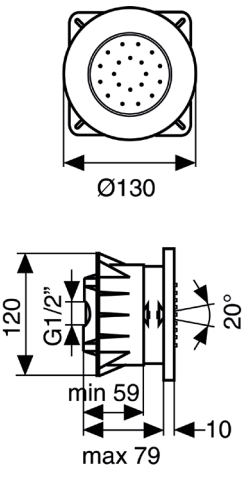

Descrizioni e caratteristiche tecniche non sono impegnative e possono variare senza preavviso

MIBO656ROC00

Bocca a parete, attacco 1/2”M - **Ø26 cm.20**



CROMO	**€**	**98,00**

CODICE	FINITURA	€
MIBO656ROC01	BRONZO LUCIDO	**152,00**
MIBO656ROC02	ORO	**175,00**
MIBO656ROC04	NICKEL SPAZZOLATO LUCIDO	**152,00**
MIBO656ROC08	NERO OPACO	**140,00**
MIBO656ROC20	BIANCO OPACO	**140,00**

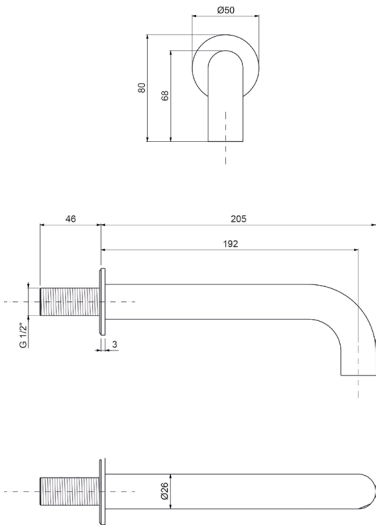

MIBO846ROC00

Bocca a parete, attacco 1/2”M - **Ø26 cm.25**



CROMO	**€**	**125,00**

CODICE	FINITURA	€
MIBO846ROC01	BRONZO LUCIDO	**195,00**
MIBO846ROC08	NERO OPACO	**175,00**

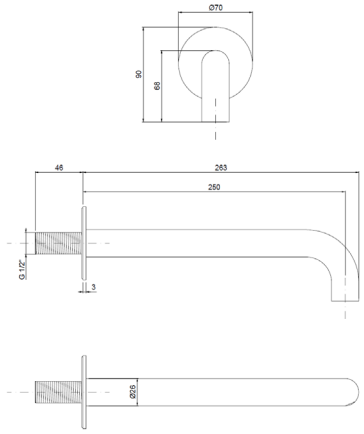

MIBO003ROC00

Bocca lavabo a pavimento



CROMO **€ 710,00**

CODICE	FINITURA	€
MIBO003ROC08	NERO OPACO	**1.065,00**
MIBO003ROC20	BIANCO OPACO	**1.065,00**
MIBO003ROC38	GRAFITE	**1.220,00**

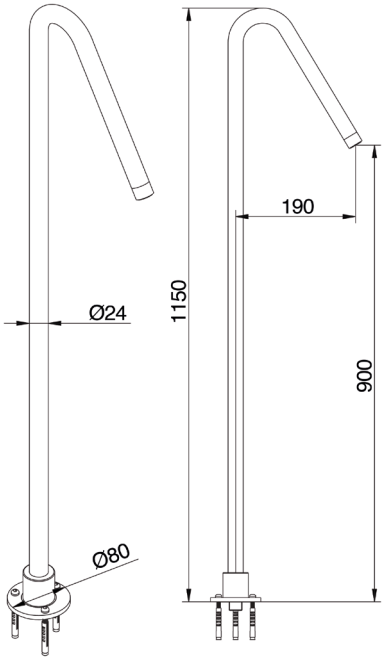

Utilizzare miscelatore ad incasso

MIBO019ROC00

Bocca lavabo a soffitto



CROMO **€ 496,00**

CODICE	FINITURA	€
MIBO019ROC08	NERO OPACO	**750,00**
MIBO019ROC20	BIANCO OPACO	**750,00**
MIBO019ROC38	GRAFITE	**895,00**

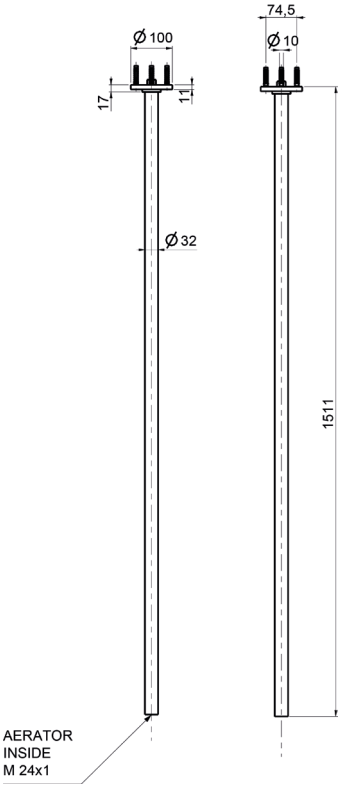

Utilizzare miscelatore ad incasso

Descrizioni e caratteristiche tecniche non sono impegnative e possono variare senza preavviso

WEPA505ROC00

Presa acqua **incasso** in ottone per saliscendi



	CROMO	€	15,00

CODICE	FINITURA	€
WEPA505C01	BRONZO LUCIDO	**24,00**
WEPA505C02	ORO	**27,00**
WEPA505C04	NICKEL SPAZZOLATO LUCIDO	**24,00**
WEPA505C08	NERO OPACO	**22,00**
WEPA505C20	BIANCO OPACO	**22,00**

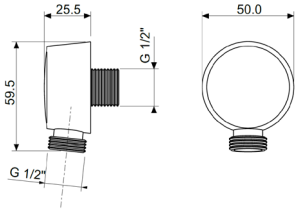

ACSF002ROC00

Sifone **lavabo** minimalista **in metallo** 1”1/4 senza piletta



	CROMO	€	50,00

CODICE	FINITURA	€
ACSF002ROC01	BRONZO LUCIDO	**130,00**
ACSF002ROC02	ORO	**150,00**
ACSF002ROC04	NICKEL SPAZZOLATO LUCIDO	**130,00**
ACSF002ROC08	NERO OPACO	**118,00**
ACSF002ROC20	BIANCO OPACO	**118,00**

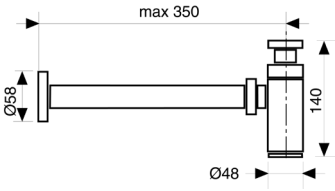

ACRS001ROC00

Rubinetto sottolavabo 1/2” con rosone



	CROMO	€	49,00

CODICE	FINITURA	€
ACRS001ROC01	BRONZO LUCIDO	**76,00**
ACRS001ROC02	ORO	**88,00**
ACRS001ROC04	NICKEL SPAZZOLATO LUCIDO	**76,00**
ACRS001ROC08	NERO OPACO	**69,00**
ACRS001ROC20	BIANCO OPACO	**69,00**

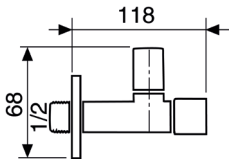

ACPT001ROC00

Piletta click-clack universale 1”1/4 con tappo Ø63



	CROMO	€	42,00

CODICE	FINITURA	€
ACPT001ROC01	BRONZO LUCIDO	**72,00**
ACPT001ROC02	ORO	**82,00**
ACPT001ROC04	NICKEL SPAZZOLATO LUCIDO	**72,00**
ACPT001ROC08	NERO OPACO	**58,00**
ACPT001ROC20	BIANCO OPACO	**58,00**

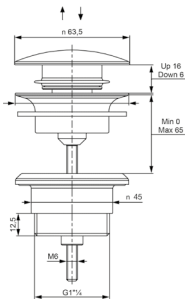

KILC030ROC00

Monocomando lavello a parete con canna piatta



CROMO **€ 99,00**

CODICE	FINITURA	€
KILC030ROC01	BRONZO LUCIDO	**154,00**
KILC030ROC02	ORO	**170,00**
KILC030ROC04	NICKEL SPAZZOLATO LUCIDO	**154,00**
KILC030ROC08	NERO OPACO	**145,00**
KILC030ROC20	BIANCO OPACO	**145,00**

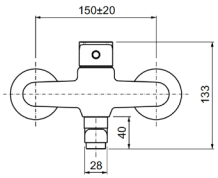

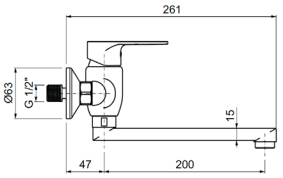

Ricambi



CR00003V Ø35 AR00001V

KILC035ROC00

Monocomando lavello monoforo



CROMO **€ 89,00**

CODICE	FINITURA	€
KILC035ROC01	BRONZO LUCIDO	**140,00**
KILC035ROC02	ORO	**160,00**
KILC035ROC04	NICKEL SPAZZOLATO LUCIDO	**140,00**
KILC035ROC08	NERO OPACO	**130,00**
KILC035ROC20	BIANCO OPACO	**130,00**

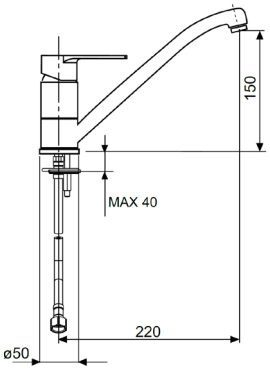

Ricambi



CR00003V Ø35 AR00001V FL00001V

KILC040ROC00

Monocomando lavello monoforo con doccetta estraibile



CROMO **€ 148,00**

CODICE	FINITURA	€
KILC040ROC01	BRONZO LUCIDO	**235,00**
KILC040ROC02	ORO	**255,00**
KILC040ROC04	NICKEL SPAZZOLATO LUCIDO	**235,00**
KILC040ROC08	NERO OPACO	**215,00**
KILC040ROC20	BIANCO OPACO	**215,00**

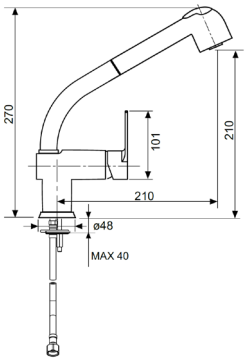

Ricambi



CR00003V Ø35

KILC045ROC00

Monocomando lavello monoforo canna alta girevole



CROMO **€ 102,00**

CODICE	FINITURA	€
KILC045ROC01	BRONZO LUCIDO	**158,00**
KILC045ROC02	ORO	**174,00**
KILC045ROC04	NICKEL SPAZZOLATO LUCIDO	**158,00**
KILC045ROC08	NERO OPACO	**148,00**
KILC045ROC20	BIANCO OPACO	**148,00**

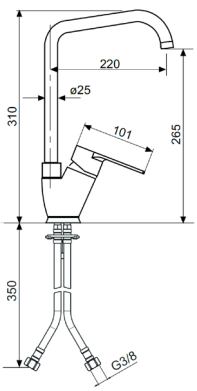

Ricambi



CR00003V Ø35 AR00023V 22x1F FL00001V

Descrizioni e caratteristiche tecniche non sono impegnative e possono variare senza preavviso

KILC046ROC00

Monocomando lavello monoforo canna a ponte Ø24



CROMO		**€ 136,00**

CODICE	FINITURA	€
KILC046ROC01	BRONZO LUCIDO	**212,00**
KILC046ROC02	ORO	**232,00**
KILC046ROC04	NICKEL SPAZZOLATO LUCIDO	**212,00**
KILC046ROC08	NERO OPACO	**198,00**
KILC046ROC20	BIANCO OPACO	**198,00**

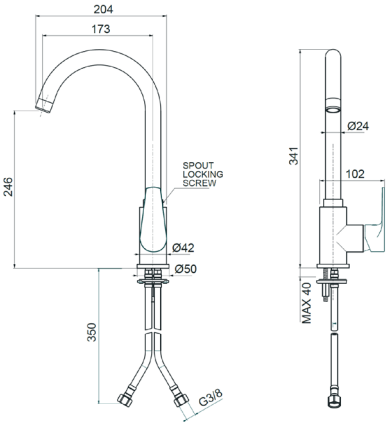

Ricambi



CR00003V Ø35 | AR00001V | FL00001V

KILC047ROC00

Monocomando lavello monoforo canna girevole e doccetta a 2 getti



CROMO		**€ 255,00**

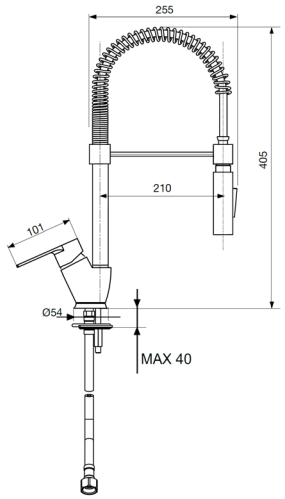

Ricambi



CR00003V Ø35

KILC050ROC00

Monocomando lavello monoforo con canna girevole similfusa



CROMO		**€ 99,00**

CODICE	FINITURA	€
KILC050ROC01	BRONZO LUCIDO	**154,00**
KILC050ROC02	ORO	**170,00**
KILC050ROC04	NICKEL SPAZZOLATO LUCIDO	**154,00**
KILC050ROC08	NERO OPACO	**145,00**
KILC050ROC20	BIANCO OPACO	**145,00**

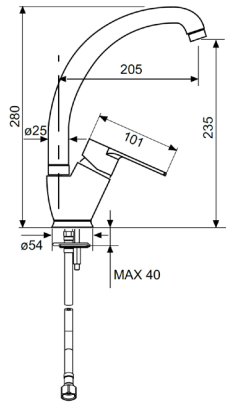

Ricambi



CR00003V Ø35 | AR00001V | FL00001V

KIVEM10ROC00

Monocomando esterno per vasca con kit doccia, interasse 153mm, **attacco 3/4"M**



CROMO **€ 155,00**

CODICE	FINITURA	€
KIVEM10ROC08	NERO OPACO	**218,00**

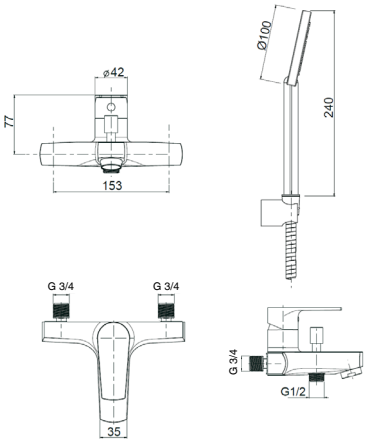

Ricambi



CR00004V Ø35 — AR000060V 28×1

Prodotto per il mercato svizzero

Nelle versioni colorate viene inserita la doccia anticalcare monogetto tonda

KIVEM16ROC00

Monocomando esterno per vasca senza kit doccia, interasse 153mm, **attacco 3/4"M**



CROMO **€ 110,00**

CODICE	FINITURA	€
KIVEM16ROC08	NERO OPACO	**155,00**

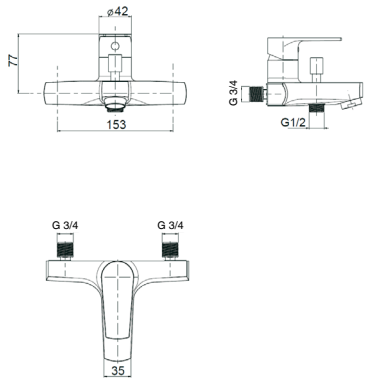

Ricambi



CR00004V Ø35 — AR00060V 28×1

Prodotto per il mercato svizzero

KIDEM25ROC00

Monocomando esterno doccia attacco flessibile 1/2", interasse 153mm, **attacco 1/2"M**



CROMO **€ 130,00**

CODICE	FINITURA	€
KIDEM25ROC08	NERO OPACO	**152,00**

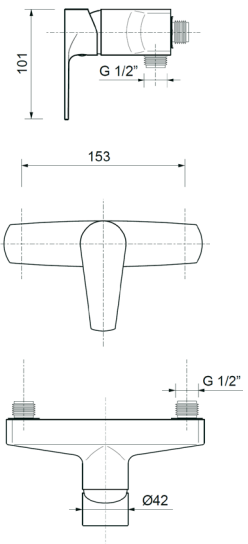

Ricambi



CR00004V Ø35

Prodotto per il mercato svizzero

Nelle versioni colorate viene inserita la doccia anticalcare monogetto tonda

Descrizioni e caratteristiche tecniche non sono impegnative e possono variare senza preavviso

KIDEM35ROC00

Monocomando esterno doccia con kit doccia, interasse 153mm, **attacco 1/2”M**



CROMO **€ 175,00**

CODICE	FINITURA	€
KIDEM35ROC08	NERO OPACO	**244,00**

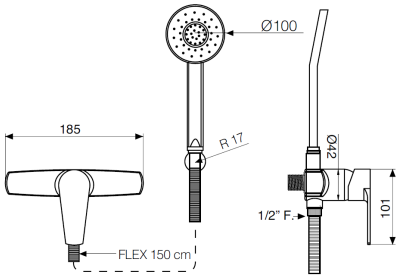

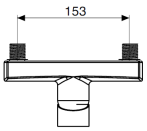

Ricambi



CR00004V
Ø35

Prodotto per il mercato svizzero

Nelle versioni colorate viene inserita la doccia anticalcare monogetto tonda

KIDEM26ROC00

Monocomando esterno doccia con attacco **superiore 3/4”**, interasse 153mm, **attacco 1/2”M**



CROMO **€ 135,00**

CODICE	FINITURA	€
KIDEM26ROC08	NERO OPACO	**186,00**

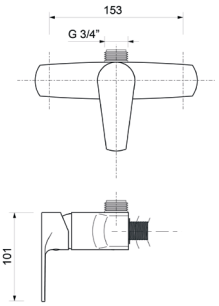

Ricambi



CR00004V
Ø35

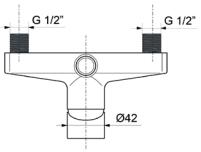

Prodotto per il mercato svizzero

ACEC002ROC00

Eccentrico tipo ballonfix con rosone 1/2”M × 3/4”F



CROMO **€ 24,00**

ACEC003ROC00

Eccentrico tipo ballonfix con rosone 1/2”M × 1/2”F



CROMO **€ 24,00**

ACEC003ROC00

Eccentrico tipo ballonfix con rosone 1/2”M × 3/4”M



CROMO **€ 26,00**

STILE

Design by Oioli Lab RD







STLS000ROC00

Monocomando lavabo con scarico automatico 1”1/4



CROMO **€ 100,00**

CODICE	FINITURA	€
STLS000ROC01	BRONZO LUCIDO	**155,00**
STLS000ROC02	ORO	**170,00**
STLS000ROC04	NICKEL SPAZZOLATO LUCIDO	**155,00**
STLS000ROC08	NERO OPACO	**140,00**

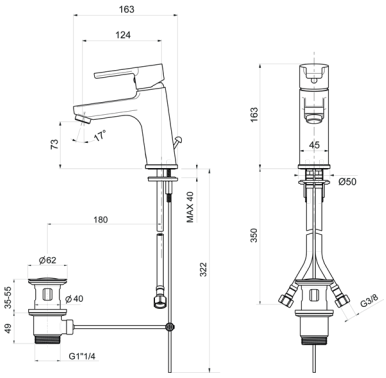

Ricambi


CR00004V Ø35


AR00001V 24x1M


FL00001V


KT00004V

STLT001ROC00

Monocomando lavabo testa cieca



CROMO **€ 90,00**

CODICE	FINITURA	€
STLT001ROC01	BRONZO LUCIDO	**145,00**
STLT001ROC02	ORO	**160,00**
STLT001ROC04	NICKEL SPAZZOLATO LUCIDO	**145,00**
STLT001ROC08	NERO OPACO	**130,00**

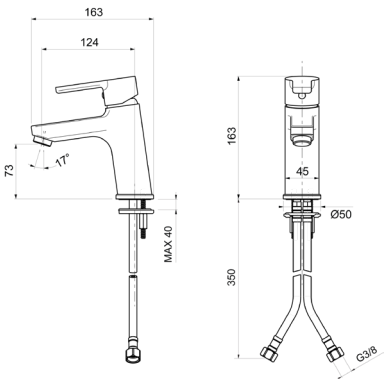

Ricambi


CR00004V Ø35


AR00001V 24x1M


FL00001V


KT00004V

STLS003ROC00

Monocomando lavabo medio con scarico automatico 1”1/4



CROMO **€ 132,00**

CODICE	FINITURA	€
STLS003ROC01	BRONZO LUCIDO	**212,00**
STLS003ROC02	ORO	**226,00**
STLS003ROC04	NICKEL SPAZZOLATO LUCIDO	**212,00**
STLS003ROC08	NERO OPACO	**185,00**

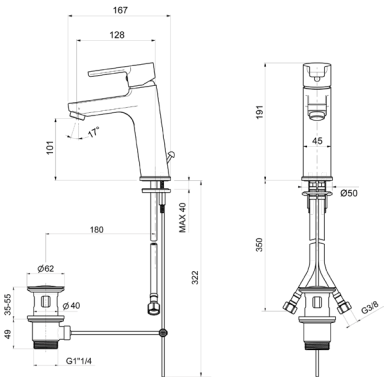

Ricambi


CR00004V Ø35


AR00001V 24x1M


FL00001V


KT00004V

Descrizioni e caratteristiche tecniche non sono impegnative e possono variare senza preavviso

STLT003ROC00

Monocomando lavabo medio testa cieca



CROMO **€ 122,00**

CODICE	FINITURA	€
STLT003ROC01	BRONZO LUCIDO	**202,00**
STLT003ROC02	ORO	**216,00**
STLT003ROC04	NICKEL SPAZZOLATO LUCIDO	**202,00**
STLT003ROC08	NERO OPACO	**175,00**

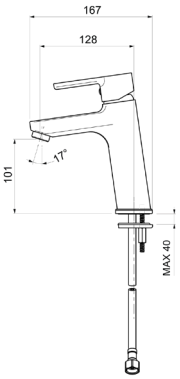

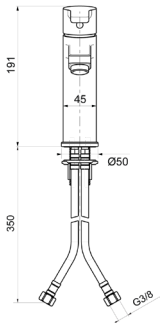

Ricambi


CR00004V Ø35


AR00001V 24×1M


FL00001V


KT00004V

STLT004ROC00

Monocomando lavabo alto testa cieca



CROMO **€ 308,00**

CODICE	FINITURA	€
STLT003ROC01	BRONZO LUCIDO	**494,00**
STLT003ROC02	ORO	**526,00**
STLT003ROC04	NICKEL SPAZZOLATO LUCIDO	**494,00**
STLT003ROC08	NERO OPACO	**448,00**

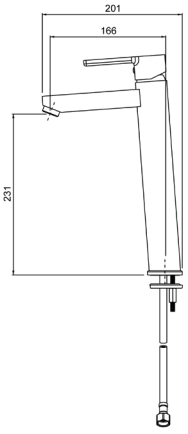

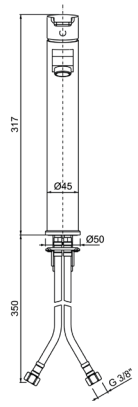

Ricambi


CR00027V Ø25


AR00001V 24×1M


FL00063V L.510

STBS005ROC00

Monocomando bidet con scarico automatico 1”1/4



CROMO **€ 100,00**

CODICE	FINITURA	€
STBS005ROC01	BRONZO LUCIDO	**155,00**
STBS005ROC02	ORO	**170,00**
STBS005ROC04	NICKEL SPAZZOLATO LUCIDO	**155,00**
STBS005ROC08	NERO OPACO	**140,00**

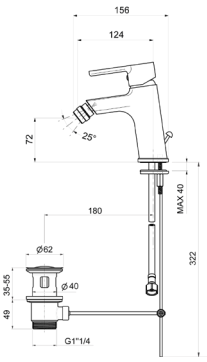

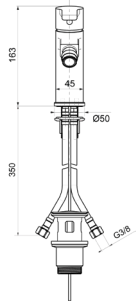

Ricambi


CR00004V Ø35


AR00001V 24×1M


FL00001V


KT00004V

STBT005ROC00

Monocomando bidet testa cieca



CROMO **€ 90,00**

CODICE	FINITURA	€
STBT005ROC01	BRONZO LUCIDO	**145,00**
STBT005ROC02	ORO	**160,00**
STBT005ROC04	NICKEL SPAZZOLATO LUCIDO	**145,00**
STBT005ROC08	NERO OPACO	**130,00**

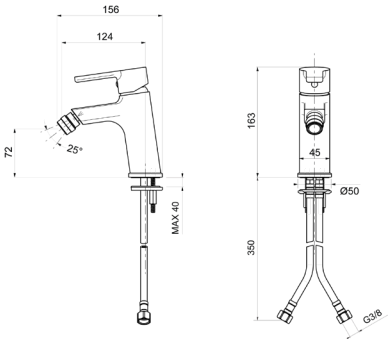

Ricambi

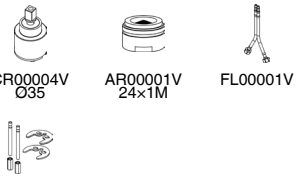

STEL002ROC00

Parti esterne per monocomando lavabo a parete

CROMO **€ 106,00**

CODICE	FINITURA	€
STEL002ROC01	BRONZO LUCIDO	**165,00**
STEL002ROC02	ORO	**185,00**
STEL002ROC04	NICKEL SPAZZOLATO LUCIDO	**165,00**
STEL002ROC08	NERO OPACO	**150,00**

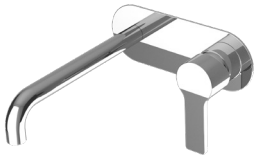

+ OIPILA35000E

Parte incasso



€ 115,00

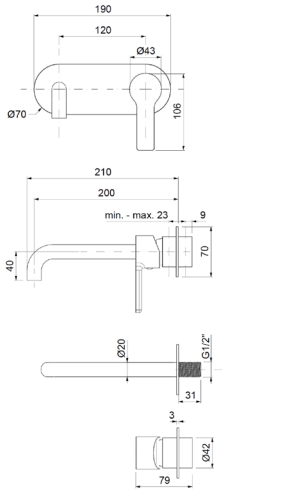

Ricambi



STEL102ROC00

Parti esterne per monocomando lavabo a parete in 2 parti, piastre tonde

CROMO **€ 116,00**

CODICE	FINITURA	€
STEL102ROC01	BRONZO LUCIDO	**175,00**
STEL102ROC02	ORO	**195,00**
STEL102ROC04	NICKEL SPAZZOLATO LUCIDO	**175,00**
STEL102ROC08	NERO OPACO	**160,00**

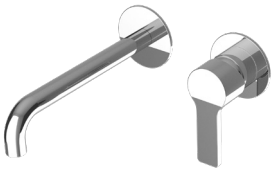

+ OIPILA35000E

Parte incasso



€ 115,00

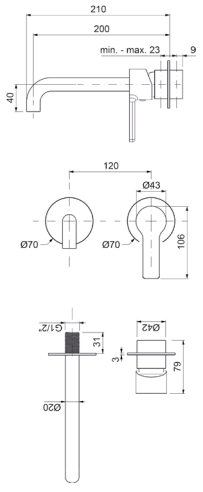

Ricambi



Descrizioni e caratteristiche tecniche non sono impegnative e possono variare senza preavviso

STLT072ROC00

Monocomando lavabo 2 fori, testa cieca



	CROMO	**€ 268,00**

CODICE	FINITURA	€
STLT072ROC01	BRONZO LUCIDO	**430,00**
STLT072ROC02	ORO	**460,00**
STLT072ROC04	NICKEL SPAZZOLATO LUCIDO	**430,00**
STLT072ROC08	NERO OPACO	**390,00**

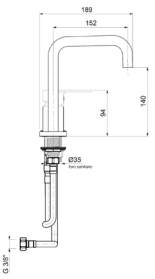

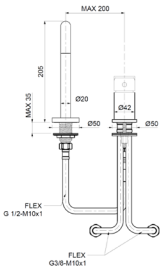

Ricambi


CR00003V
Ø35


AR00050V
1,5×1M


FL00002V
10×1×1/2F cm.30


FL00001V
10×1×3/8 cm.35


KT00001V
8×70

STLT073ROC00

Monocomando lavabo 2 fori, testa cieca



	CROMO	**€ 268,00**

CODICE	FINITURA	€
STLT073ROC01	BRONZO LUCIDO	**430,00**
STLT073ROC02	ORO	**460,00**
STLT073ROC04	NICKEL SPAZZOLATO LUCIDO	**430,00**
STLT073ROC08	NERO OPACO	**390,00**

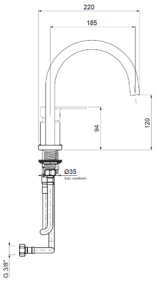

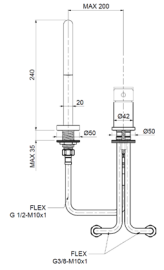

Ricambi


CR00003V
Ø35


AR00050V
1,5×1M


FL00002V
10×1×1/2F cm.30


FL00001V
10×1×3/8 cm.35


KT00001V
8×70

STVE010ROC00

Monocomando esterno per vasca con kit doccia



	CROMO	**€ 134,00**

CODICE	FINITURA	€
STVE010ROC01	BRONZO LUCIDO	**210,00**
STVE010ROC02	ORO	**230,00**
STVE010ROC04	NICKEL SPAZZOLATO LUCIDO	**210,00**
STVE010ROC08	NERO OPACO	**190,00**

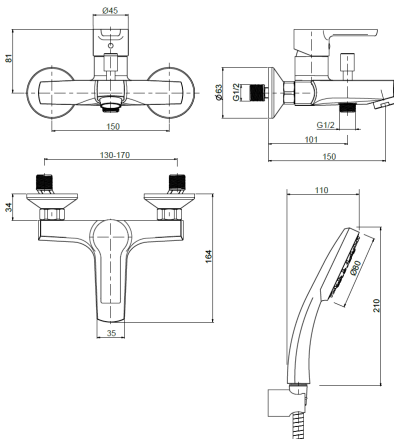

Ricambi


CR00004V
Ø35


AR00060V
28×1


AQ00029V

Nelle versioni colorate viene inserita la doccia anticalcare monogetto tonda

STDE025ROC00

Monocomando esterno doccia attacco flessibile 1/2”



CROMO **€ 108,00**

CODICE	FINITURA	€
STDE025ROC01	BRONZO LUCIDO	**170,00**
STDE025ROC02	ORO	**185,00**
STDE025ROC04	NICKEL SPAZZOLATO LUCIDO	**170,00**
STDE025ROC08	NERO OPACO	**155,00**

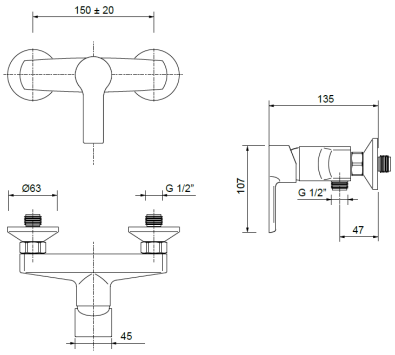

Ricambi



CR00004V
Ø35

STDE026ROC00

Monocomando esterno doccia con attacco **superiore 3/4”**



CROMO **€ 114,00**

CODICE	FINITURA	€
STDE026ROC01	BRONZO LUCIDO	**180,00**
STDE026ROC02	ORO	**195,00**
STDE026ROC04	NICKEL SPAZZOLATO LUCIDO	**180,00**
STDE026ROC08	NERO OPACO	**165,00**

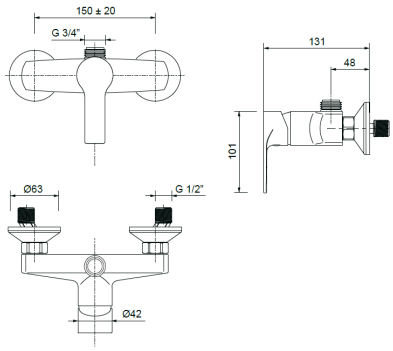

Ricambi



CR00004V
Ø35

STED120ROC00

Parti esterne per monocomando incasso doccia, piastra tonda

CROMO **€ 35,00**

CODICE	FINITURA	€
STED120ROC01	BRONZO LUCIDO	**70,00**
STED120ROC02	ORO	**80,00**
STED120ROC04	NICKEL SPAZZOLATO LUCIDO	**70,00**
STED120ROC08	NERO OPACO	**60,00**

+ OIPIDC35001E

Parte incasso **€ 42,00**



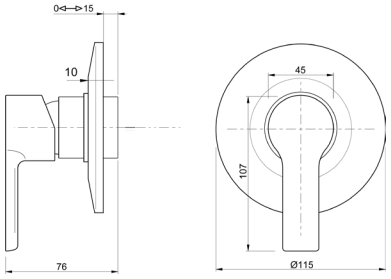

Ricambi



CR00003V
Ø35

Descrizioni e caratteristiche tecniche non sono impegnative e possono variare senza preavviso

STED020ROC00

Parti esterne per monocomando incasso doccia



	CROMO	**€ 45,00**

CODICE	FINITURA	€
STED020ROC01	BRONZO LUCIDO	**80,00**
STED020ROC02	ORO	**90,00**
STED020ROC04	NICKEL SPAZZOLATO LUCIDO	**80,00**
STED020ROC08	NERO OPACO	**70,00**

+ OIPIDC35001E

Parte incasso



€ 42,00

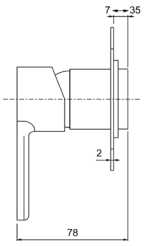

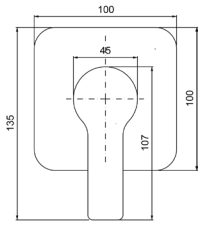

Ricambi



CR00003V
Ø35

STED621ROC00

Parti esterne per monocomando incasso doccia/vasca con deviatore



	CROMO	**€ 50,00**

CODICE	FINITURA	€
STED621ROC01	BRONZO LUCIDO	**126,00**
STED621ROC02	ORO	**145,00**
STED621ROC04	NICKEL SPAZZOLATO LUCIDO	**126,00**
STED621ROC08	NERO OPACO	**106,00**

+ OIPIVA35005E

Parte incasso



€ 98,00

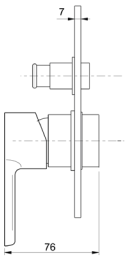

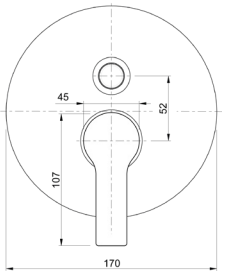

Ricambi



CR00003V
Ø35

STED021ROC00

Parti esterne per monocomando incasso doccia/vasca con deviatore, piastra rettangolare

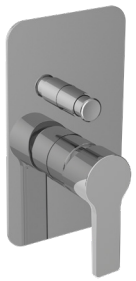

	CROMO	**€ 60,00**

CODICE	FINITURA	€
STED021ROC01	BRONZO LUCIDO	**136,00**
STED021ROC02	ORO	**155,00**
STED021ROC04	NICKEL SPAZZOLATO LUCIDO	**136,00**
STED021ROC08	NERO OPACO	**116,00**

+ OIPIVA35005E

Parte incasso



€ 98,00

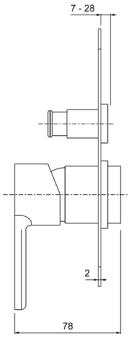

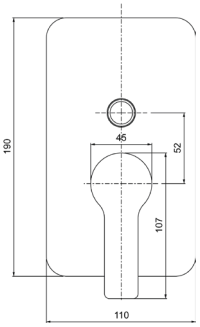

Ricambi



CR00003V
Ø35

STED622ROC00

Parti esterne per monocomando incasso doccia/vasca con deviatore a **2 vie**, interasse mm.100

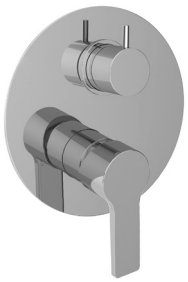

CROMO	**€**	**160,00**

CODICE	FINITURA	€
STED622ROC01	BRONZO LUCIDO	**250,00**
STED622ROC02	ORO	**280,00**
STED622ROC04	NICKEL SPAZZOLATO LUCIDO	**250,00**
STED622ROC08	NERO OPACO	**225,00**

+ OIPIVA35008B

Parte incasso

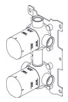

€ 175,00

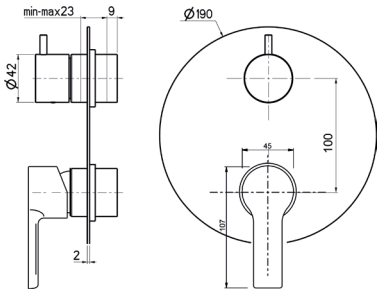

Ricambi

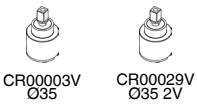

CR00003V Ø35 — CR00029V Ø35 2V

STED022ROC00

Parti esterne per monocomando incasso doccia/vasca con deviatore a **2 vie**, piastra rettangolare, interasse mm.100

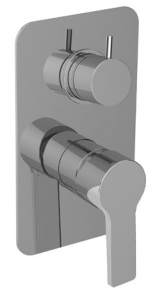

CROMO	**€**	**170,00**

CODICE	FINITURA	€
STED022ROC01	BRONZO LUCIDO	**260,00**
STED022ROC02	ORO	**290,00**
STED022ROC04	NICKEL SPAZZOLATO LUCIDO	**260,00**
STED022ROC08	NERO OPACO	**235,00**

+ OIPIVA35008B

Parte incasso

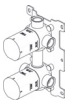

€ 175,00

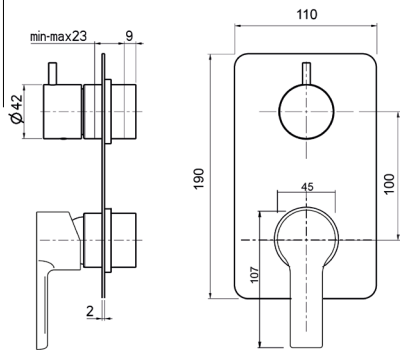

Ricambi

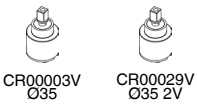

CR00003V Ø35 — CR00029V Ø35 2V

STED623ROC00

Parti esterne per monocomando incasso doccia/vasca con deviatore a **3 vie**, interasse mm.100

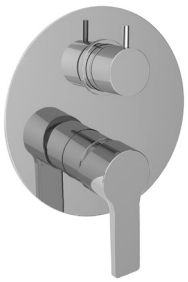

CROMO	**€**	**160,00**

CODICE	FINITURA	€
STED623ROC01	BRONZO LUCIDO	**250,00**
STED623ROC02	ORO	**280,00**
STED623ROC04	NICKEL SPAZZOLATO LUCIDO	**250,00**
STED623ROC08	NERO OPACO	**225,00**

+ OIPIVA35012B

Parte incasso

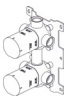

€ 215,00

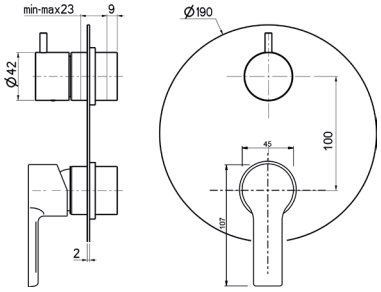

Ricambi

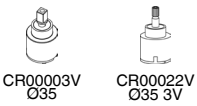

CR00003V Ø35 — CR00022V Ø35 3V

Descrizioni e caratteristiche tecniche non sono impegnative e possono variare senza preavviso

STED023ROC00

Parti esterne per monocomando incasso doccia/vasca con deviatore a **3 vie**, piastra rettangolare, interasse mm.100

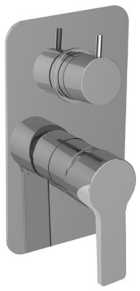

CROMO **€ 170,00**

CODICE	FINITURA	€
STED023ROC01	BRONZO LUCIDO	**260,00**
STED023ROC02	ORO	**290,00**
STED023ROC04	NICKEL SPAZZOLATO LUCIDO	**260,00**
STED023ROC08	NERO OPACO	**235,00**

+ OIPIVA35012B

Parte incasso

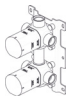

€ 215,00

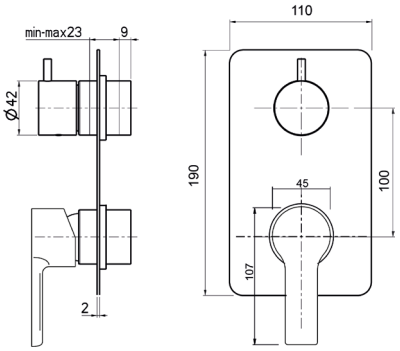

Ricambi



TMDT003ROC00

Miscelatore **termostatico** esterno doccia **uscita laterale 1/2”**



CROMO **€ 145,00**

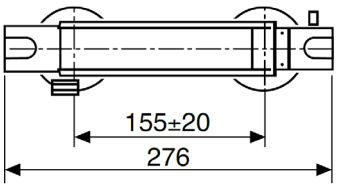

TMDT006ROC00

Miscelatore **termostatico** esterno doccia con attacco **superiore 3/4”**



CROMO **€ 165,50**

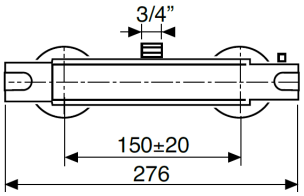

WESL605ROC00

Saliscendi Ø20 H.90 con doccia anticalcare monogetto in ABS Vanity e flessibile conico cm.150



CROMO **€ 168,00**

CODICE	FINITURA	€
WESL605ROC01	BRONZO LUCIDO	**314,00**
WESL605ROC02	ORO	**324,00**
WESL605ROC04	NICKEL SPAZZOLATO LUCIDO	**314,00**
WESL605ROC08	NERO OPACO	**294,00**

STCD028ROC00

Monocomando esterno **doccia 2 vie** con colonna doccia in ottone telescopica e orientabile, centrale scorrevole in ottone, soffione tondo in **inox Ø200**, doccia anticalcare monogetto tonda e flessibile cm.150

CROMO **€ 760,00**



CODICE	FINITURA	€
STCD028ROC01	BRONZO LUCIDO	**1.180,00**
STCD028ROC02	ORO	**1.295,00**
STCD028ROC04	NICKEL SPAZZOLATO LUCIDO	**1.180,00**
STCD028ROC08	NERO OPACO	**1.065,00**

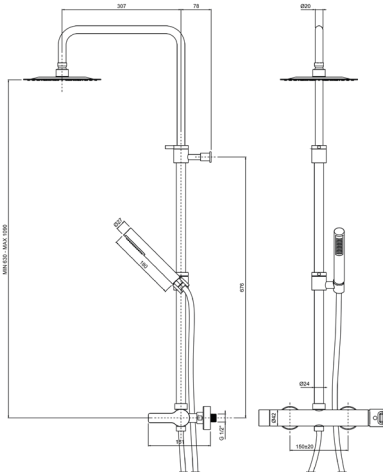

Descrizioni e caratteristiche tecniche non sono impegnative e possono variare senza preavviso

WECT658ROC00

Colonna doccia telescopica con miscelatore esterno **termostatico**, soffione **ottone** tondo **Ø250** e doccia anticalcare e monogetto tonda



	CROMO	**€ 810,00**

CODICE	FINITURA	€
WECT658ROC01	BRONZO LUCIDO	**1.250,00**
WECT658ROC02	ORO	**1.390,00**
WECT658ROC04	NICKEL SPAZZOLATO LUCIDO	**1.250,00**
WECT658ROC08	NERO OPACO	**1.180,00**

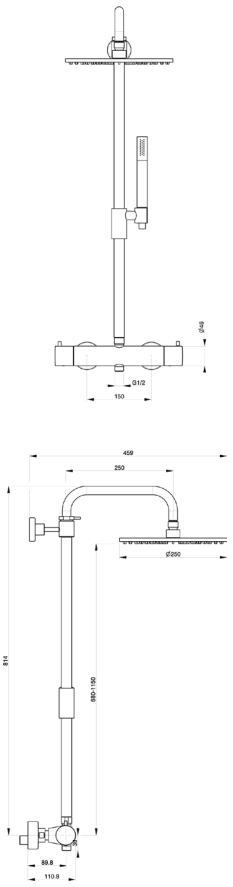

STEP008ROC00

Parti esterne per monocomando bordo vasca a pavimento con doccia



	CROMO	**€ 1.010,00**

CODICE	FINITURA	€
STEP008ROC01	BRONZO LUCIDO	**1.566,00**
STEP008ROC02	ORO	**1.750,00**
STEP008ROC04	NICKEL SPAZZOLATO LUCIDO	**1.566,00**
STEP008ROC08	NERO OPACO	**1.420,00**

+ OIPIVP35001E

Parte incasso



€ 190,00

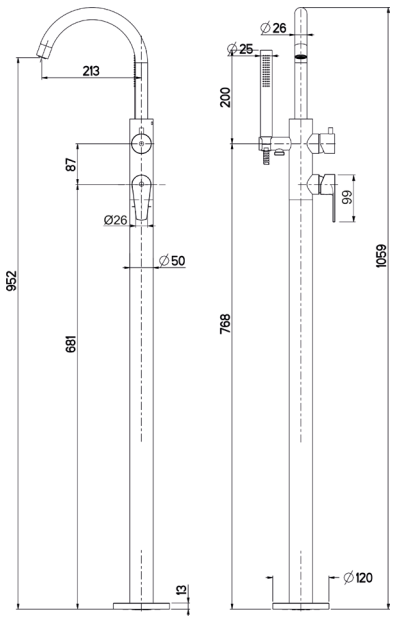

Ricambi



CR00003V Ø35

CR00029V Ø35 2V

WESB006ROC00

Braccio doccia in **ottone cm.35** con soffione anticalcare monogetto tondo in **ottone Ø250**



	CROMO	**€ 265,00**

CODICE	FINITURA	€
WESB006ROC01	BRONZO LUCIDO	**395,00**
WESB006ROC02	ORO	**430,00**
WESB006ROC04	NICKEL SPAZZOLATO LUCIDO	**395,00**
WESB006ROC08	NERO OPACO	**360,00**

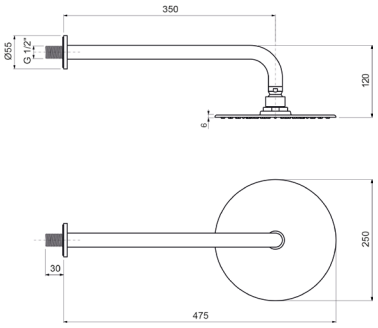

WESB015ROC00

Braccio doccia a soffitto in **ottone cm.20** con soffione anticalcare monogetto tondo in **ottone Ø250**



	CROMO	**€ 238,00**

CODICE	FINITURA	€
WESB015ROC01	BRONZO LUCIDO	**370,00**
WESB015ROC02	ORO	**410,00**
WESB015ROC04	NICKEL SPAZZOLATO LUCIDO	**370,00**
WESB015ROC08	NERO OPACO	**334,00**

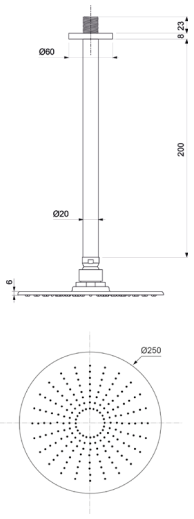

WESD005ROC00

Kit doccia **incasso** con doccia anticalcare monogetto tonda in **ottone** e flessibile cm.150



	CROMO	**€ 106,00**

CODICE	FINITURA	€
WESL005ROC01	BRONZO LUCIDO	**155,00**
WESL005ROC02	ORO	**185,00**
WESL005ROC04	NICKEL SPAZZOLATO LUCIDO	**155,00**
WESL005ROC08	NERO OPACO	**146,00**

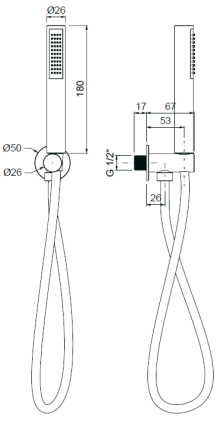

Descrizioni e caratteristiche tecniche non sono impegnative e possono variare senza preavviso

ACSF002ROC00

Sifone **lavabo** minimalista **in metallo** 1”1/4 senza piletta



CROMO **€ 50,00**

CODICE	FINITURA	€
ACSF002ROC01	BRONZO LUCIDO	**130,00**
ACSF002ROC02	ORO	**150,00**
ACSF002ROC04	NICKEL SPAZZOLATO LUCIDO	**130,00**
ACSF002ROC08	NERO OPACO	**118,00**

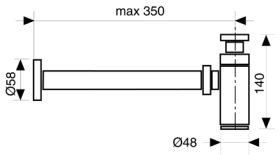

ACSF003ROC00

Sifone **bidet** minimalista 1”1/4 senza piletta



CROMO **€ 99,00**

CODICE	FINITURA	€
ACSF003ROC01	BRONZO LUCIDO	**154,00**
ACSF003ROC02	ORO	**170,00**
ACSF003ROC04	NICKEL SPAZZOLATO LUCIDO	**154,00**
ACSF003ROC08	NERO OPACO	**140,00**

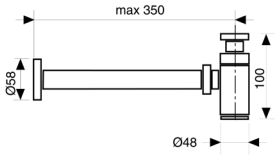

ACRS001ROC00

Rubinetto sottolavabo 1/2” con rosone



CROMO **€ 49,00**

CODICE	FINITURA	€
ACRS001ROC01	BRONZO LUCIDO	**76,00**
ACRS001ROC02	ORO	**88,00**
ACRS001ROC04	NICKEL SPAZZOLATO LUCIDO	**76,00**
ACRS001ROC08	NERO OPACO	**69,00**

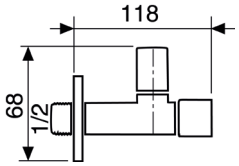

ACPT001ROC00

Piletta click-clack universale 1”1/4 con tappo Ø63



CROMO **€ 42,00**

CODICE	FINITURA	€
ACPT001ROC01	BRONZO LUCIDO	**72,00**
ACPT001ROC02	ORO	**82,00**
ACPT001ROC04	NICKEL SPAZZOLATO LUCIDO	**72,00**
ACPT001ROC08	NERO OPACO	**58,00**

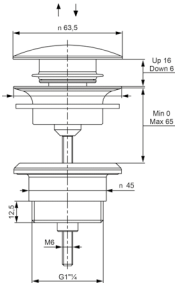

STLC030ROC00

Monocomando lavello a parete, canna piatta



	CROMO	**€ 99,00**
CODICE	FINITURA	€
STLC030ROC01	BRONZO LUCIDO	**154,00**
STLC030ROC02	ORO	**170,00**
STLC030ROC04	NICKEL SPAZZOLATO LUCIDO	**154,00**
STLC030ROC08	NERO OPACO	**145,00**

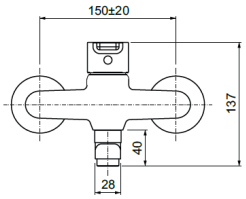

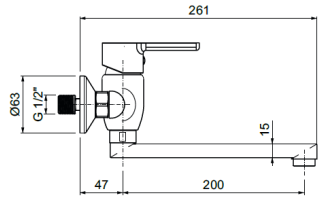

Ricambi


CR00003V Ø35


AR00001V 24x1M

STLC035ROC00

Monocomando lavello monoforo



	CROMO	**€ 89,00**
CODICE	FINITURA	€
STLC035ROC01	BRONZO LUCIDO	**140,00**
STLC035ROC02	ORO	**160,00**
STLC035ROC04	NICKEL SPAZZOLATO LUCIDO	**140,00**
STLC035ROC08	NERO OPACO	**130,00**

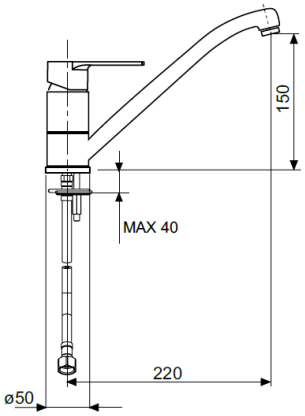

Ricambi


CR00003V Ø35


AR00001V 24x1M


FL00001V

STLC040ROC00

Monocomando lavello monoforo con doccetta estraibile



	CROMO	**€ 280,00**
CODICE	FINITURA	€
STLC040ROC01	BRONZO LUCIDO	**450,00**
STLC040ROC02	ORO	**490,00**
STLC040ROC04	NICKEL SPAZZOLATO LUCIDO	**450,00**
STLC040ROC08	NERO OPACO	**420,00**

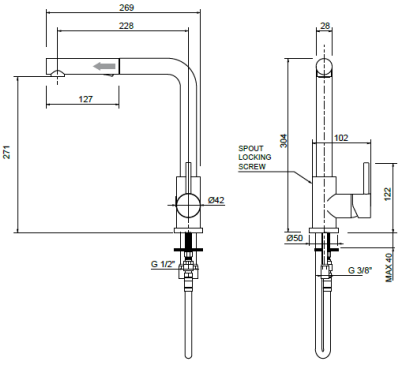

Ricambi


CR00003V Ø35


FL00001V

Descrizioni e caratteristiche tecniche non sono impegnative e possono variare senza preavviso

STLC045ROC00

Monocomando lavello monoforo con canna alta



	CROMO	€	102,00

CODICE	FINITURA	€
STLC045ROC01	BRONZO LUCIDO	**158,00**
STLC045ROC02	ORO	**174,00**
STLC045ROC04	NICKEL SPAZZOLATO LUCIDO	**158,00**
STLC045ROC08	NERO OPACO	**148,00**

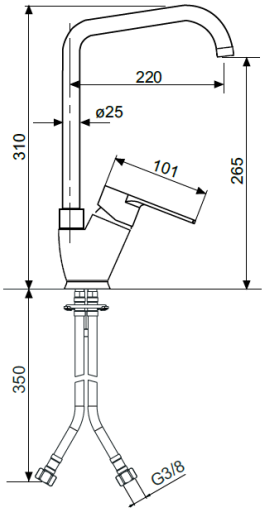

Ricambi



CR00003V Ø35 | AR00023V 22x1F | FL00001V

STLC047ROC00

Monocomando lavello con canna a ponte Ø24



	CROMO	€	136,00

CODICE	FINITURA	€
STLC047ROC01	BRONZO LUCIDO	**212,00**
STLC047ROC02	ORO	**232,00**
STLC047ROC04	NICKEL SPAZZOLATO LUCIDO	**212,00**
STLC047ROC08	NERO OPACO	**198,00**

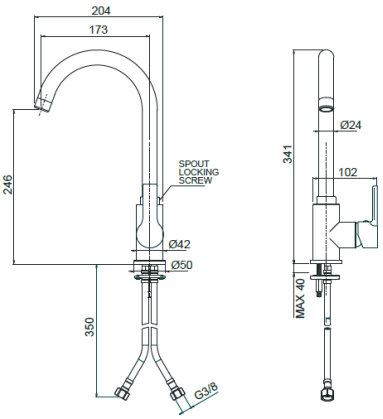

Ricambi



CR00003V Ø35 | AR00001V 24x1M | FL00001V

STLC050ROC00

Monocomnado lavello monoforo con canna similfusa



	CROMO	€	99,00

CODICE	FINITURA	€
STLC050ROC01	BRONZO LUCIDO	**154,00**
STLC050ROC02	ORO	**170,00**
STLC050ROC04	NICKEL SPAZZOLATO LUCIDO	**154,00**
STLC050ROC08	NERO OPACO	**145,00**

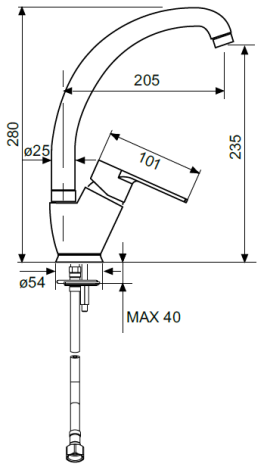

Ricambi



CR00003V Ø35 | AR00001V 24x1M | FL00001V

CAPRI







CP LEVA DI SERIE



C1 INSERTO BIANCO



C2 INSERTO NERO

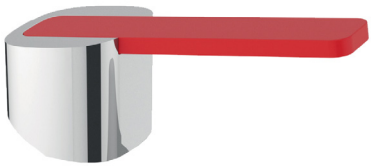

C3 INSERTO ROSSO

Per ordinare un miscelatore con **impugnatura colorata modificare** il codice come segue

Versione di serie:

CP LT 001 RO C00	Lavabo testa cieca con leva inserto **cromato**

Con codice impugnatura:

C1 LT 001 RO C00	Lavabo testa cieca con leva inserto **bianco**
C2 LT 001 RO C00	Lavabo testa cieca con leva inserto **nero**
C3 LT 001 RO C00	Lavabo testa cieca con leva inserto **rosso**

Ed **aggiungere** al prezzo di listino **€ 18,00** lordo

CPLS000ROC00

Monocomando lavabo con scarico automatico 1”1/4



	CROMO	**€**	**130,00**
CODICE	FINITURA		€
CPLS000ROC04	NICKEL SPAZZOLATO LUCIDO		**210,00**
CPLS000ROC08	NERO OPACO		**190,00**

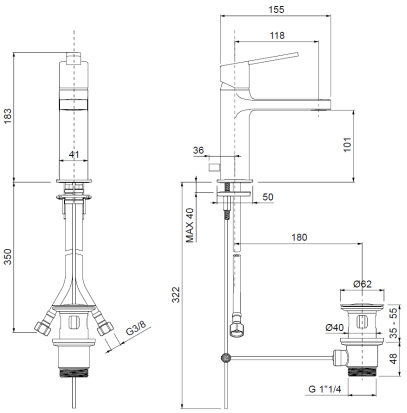

Ricambi

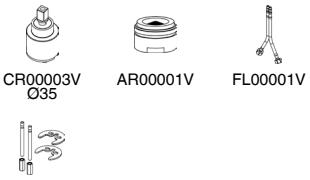

CPLT001ROC00

Monocomando lavabo testa cieca



	CROMO	**€**	**120,00**
CODICE	FINITURA		€
CPLT001ROC04	NICKEL SPAZZOLATO LUCIDO		**200,00**
CPLT001ROC08	NERO OPACO		**180,00**

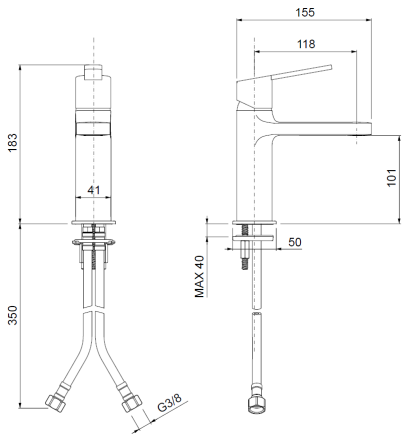

Ricambi

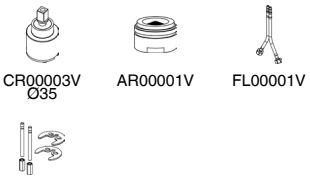

CPLT004ROC00

Monocomando lavabo alto testa cieca



	CROMO	**€**	**328,00**
CODICE	FINITURA		€
CPLT004ROC04	NICKEL SPAZZOLATO LUCIDO		**510,00**
CPLT004ROC08	NERO OPACO		**478,00**

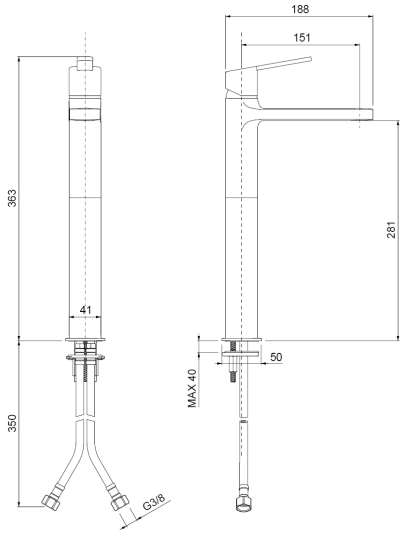

Ricambi



Descrizioni e caratteristiche tecniche non sono impegnative e possono variare senza preavviso

CPBS005ROC00

Monocomando bidet con scarico automatico 1/4”



CROMO **€ 130,00**

CODICE	FINITURA	€
CPBS005ROC04	NICKEL SPAZZOLATO LUCIDO	**210,00**
CPBS005ROC08	NERO OPACO	**190,00**

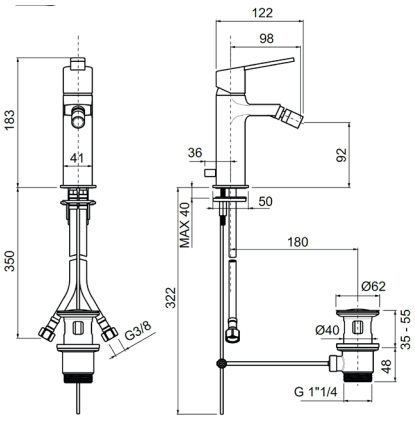

Ricambi

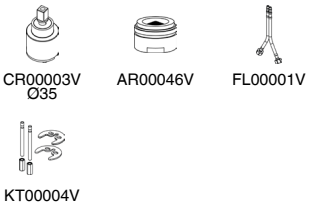

CPEL002ROC00

Parti esterne per monocomando lavabo a parete

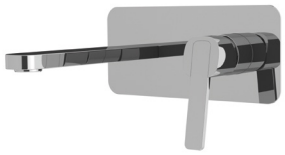

CROMO **€ 175,00**

CODICE	FINITURA	€
CPEL002ROC04	NICKEL SPAZZOLATO LUCIDO	**280,00**
CPEL002ROC08	NERO OPACO	**255,00**

+ OIPILA35000E

Parte incasso



€ 115,00

CODICE

Parte incasso

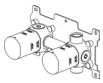

€ 175,00

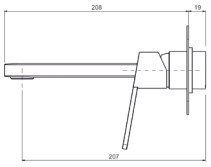

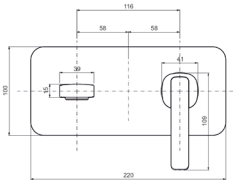

Ricambi



CPEL202ROC00

Parti esterne per monocomando lavabo a parete con 2 piastre

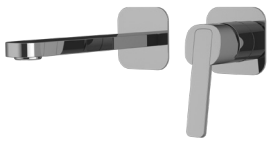

CROMO **€ 175,00**

CODICE	FINITURA	€
CPEL202ROC04	NICKEL SPAZZOLATO LUCIDO	**280,00**
CPEL202ROC08	NERO OPACO	**255,00**

+ OIPILA35000E

Parte incasso



€ 115,00

+ OIPILA35001B

Parte incasso

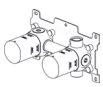

€ 175,00

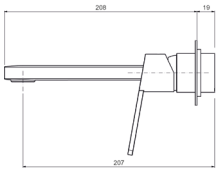

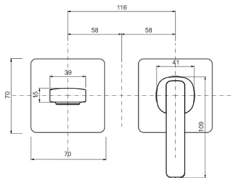

Ricambi



CPEL064ROC00

Parti esterne per batteria lavabo a parete 3 fori



	CROMO	**€ 220,00**

CODICE	FINITURA	€
CPEL064ROC04	NICKEL SPAZZOLATO LUCIDO	**352,00**
CPEL064ROC08	NERO OPACO	**320,00**

+ OIPILA20001E

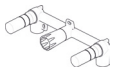

Parte incasso

€ 130,00

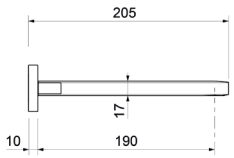

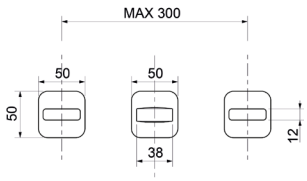

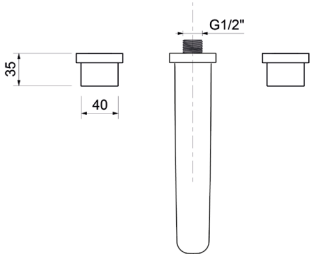

Ricambi



VN00002V 8x20 DX | VN00003V 8x20 SX | AR00001V

CPEP008ROC00

Parti esterne per monocomando bordo vasca a pavimento con doccia



	CROMO	**€ 1.008,00**

CODICE	FINITURA	€
CPEP008ROC04	NICKEL SPAZZOLATO LUCIDO	**1.570,00**
CPEP008ROC08	NERO OPACO	**1.450,00**

+ OIPIVP35001E

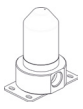

Parte incasso

€ 190,00

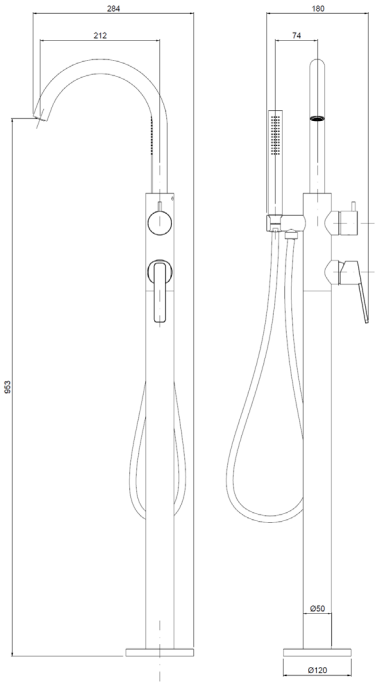

Ricambi

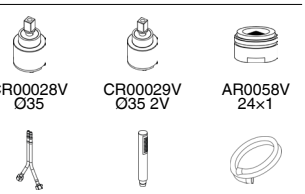

CR00028V Ø35 | CR00029V Ø35 2V | AR0058V 24x1

FL00031V 10x1MM L.665 | AQ00025V | FL00037V CM.150

Descrizioni e caratteristiche tecniche non sono impegnative e possono variare senza preavviso

CRVE010ROC00

Monocomando esterno per vasca con kit doccia



	CROMO	€	166,00
CODICE	FINITURA		€
CPVE010ROC04	NICKEL SPAZZOLATO LUCIDO		**266,00**
CPVE010ROC08	NERO OPACO		**242,00**

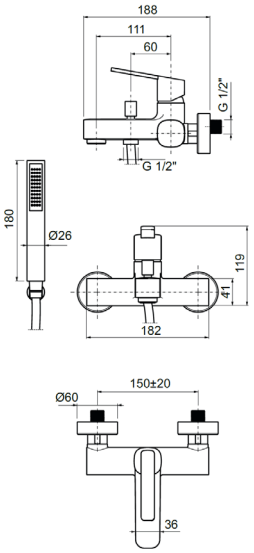

Ricambi



CR00003V
Ø35



AR00060V
28×1

CRDE025ROC00

Monocomando esterno doccia attacco flessibile 1/2”



	CROMO	€	212,00
CODICE	FINITURA		€
CPDE025ROC04	NICKEL SPAZZOLATO LUCIDO		**340,00**
CPDE025ROC08	NERO OPACO		**308,00**

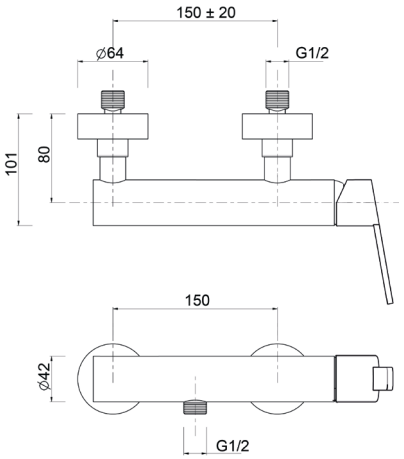

Ricambi



CR00003V
Ø35

CRDE026ROC00

Monocomando esterno doccia con attacco **superiore 3/4”**



	CROMO	€	235,00
CODICE	FINITURA		€
CPDE026ROC04	NICKEL SPAZZOLATO LUCIDO		**375,00**
CPDE026ROC08	NERO OPACO		**342,00**

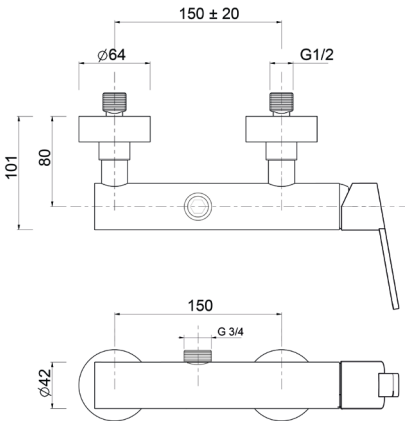

Ricambi



CR00003V
Ø35

CPED020ROC00

Parti esterne per monocomando incasso doccia

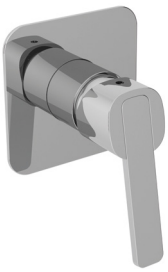

	CROMO	**€ 73,00**

CODICE	FINITURA	€
CPED020ROC04	NICKEL SPAZZOLATO LUCIDO	**120,00**
CPED020ROC08	NERO OPACO	**103,00**

+ OIPIDC35001E

Parte incasso



€ 42,00

+ OIPIDC35002B

Parte incasso



€ 106,00

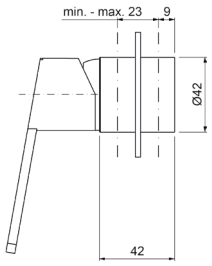

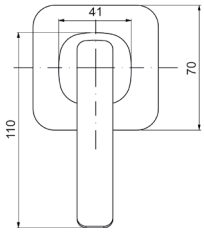

Ricambi



CR00003V
Ø35

CPED021ROC00

Parti esterne per monocomando incasso doccia/vasca con deviatore, piastra rettangolare

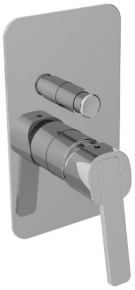

	CROMO	**€ 153,00**

CODICE	FINITURA	€
CPED021ROC04	NICKEL SPAZZOLATO LUCIDO	**240,00**
CPED021ROC08	NERO OPACO	**220,00**

+ OIPIVA35005E

Parte incasso

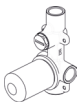

€ 98,00

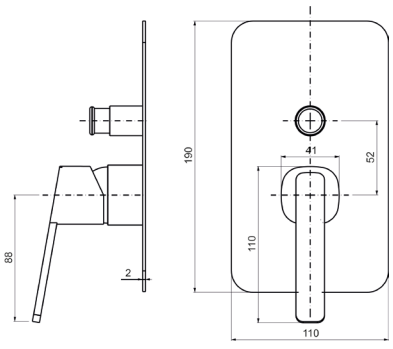

Ricambi



CR00003V
Ø35

Descrizioni e caratteristiche tecniche non sono impegnative e possono variare senza preavviso

CPED222ROC00

Parti esterne per monocomando incasso doccia/vasca con deviatore a **2 vie**, piastre separate, interasse mm.120





CROMO	**€**	**175,00**

CODICE	FINITURA	€
CPED222ROC04	NICKEL SPAZZOLATO LUCIDO	**272,00**
CPED222ROC08	NERO OPACO	**246,00**

+ OIPIVA35007B

Parte incasso

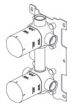

€ 180,00

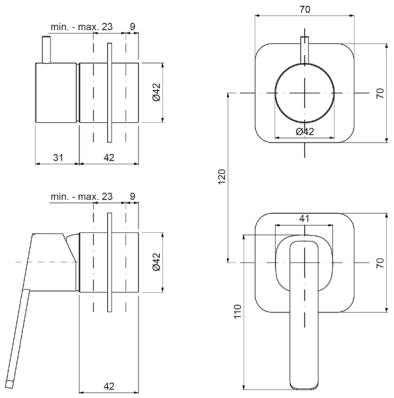

Ricambi



CR00003V
Ø35



CR00029V
Ø35 2V

CPED223ROC00

Parti esterne per monocomando incasso doccia/vasca con deviatore a **3 vie**, piastre separate, interasse mm.120





CROMO	**€**	**175,00**

CODICE	FINITURA	€
CPED223ROC04	NICKEL SPAZZOLATO LUCIDO	**272,00**
CPED223ROC08	NERO OPACO	**246,00**

+ OIPIVA35011B

Parte incasso

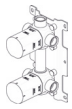

€ 220,00

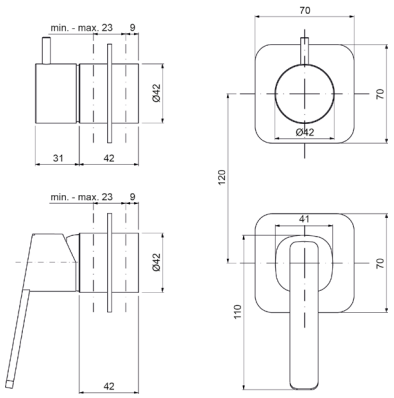

Ricambi



CR00003V
Ø35



CR00022V
Ø35 3V

TMET020ROC00

Parti esterne per monocomando incasso doccia **termostatico 1 via**



	CROMO	**€ 140,00**

CODICE	FINITURA	€
TMET020ROC04	NICKEL SPAZZOLATO LUCIDO	**218,00**
TMET020ROC08	NERO OPACO	**198,00**

Ricambi


CR00032V


LT00041V

+ OIPIDT20020B

Parte incasso **€ 290,00**



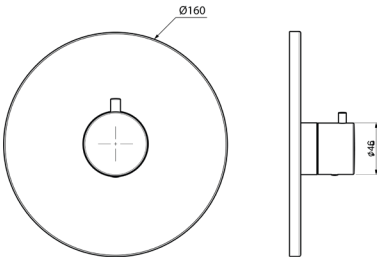

TMET022ROC00

Parti esterne per monocomando incasso doccia/vasca **termostatico** con deviatore a **2 vie**



	CROMO	**€ 200,00**

CODICE	FINITURA	€
TMET022ROC04	NICKEL SPAZZOLATO LUCIDO	**310,00**
TMET022ROC08	NERO OPACO	**280,00**

Ricambi


CR00032V


CR00033V DEVIATORE


LT00042V

+ OIPIDT20022

Parte incasso **€ 450,00**



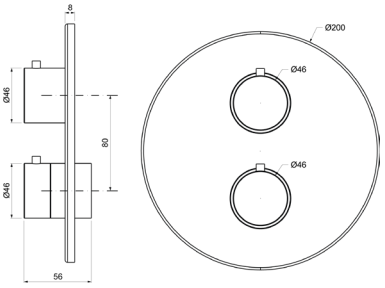

TMET023ROC00

Parti esterne per monocomando incasso doccia/vasca **termostatico** con deviatore a **3 vie**



	CROMO	**€ 200,00**

CODICE	FINITURA	€
TMET023ROC04	NICKEL SPAZZOLATO LUCIDO	**310,00**
TMET023ROC08	NERO OPACO	**280,00**

Ricambi


CR00032V


CR00034V DEV. C/STOP


LT00042V

+ OIPIDT20023

Parte incasso **€ 475,00**



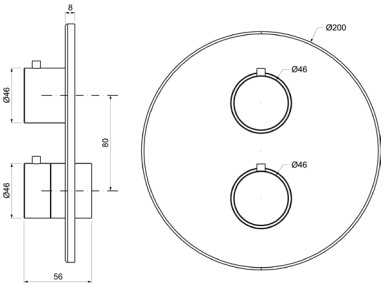

Descrizioni e caratteristiche tecniche non sono impegnative e possono variare senza preavviso

MIER085ROC00

Parti esterne per rubinetto ad incasso da 1/2”



	CROMO	€	90,00

CODICE	FINITURA	€
MIER085ROC04	NICKEL SPAZZOLATO LUCIDO	**140,00**
MIER085ROC08	NERO OPACO	**126,00**

Ricambi



VN00002V
8x20 DX



BR00242V
Ø70

+ OIPIRA20001E

Parte incasso

€ 36,00



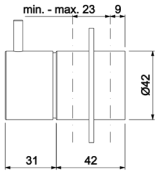

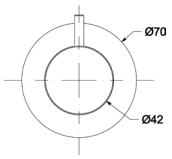

MIED087ROC00

Parti esterne per deviatore ceramico a **1 entrata e 2 uscite**

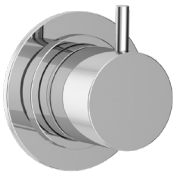

	CROMO	€	100,00

CODICE	FINITURA	€
MIED087ROC04	NICKEL SPAZZOLATO LUCIDO	**150,00**
MIED087ROC08	NERO OPACO	**136,00**

Ricambi



CR00029V
Ø35 2V



BR00242V
Ø70

+ OIPIDD20001E

Parte incasso

€ 60,00



+ OIPIDD35001B

Parte incasso

€ 106,00



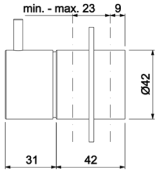

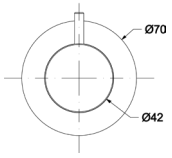

MIED088ROC00

Parti esterne per deviatore ceramico a **1 entrata e 3 uscite**

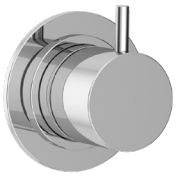

	CROMO	€	100,00

CODICE	FINITURA	€
MIED087ROC04	NICKEL SPAZZOLATO LUCIDO	**150,00**
MIED087ROC08	NERO OPACO	**136,00**

Ricambi



CR00022V
Ø35 3V



BR00242V
Ø70

+ OIPIDD35003B

Parte incasso

€ 140,00



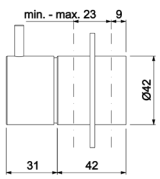

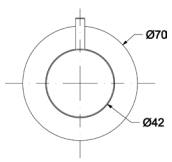

WESL624ROC00

Saliscendi Ø18 H.60 con doccia anticalcare monogetto Aurora e flessibile cm.150



	CROMO	**€ 130,00**

CODICE	FINITURA	€
WESL624ROC04	NICKEL SPAZZOLATO LUCIDO	**290,00**
WESL624ROC08	NERO OPACO	**260,00**

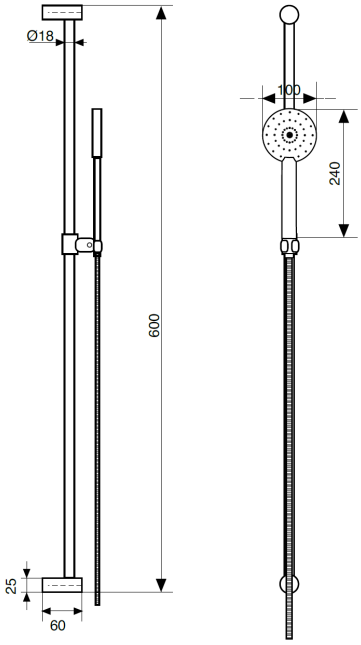

Nelle versioni colorate viene inserita la doccia anticalcare monogetto tonda

WECD796ROC00

Colonna doccia telescopica con centrale scorrevole in ABS, soffione **inox** tondo **Ø200** e doccia anticalcare monogetto in ABS Aurora



	CROMO	**€ 344,00**

CODICE	FINITURA	€
WECD796ROC04	NICKEL SPAZZOLATO LUCIDO	**570,00**
WECD796ROC08	NERO OPACO	**505,00**

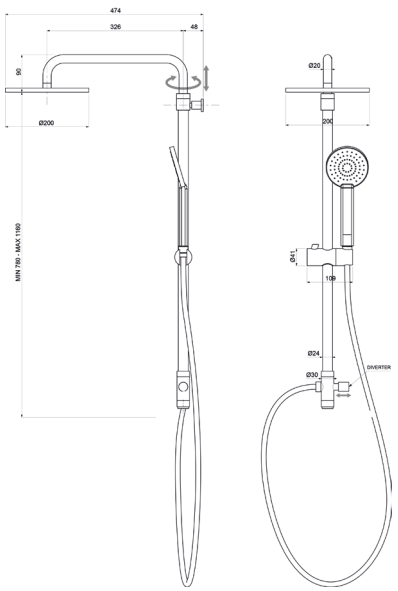

Nelle versioni colorate viene inserita la doccia anticalcare monogetto tonda

Descrizioni e caratteristiche tecniche non sono impegnative e possono variare senza preavviso

WESB002ROC00

Braccio doccia in **ottone cm.35** con soffione anticalcare monogetto tondo **inox Ø200**



	CROMO	€	190,00

CODICE	FINITURA	€
WESB002ROC04	NICKEL SPAZZOLATO LUCIDO	**315,00**
WESB002ROC08	NERO OPACO	**275,00**



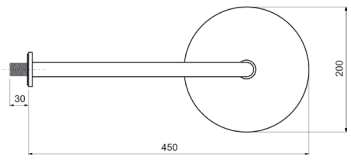

WESB011ROC00

Braccio doccia **a soffitto** in **ottone cm.20** con soffione anticalcare monogetto tondo in **inox Ø200**



	CROMO	€	194,00

CODICE	FINITURA	€
WESB011ROC04	NICKEL SPAZZOLATO LUCIDO	**302,00**
WESB011ROC08	NERO OPACO	**272,00**

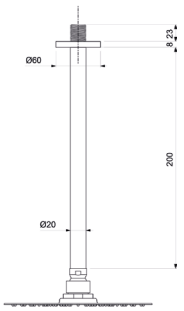

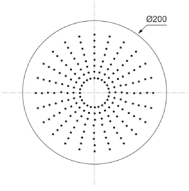

WESD002ROC00

Kit doccia **incasso** con doccia anticalcare monogetto tonda in **ABS** e flessibile cm.150



	CROMO	€	86,00

CODICE	FINITURA	€
WESD002ROC04	NICKEL SPAZZOLATO LUCIDO	**138,00**
WESD002ROC08	NERO OPACO	**126,00**

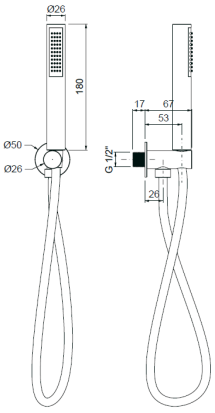

WEPA506ROC00

Presa acqua ad **incasso** in ottone, attacco 1/2”M



	CROMO	**€ 25,00**

CODICE	FINITURA	€
WEPA506ROC04	NICKEL SPAZZOLATO LUCIDO	**40,00**
WEPA506ROC08	NERO OPACO	**35,00**

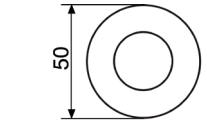

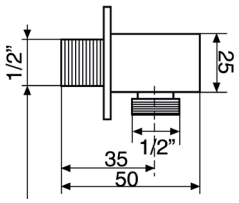

WEPA653ROC00

Presa acqua **incasso** in **ottone** 1/2”M × 3/4”M per colonna doccia



	CROMO	**€ 61,00**

CODICE	FINITURA	€
WEPA635ROC04	NICKEL SPAZZOLATO LUCIDO	**96,00**
WEPA653ROC08	NERO OPACO	**88,00**

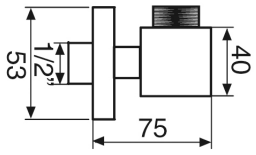

WEPE653ROC00

Presa acqua **esterna** in **ottone** 1/2”M × 3/4”M **con flessibile cm.60** per colonna doccia



	CROMO	**€ 59,00**

CODICE	FINITURA	€
WEPE653ROC04	NICKEL SPAZZOLATO LUCIDO	**94,00**
WEPE653ROC08	NERO OPACO	**86,00**

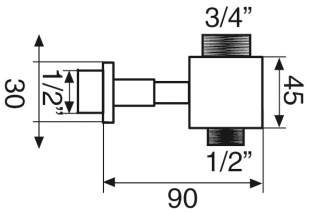

Descrizioni e caratteristiche tecniche non sono impegnative e possono variare senza preavviso

ACSF002ROC00

Sifone **lavabo** minimalista **in metallo** 1”1/4 senza piletta



CROMO **€ 50,00**

CODICE	FINITURA	€
ACSF001ROC04	NICKEL SPAZZOLATO LUCIDO	**130,00**
ACSF001ROC08	NERO OPACO	**118,00**

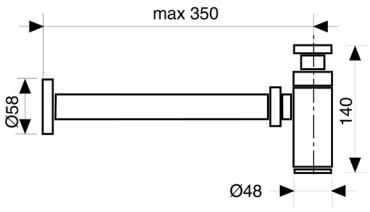

ACSF003ROC00

Sifone **bidet** minimalista 1”1/4 senza piletta



CROMO **€ 99,00**

CODICE	FINITURA	€
ACSF003ROC04	NICKEL SPAZZOLATO LUCIDO	**154,00**
ACSF003ROC08	NERO OPACO	**140,00**

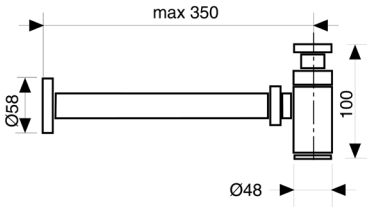

ACRS001ROC00

Rubinetto sottolavabo 1/2” con rosone



CROMO **€ 49,00**

CODICE	FINITURA	€
ACRS001ROC04	NICKEL SPAZZOLATO LUCIDO	**76,00**
ACRS001ROC08	NERO OPACO	**69,00**

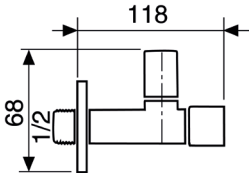

ACPT001ROC00

Piletta click-clack universale 1”1/4 con tappo Ø63



CROMO **€ 42,00**

CODICE	FINITURA	€
ACPT001ROC04	NICKEL SPAZZOLATO LUCIDO	**72,00**
ACPT001ROC08	NERO OPACO	**58,00**

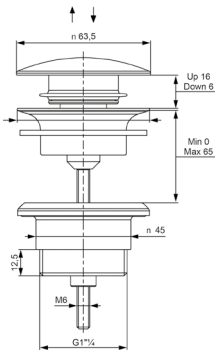

STAR



SRLS000ROC00

Monocomando lavabo con scarico automatico 1”1/4



	CROMO	**€**	**69,00**
CODICE	FINITURA		€
SRLS000ROC08	NERO OPACO		**98,00**

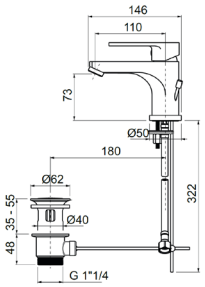

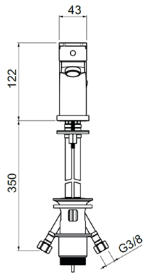

Ricambi



CR00004V Ø35 AR00001V FL00001V



KT00001V

SRLT001ROC00

Monocomando lavabo testa cieca



	CROMO	**€**	**62,00**
CODICE	FINITURA		€
SRLT001ROC08	NERO OPACO		**88,00**

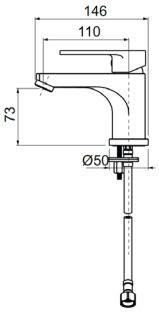

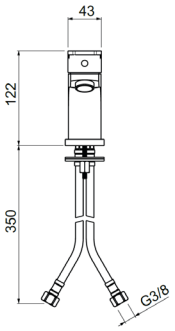

Ricambi



CR00004V Ø35 AR00001V FL00001V



KT00001V

SRLT004ROC00

Monocomando lavabo alto testa cieca



	CROMO	**€**	**172,00**
CODICE	FINITURA		€
SRLT004ROC08	NERO OPACO		**250,00**

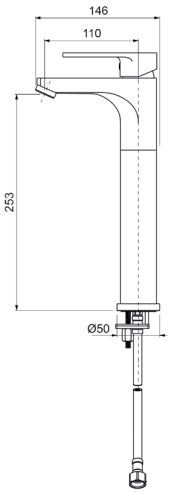

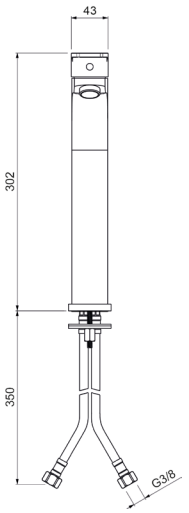

Ricambi



CR00004V Ø35 AR00001V FL00001V

Descrizioni e caratteristiche tecniche non sono impegnative e possono variare senza preavviso

SRBS005ROC00

Monocomando bidet con scarico automatico 1”1/4



	CROMO	**€**	**69,00**
CODICE	FINITURA		€
SRBS005ROC08	NERO OPACO		**98,00**

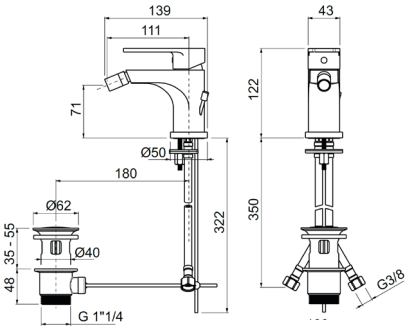

Ricambi

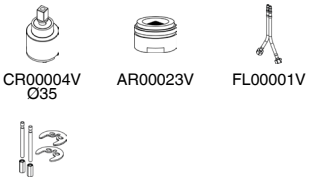

CR00004V Ø35 AR00023V FL00001V

KT00004V

SRBT005ROC00

Monocomando bidet testa cieca



	CROMO	**€**	**62,00**
CODICE	FINITURA		€
SRBT005ROC08	NERO OPACO		**88,00**

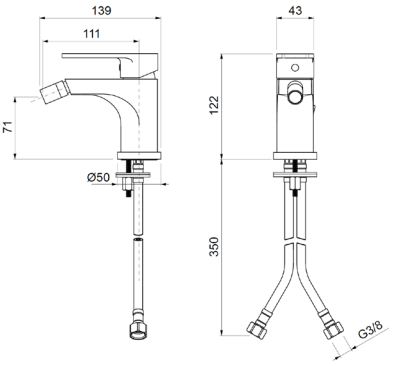

Ricambi

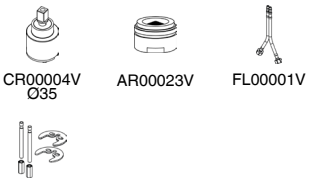

CR00004V Ø35 AR00023V FL00001V

KT00004V

SRLI002ROC00

Monocomando lavabo a parete

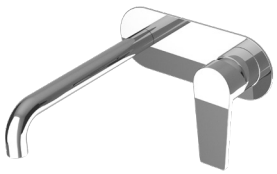

	CROMO	**€**	**221,00**
CODICE	FINITURA		€
SRLI002ROC08	NERO OPACO		**265,00**

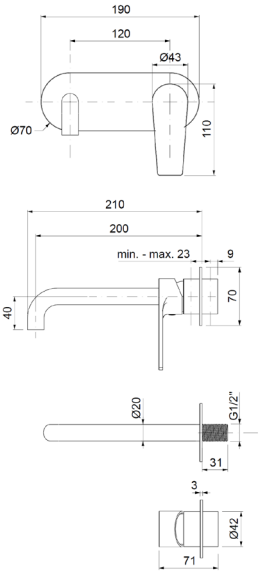

Ricambi



CR00003V Ø35 AR00046V

SRLI102ROC00

Monocomando lavabo a parete in 2 parti, piastre tonde

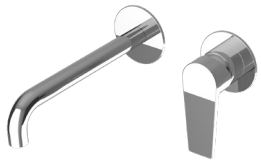

CROMO **€ 231,00**

CODICE	FINITURA	€
SRLI102ROC08	NERO OPACO	**275,00**

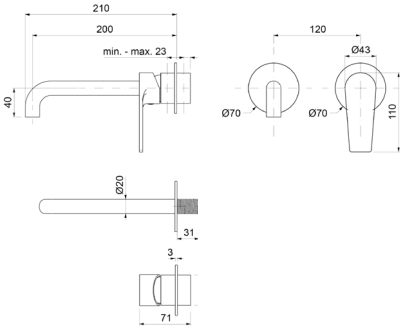

Ricambi


CR00003V Ø35


AR00046V

SRVE010ROC00

Monocomando esterno per vasca con kit doccia



CROMO **€ 122,00**

CODICE	FINITURA	€
SRVE010ROC08	NERO OPACO	**156,00**

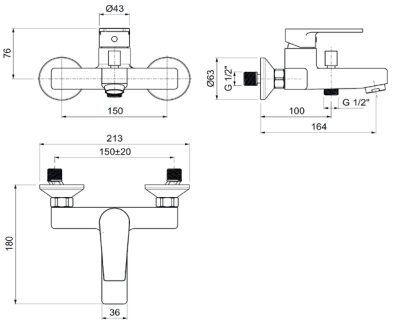

Ricambi


CR00004V Ø35


AR00060V

Nelle versioni colorate viene inserita la doccia anticalcare monogetto tonda

SRDE025ROC00

Monocomando esterno doccia attacco flessibile 1/2”



CROMO **€ 105,00**

CODICE	FINITURA	€
SRDE025ROC08	NERO OPACO	**152,00**

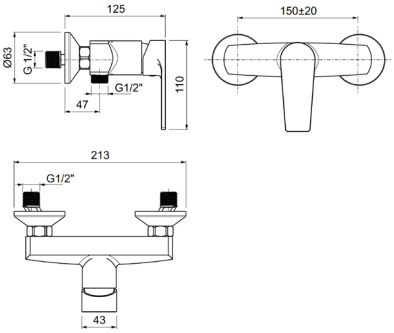

Ricambi


CR00004V Ø35

SRDE026ROC00

Monocomando esterno doccia con attacco **superiore 3/4”**



CROMO **€ 112,00**

CODICE	FINITURA	€
SRDE026ROC08	NERO OPACO	**162,00**

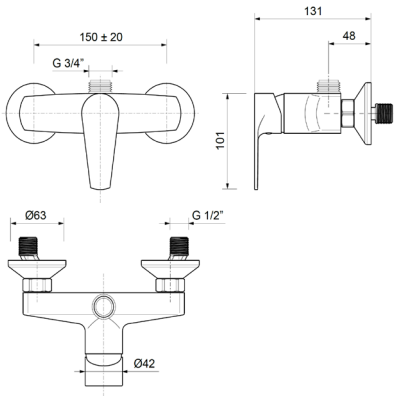

Ricambi


CR00004V Ø35

Descrizioni e caratteristiche tecniche non sono impegnative e possono variare senza preavviso

SRDI120ROC00

Monocomando incasso doccia



CROMO		**€ 73,00**
CODICE	FINITURA	€
SRDI120ROC08	NERO OPACO	**106,00**

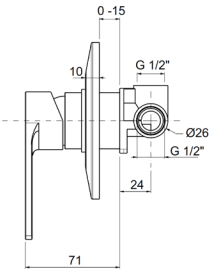

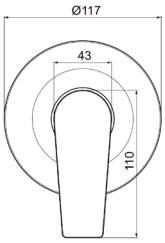

Ricambi



CR00003V
Ø35

SRDI621ROC00

Monocomando incasso doccia/vasca con deviatore



CROMO		**€ 125,00**
CODICE	FINITURA	€
SRDI621ROC08	NERO OPACO	**185,00**

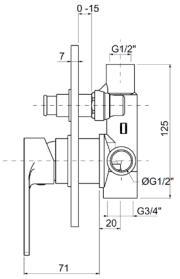

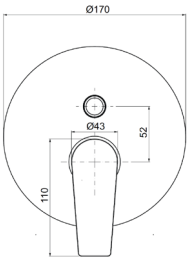

Ricambi



CR00003V
Ø35

SRDI622ROC00

Monocomando incasso doccia/vasca con deviatore a **2 vie**, piastre tonde





CROMO		**€ 335,00**
CODICE	FINITURA	€
SRDI622ROC08	NERO OPACO	**400,00**

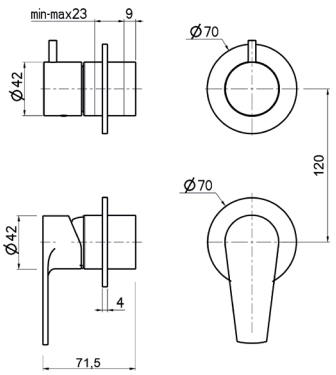

Ricambi



CR00003V
Ø35



CR00029V
Ø35 2V

SRDI623ROC00

Monocomando incasso doccia/vasca con deviatore a **3 vie**, piastre tonde





CROMO		**€ 375,00**
CODICE	FINITURA	€
SREDI623ROC08	NERO OPACO	**440,00**

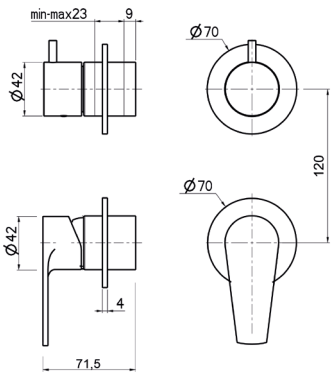

Ricambi



CR00003V
Ø35



CR00022V
Ø35 3V

TMDT003ROC00

Miscelatore **termostatico** esterno doccia **uscita laterale 1/2”**



CROMO **€ 145,00**

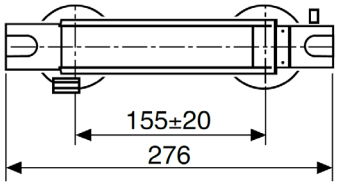

TMDT005ROC00

Miscelatore **termostatico** esterno doccia **uscita centrale 1/2”**



CROMO **€ 158,50**

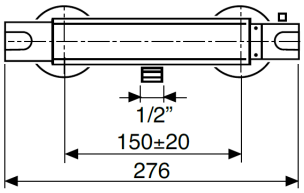

TMDT006ROC00

Miscelatore **termostatico** esterno doccia con attacco **superiore 3/4”**



CROMO **€ 165,50**

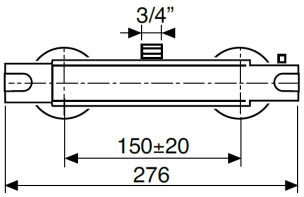

Descrizioni e caratteristiche tecniche non sono impegnative e possono variare senza preavviso

WECD695ROC00

Colonna doccia telescopica con centrale scorrevole in ABS, soffione **ABS** tondo **Ø200** e doccia anticalcare monogetto tonda in **ABS** e flessibile cm.150



CROMO **€ 298,00**

CODICE	FINITURA	€
WECD695ROC08	NERO OPACO	**432,00**

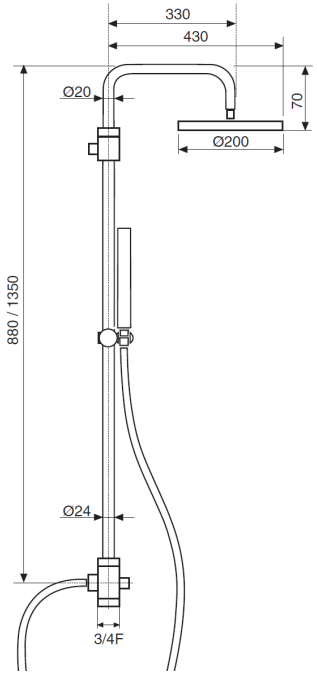

WESL604ROC00

Saliscendi Roma **tutto in ottone** con doccia anticalcare e massaggio in ABS Mia3 flessibile cm.150.



CROMO **€ 140,00**

CODICE	FINITURA	€
WESL604ROC08	NERO OPACO	**210,00**

WESL625ROC00

Saliscendi **River** Ø25 H60 con doccia anticalcare e massaggio in ABS Oasi e flessibile cm.150

CROMO **€ 60,00**



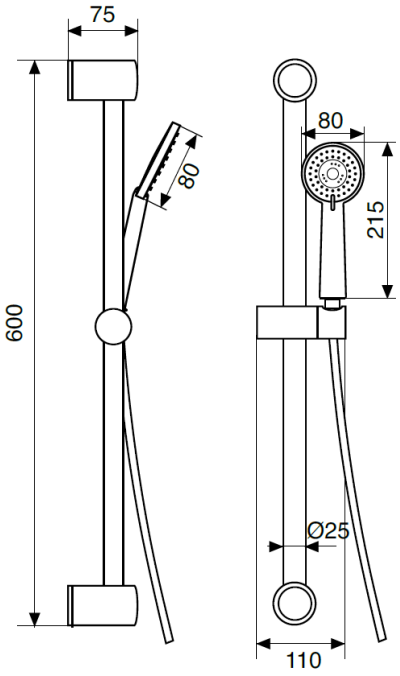

WESL640ROC00

Saliscendi **Regolo** con asta regolabile, doccia anticalcare e massaggio in ABS Oasi e flessibile cm.150

CROMO **€ 72,00**



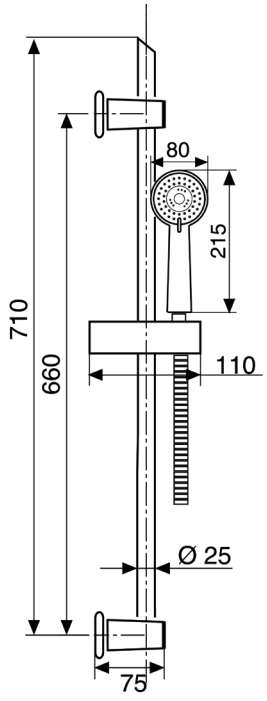

Descrizioni e caratteristiche tecniche non sono impegnative e possono variare senza preavviso

WESB001ROC00

Braccio doccia in **ottone cm.35** con soffione anticalcare monogetto tondo in **ABS Ø200**



	CROMO	**€ 108,00**

CODICE	FINITURA	€
WESB001ROC08	NERO OPACO	**155,00**

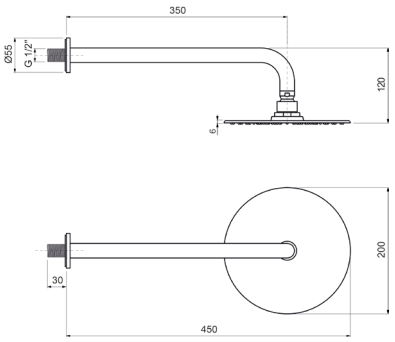

WESB010ROC00

Braccio doccia a **soffitto in ottone cm.20** con soffione anticalcare monogetto tondo in **ABS Ø200**



	CROMO	**€ 120,00**

CODICE	FINITURA	€
WESB010ROC08	NERO OPACO	**170,00**

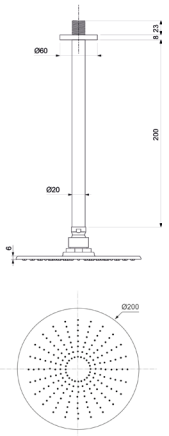

WESD001ROC00

Kit doccia **esterno** con doccia anticalcare monogetto tonda in ABS e flessibile cm.150



	CROMO	**€ 46,00**

CODICE	FINITURA	€
WESD001ROC08	NERO OPACO	**65,00**

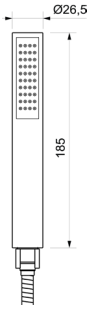

WESD002ROC00

Kit doccia **incasso** con doccia anticalcare monogetto tonda in ABS e flessibile cm.150



	CROMO	**€ 86,00**

CODICE	FINITURA	€
WESD002ROC08	NERO OPACO	**126,00**

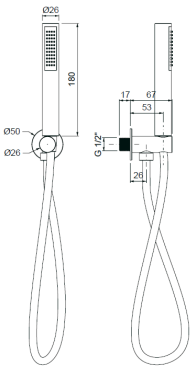

WEPA653ROC00

Presa acqua **incasso** in **ottone** 1/2”M × 3/4”M per colonna doccia



	CROMO	€	61,00
CODICE	FINITURA		€
WEPA653ROC08	NERO OPACO		**88,00**

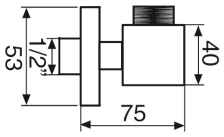

WEPE653ROC00

Presa acqua **esterna** in **ottone** 1/2”M × 3/4”M con **flessibile cm.60** per colonna doccia



	CROMO	€	59,00
CODICE	FINITURA		€
WEPE653ROC08	NERO OPACO		**86,00**

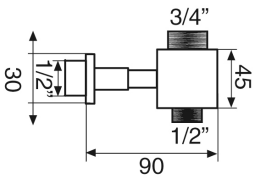

WEPA504ROC00

Presa acqua **incasso** in ottone 1/2×1/2MM con rosone



	CROMO	€	6,80
CODICE	FINITURA		€
WEPA504ROC08	NERO OPACO		**11,80**

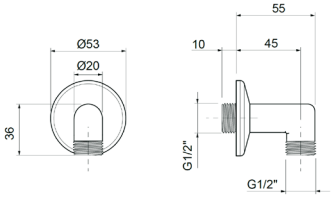

Descrizioni e caratteristiche tecniche non sono impegnative e possono variare senza preavviso

ACSF304ROC00

Sifone bottiglia **per lavabo** in ottone 1”1/4 senza piletta



	CROMO	**€**	**28,00**
CODICE	FINITURA		€
ACSF304ROC08	NERO OPACO		**48,00**

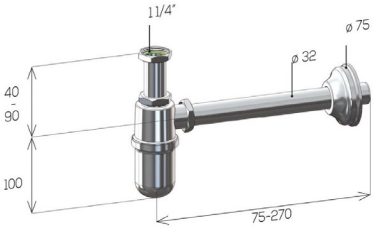

ACSF313ROC00

Sifone colonna **per lavabo** in ottone 1”1/4 senza piletta



	CROMO	**€**	**27,00**
CODICE	FINITURA		€
ACSF313ROC08	NERO OPACO		**48,00**

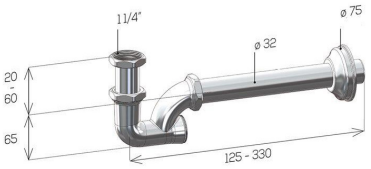

ACSF309ROC00

Sifone a “S” **per bidet** in ottone 1”1/4 senza piletta



	CROMO	**€**	**27,00**
CODICE	FINITURA		€
ACSF309ROC08	NERO OPACO		**48,00**

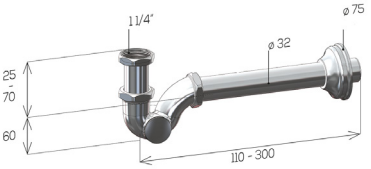

ACPT001ROC00

Piletta click-clack universale 1”1/4 con tappo Ø63



	CROMO	**€**	**42,00**
CODICE	FINITURA		€
ACPT001ROC08	NERO OPACO		**58,00**

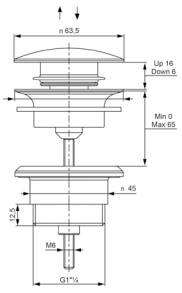

SRLC030ROC00

Monocomando lavello a parete con canna piatta



	CROMO	**€ 102,00**
CODICE	FINITURA	€
SRLC030ROC08	NERO OPACO	**148,00**

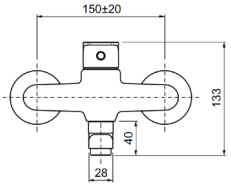

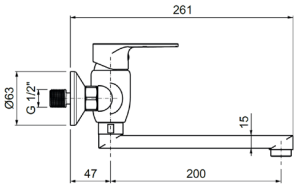

Ricambi



CR00003V Ø35 AR00001V

SRLC035ROC00

Monocomando lavello monoforo con canna bassa



	CROMO	**€ 82,00**
CODICE	FINITURA	€
SRLC035ROC08	NERO OPACO	**120,00**

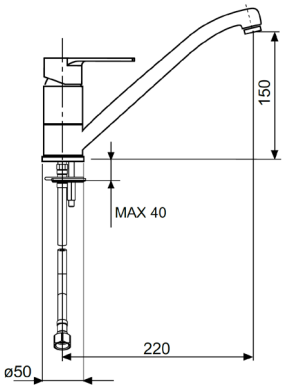

Ricambi



CR00003V Ø35 AR00001V FL00001V

SRLC040ROC00

Monocomando lavello monoforo con doccia estraibile



	CROMO	**€ 125,00**
CODICE	FINITURA	€
SRLC040ROC08	NERO OPACO	**175,00**

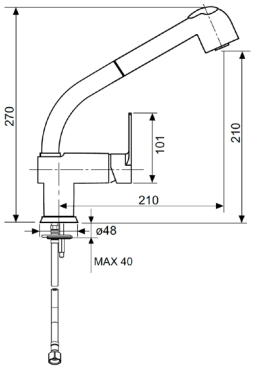

Ricambi



CR00003V Ø35

Descrizioni e caratteristiche tecniche non sono impegnative e possono variare senza preavviso

SRLC045ROC00

Monocomando lavello monoforo con canna alta



	CROMO	**€ 102,00**
CODICE	FINITURA	€
SRLC045ROC08	NERO OPACO	**144,00**

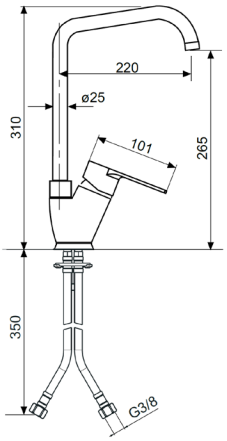

Ricambi



CR00003V Ø35 | AR00023V 22x1F | FL00001V

SRLC046ROC00

Monocomando lavello monoforo con canna a ponte Ø24



	CROMO	**€ 102,00**
CODICE	FINITURA	€
SRLC046ROC08	NERO OPACO	**144,00**

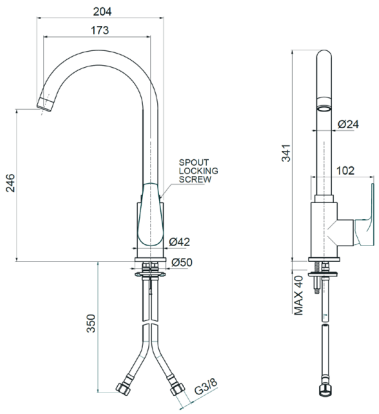

Ricambi



CR00003V Ø35 | AR00001V | FL00001V

SRLC050ROC00

Monocomando lavello monoforo con canna alta similfusa



	CROMO	**€ 92,00**
CODICE	FINITURA	€
SRLC050ROC08	NERO OPACO	**130,00**

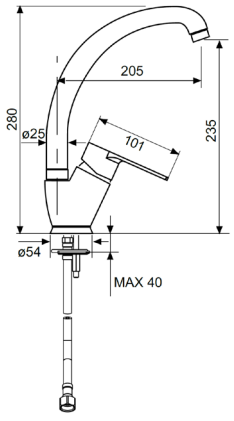

Ricambi



CR00003V Ø35 | AR00001V | FL00001V

RIVER





RILS000ROC00

Monocomando lavabo con scarico automatico 1”1/4



CROMO		**€ 100,00**
CODICE	FINITURA	€
RILS000ROC20	BIANCO OPACO	**145,00**

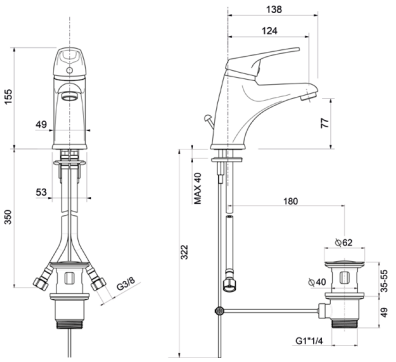

Ricambi



RILS010ROC00

Monocomando lavabo con scarico automatico 1”1/4 - **LEVA CLINICA**



CROMO		**€ 120,00**

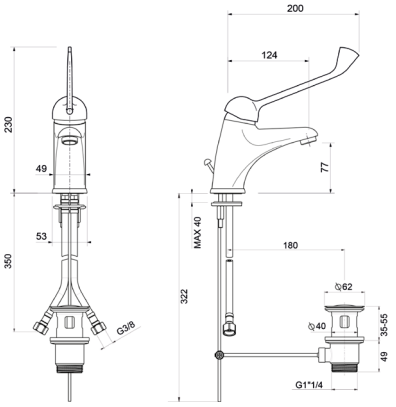

Ricambi



RILT001ROC00

Monocomando lavabo testa cieca



CROMO		**€ 92,00**
CODICE	FINITURA	€
RILT001ROC20	BIANCO OPACO	**135,00**

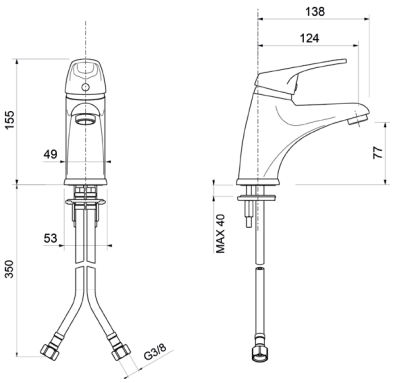

Ricambi

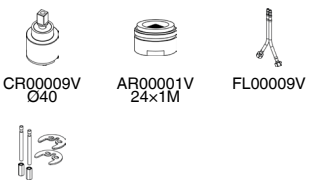

RIBS005ROC00

Monocomando bidet con scarico automatico 1”1/4



	CROMO	**€ 100,00**

CODICE	FINITURA	€
RIBS005ROC20	BIANCO OPACO	**145,00**

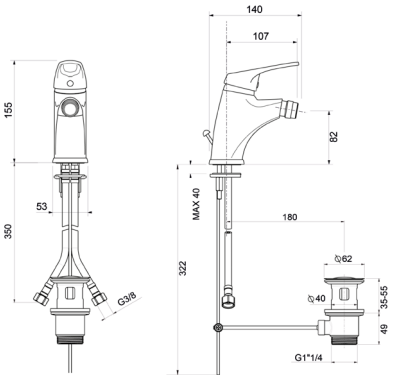

Ricambi

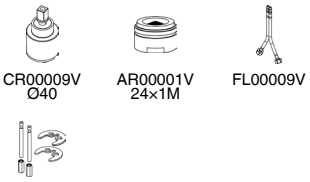

CR00009V Ø40 | AR00001V 24x1M | FL00009V

KT00004V

RIBT005ROC00

Monocomando bidet testa cieca



	CROMO	**€ 92,00**

CODICE	FINITURA	€
RIBT005ROC20	BIANCO OPACO	**135,00**

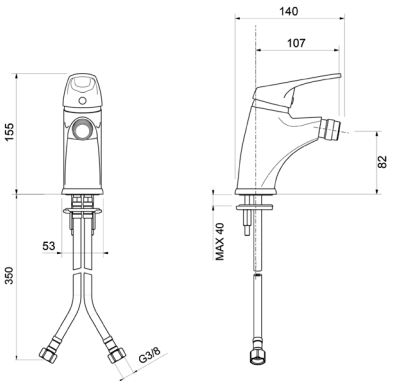

Ricambi

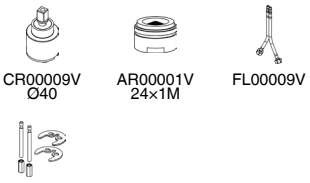

CR00009V Ø40 | AR00001V 24x1M | FL00009V

KT00004V

RILT068ROC00

Monocomando lavabo testa cieca, doccetta estraibile



	CROMO	**€ 170,00**

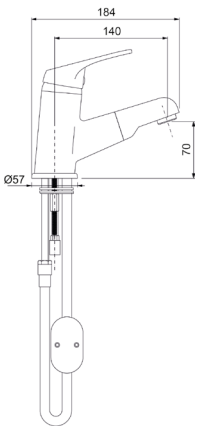

Ricambi



CR00008V Ø40 | AR00001V 24x1M | FL00009V

Descrizioni e caratteristiche tecniche non sono impegnative e possono variare senza preavviso

RILS007ROC00

Monocomando lavabo con scarico automatico 1”1/4, canna frontale girevole

CROMO **€ 155,00**



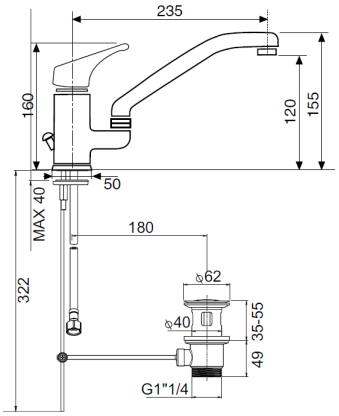

Ricambi


CR00008V
Ø40


AR00001V
24×1M


FL00009V


KT00004V

RILT060ROC00

Monocomando lavabo testa cieca, canna alta

CROMO **€ 159,00**



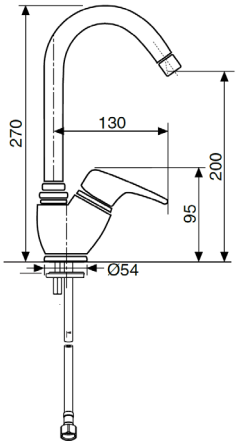

Ricambi


CR00009V
Ø40


AR00023V
22×1F


FL00009V

RIBT065ROC00

Monocomando bidet testa cieca, canna alta

CROMO **€ 160,00**



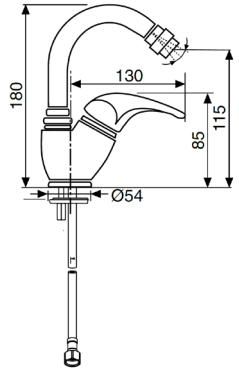

Ricambi


CR00009V
Ø40


AR00023V
22×1F


FL00009V

RIVE075ROC00

Monocomando per bordo vasca con deviatore senza kit doccia



CROMO	**€**	**188,00**

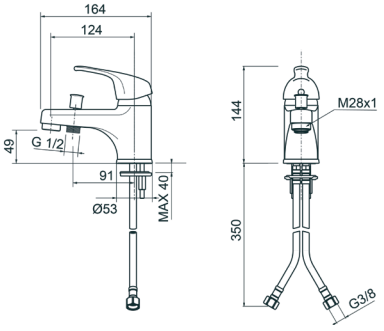

Ricambi



CR00009V Ø40 — AR00001V 24×1M

RIVE015ROC00

Monocomando esterno per vasca con kit doccia



CROMO	**€**	**134,00**

CODICE	FINITURA	€
RIVE015ROC20	BIANCO OPACO	**195,00**

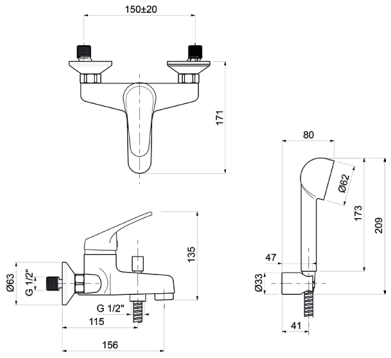

Ricambi



CR00009V Ø40 — AR00006V 28×1 — AQ00029V

RIVE115ROC00

Monocomando esterno per vasca senza kit doccia



CROMO	**€**	**114,00**

CODICE	FINITURA	€
RIVE115ROC20	BIANCO OPACO	**166,00**

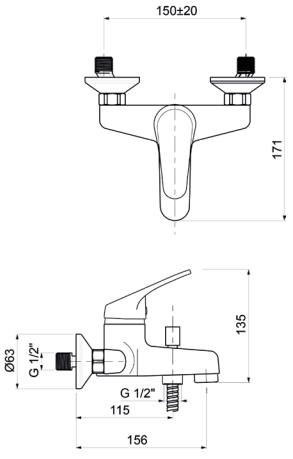

Ricambi



CR00009V Ø40 — AR00006V 28×1 — AQ00029V

Descrizioni e caratteristiche tecniche non sono impegnative e possono variare senza preavviso

RIDE025ROC00

Monocomando esterno doccia attacco flessibile 1/2”



CROMO **€ 96,00**

CODICE	FINITURA	€
RIDE025ROC20	BIANCO OPACO	**140,00**

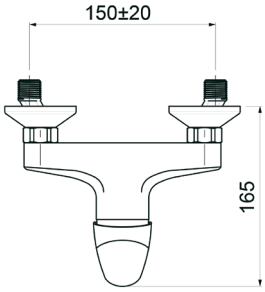

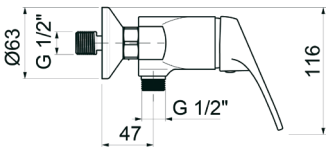

Ricambi



CR00009V
Ø40

RIDE125ROC00

Monocomando esterno doccia con kit doccia



CROMO **€ 116,00**

CODICE	FINITURA	€
RIDE125ROC20	BIANCO OPACO	**169,00**

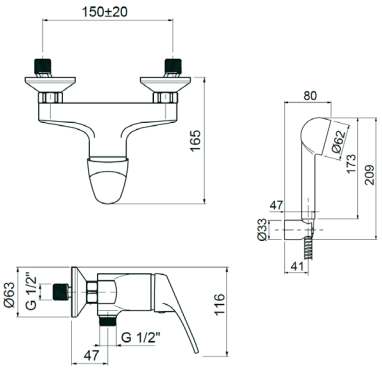

Ricambi



CR00009V
Ø40

ACEC001ROC00

Eccentrico 1/2”x3/4” **con silenziatore**, rosone filettato ottone



CROMO **€ 8,50**

RIDI120ROC00

Monocomando incasso doccia



CROMO	**€**	**68,00**

CODICE	FINITURA	€
RIDI120ROC20	BIANCO OPACO	**99,00**

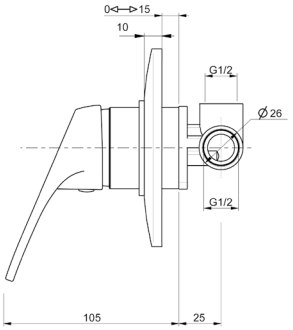

Ricambi



CR00008V
Ø40

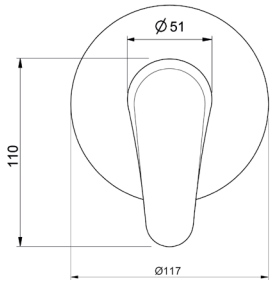

RIPM401ROC00

Prolunga per miscelatore incasso doccia, **cartuccia Ø40** H.35mm



CROMO	**€**	**72,00**

CODICE	FINITURA	€
RIPM401ROC20	BIANCO OPACO	**104,00**

RIDI621ROC00

Monocomando incasso doccia/vasca con deviatore



CROMO	**€**	**134,00**

CODICE	FINITURA	€
RIDI621ROC20	BIANCO OPACO	**198,00**

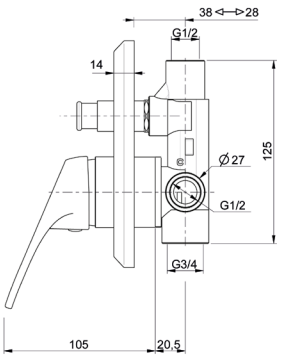

Ricambi



CR00008V
Ø40

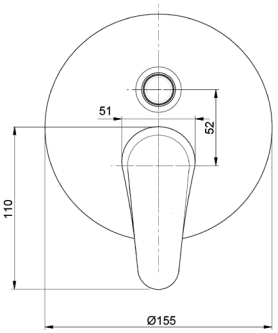

RIPM402ROC00

Prolunga per miscelatore incasso vasca con deviatore **cartuccia Ø40** - H.35mm



CROMO	**€**	**89,00**

CODICE	FINITURA	€
RIPM402ROC20	BIANCO OPACO	**129,00**

Descrizioni e caratteristiche tecniche non sono impegnative e possono variare senza preavviso

TMDT004ROC00

Miscelatore **termostatico** esterno vasca senza kit doccia



CROMO **€ 238,00**

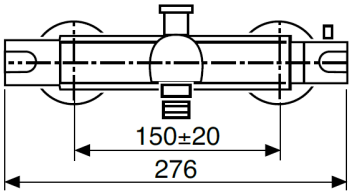

TMDT005ROC00

Miscelatore **termostatico** esterno doccia **uscita centrale 1/2”**



CROMO **€ 158,50**

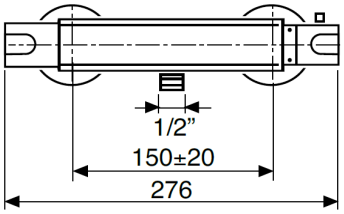

TMDT006ROC00

Miscelatore **termostatico** esterno doccia con attacco **superiore 3/4”**



CROMO **€ 165,50**

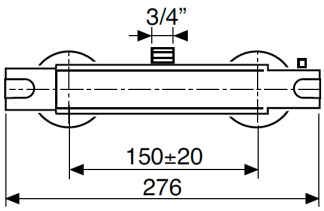

WESL625ROC00

Saliscendi Ø25 H.60 con doccia massaggio Oasi, flessibile cm.150



CROMO **€ 60,00**

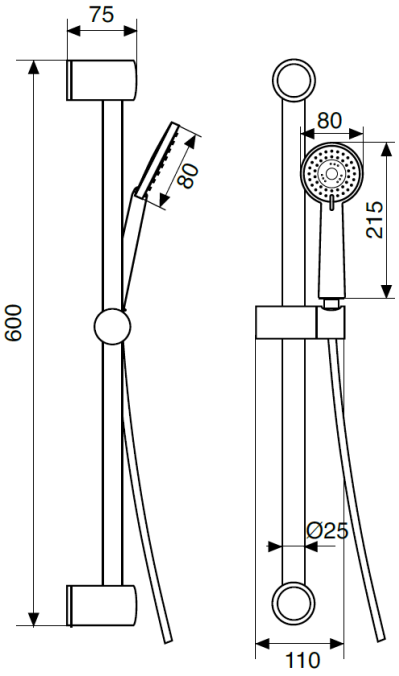

WESL640ROC00

Saliscendi Ø25 con doccia massaggio Oasi, flessibile cm.150



CROMO **€ 72,00**

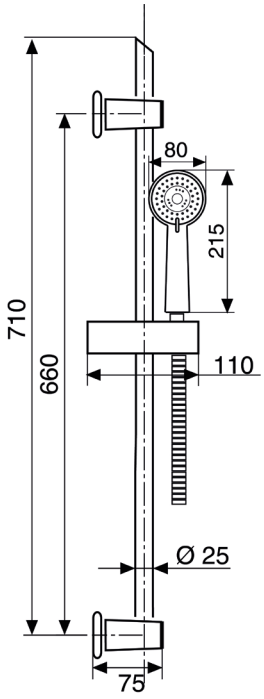

Descrizioni e caratteristiche tecniche non sono impegnative e possono variare senza preavviso

WESB001ROC00

Braccio doccia tondo in **ottone cm.35** con soffione anticalcare monogetto in **ABS Ø200**



CROMO **€ 108,00**

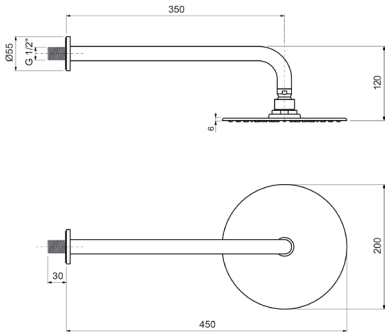

WESD305ROC00

Kit doccia **esterno** con doccia anticalcare monogetto Gaia e flessibile cm.150



CROMO **€ 19,50**

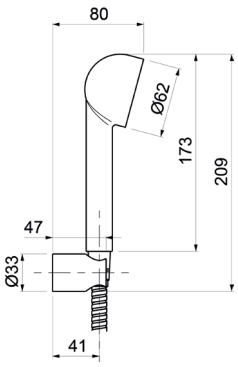

WESD002ROC00

Kit doccia **incasso** con doccia anticalcare monogetto tonda in ABS e flessibile cm.150



CROMO **€ 86,00**

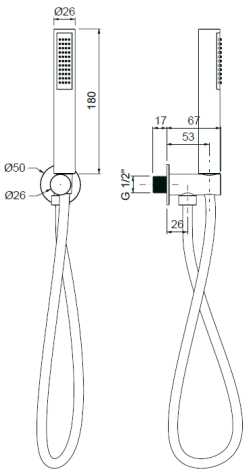

WESD306ROC00

Kit idrogetto **esterno** con doccia a pulsante in ABS bianca e flessibile cm.150



CROMO **€ 51,00**

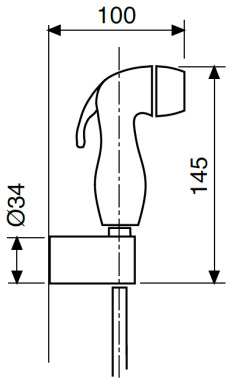

WESD307ROC00

Kit idrogetto **esterno** con doccia a pulsante in ABS e flessibile cm.150



CROMO **€ 52,00**

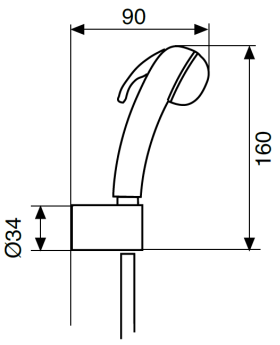

WEPA504ROC00

Presa acqua incasso in **ottone** con rosone, attacco 1/2”M × 1/2”M



CROMO **€ 6,80**

CODICE	FINITURA	€
WEPA504ROC20	BIANCO OPACO	**11,00**

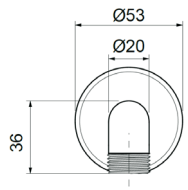

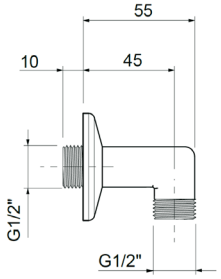

Descrizioni e caratteristiche tecniche non sono impegnative e possono variare senza preavviso

ACSF304ROC00

Sifone bottiglia **per lavabo** in ottone 1”1/4 senza piletta



	CROMO	**€**	**28,00**
CODICE	FINITURA		€
ACSF304ROC20	BIANCO OPACO		**68,00**

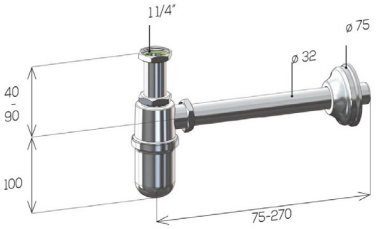

ACSF313ROC00

Sifone colonna **per lavabo** in ottone 1”1/4 senza piletta



	CROMO	**€**	**27,00**
CODICE	FINITURA		€
ACSF313ROC20	BIANCO OPACO		**68,00**

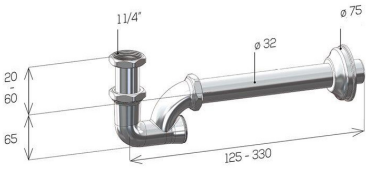

ACSF309ROC00

Sifone a “S” **per bidet** in ottone 1”1/4 senza piletta



	CROMO	**€**	**27,00**
CODICE	FINITURA		€
ACSF309ROC20	BIANCO OPACO		**68,00**

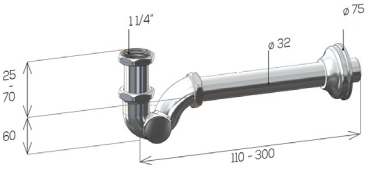

ACPT001ROC00

Piletta click-clack universale 1”1/4 con tappo Ø63



	CROMO	**€**	**42,00**
CODICE	FINITURA		€
ACPT001ROC20	BIANCO OPACO		**58,00**

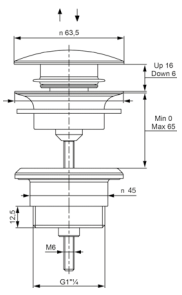

RILC030ROC00

Gruppo lavello a parete con canna piatta



	CROMO	**€ 118,00**
CODICE	FINITURA	€
RILC030ROC08	NERO OPACO	**172,00**
RILC030ROC20	BIANCO OPACO	**172,00**

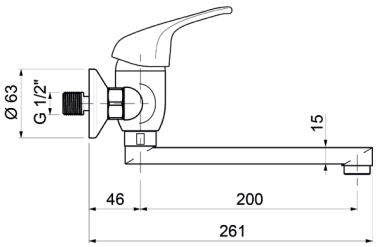

Ricambi


CR00009V Ø40


AR00001V 24x1M

RILC035ROC00

Monocomando lavello monoforo



	CROMO	**€ 91,00**
CODICE	FINITURA	€
RILC035ROC08	NERO OPACO	**132,00**
RILC035ROC20	BIANCO OPACO	**132,00**

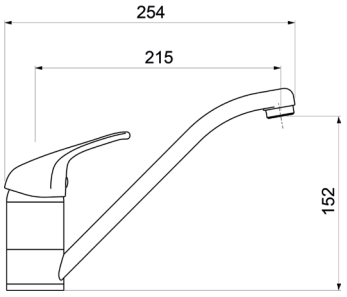

Ricambi


CR00008V Ø40


AR00001V 24x1M


FL00009V

RILC040ROC00

Monocomando lavello monoforo con doccia estraibile



	CROMO	**€ 148,00**
CODICE	FINITURA	€
RILC040ROC08	NERO OPACO	**216,00**
RILC040ROC20	BIANCO OPACO	**216,00**

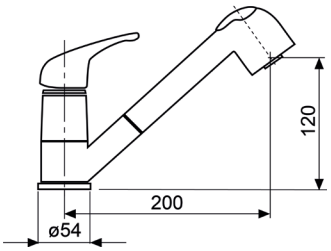

Ricambi


CR00008V Ø40


FL00009V

RILC045ROC00

Monocomando lavello monoforo canna alta



	CROMO	**€ 103,00**
CODICE	FINITURA	€
RILC045ROC08	NERO OPACO	**150,00**
RILC045ROC20	BIANCO OPACO	**150,00**

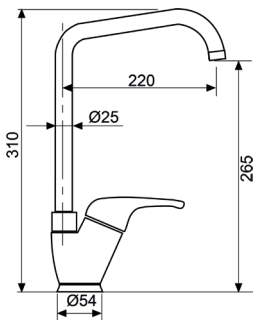

Ricambi


CR00009V Ø40


AR00023V 22x1F


FL00009V

Descrizioni e caratteristiche tecniche non sono impegnative e possono variare senza preavviso

RILC047ROC00

Monocomando lavello monoforo, **canna a ponte Ø24**



CROMO **€ 101,00**

CODICE	FINITURA	€
RILC047ROC08	NERO OPACO	**147,00**
RILC047ROC20	BIANCO OPACO	**147,00**

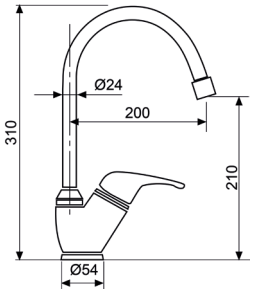

Ricambi


CR00009V Ø40


AR00023V 22×1F


FL00009V

RILC048ROC00

Monocomando lavello monoforo, **canna a ponte lusso Ø25**



CROMO **€ 112,00**

CODICE	FINITURA	€
RILC048ROC08	NERO OPACO	**162,00**
RILC048ROC20	BIANCO OPACO	**162,00**

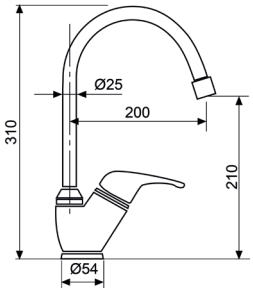

Ricambi


CR00009V Ø40


AR00023V 22×1F


FL00009V

RILC050ROC00

Monocomando lavello monoforo con canna similfusa



CROMO **€ 101,00**

CODICE	FINITURA	€
RILC050ROC08	NERO OPACO	**147,00**
RILC050ROC20	BIANCO OPACO	**147,00**

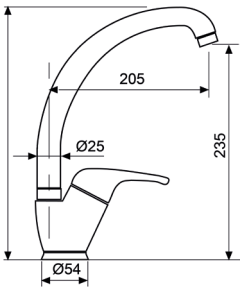

Ricambi


CR00009V Ø40


AR00001V 24×1M


FL00009V

RILC051ROC00

Monocomando lavello monoforo con canna girevole



CROMO **€ 146,00**

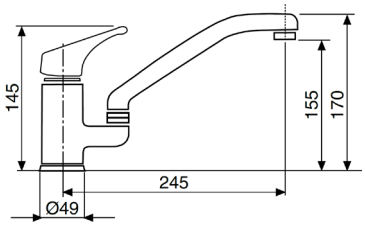

Ricambi


CR00009V Ø40


AR00001V 24×1M


FL00009V

RILSM80ROC00

Monocomando lavabo con scarico automatico 1”1/4, **canna girevole**

CROMO **€ 198,00**



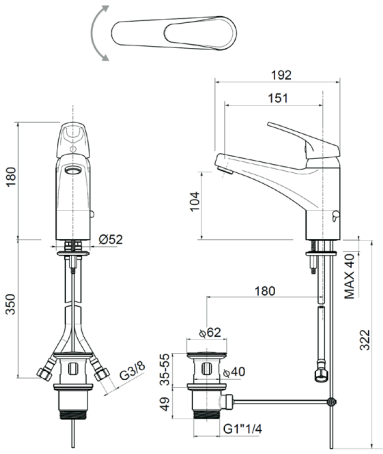

Ricambi


CR00008V Ø40


AR00001V 24×1M


FL00026V


KT00002V

Prodotto per il mercato svizzero

RIVEM15ROC00

Monocomando esterno per vasca con kit doccia, interasse 153mm, **attacco 3/4”M**

CROMO **€ 152,00**



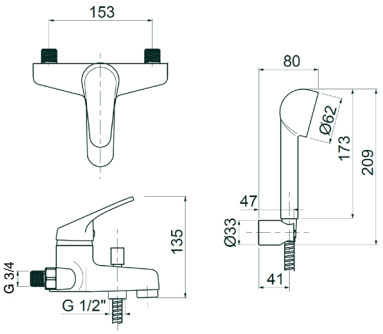

Ricambi


CR00009V Ø40


AR00006V 28×1


AQ00029V

Prodotto per il mercato svizzero

RIVEM16ROC00

Monocomando esterno per vasca senza kit doccia, interasse 153mm, **attacco 3/4”M**

CROMO **€ 132,00**



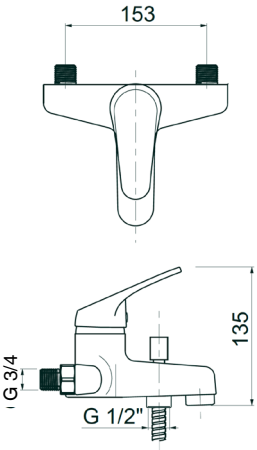

Ricambi


CR00009V Ø40


AR00006V 28×1


AQ00029V

Prodotto per il mercato svizzero

Descrizioni e caratteristiche tecniche non sono impegnative e possono variare senza preavviso

RIDEM25ROC00

Monocomando esterno doccia, attacco flessibile 1/2”, intersasse 153mm, **attacco 1/2”M**

CROMO **€ 114,00**



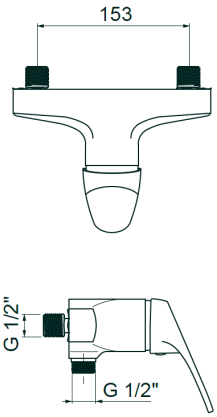

Ricambi



CR00009V
Ø40

Prodotto per il mercato svizzero

RIDEM35ROC00

Monocomando esterno doccia con kit doccia, interasse 153mm, **attacco 1/2”M**

CROMO **€ 134,00**



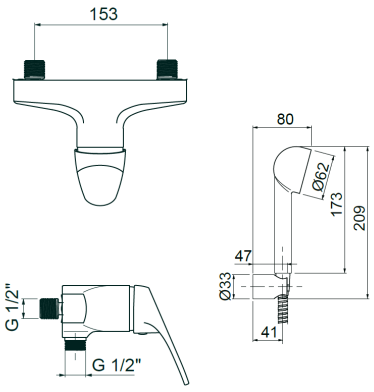

Ricambi



CR00009V
Ø40

Prodotto per il mercato svizzero

ACEC002ROC00

Eccentrico tipo ballonfix con rosone 1/2”M × 3/4”F

CROMO **€ 24,00**



ACEC003ROC00

Eccentrico tipo ballonfix con rosone 1/2”M × 1/2”F

CROMO **€ 24,00**



ACEC003ROC00

Eccentrico tipo ballonfix con rosone 1/2”M × 3/4”M

CROMO **€ 26,00**



KAPPA



KALS000ROC00

Monocomando lavabo con scarico automatico 1”1/4



CROMO **€ 85,00**

CODICE	FINITURA	€
KALS000ROC02	ORO	**145,00**

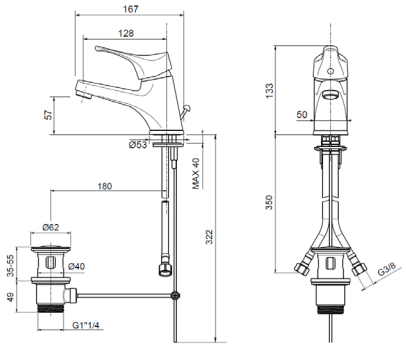

Ricambi



CR00009V Ø40 AR00001V FL00001V

KALS010ROC00

Monocomando lavabo con scarico automatico 1”1/4, **LEVA CLINICA**



CROMO **€ 105,00**

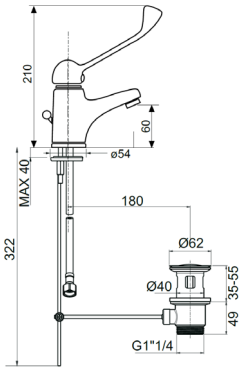

Ricambi



CR00009V Ø40 AR00001V FL00001V

KALT001ROC00

Monocomando lavabo testa cieca



CROMO **€ 78,00**

CODICE	FINITURA	€
KALT001ROC02	ORO	**135,00**

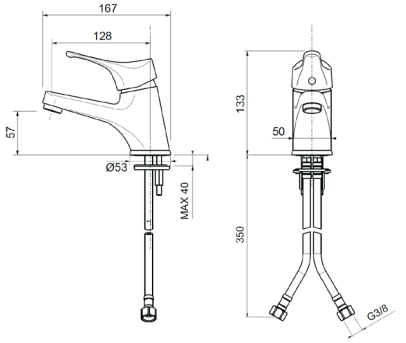

Ricambi



CR00009V Ø40 AR00001V FL00001V

KABS005ROC00

Monocomando bidet con scarico automatico 1”1/4



CROMO **€ 85,00**

CODICE	FINITURA	€
KABS005ROC02	ORO	**145,00**

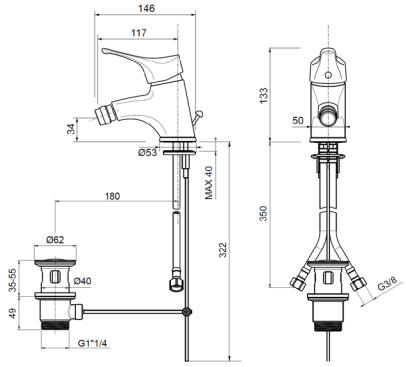

Ricambi



CR00009V Ø40 AR00001V FL00001V

Descrizioni e caratteristiche tecniche non sono impegnative e possono variare senza preavviso

KABT005ROC00

Monocomando bidet testa cieca



	CROMO	€	78,00
CODICE	FINITURA		€
KABT005ROC02	ORO		**135,00**

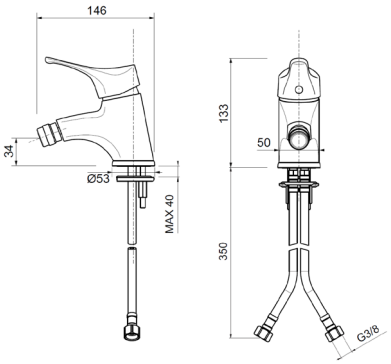

Ricambi



CR00009V Ø40 AR00001V FL00001V

KAVE010ROC00

Monocomando esterno per vasca con kit doccia



	CROMO	€	128,00
CODICE	FINITURA		€
KAVE010ROC02	ORO		**220,00**

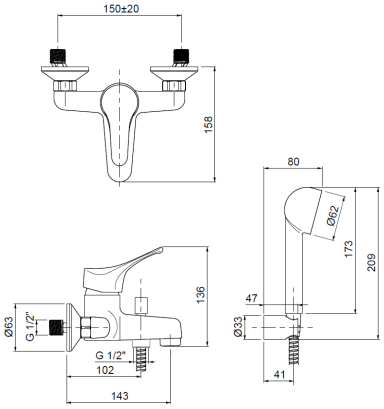

Ricambi



CR00009V Ø40 AR00060V 28×1

KAVE110ROC00

Monocomando esterno per vasca



	CROMO	€	108,00
CODICE	FINITURA		€
KAWE110ROC02	ORO		**184,00**

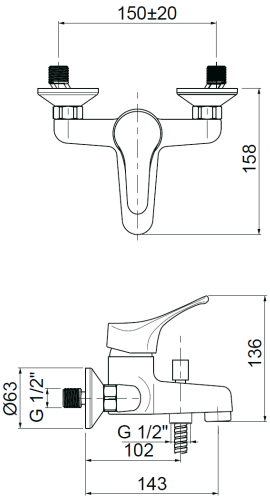

Ricambi



CR00009V Ø40 AR00060V 28×1

KADE025ROC00

Monocomando esterno doccia attacco flessibile 1/2”



	CROMO	**€ 100,00**
CODICE	FINITURA	€
KADE025ROC02	ORO	**170,00**

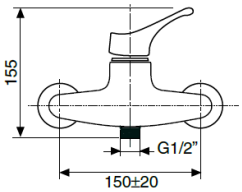

Ricambi



CR00009V
Ø40

KADE125ROC00

Monocomando esterno doccia con kit doccia



	CROMO	**€ 115,00**
CODICE	FINITURA	€
KADE125ROC02	ORO	**196,00**

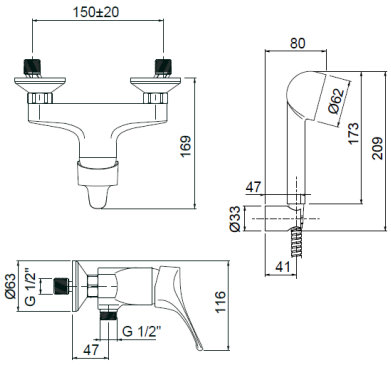

Ricambi



CR00009V
Ø40

KADE225ROC00

Monocomando esterno doccia attacco flessibile 1/2”



	CROMO	**€ 95,00**
CODICE	FINITURA	€
KADE225ROC02	ORO	**162,00**

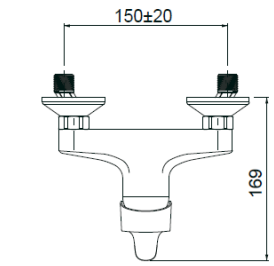

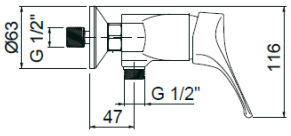

Ricambi



CR00009V
Ø40

Descrizioni e caratteristiche tecniche non sono impegnative e possono variare senza preavviso

KADI120ROC00

Monocomando incasso doccia



CROMO **€ 66,00**

CODICE	FINITURA	€
KADI120ROC02	ORO	**114,00**

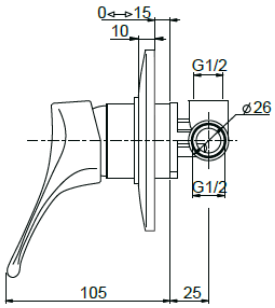

Ricambi



CR00008V
Ø40

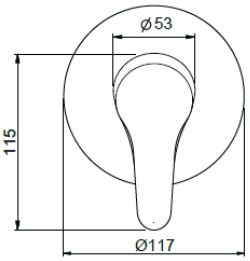

KAPM401ROC00

Prolunga per miscelatore incasso vasca, **cartuccia Ø40** H.35mm



CROMO **€ 72,00**

CODICE	FINITURA	€
KAPM401ROC02	ORO	**124,00**

KADI621ROC00

Monocomando incasso doccia/vasca con deviatore



CROMO **€ 142,00**

CODICE	FINITURA	€
KADI621ROC02	ORO	**242,00**

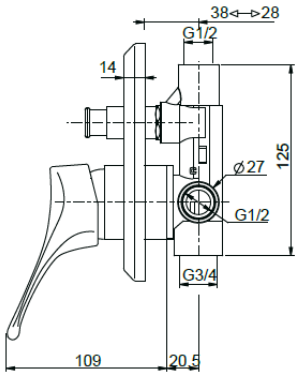

Ricambi



CR00008V
Ø40

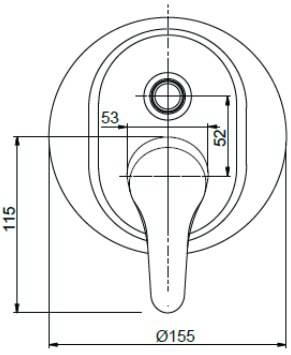

KAPM402ROC00

Prolunga per miscelatore incasso vasca con deviatore **cartuccia Ø40** - H.35mm



CROMO **€ 89,00**

CODICE	FINITURA	€
KAPM402ROC20	ORO	**154,00**

WESL801ROC00

Saliscendi Ø25 H.60 con doccia anticalcare massaggio in ABS Oasi, flessibile cm.150 e portasapone



CROMO **€ 52,00**

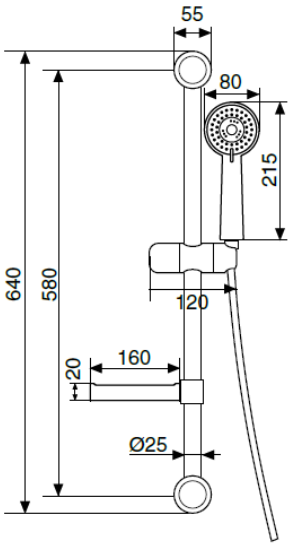

WESB001ROC00

Braccio doccia in **ottone cm.35** con soffione anticalcare monogetto tondo in **ABS Ø200**



CROMO **€ 108,00**

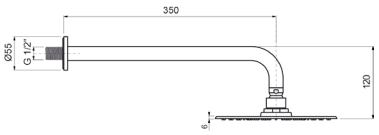

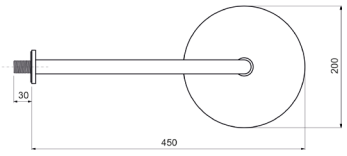

WESD304ROC00

Kit doccia incasso con doccia anticalcare monogetto Limpida e flessibile cm. 150



CROMO **€ 58,00**

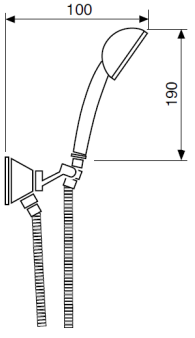

Descrizioni e caratteristiche tecniche non sono impegnative e possono variare senza preavviso

ACSF304ROC00

Sifone bottiglia **per lavabo** in ottone 1”1/4 senza piletta



	CROMO	**€ 28,00**
CODICE	FINITURA	€
ACSF304ROC02	ORO	**84,00**

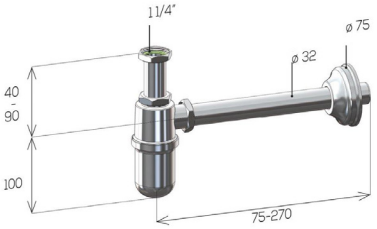

ACSF313ROC00

Sifone colonna **per lavabo** in ottone 1”1/4 senza piletta



	CROMO	**€ 27,00**
CODICE	FINITURA	€
ACSF313ROC02	ORO	**82,00**

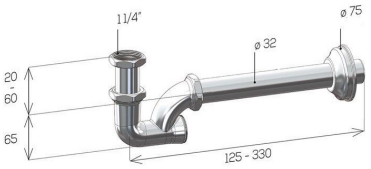

ACSF309ROC00

Sifone a “S” **per bidet** in ottone 1”1/4 senza piletta



	CROMO	**€ 27,00**
CODICE	FINITURA	€
ACSF309ROC02	ORO	**82,00**

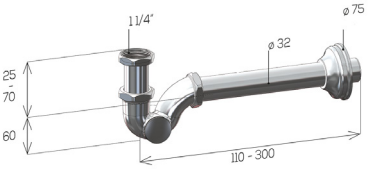

ACPT001ROC00

Piletta click-clack universale 1”1/4 con tappo Ø63



	CROMO	**€ 42,00**
CODICE	FINITURA	€
ACPT001ROC02	ORO	**82,00**

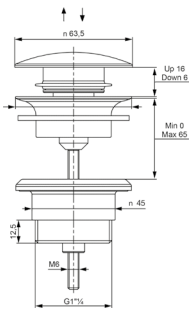

KALC030ROC00

Monocomando lavabo a parete con canna piatta



	CROMO	**€ 90,00**
CODICE	FINITURA	€
KALC030ROC02	ORO	**150,00**

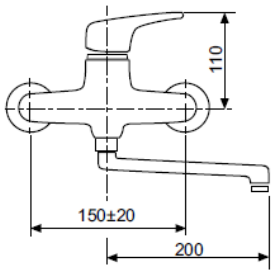

Ricambi


CR00009V Ø40


AR00001V

KALC035ROC00

Monocomando lavello monoforo



	CROMO	**€ 84,00**
CODICE	FINITURA	€
KALC035ROC02	ORO	**144,00**
KALC035ROC08	NERO OPACO	**122,00**
KALC035ROC20	BIANCO OPACO	**122,00**

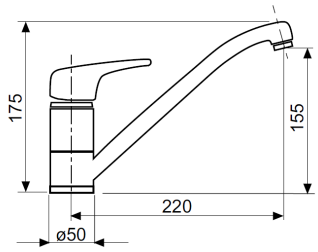

Ricambi


CR00008V Ø40


AR00001V


FL00001V

KALC040ROC00

Monocomando lavello monoforo con doccia estraibile



	CROMO	**€ 138,00**
CODICE	FINITURA	€
KALC040ROC20	BIANCO OPACO	**210,00**

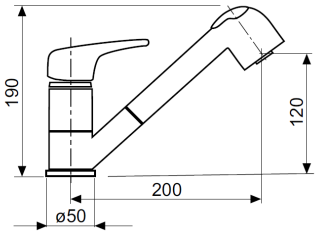

Ricambi


CR00008V Ø40

KALC045ROC00

Monocomando lavello monoforo con canna alta



	CROMO	**€ 99,00**
CODICE	FINITURA	€
KALC045ROC02	ORO	**170,00**
KALC045ROC08	NERO OPACO	**145,00**
KALC045ROC15	FRAGRANITE NERO	**155,00**
KALC045ROC20	BIANCO OPACO	**145,00**

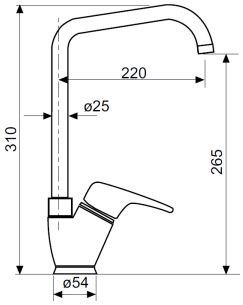

Ricambi


CR00009V Ø40


AR00023V


FL00001V

Descrizioni e caratteristiche tecniche non sono impegnative e possono variare senza preavviso

KALC046ROC00

Monocomando lavello monoforo con **canna a ponte Ø18**



CROMO **€ 80,00**

CODICE	FINITURA	€
KALC046ROC02	ORO	**140,00**
KALC046ROC08	NERO OPACO	**120,00**
KALC046ROC15	FRAGRANITE NERO	**130,00**
KALC046ROC20	BIANCO OPACO	**120,00**

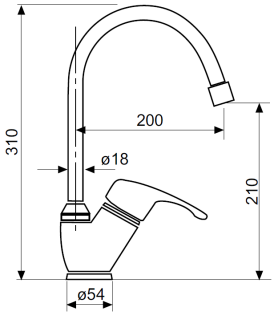

Ricambi



CR00009V Ø40 AR00023V FL00001V

KALC146ROC00

Monocomando lavello monoforo con **canna a ponte Ø24**



CROMO **€ 99,00**

CODICE	FINITURA	€
KALC146ROC02	ORO	**170,00**
KALC146ROC08	NERO OPACO	**145,00**
KALC146ROC15	FRAGRANITE NERO	**155,00**
KALC146ROC20	BIANCO OPACO	**145,00**

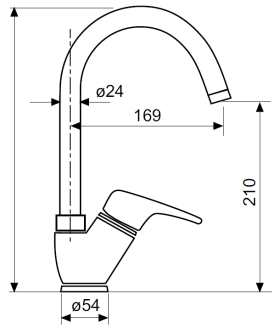

Ricambi



CR00009V Ø40 AR00001V FL00001V

KALC050ROC00

Monocomando lavello monoforo con canna alta similfusa



CROMO **€ 99,00**

CODICE	FINITURA	€
KALC050ROC02	ORO	**170,00**
KALC050ROC08	NERO OPACO	**145,00**
KALC050ROC15	FRAGRANITE NERO	**155,00**
KALC050ROC20	BIANCO OPACO	**145,00**

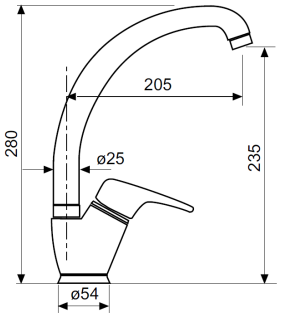

Ricambi



CR00009V Ø40 AR00001V FL00001V

KALC051ROC00

Monocomando lavello monoforo con canna girevole



CROMO **€ 150,00**

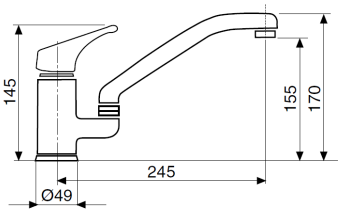

Ricambi



CR00008V Ø40 AR00001V FL00001V

TEK



TKLS000ROC00

Monocomando lavabo con scarico automatico 1”1/4



CROMO **€ 75,00**

CODICE	FINITURA	€
TKLS000ROC01	BRONZO LUCIDO	**120,00**
TKLS000ROC02	ORO	**130,00**
TKLS000ROC20	BIANCO OPACO	**109,00**

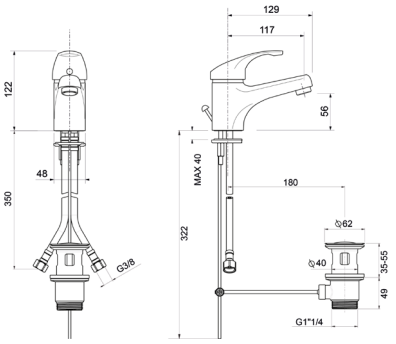

Ricambi

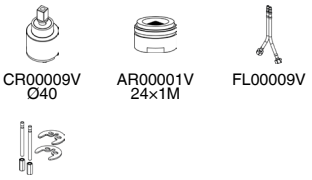

CR00009V Ø40 — AR00001V 24x1M — FL00009V

KT00004V

TKLS010ROC00

Monocomando lavabo con scarico automatico 1”1/4 - **LEVA CLINICA**



CROMO **€ 95,00**

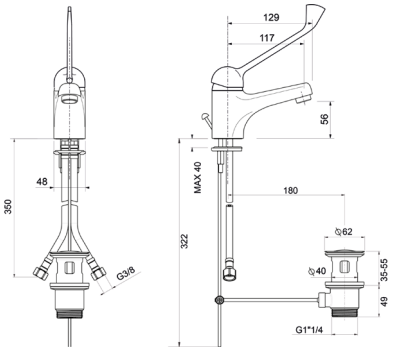

Ricambi

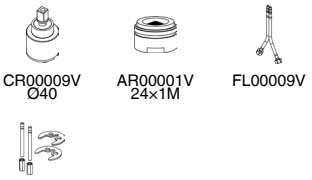

CR00009V Ø40 — AR00001V 24x1M — FL00009V

KT00004V

TKLT001ROC00

Monocomando lavabo testa cieca



CROMO **€ 68,00**

CODICE	FINITURA	€
TKLT001ROC01	BRONZO LUCIDO	**112,00**
TKLT001ROC02	ORO	**122,00**
TKLT001ROC20	BIANCO OPACO	**101,00**

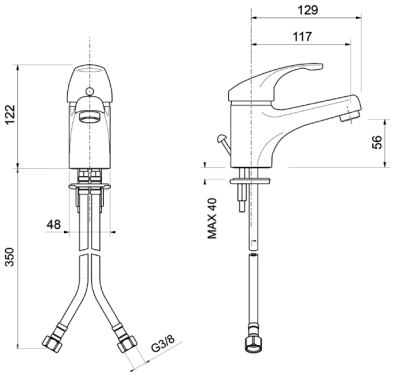

Ricambi

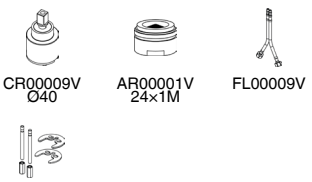

CR00009V Ø40 — AR00001V 24x1M — FL00009V

KT00004V

Descrizioni e caratteristiche tecniche non sono impegnative e possono variare senza preavviso

TKBS005ROC00

Monocomando bidet con scarico automatico 1”1/4



CROMO **€ 75,00**

CODICE	FINITURA	€
TKBS005ROC01	BRONZO LUCIDO	**120,00**
TKBS005ROC02	ORO	**130,00**
TKBS005ROC20	BIANCO OPACO	**109,00**

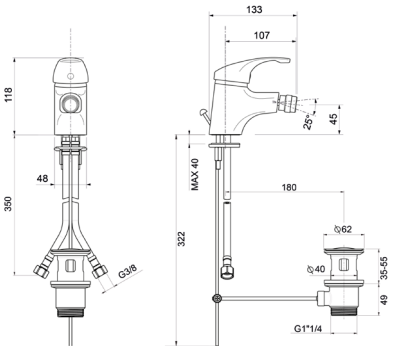

Ricambi

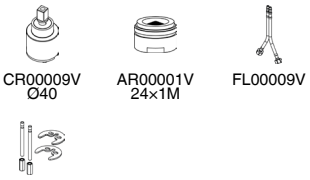

CR00009V Ø40 — AR00001V 24×1M — FL00009V

KT00004V

TKBT005ROC00

Monocomando bidet testa cieca



CROMO **€ 68,00**

CODICE	FINITURA	€
TKBT005ROC01	BRONZO LUCIDO	**112,00**
TKBT005ROC02	ORO	**122,00**
TKBT005ROC20	BIANCO OPACO	**101,00**

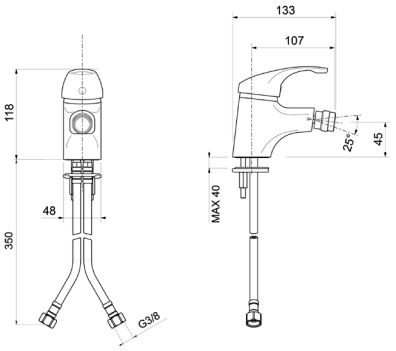

Ricambi

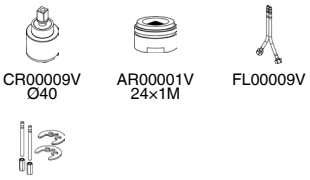

CR00009V Ø40 — AR00001V 24×1M — FL00009V

KT00004V

TKLT068ROC00

Monocomando lavabo testa cieca, doccetta estraibile



CROMO **€ 169,00**

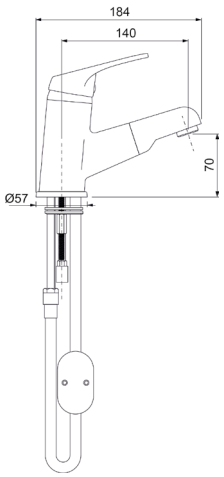

Ricambi



CR00011V Ø40 — AR00001V 24×1M — FL00009V

TKVE075ROC00

Monocomando per bordo vasca con deviatore senza kit doccia



CROMO **€ 188,00**

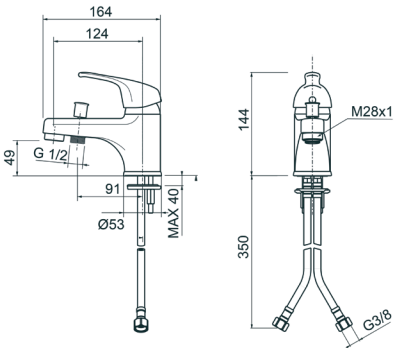

Ricambi



CR00009V Ø40 — AR00001V 24×1M

TKVE015ROC00

Monocomando esterno per vasca con kit doccia



CROMO **€ 119,00**

CODICE	FINITURA	€
TKVE015ROC01	BRONZO LUCIDO	**190,00**
TKVE015ROC02	ORO	**220,00**
TKVE015ROC20	BIANCO OPACO	**175,00**

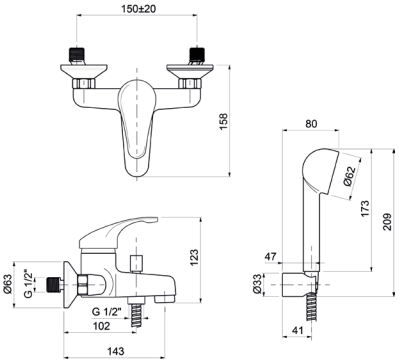

Ricambi



CR00009V Ø40 — AR00006V 28×1 — AQ00029V

TKVE115ROC00

Monocomando esterno per vasca senza kit doccia



CROMO **€ 99,00**

CODICE	FINITURA	€
TKVE115ROC01	BRONZO LUCIDO	**155,00**
TKVE115ROC02	ORO	**170,00**
TKVE115ROC20	BIANCO OPACO	**145,00**

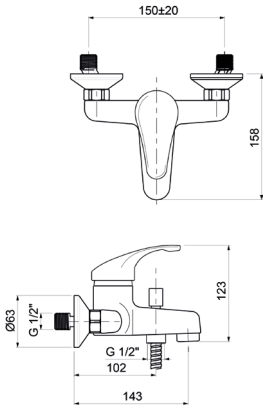

Ricambi



CR00009V Ø40 — AR00006V 28×1 — AQ00029V

Descrizioni e caratteristiche tecniche non sono impegnative e possono variare senza preavviso

TKDE025ROC00

Monocomando esterno doccia attacco flessibile 1/2”



CROMO **€ 89,50**

CODICE	FINITURA	€
TKDE025ROC01	BRONZO LUCIDO	**140,00**
TKDE025ROC02	ORO	**155,00**
TKDE025ROC20	BIANCO OPACO	**130,00**

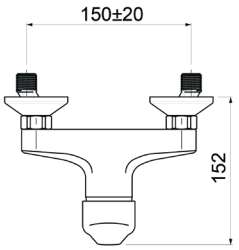

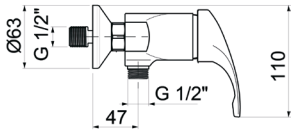

Ricambi



CR00009V
Ø40

TKDE125ROC00

Monocomando esterno doccia con kit doccia



CROMO **€ 109,50**

CODICE	FINITURA	€
TKDE125ROC01	BRONZO LUCIDO	**170,00**
TKDE125ROC02	ORO	**190,00**
TKDE125ROC20	BIANCO OPACO	**160,00**

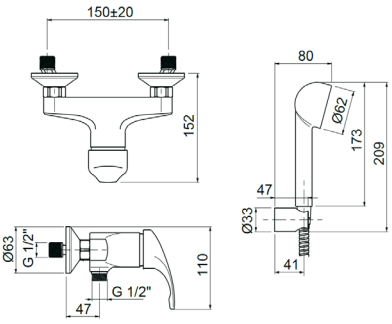

Ricambi



CR00009V
Ø40

ACEC001ROC00

Eccentrico 1/2”x3/4” **con silenziatore**, rosone filettato ottone



CROMO **€ 8,50**

TKDI120ROC00

Parti esterne per monocomando incasso doccia



	CROMO	**€ 67,00**

CODICE	FINITURA	€
TKDI120ROC01	BRONZO LUCIDO	**106,00**
TKDI120ROC02	ORO	**115,00**
TKDI120ROC20	BIANCO OPACO	**98,00**

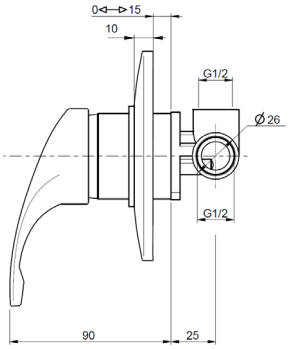

Ricambi



CR00008V
Ø40

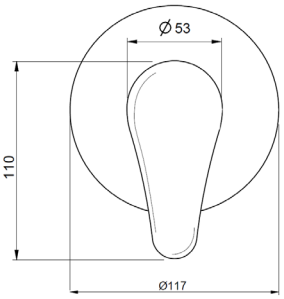

TKPM401ROC00

Prolunga per miscelatore incasso doccia, **cartuccia Ø40** H.35mm



	CROMO	**€ 72,00**

CODICE	FINITURA	€
TKPM401ROC01	BRONZO LUCIDO	**112,00**
TKPM401ROC02	ORO	**124,00**
TKPM401ROC20	BIANCO OPACO	**104,00**

TKDI621ROC00

Parti esterne per monocomando incasso doccia/vasca con deviatore



	CROMO	**€ 127,00**

CODICE	FINITURA	€
TKDI621ROC01	BRONZO LUCIDO	**198,00**
TKDI621ROC02	ORO	**220,00**
TKDI621ROC20	BIANCO OPACO	**194,00**

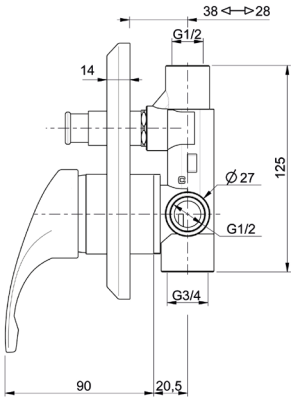

Ricambi



CR00008V
Ø40

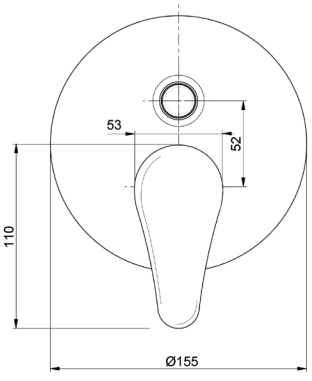

TKPM402ROC00

Prolunga per miscelatore incasso vasca con deviatore **cartuccia Ø40** - H.35mm



	CROMO	**€ 89,00**

CODICE	FINITURA	€
TKPM402ROC01	BRONZO LUCIDO	**138,00**
TKPM402ROC02	ORO	**154,00**
TKPM402ROC20	BIANCO OPACO	**129,00**

Descrizioni e caratteristiche tecniche non sono impegnative e possono variare senza preavviso

TMDT004ROC00

Miscelatore **termostatico** esterno vasca senza kit doccia



CROMO **€ 238,00**

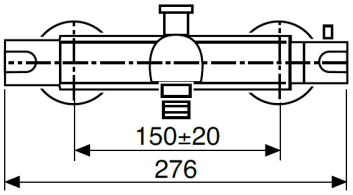

TMDT005ROC00

Miscelatore **termostatico** esterno doccia **uscita centrale 1/2”**



CROMO **€ 158,50**

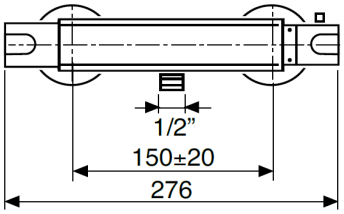

TMDT006ROC00

Miscelatore **termostatico** esterno doccia con attacco **superiore 3/4”**



CROMO **€ 165,50**

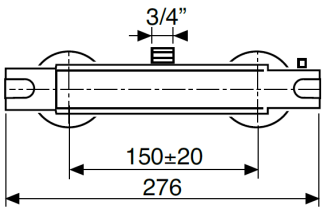

WESL801ROC00

Saliscendi Ø25 H.60 con doccia massaggio Oasi, flessibile cm.150 e portasapone



CROMO	**€**	**52,00**

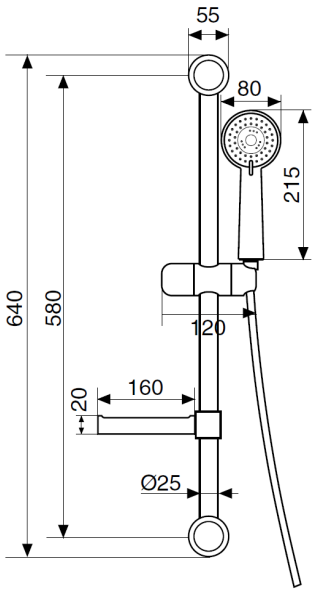

WESL620ROC00

Saliscendi asta Ø18 H.90 con doccia anticalcare monogetto tonda in ottone e flessibile cm.150



CROMO	**€**	**126,00**

CODICE	FINITURA	€
WESL620ROC01	BRONZO LUCIDO	**196,00**
WESL620ROC02	ORO	**216,00**
WESL620ROC20	BIANCO OPACO	**178,00**

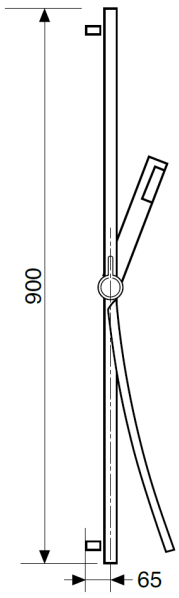

WEPA504ROC00

Presa acqua incasso in **ottone** con rosone, attacco 1/2"M×1/2"M



CROMO	**€**	**6,80**

CODICE	FINITURA	€
WEPA504ROC01	BRONZO LUCIDO	**18,00**
WEPA504ROC02	ORO	**20,00**
WEPA504ROC20	BIANCO OPACO	**11,00**

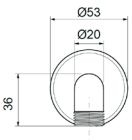

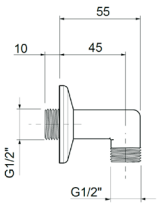

Descrizioni e caratteristiche tecniche non sono impegnative e possono variare senza preavviso

WESB003ROC00

Braccio doccia tondo in **ottone cm.35** con soffione anticalcare monogetto in **ottone Ø200**



CROMO **€ 215,00**

CODICE	FINITURA	€
WESB003ROC01	BRONZO LUCIDO	**335,00**
WESB003ROC02	ORO	**370,00**
WESB003ROC20	BIANCO OPACO	**315,00**

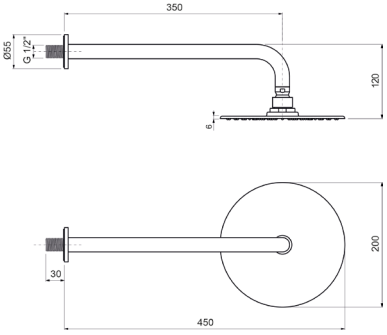

WESD305ROC00

Kit doccia **esterno** con doccia anticalcare monogetto Gaia e flessibile cm.150



CROMO **€ 19,50**

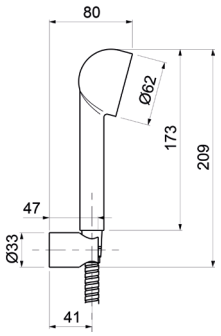

WESD304ROC00

Kit doccia **incasso** con doccia anticalcare monogetto Limpida e flessibile cm.150



CROMO **€ 58,00**

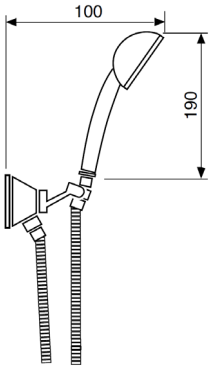

WESD005ROC00

Kit doccia **incasso** con doccia anticalcare monogetto tonda in ottone e flessibile cm.150



CROMO **€ 106,00**

CODICE	FINITURA	€
WESD005ROC01	BRONZO LUCIDO	**155,00**
WESD005ROC02	ORO	**185,00**
WESD005ROC20	BIANCO OPACO	**146,00**

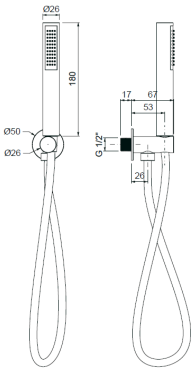

ACSF304ROC00

Sifone bottiglia **per lavabo** in ottone 1”1/4 senza piletta



CROMO **€ 28,00**

CODICE	FINITURA	€
ACSF304ROC01	BRONZO LUCIDO	**83,00**
ACSF304ROC02	ORO	**84,00**
ACSF304ROC20	BIANCO OPACO	**68,00**

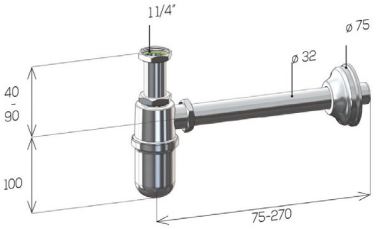

ACSF313ROC00

Sifone colonna **per lavabo** in ottone 1”1/4 senza piletta



CROMO **€ 27,00**

CODICE	FINITURA	€
ACSF313ROC01	BRONZO LUCIDO	**81,00**
ACSF313ROC02	ORO	**82,00**
ACSF313ROC20	BIANCO OPACO	**68,00**

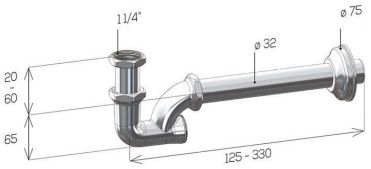

ACSF309ROC00

Sifone a “S” **per bidet** in ottone 1”1/4 senza piletta



CROMO **€ 27,00**

CODICE	FINITURA	€
ACSF309ROC01	BRONZO LUCIDO	**81,00**
ACSF309ROC02	ORO	**82,00**
ACSF309ROC20	BIANCO OPACO	**68,00**

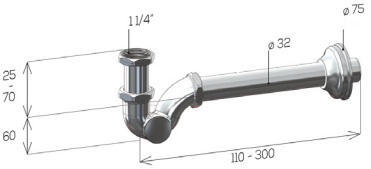

ACPT001ROC00

Piletta click-clack universale 1”1/4 con tappo Ø63



CROMO **€ 42,00**

CODICE	FINITURA	€
ACPT001ROC01	BRONZO LUCIDO	**72,00**
ACPT001ROC02	ORO	**82,00**
ACPT001ROC20	BIANCO OPACO	**58,00**

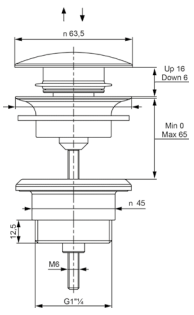

Descrizioni e caratteristiche tecniche non sono impegnative e possono variare senza preavviso

TKLC030ROC00

Gruppo lavello a parete con canna piatta



CROMO **€ 91,00**

CODICE	FINITURA	€
TKLC030ROC01	BRONZO LUCIDO	**142,00**
TKLC030ROC02	ORO	**156,00**
TKLC030ROC20	BIANCO OPACO	**136,00**

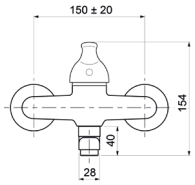

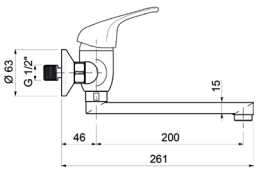

Ricambi


CR00009V Ø40


AR00001V 24x1M

TKLC130ROC00

Gruppo lavello a parete con canna piatta, **LEVA CLINICA**



CROMO **€ 111,00**

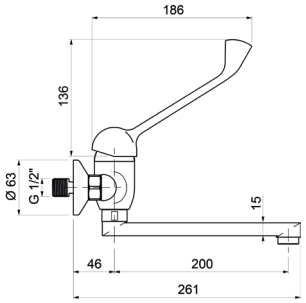

Ricambi


CR00009V Ø40


AR00001V 24x1M

TKLC035ROC00

Monocomando lavello monoforo



CROMO **€ 85,00**

CODICE	FINITURA	€
TKLC035ROC01	BRONZO LUCIDO	**132,00**
TKLC035ROC02	ORO	**146,00**
TKLC035ROC20	BIANCO OPACO	**125,00**

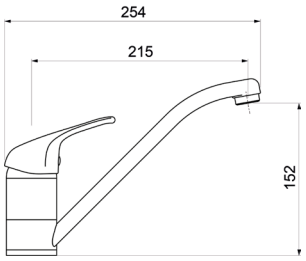

Ricambi


CR00009V Ø40


AR00001V 24x1M


FL00009V

TKLC135ROC00

Monocomando lavello monoforo, **LEVA CLINICA**



CROMO **€ 105,00**

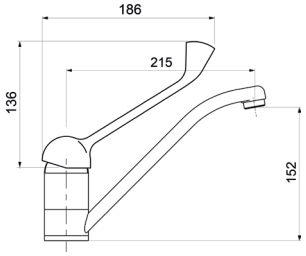

Ricambi


CR00009V Ø40


AR00001V 24x1M


FL00009V

TKLC040ROC00

Monocomando lavello monoforo con doccia estraibile



CROMO **€ 132,00**

CODICE	FINITURA	€
TKLC040ROC01	BRONZO LUCIDO	**206,00**
TKLC040ROC20	BIANCO OPACO	**196,00**

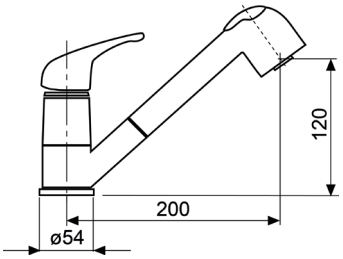

Ricambi


CR00009V Ø40


FL00009V

TKLC140ROC00

Monocomando lavello monoforo con doccia estraibile, **LEVA CLINICA**



CROMO **€ 152,00**

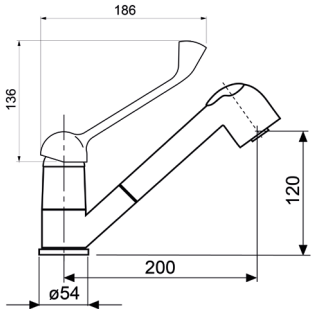

Ricambi


CR00009V Ø40


FL00009V

TKLC045ROC00

Monocomando lavello monoforo canna alta



CROMO **€ 102,00**

CODICE	FINITURA	€
TKLC045ROC01	BRONZO LUCIDO	**160,00**
TKLC045ROC02	ORO	**175,00**
TKLC045ROC20	BIANCO OPACO	**148,00**

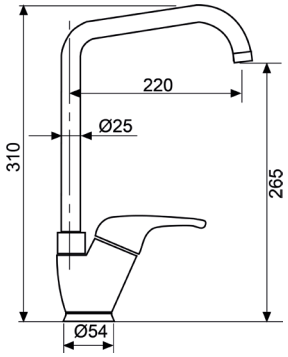

Ricambi


CR00009V Ø40


AR00023V 22×1F


FL00009V

TKLC145ROC00

Monocomando lavello monoforo canna alta, **LEVA CLINICA**



CROMO **€ 122,00**

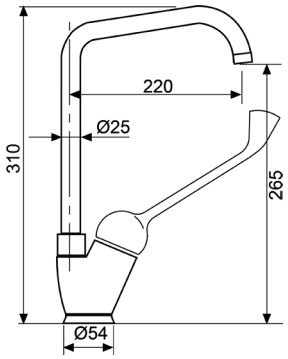

Ricambi


CR00009V Ø40


AR00023V 22×1F


FL00009V

Descrizioni e caratteristiche tecniche non sono impegnative e possono variare senza preavviso

TKLC046ROC00

Monocomando lavello monoforo con **canna a ponte Ø18**



Ricambi



CR00009V Ø40 | AR00023V 22×1F | FL00009V

	CROMO	**€ 79,00**

CODICE	FINITURA	€
TKLC046ROC01	BRONZO LUCIDO	**125,00**
TKLC046ROC02	ORO	**135,00**
TKLC046ROC20	BIANCO OPACO	**115,00**

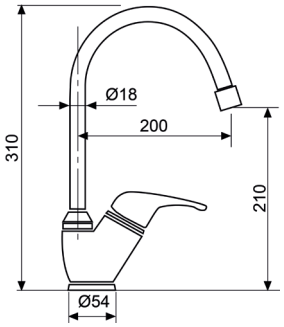

TKLC047ROC00

Monocomando lavello monoforo con **canna a ponte Ø24**



Ricambi



CR00009V Ø40 | AR00001V 24×1M | FL00009V

	CROMO	**€ 100,00**

CODICE	FINITURA	€
TKLC047ROC01	BRONZO LUCIDO	**156,00**
TKLC047ROC02	ORO	**172,00**
TKLC047ROC20	BIANCO OPACO	**145,00**

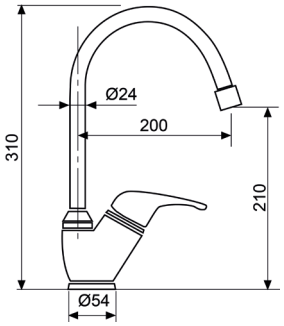

TKLC048ROC00

Monocomando lavello monoforo con **canna a ponte lusso Ø25**



Ricambi



CR00009V Ø40 | AR00001V 24×1M | FL00009V

	CROMO	**€ 110,00**

CODICE	FINITURA	€
TKLC048ROC01	BRONZO LUCIDO	**170,00**
TKLC048ROC02	ORO	**188,00**
TKLC048ROC20	BIANCO OPACO	**160,00**

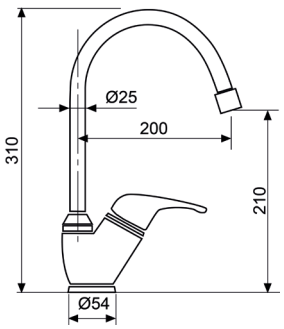

TKLC050ROC00

Monocomando lavello monoforo con canna similfusa



Ricambi



CR00009V Ø40 | AR00001V 24×1M | FL00009V

	CROMO	**€ 100,00**

CODICE	FINITURA	€
TKLC050ROC01	BRONZO LUCIDO	**156,00**
TKLC050ROC02	ORO	**172,00**
TKLC050ROC20	BIANCO OPACO	**145,00**

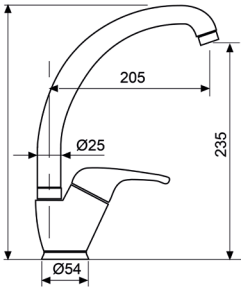

QUICK



QKLS000ROC00

Monocomando lavabo con scarico automatico 1”1/4



CROMO **€ 67,00**

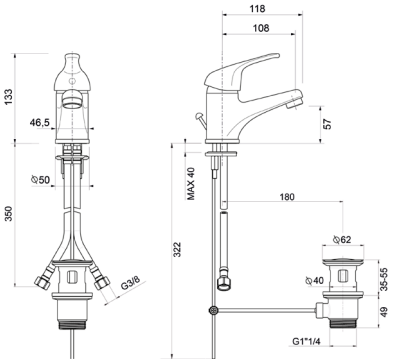

Ricambi


CR00009V Ø40


AR00001V


FL00001V


KT00004V

QKLS010ROC00

Monocomando lavabo con scarico automatico 1”1/4 - **LEVA CLINICA**



CROMO **€ 87,00**

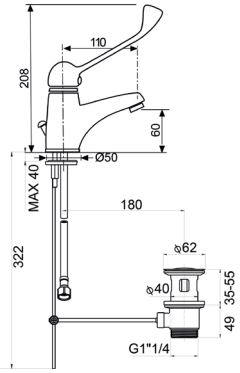

Ricambi


CR00009V Ø40


AR00001V


FL00001V


KT00004V

QKLT001ROC00

Monocomando lavabo testa cieca



CROMO **€ 59,00**

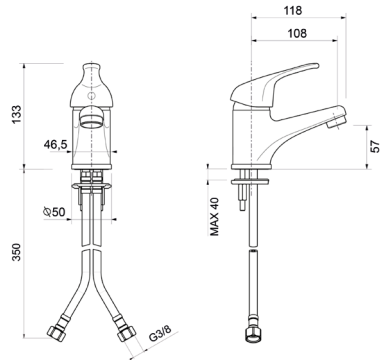

Ricambi


CR00009V Ø40


AR00001V


FL00001V


KT00004V

Descrizioni e caratteristiche tecniche non sono impegnative e possono variare senza preavviso

QKLSB00ROC00

Monocomando lavabo con scarico automatico 1”1/4 **BASSA PRESSIONE**



CROMO **€ 143,00**

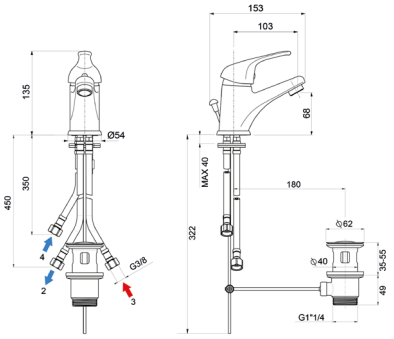

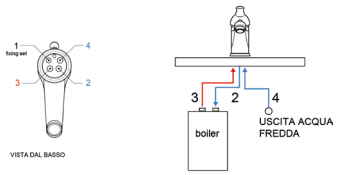

SCHEMA INSTALLAZIONE

Ricambi

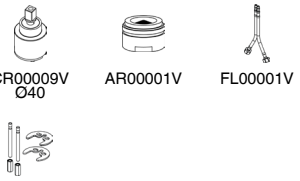

QKBS005ROC00

Monocomando bidet con scarico automatico 1”1/4

CROMO **€ 67,00**

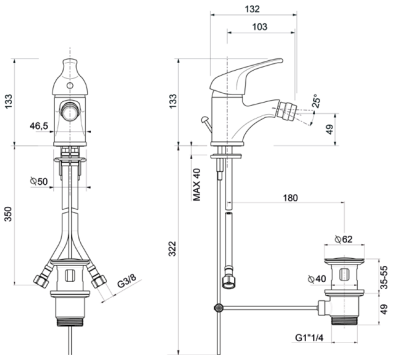

Ricambi

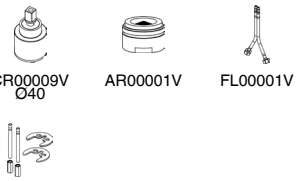

QKBT005ROC00

Monocomando bidet testa cieca

CROMO **€ 59,00**

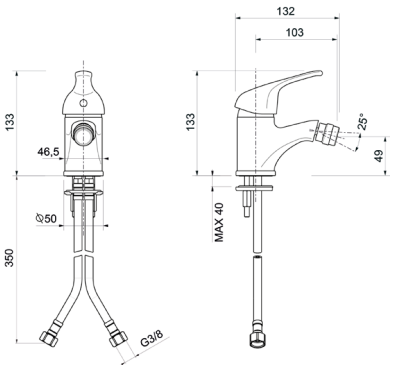

Ricambi

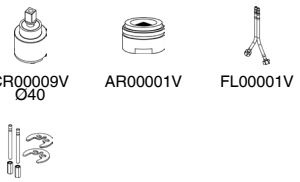

QKLT068ROC00

Monocomando lavabo testa cieca, doccetta estraibile



CROMO **€ 168,00**

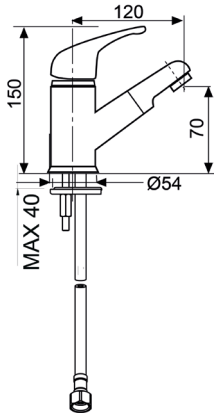

Ricambi


CR00009V Ø40


AR00001V


FL00001V


KT00004V

QKVE075ROC00

Monocomando per bordo vasca con deviatore senza kit doccia



CROMO **€ 182,00**

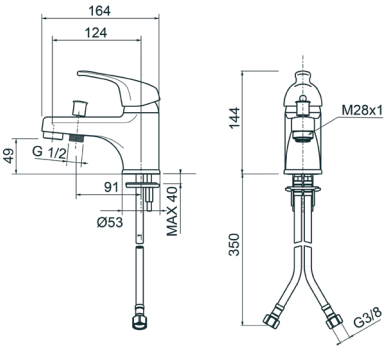

Ricambi


CR00009V Ø40


AR00001V


FL00001V


KT00004V

QKVE015ROC00

Monocomando esterno per vasca con kit doccia



CROMO **€ 114,00**

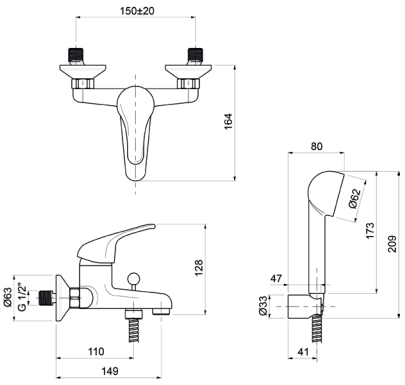

Ricambi


CR00009V Ø40


AR00001V

Descrizioni e caratteristiche tecniche non sono impegnative e possono variare senza preavviso

QKVE115ROC00

Monocomando esterno per vasca senza kit doccia



CROMO **€ 94,00**

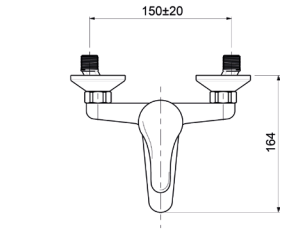

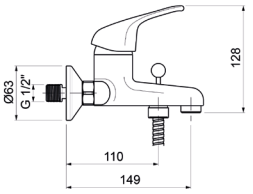

Ricambi



CR00009V
Ø40



AR00001V

QKDE025ROC00

Monocomando esterno doccia attacco flessibile 1/2”



CROMO **€ 79,00**

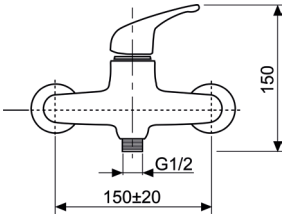

Ricambi



CR00008V
Ø40

QKDE925ROC00

Monocomando esterno doccia attacco flessibile 1/2” con leva frontale



CROMO **€ 88,00**

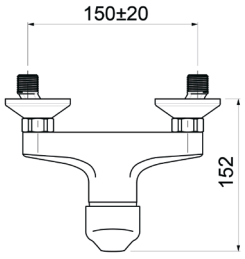

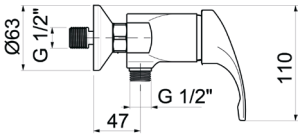

Ricambi



CR00008V
Ø40

QKDI120ROC00

Parti esterne per monocomando incasso doccia

CROMO **€ 57,00**



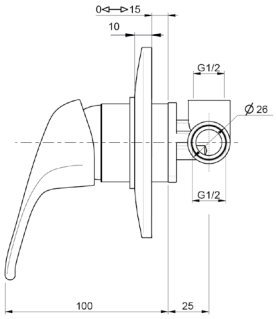

Ricambi



CR00008V
Ø40

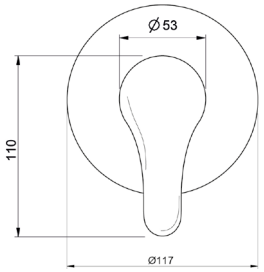

QKPM401ROC00

Prolunga per miscelatore incasso vasca, **cartuccia Ø40** H.35mm

CROMO **€ 72,00**



QKDI621ROC00

Parti esterne per monocomando incasso doccia/vasca con deviatore

CROMO **€ 124,00**



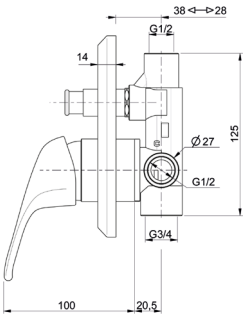

Ricambi



CR00008V
Ø40

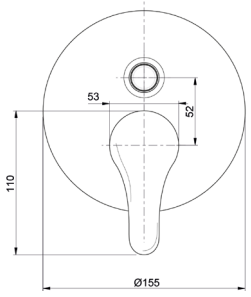

QKPM402ROC00

Prolunga per miscelatore incasso vasca con deviatore **cartuccia Ø40** - H.35mm

CROMO **€ 89,00**



Descrizioni e caratteristiche tecniche non sono impegnative e possono variare senza preavviso

TMDT004ROC00

Miscelatore **termostatico** esterno vasca senza kit doccia



CROMO **€ 238,00**

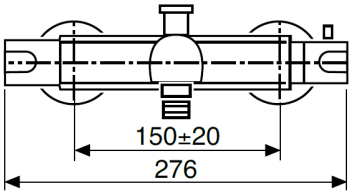

TMDT005ROC00

Miscelatore **termostatico** esterno doccia **uscita centrale 1/2”**



CROMO **€ 158,50**

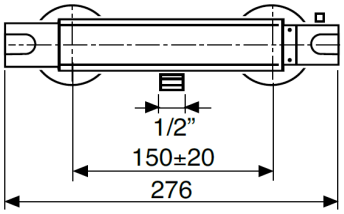

TMDT006ROC00

Miscelatore **termostatico** esterno doccia con attacco **superiore 3/4”**



CROMO **€ 165,50**

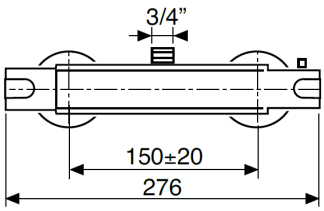

WESL402ROC00

Saliscendi Ø25 H.60 con doccia monogetto Gaia, flessibile cm.150



CROMO **€ 36,50**

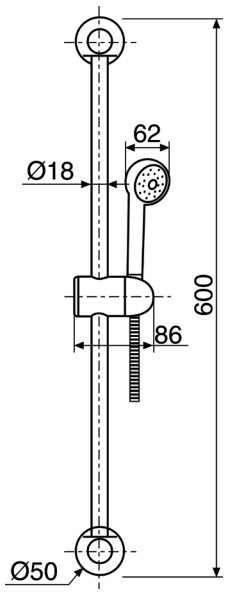

WEPA504ROC00

Presa acqua incasso in **ottone** con rosone, attacco 1/2”M×1/2”M



CROMO **€ 6,80**

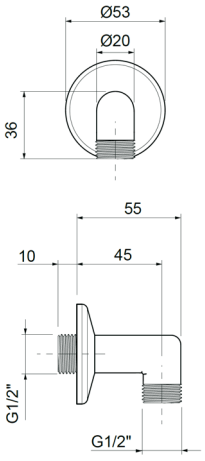

WESB003ROC00

Braccio doccia tondo in **ottone cm.35** con soffione anticalcare monogetto in **ottone Ø200**



215,00

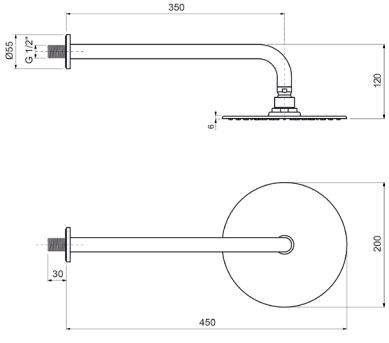

Descrizioni e caratteristiche tecniche non sono impegnative e possono variare senza preavviso

WESD305ROC00

Kit doccia **esterno** con doccia anticalcare monogetto Gaia e flessibile cm.150



CROMO **€ 19,50**

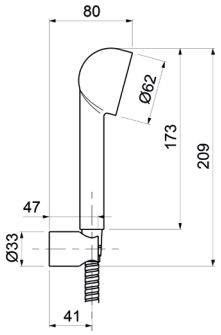

WESD304ROC00

Kit doccia **incasso** con doccia anticalcare monogetto Limpida e flessibile cm.150



CROMO **€ 58,00**

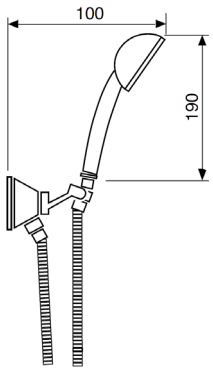

WESD002ROC00

Kit doccia **incasso** con doccia anticalcare monogetto tonda in ABS e flessibile cm.150



CROMO **€ 86,00**

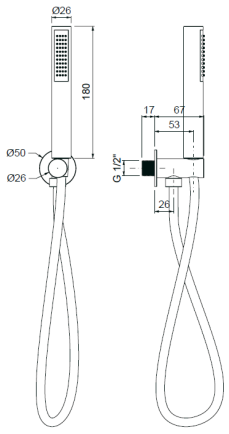

ACSF304ROC00

Sifone bottiglia **per lavabo** in ottone **1”1/4** senza piletta



CROMO **€ 28,00**

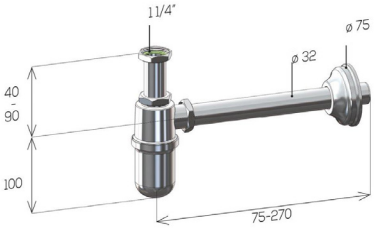

ACSF313ROC00

Sifone colonna **per lavabo** in ottone **1”1/4** senza piletta



CROMO **€ 27,00**

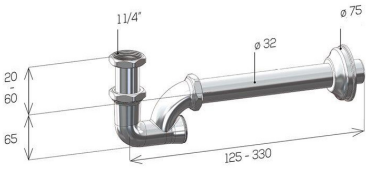

ACSF309ROC00

Sifone a “S” **per bidet** in ottone **1”1/4** senza piletta



CROMO **€ 27,00**

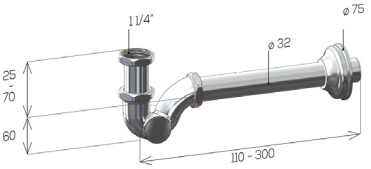

ACPT001ROC00

Piletta click-clack universale 1”1/4 con tappo Ø63



CROMO **€ 42,00**

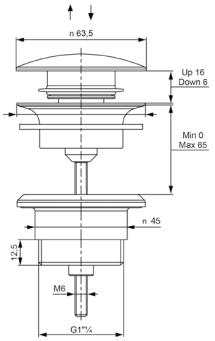

Descrizioni e caratteristiche tecniche non sono impegnative e possono variare senza preavviso

QKLC030ROC00

Monocomando lavello a parete con canna piatta



CROMO **€ 96,00**

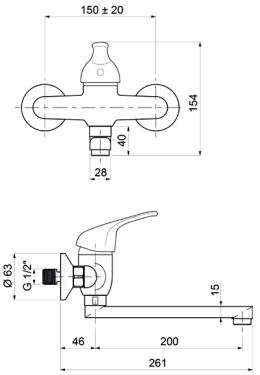

Ricambi


CR00008V Ø40


AR00001V

QKLC031ROC00

Monocomando lavello a parete con canna a S



CROMO **€ 88,00**

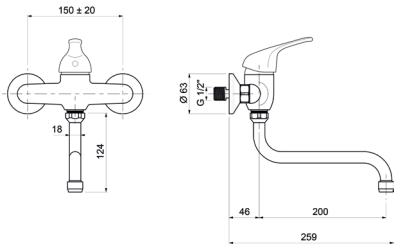

Ricambi


CR00008V Ø40


AR00023V

QKLC131ROC00

Monocomando lavello a parete con canna a S, **LEVA CLINICA**



CROMO **€ 108,00**

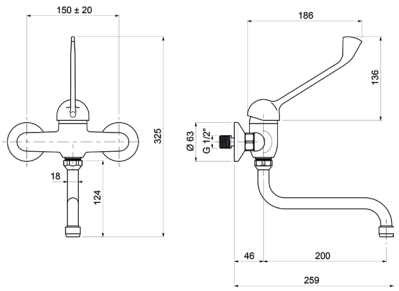

Ricambi


CR00008V Ø40


AR00023V

QKLC035ROC00

Monocomando lavello monoforo



CROMO **€ 73,00**

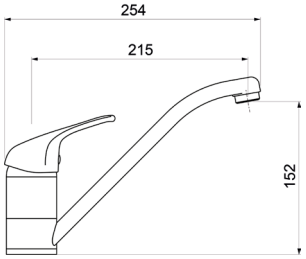

Ricambi


CR00008V Ø40


AR00001V


FL00001V

QKLC135ROC00

Monocomando lavello monoforo con **LEVA CLINICA**



CROMO **€ 93,00**

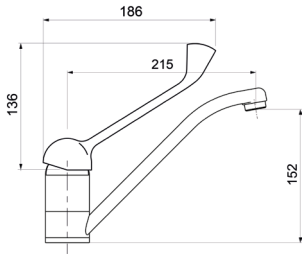

Ricambi


CR00008V Ø40


AR00001V


FL00001V

QKLC040ROC00

Monocomando lavello monoforo con doccia estraibile



CROMO **€ 125,00**

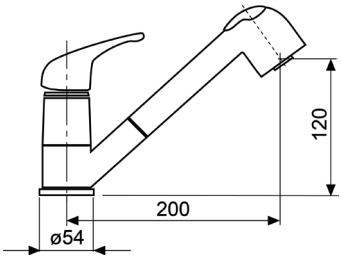

Ricambi


CR00008V Ø40

QKLC140ROC00

Monocomando lavello monoforo con doccia estraibile con **LEVA CLINICA**



CROMO **€ 145,00**

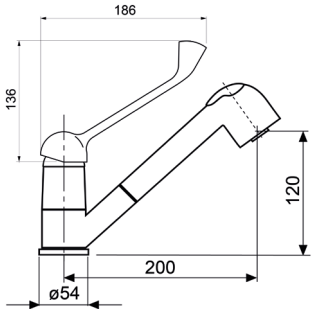

Ricambi


CR00008V Ø40

QKLC045ROC00

Monocomando lavello monoforo canna alta



CROMO **€ 99,00**

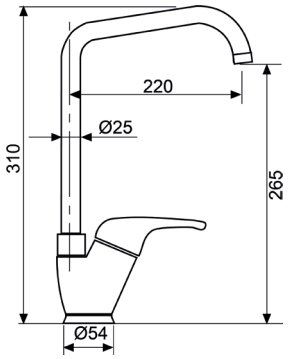

Ricambi


CR00009V Ø40


AR00023V


FL00001V

Descrizioni e caratteristiche tecniche non sono impegnative e possono variare senza preavviso

QKLC145ROC00

Monocomando lavello monoforo canna alta, **LEVA CLINICA**



CROMO **€ 119,00**

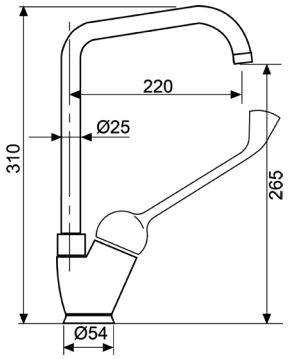

Ricambi



CR00009V Ø40 AR00023V FL00001V

QKLC046ROC00

Monocomando lavello monoforo con **canna a ponte Ø18**



CROMO **€ 79,00**

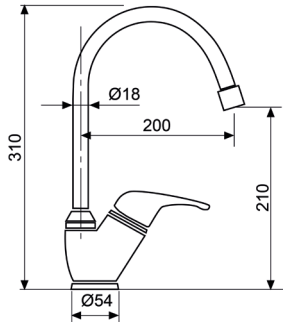

Ricambi



CR00009V Ø40 AR00023V FL00001V

QKLC047ROC00

Monocomando lavello monoforo con **canna a ponte Ø24**



CROMO **€ 99,00**

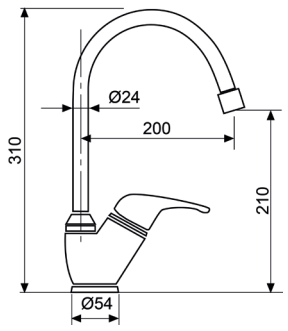

Ricambi



CR00009V Ø40 AR00023V FL00001V

QKLC050ROC00

Monocomando lavello monoforo con canna similfusa



CROMO **€ 99,00**

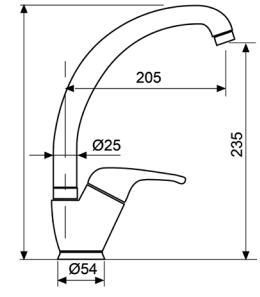

Ricambi



CR00009V Ø40 AR00001V FL00001V

QKLCB35ROC00

Monocomando lavello monoforo **BASSA PRESSIONE**



CROMO	**€**	**148,00**

Ricambi



CR00009V Ø40



AR00001V

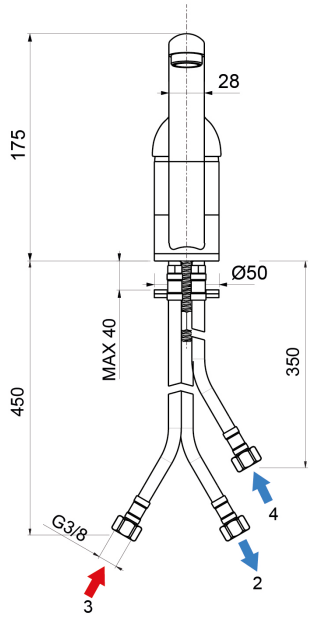

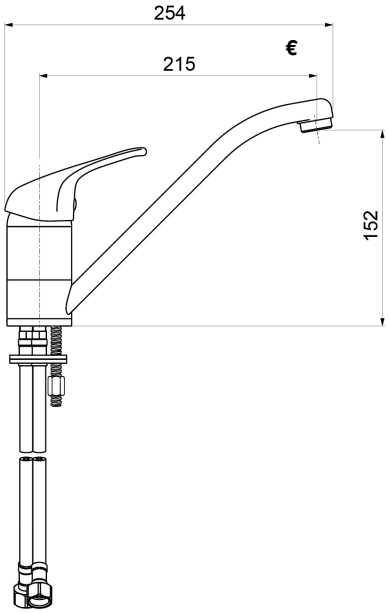

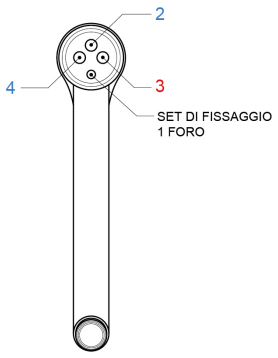

SCHEMA INSTALLAZIONE

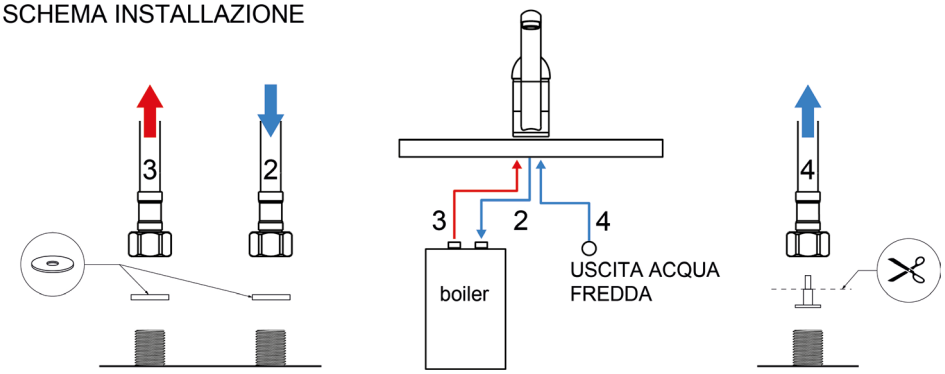

Descrizioni e caratteristiche tecniche non sono impegnative e possono variare senza preavviso



LONDON

Design by Oioli Lab RD







L1 LEVA DI SERIE



L2 IMPUGNATURA NERA



L3 IMPUGNATURA CRYSTAL

Per ordinare un miscelatore con **impugnatura colorata modificare** il codice come segue

Versione di serie:

L1 LS 072 RO C00 Lavabo bocca alta con leva **impugnatura bianca**

Con codice impugnatura:

L2 LS 072 RO C00 Lavabo bocca alta con leva **impugnatura nera**

L3 LS 072 RO C00 Lavabo bocca alta con leva **impugnatura Crystal**

Ed **aggiungere** al prezzo di listino

€ 25,00 lordo cadauna per **L2** impugnatura nera

€ 55,00 lordo cadauna per **L3** impugnatura Crystal



LO LEVA DI SERIE



LN IMPUGNATURA NERA



LC IMPUGNATURA CRYSTAL

Per ordinare un miscelatore con **impugnatura colorata modificare** il codice come segue

Versione di serie:

LO LT 001 RO C00 Lavabo testa cieca con leva **impugnatura bianca**

Con codice impugnatura:

LN LT 001 RO C00 Lavabo testa cieca con leva **impugnatura nera**

LC LT 001 RO C00 Lavabo testa cieca con leva **impugnatura Crystal**

Ed **aggiungere** al prezzo di listino

€ 25,00 lordo cadauna per **LN** impugnatura nera

€ 55,00 lordo cadauna per **LC** impugnatura Crystal

LOLS000ROC00

Monocomando lavabo con scarico automatico 1”1/4



CROMO **€ 199,00**

CODICE	FINITURA	€
LOLS000ROC01	BRONZO LUCIDO	**309,00**
LOLS000ROC02	ORO	**339,00**
LOLS000ROC04	NICKEL SPAZZOLATO LUCIDO	**309,00**
LOLS000ROC05	RAME SPAZZOLATO LUCIDO	**309,00**
LOLS000ROC08	NERO OPACO	**289,00**
LOLS000ROC88	OTTONE SPAZZOLATO	**339,00**

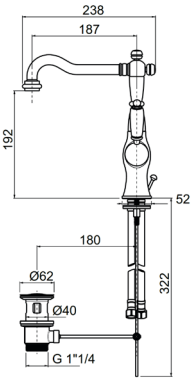

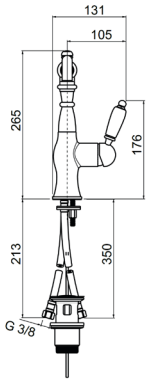

Ricambi



CR00012V Ø35 90° FL00001V KT00001V

LOLT001ROC00

Monocomando lavabo testa cieca



CROMO **€ 189,00**

CODICE	FINITURA	€
LOLT001ROC01	BRONZO LUCIDO	**299,00**
LOLT001ROC02	ORO	**329,00**
LOLT001ROC04	NICKEL SPAZZOLATO LUCIDO	**299,00**
LOLT001ROC05	RAME SPAZZOLATO LUCIDO	**299,00**
LOLT001ROC08	NERO OPACO	**279,00**
LOLT001ROC88	OTTONE SPAZZOLATO	**329,00**

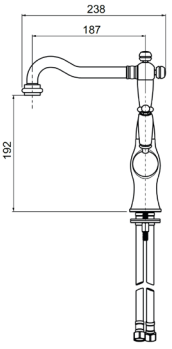

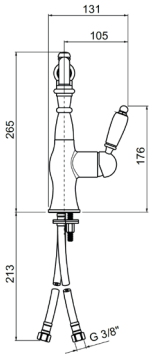

Ricambi



CR00012V Ø35 90° FL00001V KT00001V

LOLS004ROC00

Monocomando lavabo alto con scarico automatico 1”1/4



CROMO **€ 265,00**

CODICE	FINITURA	€
LOLS004ROC01	BRONZO LUCIDO	**415,00**
LOLS004ROC02	ORO	**455,00**
LOLS004ROC04	NICKEL SPAZZOLATO LUCIDO	**415,00**
LOLS004ROC05	RAME SPAZZOLATO LUCIDO	**415,00**
LOLS004ROC08	NERO OPACO	**385,00**
LOLS004ROC88	OTTONE SPAZZOLATO	**455,00**

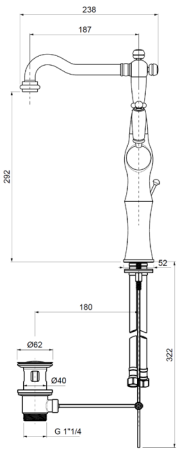

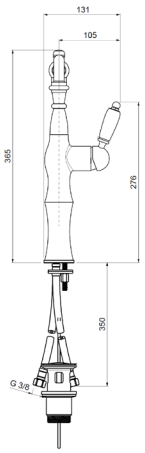

Ricambi



CR00012V Ø35 90° FL00022V KT00002V

LOLT004ROC00

Monocomando lavabo alto testa cieca



CROMO **€ 250,00**

CODICE	FINITURA	€
LOLT004ROC01	BRONZO LUCIDO	**400,00**
LOLT004ROC02	ORO	**440,00**
LOLT004ROC04	NICKEL SPAZZOLATO LUCIDO	**400,00**
LOLT004ROC05	RAME SPAZZOLATO LUCIDO	**400,00**
LOLT004ROC08	NERO OPACO	**370,00**
LOLT004ROC88	OTTONE SPAZZOLATO	**440,00**

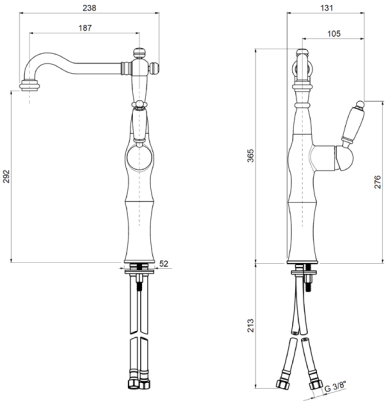

Ricambi



CR00012V Ø35 90° FL00022V KT00002V

LOBS005ROC00

Monocomando bidet con scarico automatico 1”1/4



CROMO **€ 199,00**

CODICE	FINITURA	€
LOBS005ROC01	BRONZO LUCIDO	**309,00**
LOBS005ROC02	ORO	**339,00**
LOBS005ROC04	NICKEL SPAZZOLATO LUCIDO	**309,00**
LOBS005ROC05	RAME SPAZZOLATO LUCIDO	**309,00**
LOBS005ROC08	NERO OPACO	**289,00**
LOBS005ROC88	OTTONE SPAZZOLATO	**339,00**

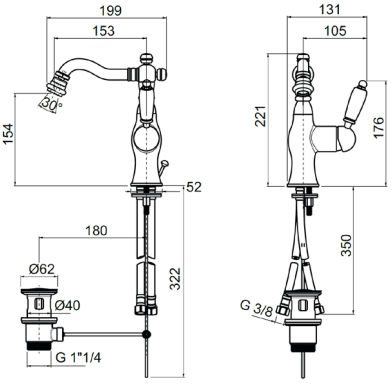

Ricambi



CR00012V Ø35 90° FL00001V KT00001V

LOBT005ROC00

Monocomando bidet testa cieca



CROMO **€ 189,00**

CODICE	FINITURA	€
LOBT005ROC01	BRONZO LUCIDO	**299,00**
LOBT005ROC02	ORO	**329,00**
LOBT005ROC04	NICKEL SPAZZOLATO LUCIDO	**299,00**
LOBT005ROC05	RAME SPAZZOLATO LUCIDO	**299,00**
LOBT005ROC08	NERO OPACO	**279,00**
LOBT005ROC88	OTTONE SPAZZOLATO	**329,00**

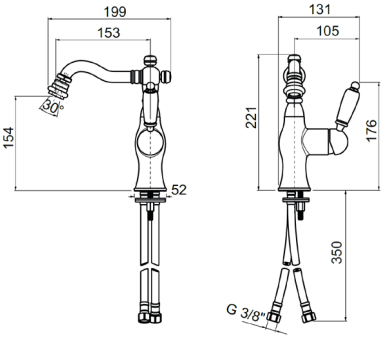

Ricambi



CR00012V Ø35 90° FL00001V KT00001V

Descrizioni e caratteristiche tecniche non sono impegnative e possono variare senza preavviso

LOEL102ROC00

Parti esterne per monocomando lavabo a parete in 2 parti



CROMO **€ 186,00**

CODICE	FINITURA	€
LOEL102ROC01	BRONZO LUCIDO	**320,00**
LOEL102ROC02	ORO	**350,00**
LOEL102ROC04	NICKEL SPAZZOLATO LUCIDO	**320,00**
LOEL102ROC05	RAME SPAZZOLATO LUCIDO	**320,00**
LOEL102ROC08	NERO OPACO	**290,00**
LOEL102ROC88	OTTONE SPAZZOLATO	**350,00**

+ OIPILA35000E

Parte incasso



€ 115,00

+ OIPILA35001B

Parte incasso

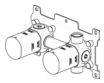

€ 175,00

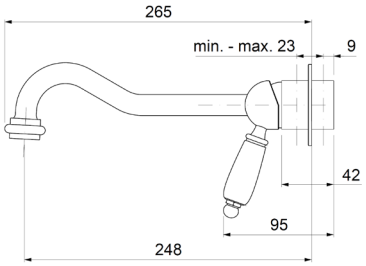

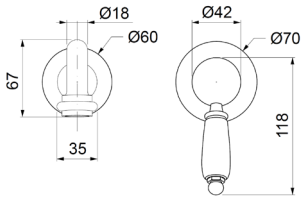

Ricambi



CR00003V
Ø35

LOVE010ROC00

Monocomando esterno per vasca con kit doccia



CROMO **€ 405,00**

CODICE	FINITURA	€
LOVE010ROC01	BRONZO LUCIDO	**635,00**
LOVE010ROC02	ORO	**690,00**
LOVE010ROC04	NICKEL SPAZZOLATO LUCIDO	**635,00**
LOVE010ROC05	RAME SPAZZOLATO LUCIDO	**635,00**
LOVE010ROC08	NERO OPACO	**590,00**
LOVE010ROC88	OTTONE SPAZZOLATO	**690,00**

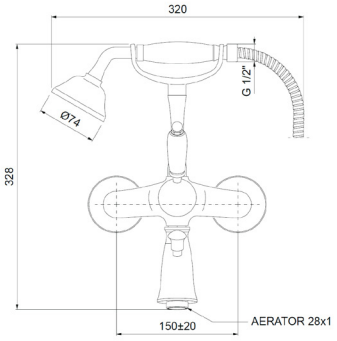

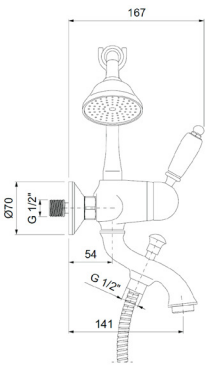

Ricambi



CR00003V
Ø35



AR00060V

LODE025ROC00

Monocomando esterno doccia attacco flessibile 1/2”



CROMO **€ 130,00**

CODICE	FINITURA	€
LODE025ROC01	BRONZO LUCIDO	**215,00**
LODE025ROC02	ORO	**238,00**
LODE025ROC04	NICKEL SPAZZOLATO LUCIDO	**215,00**
LODE025ROC05	RAME SPAZZOLATO LUCIDO	**215,00**
LODE025ROC08	NERO OPACO	**190,00**
LODE025ROC88	OTTONE SPAZZOLATO	**238,00**

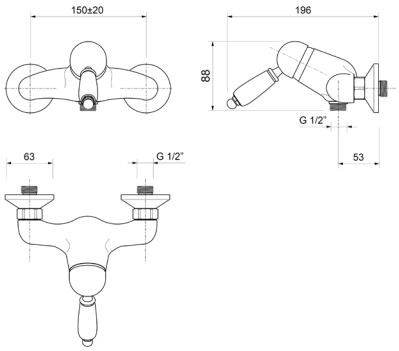

Ricambi



CR00003V
Ø35

LODE125ROC00

Monocomando esterno doccia con kit doccia



CROMO **€ 212,00**

CODICE	FINITURA	€
LODE125ROC01	BRONZO LUCIDO	**354,00**
LODE125ROC02	ORO	**402,00**
LODE125ROC04	NICKEL SPAZZOLATO LUCIDO	**354,00**
LODE125ROC05	RAME SPAZZOLATO LUCIDO	**354,00**
LODE125ROC08	NERO OPACO	**320,00**
LODE125ROC88	OTTONE SPAZZOLATO	**402,00**

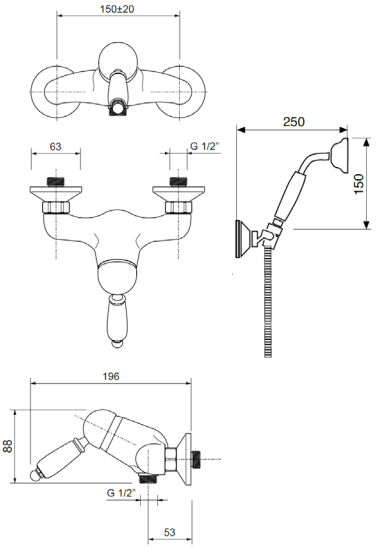

Ricambi



CR00003V
Ø35

LODE026ROC00

Monocomando esterno doccia con attacco **superiore 3/4”**



CROMO **€ 150,00**

CODICE	FINITURA	€
LODE026ROC01	BRONZO LUCIDO	**235,00**
LODE026ROC02	ORO	**258,00**
LODE026ROC04	NICKEL SPAZZOLATO LUCIDO	**235,00**
LODE026ROC05	RAME SPAZZOLATO LUCIDO	**235,00**
LODE026ROC08	NERO OPACO	**220,00**
LODE026ROC88	OTTONE SPAZZOLATO	**258,00**

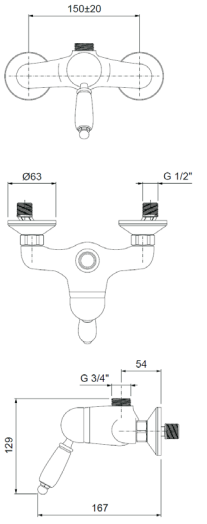

Ricambi



CR00003V
Ø35

Descrizioni e caratteristiche tecniche non sono impegnative e possono variare senza preavviso

LOED005ROC00

Parti esterne per monocomando incasso bidet con kit doccia



	CROMO	**€ 165,00**

CODICE	FINITURA	€
LOED005ROC01	BRONZO LUCIDO	**265,00**
LOED005ROC02	ORO	**285,00**
LOED005ROC04	NICKEL SPAZZOLATO LUCIDO	**265,00**
LOED005ROC05	RAME SPAZZOLATO LUCIDO	**265,00**
LOED005ROC08	NERO OPACO	**240,00**
LOED005ROC88	OTTONE SPAZZOLATO	**285,00**

+ OIPILA35000E

Parte incasso



€ 115,00

+ OIPILA35001B

Parte incasso

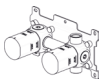

€ 175,00

Ricambi



CR00003V
Ø35

LOED120ROC00

Parti esterne per monocomando incasso doccia



	CROMO	**€ 40,00**

CODICE	FINITURA	€
LOED120ROC01	BRONZO LUCIDO	**94,00**
LOED120ROC02	ORO	**100,00**
LOED120ROC04	NICKEL SPAZZOLATO LUCIDO	**94,00**
LOED120ROC05	RAME SPAZZOLATO LUCIDO	**94,00**
LOED120ROC08	NERO OPACO	**78,00**
LOED120ROC88	OTTONE SPAZZOLATO	**100,00**

+ OIPIDC35001E

Parte incasso

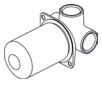

€ 42,00

+ OIPIDC35002B

Parte incasso



€ 106,00

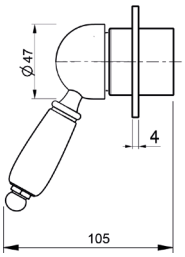

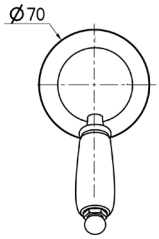

Ricambi



CR00003V
Ø35

LOED621ROC00

Parti esterne per monocomando incasso doccia/vasca con deviatore



	CROMO	**€ 58,00**

CODICE	FINITURA	€
LOED621ROC01	BRONZO LUCIDO	**126,00**
LOED621ROC02	ORO	**145,00**
LOED621ROC04	NICKEL SPAZZOLATO LUCIDO	**126,00**
LOED621ROC05	RAME SPAZZOLATO LUCIDO	**126,00**
LOED621ROC08	NERO OPACO	**112,00**
LOED621ROC88	OTTONE SPAZZOLATO	**145,00**

+ OIPIVA35005E

Parte incasso

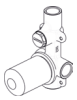

€ 98,00

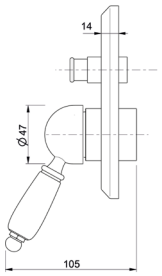

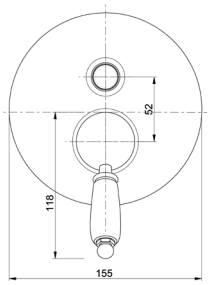

Ricambi



CR00003V
Ø35

LOED122ROC00





Parti esterne per monocomando incasso doccia/vasca con deviatore a **2 vie**, piastre tonde, interasse mm.120

	CROMO	**€ 160,00**

CODICE	FINITURA	€
LOED122ROC01	BRONZO LUCIDO	**250,00**
LOED122ROC02	ORO	**300,00**
LOED122ROC04	NICKEL SPAZZOLATO LUCIDO	**250,00**
LOED122ROC05	RAME SPAZZOLATO LUCIDO	**250,00**
LOED122ROC08	NERO OPACO	**225,00**
LOED122ROC88	OTTONE SPAZZOLATO	**300,00**

+ OIPIVA35007B

Parte incasso

€ 180,00

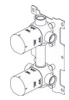

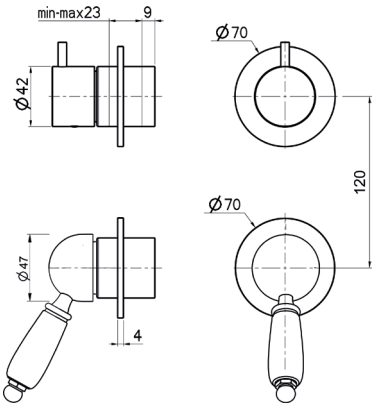

Ricambi



CR00003V Ø35 — CR00029V Ø35 2V

LOED123ROC00





Parti esterne per monocomando incasso doccia/vasca con deviatore a **3 vie**, piastre tonde, interasse mm.120

	CROMO	**€ 160,00**

CODICE	FINITURA	€
LOED123ROC01	BRONZO LUCIDO	**250,00**
LOED123ROC02	ORO	**300,00**
LOED123ROC04	NICKEL SPAZZOLATO LUCIDO	**250,00**
LOED123ROC05	RAME SPAZZOLATO LUCIDO	**250,00**
LOED123ROC08	NERO OPACO	**225,00**
LOED123ROC88	OTTONE SPAZZOLATO	**300,00**

+ OIPIVA35011B

Parte incasso

€ 220,00



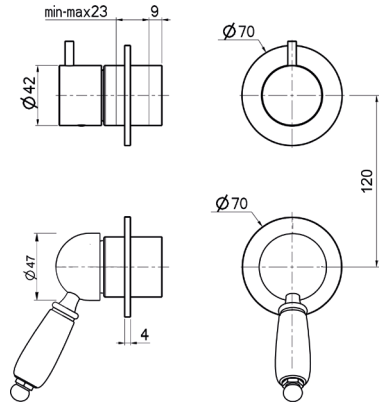

Ricambi



CR00003V Ø35 — CR00022V Ø35 3V

LOED124ROC00







Parti esterne per monocomando incasso doccia/vasca con deviatore a **4 vie**, piastre tonde

	CROMO	**€ 300,00**

CODICE	FINITURA	€
LOED124ROC01	BRONZO LUCIDO	**480,00**
LOED124ROC02	ORO	**530,00**
LOED124ROC04	NICKEL SPAZZOLATO LUCIDO	**480,00**
LOED124ROC05	RAME SPAZZOLATO LUCIDO	**480,00**
LOED124ROC08	NERO OPACO	**430,00**
LOED124ROC88	OTTONE SPAZZOLATO	**530,00**

+ OIPIVA35014B

Parte incasso

€ 290,00



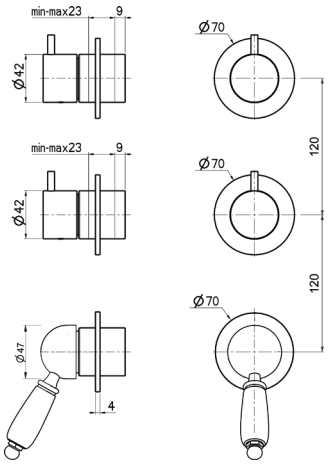

Ricambi



CR00003V Ø35 — CR00029V Ø35 2V

Descrizioni e caratteristiche tecniche non sono impegnative e possono variare senza preavviso

LOLS070ROC00

Monoforo lavabo con scarico automatico 1”1/4



CROMO **€ 194,00**

CODICE	FINITURA	€
LOLS070ROC01	BRONZO LUCIDO	**302,00**
LOLS070ROC02	ORO	**332,00**
LOLS070ROC04	NICKEL SPAZZOLATO LUCIDO	**302,00**
LOLS070ROC05	RAME SPAZZOLATO LUCIDO	**302,00**
LOLS070ROC08	NERO OPACO	**282,00**
LOLS070ROC88	OTTONE SPAZZOLATO	**332,00**

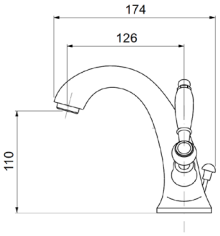

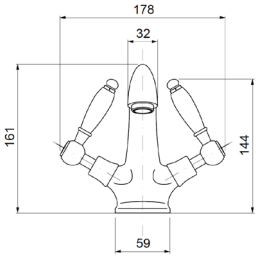

Ricambi


VN00002V 8x20 DX


VN00003V 8x20 SX


FL00001V


KT00001V

LOLS072ROC00

Monoforo lavabo con scarico automatico 1”1/4, **BOCCA ALTA GIREVOLE**



CROMO **€ 240,00**

CODICE	FINITURA	€
LOLS072ROC01	BRONZO LUCIDO	**374,00**
LOLS072ROC02	ORO	**410,00**
LOLS072ROC04	NICKEL SPAZZOLATO LUCIDO	**374,00**
LOLS072ROC05	RAME SPAZZOLATO LUCIDO	**374,00**
LOLS072ROC08	NERO OPACO	**350,00**
LOLS072ROC88	OTTONE SPAZZOLATO	**410,00**

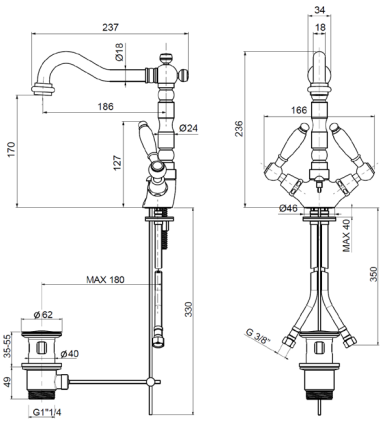

Ricambi


VN00002V 8x20 DX


VN00003V 8x20 SX


FL00001V


KT00001V

LOBS075ROC00

Monoforo bidet con scarico automatico 1”1/4



CROMO **€ 200,00**

CODICE	FINITURA	€
LOBS075ROC01	BRONZO LUCIDO	**310,00**
LOBS075ROC02	ORO	**340,00**
LOBS075ROC04	NICKEL SPAZZOLATO LUCIDO	**310,00**
LOBS075ROC05	RAME SPAZZOLATO LUCIDO	**310,00**
LOBS075ROC08	NERO OPACO	**290,00**
LOBS075ROC88	OTTONE SPAZZOLATO	**340,00**

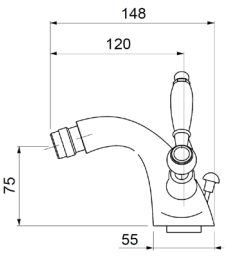

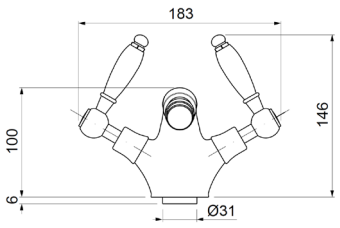

Ricambi


VN00002V 8x20 DX


VN00003V 8x20 SX


FL00001V


KT00001V

LOBS076ROC00

Monoforo bidet con scarico automatico 1”1/4 **BOCCA ALTA GIREVOLE**



	CROMO	**€ 246,00**

CODICE	FINITURA	€
LOBS076ROC01	BRONZO LUCIDO	**382,00**
LOBS076ROC02	ORO	**420,00**
LOBS076ROC04	NICKEL SPAZZOLATO LUCIDO	**382,00**
LOBS076ROC05	RAME SPAZZOLATO LUCIDO	**382,00**
LOBS076ROC08	NERO OPACO	**358,00**
LOBS076ROC88	OTTONE SPAZZOLATO	**420,00**

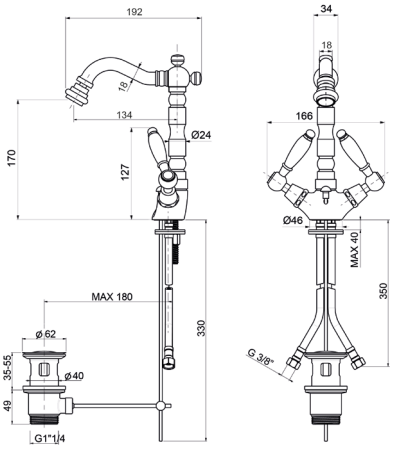

Ricambi

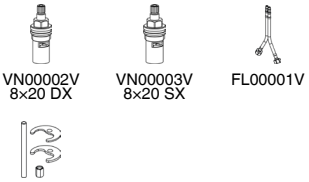

LOEL064ROC00

Parti esterne per batteria lavabo a parete 3 fori



	CROMO	**€ 320,00**

CODICE	FINITURA	€
LOEL064ROC01	BRONZO LUCIDO	**498,00**
LOEL064ROC02	ORO	**546,00**
LOEL064ROC04	NICKEL SPAZZOLATO LUCIDO	**498,00**
LOEL064ROC05	RAME SPAZZOLATO LUCIDO	**498,00**
LOEL064ROC08	NERO OPACO	**466,00**
LOEL064ROC88	OTTONE SPAZZOLATO	**546,00**

+ OIPILA20001E

Parte incasso

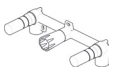

€ 130,00

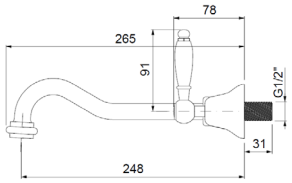

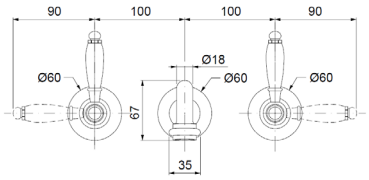

Ricambi



LOLT055ROC00

Batteria lavabo a 3 fori testa cieca, **BOCCA ALTA**



	CROMO	**€ 298,00**

CODICE	FINITURA	€
LOLT055ROC01	BRONZO LUCIDO	**464,00**
LOLT055ROC02	ORO	**510,00**
LOLT055ROC04	NICKEL SPAZZOLATO LUCIDO	**464,00**
LOLT055ROC05	RAME SPAZZOLATO LUCIDO	**464,00**
LOLT055ROC08	NERO OPACO	**434,00**
LOLT055ROC88	OTTONE SPAZZOLATO	**510,00**

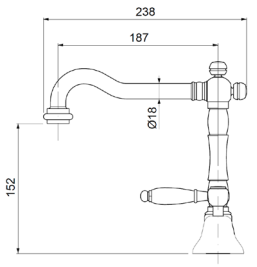

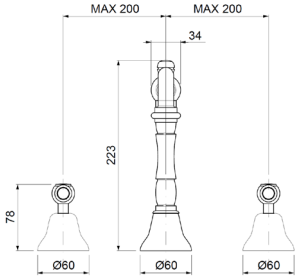

Ricambi

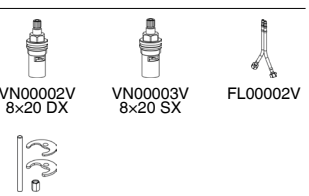

Descrizioni e caratteristiche tecniche non sono impegnative e possono variare senza preavviso

LOBT062ROC00

Batteria bidet a 3 fori testa cieca, **BOCCA ALTA**



	CROMO	**€ 310,00**

CODICE	FINITURA	€
LOLT062ROC01	BRONZO LUCIDO	**484,00**
LOLT062ROC02	ORO	**530,00**
LOLT062ROC04	NICKEL SPAZZOLATO LUCIDO	**484,00**
LOLT062ROC05	RAME SPAZZOLATO LUCIDO	**484,00**
LOLT062ROC08	NERO OPACO	**450,00**
LOLT062ROC88	OTTONE SPAZZOLATO	**530,00**

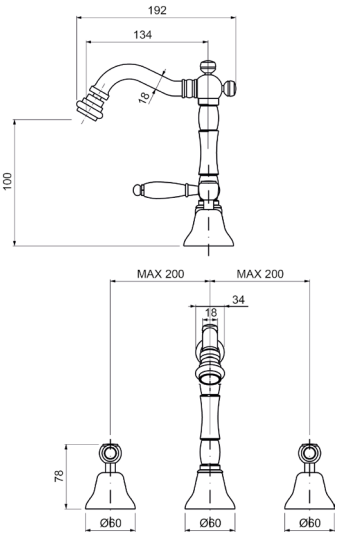

Ricambi

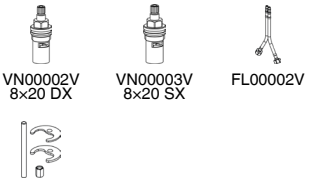

LOBS060ROC00

Batteria bidet a 3 fori con scarico automatico 1”1/4



	CROMO	**€ 168,00**

CODICE	FINITURA	€
LOBS060ROC01	BRONZO LUCIDO	**262,00**
LOBS060ROC02	ORO	**288,00**
LOBS060ROC04	NICKEL SPAZZOLATO LUCIDO	**262,00**
LOBS060ROC05	RAME SPAZZOLATO LUCIDO	**262,00**
LOBS060ROC08	NERO OPACO	**246,00**
LOBS060ROC88	OTTONE SPAZZOLATO	**288,00**

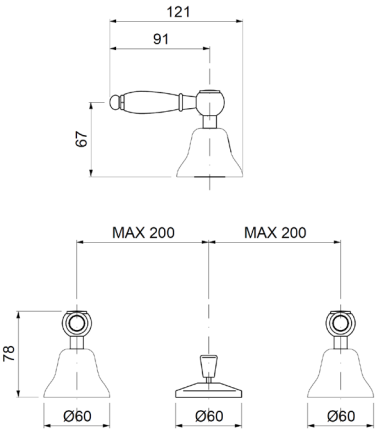

Ricambi



LOBT078ROC00

Rubinetto bidet attacco 1/2”M



	CROMO	**€ 72,00**

CODICE	FINITURA	€
LOBT070ROC01	BRONZO LUCIDO	**112,00**
LOBT070ROC02	ORO	**124,00**
LOBT070ROC04	NICKEL SPAZZOLATO LUCIDO	**112,00**
LOBT070ROC05	RAME SPAZZOLATO LUCIDO	**112,00**
LOBT070ROC08	NERO OPACO	**106,00**
LOBT070ROC88	OTTONE SPAZZOLATO	**124,00**

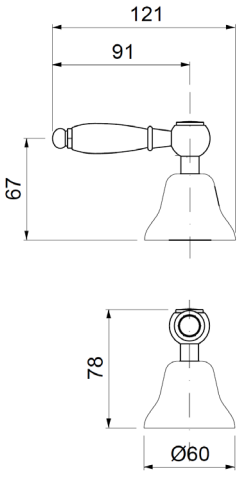

Ricambi



LOVE050ROC00

Gruppo vasca esterno con doccia Liberty



CROMO		**€ 316,00**
CODICE	FINITURA	€
LOVE050ROC01	BRONZO LUCIDO	**490,00**
LOVE050ROC02	ORO	**540,00**
LOVE050ROC04	NICKEL SPAZZOLATO LUCIDO	**490,00**
LOVE050ROC05	RAME SPAZZOLATO LUCIDO	**490,00**
LOVE050ROC08	NERO OPACO	**460,00**
LOVE050ROC88	OTTONE SPAZZOLATO	**540,00**

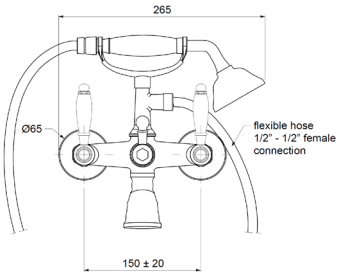

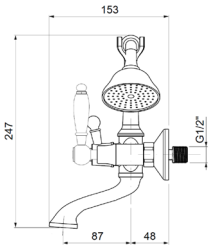

Ricambi



VN00002V 8x20 DX



VN00003V 8x20 SX

LODE082ROC00

Gruppo esterno doccia attacco flessibile 1/2”



CROMO		**€ 126,00**
CODICE	FINITURA	€
LODE082ROC01	BRONZO LUCIDO	**198,00**
LODE082ROC02	ORO	**234,00**
LODE082ROC04	NICKEL SPAZZOLATO LUCIDO	**198,00**
LODE082ROC05	RAME SPAZZOLATO LUCIDO	**198,00**
LODE082ROC08	NERO OPACO	**186,00**
LODE082ROC88	OTTONE SPAZZOLATO	**234,00**

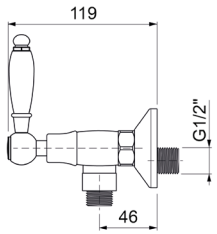

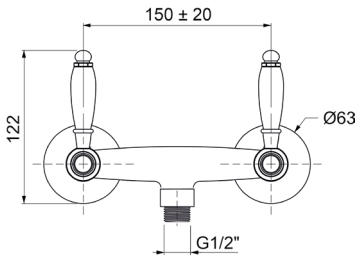

Ricambi



VN00002V 8x20 DX



VN00003V 8x20 SX

LODE084ROC00

Gruppo esterno doccia con attacco **superiore 3/4”**



CROMO		**€ 134,00**
CODICE	FINITURA	€
LODE084ROC01	BRONZO LUCIDO	**208,00**
LODE084ROC02	ORO	**242,00**
LODE084ROC04	NICKEL SPAZZOLATO LUCIDO	**208,00**
LODE084ROC05	RAME SPAZZOLATO LUCIDO	**208,00**
LODE084ROC08	NERO OPACO	**194,00**
LODE084ROC88	OTTONE SPAZZOLATO	**242,00**

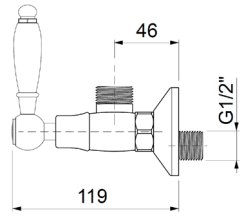

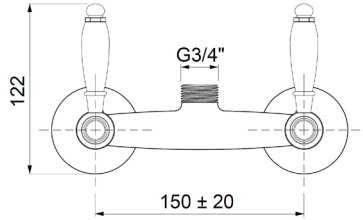

Ricambi



VN00002V 8x20 DX



VN00003V 8x20 SX

Descrizioni e caratteristiche tecniche non sono impegnative e possono variare senza preavviso

LOET020ROC00

Parti esterne per monocomando incasso doccia **termostatico 1 via**



CROMO **€ 140,00**

CODICE	FINITURA	€
LOET020ROC01	BRONZO LUCIDO	**218,00**
LOET020ROC02	ORO	**250,00**
LOET020ROC04	NICKEL SPAZZOLATO LUCIDO	**218,00**
LOET020ROC05	RAME SPAZZOLATO LUCIDO	**218,00**
LOET020ROC08	NERO OPACO	**198,00**
LOET020ROC88	OTTONE SPAZZOLATO	**250,00**

+ OIPITD20020B

Parte incasso **€ 290,00**



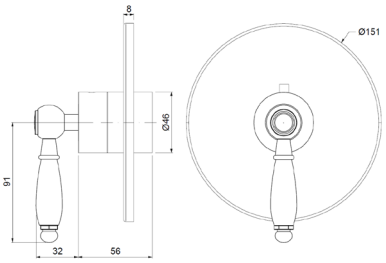

Ricambi



CR00032V

LOET022ROC00

Parti esterne per monocomando incasso doccia/vasca termostatico con deviatore a **2 vie**



CROMO **€ 200,00**

CODICE	FINITURA	€
LOET022ROC01	BRONZO LUCIDO	**310,00**
LOET022ROC02	ORO	**350,00**
LOET022ROC04	NICKEL SPAZZOLATO LUCIDO	**310,00**
LOET022ROC05	RAME SPAZZOLATO LUCIDO	**310,00**
LOET022ROC08	NERO OPACO	**280,00**
LOET022ROC88	OTTONE SPAZZOLATO	**350,00**

+ OIPITD20022B

Parte incasso **€ 450,00**



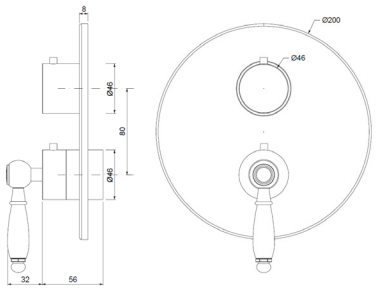

Ricambi



CR00032V



CR00033V
DEVIATORE

LOET023ROC00

Parti esterne per monocomando incasso doccia/vasca termostatico con deviatore a **3 vie**



CROMO **€ 200,00**

CODICE	FINITURA	€
LOET023ROC01	BRONZO LUCIDO	**310,00**
LOET023ROC02	ORO	**350,00**
LOET023ROC04	NICKEL SPAZZOLATO LUCIDO	**310,00**
LOET023ROC05	RAME SPAZZOLATO LUCIDO	**310,00**
LOET023ROC08	NERO OPACO	**280,00**
LOET023ROC88	OTTONE SPAZZOLATO	**350,00**

+ OIPITD20023B

Parte incasso **€ 475,00**



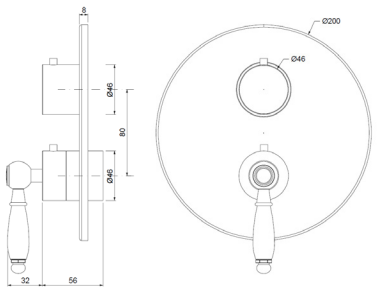

Ricambi



CR00032V



CR00034V
DEV. C/STOP

LOER085ROC00

Parti esterne per rubinetto ad incasso da 1/2”



	CROMO	€	90,00

CODICE	FINITURA	€
LOER085ROC01	BRONZO LUCIDO	**140,00**
LOER085ROC02	ORO	**156,00**
LOER085ROC04	NICKEL SPAZZOLATO LUCIDO	**140,00**
LOER085ROC05	RAME SPAZZOLATO LUCIDO	**140,00**
LOER085ROC08	NERO OPACO	**126,00**
LOER085ROC88	OTTONE SPAZZOLATO	**156,00**

+ OIPIRA20001E

Parte incasso



€ 36,00

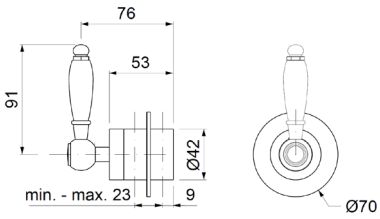

Ricambi



VN00002V
8x20 DX

LOED087ROC00

Parti esterne per deviatore ceramico a **1 entrata e 2 uscite**



	CROMO	€	100,00

CODICE	FINITURA	€
LOED087ROC01	BRONZO LUCIDO	**150,00**
LOED087ROC02	ORO	**170,00**
LOED087ROC04	NICKEL SPAZZOLATO LUCIDO	**150,00**
LOED087ROC05	RAME SPAZZOLATO LUCIDO	**150,00**
LOED087ROC08	NERO OPACO	**136,00**
LOED087ROC88	OTTONE SPAZZOLATO	**170,00**

+ OIPIDD20001E

Parte incasso

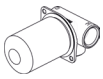

€ 60,00

+ OIPIDD35001B

Parte incasso



€ 106,00

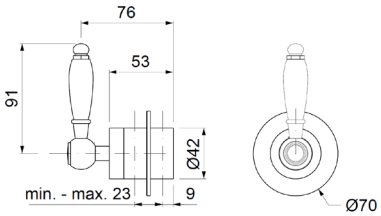

Ricambi



CR00029V
Ø35 2V

LOED088ROC00

Parti esterne per deviatore ceramico a **1 entrata e 3 uscite**



	CROMO	€	100,00

CODICE	FINITURA	€
LOED088ROC01	BRONZO LUCIDO	**150,00**
LOED088ROC02	ORO	**170,00**
LOED088ROC04	NICKEL SPAZZOLATO LUCIDO	**150,00**
LOED088ROC05	RAME SPAZZOLATO LUCIDO	**150,00**
LOED088ROC08	NERO OPACO	**136,00**
LOED088ROC88	OTTONE SPAZZOLATO	**170,00**

+ OIPIDD35003B

Parte incasso



€ 140,00

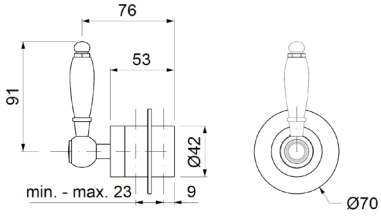

Ricambi



CR00022V
Ø35 3V

Descrizioni e caratteristiche tecniche non sono impegnative e possono variare senza preavviso

LOCD028ROC00

Gruppo esterno **vasca** con colonna doccia in ottone telescopica e orientabile, soffione **anticalcare** London monogetto tondo **ottone Ø200**



CROMO **€ 670,00**

CODICE	FINITURA	€
LOCD028ROC01	BRONZO LUCIDO	**1.072,00**
LOCD028ROC02	ORO	**1.150,00**
LOCD028ROC04	NICKEL SPAZZOLATO LUCIDO	**1.072,00**
LOCD028ROC05	RAME SPAZZOLATO LUCIDO	**1.72,00**
LOCD028ROC08	NERO OPACO	**1.006,00**
LOCD028ROC88	OTTONE SPAZZOLATO	**1.150,00**

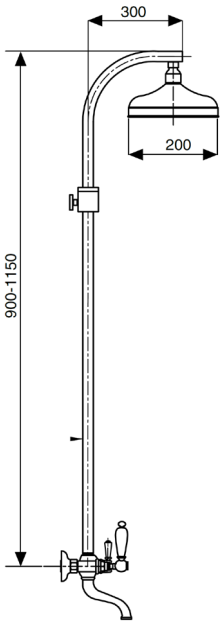

Ricambi



VN00002V
8x20 DX



VN00003V
8x20 SX

LOCD029ROC00

Monocomando esterno **doccia** con colonna doccia in ottone telescopica e orientabile, centrale scorrevole in ottone, soffione **anticalcare** tondo London in **ottone Ø200**, doccia Liberty e flessibile cm.150



CROMO **€ 698,00**

CODICE	FINITURA	€
LOCD029ROC01	BRONZO LUCIDO	**1.086,00**
LOCD029ROC02	ORO	**1.210,00**
LOCD029ROC04	NICKEL SPAZZOLATO LUCIDO	**1.086,00**
LOCD029ROC05	RAME SPAZZOLATO LUCIDO	**1.086,00**
LOCD029ROC08	NERO OPACO	**1.030,00**
LOCD029ROC88	OTTONE SPAZZOLATO	**1.210,00**

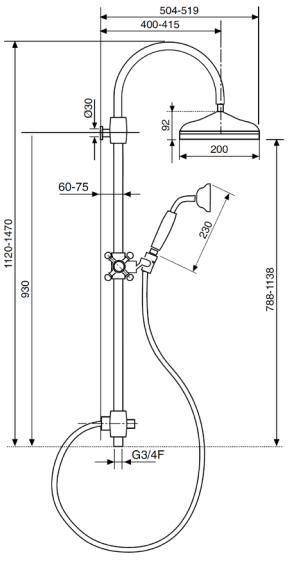

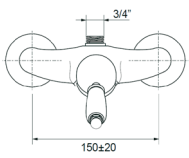

Ricambi



CR00004V
Ø35

WECD201ROC00

Colonna doccia in ottone telescopica e orientabile, centrale scorrevole in ottone, soffione **anticalcare** tondo London in **ottone Ø200**, doccia Liberty e flessibile cm.150



CROMO **€ 560,00**

CODICE	FINITURA	€
WECD201ROC01	BRONZO LUCIDO	**870,00**
WECD201ROC02	ORO	**960,00**
WECD201ROC04	NICKEL SPAZZOLATO LUCIDO	**870,00**
WECD201ROC05	RAME SPAZZOLATO LUCIDO	**870,00**
WECD201ROC08	NERO OPACO	**820,00**
WECD201ROC88	OTTONE SPAZZOLATO	**960,00**

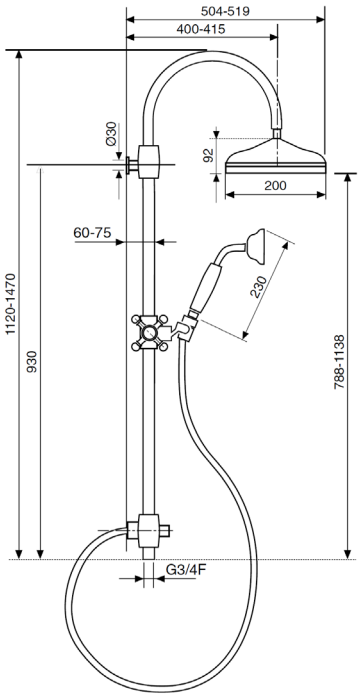

WECD205ROC00

Colonna doccia a pavimento in ottone con miscelatore e deviatore, centrale scorrevole in ottone, soffione **anticalcare** tondo London **ottone Ø200**, doccia Liberty e flessibile cm.150



CROMO **€ 2.100,00**

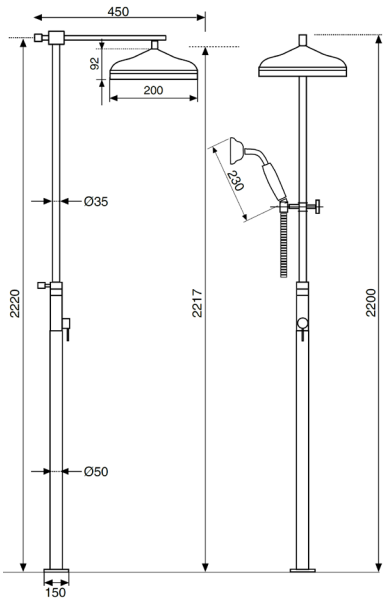

Ricambi



CR00003V
Ø35

Descrizioni e caratteristiche tecniche non sono impegnative e possono variare senza preavviso

LOBD001ROC00



Kit doccia composto da:
art. WESB201ROC00 - art. WESD204ROC00
art. LOED122ROC00

CROMO **€ 592,00**

CODICE	FINITURA	€
LOBD001ROC01	BRONZO LUCIDO	**922,00**
LOBD001ROC02	ORO	**1.040,00**
LOBD001ROC04	NICKEL SPAZZOLATO LUCIDO	**922,00**
LOBD001ROC05	RAME SPAZZOLATO LUCIDO	**922,00**
LOBD001ROC08	NERO OPACO	**850,00**
LOBD001ROC88	OTTONE SPAZZOLATO	**1.040,00**

+ OIPIVA35007B

Parte incasso

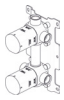

€ 180,00



Ricambi



CR00003V
Ø35



CR00029V
Ø35 2V

LOBD002ROC00



Kit doccia composto da:
art. WESB201ROC00 - art. WESD204ROC00
art. LOET022ROC00

CROMO **€ 632,00**

CODICE	FINITURA	€
LOBD002ROC01	BRONZO LUCIDO	**982,00**
LOBD002ROC02	ORO	**1.090,00**
LOBD002ROC04	NICKEL SPAZZOLATO LUCIDO	**982,00**
LOBD002ROC05	RAME SPAZZOLATO LUCIDO	**982,00**
LOBD002ROC08	NERO OPACO	**904,00**
LOBD002ROC88	OTTONE SPAZZOLATO	**1.090,00**

+ OIPITD20022B

Parte incasso



€ 450,00

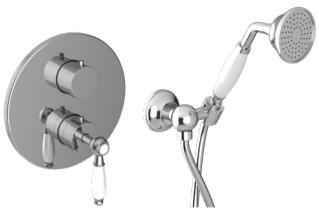

Ricambi



CR00032V



CR00033V
DEVIATORE

WESL615ROC00

Saliscendi **Liberty** asta Ø18 H.90 con doccia monogetto in ottone e flessibile cm.150



	CROMO	**€**	**185,00**

CODICE	FINITURA	€
WESL615ROC01	BRONZO LUCIDO	**290,00**
WESL615ROC02	ORO	**320,00**
WESL615ROC04	NICKEL SPAZZOLATO LUCIDO	**290,00**
WESL615ROC05	RAME SPAZZOLATO LUCIDO	**290,00**
WESL615ROC08	NERO OPACO	**270,00**
WESL615ROC88	OTTONE SPAZZOLATO	**320,00**

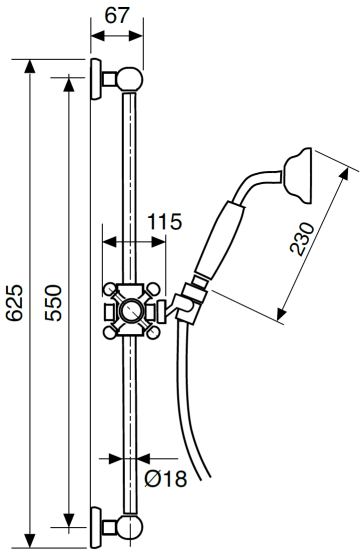

WESB201ROC00

Braccio doccia in **ottone** Ø20 cm.30 con soffione **anticalcare** monogetto London in **ottone Ø200**



	CROMO	**€**	**304,00**

CODICE	FINITURA	€
WESB201ROC01	BRONZO LUCIDO	**476,00**
WESB201ROC02	ORO	**522,00**
WESB201ROC04	NICKEL SPAZZOLATO LUCIDO	**476,00**
WESB201ROC05	RAME SPAZZOLATO LUCIDO	**476,00**
WESB201ROC08	NERO OPACO	**446,00**
WESB201ROC88	OTTONE SPAZZOLATO	**522,00**

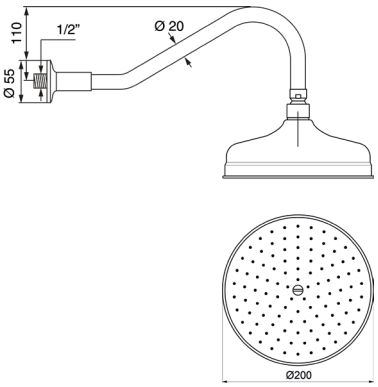

Descrizioni e caratteristiche tecniche non sono impegnative e possono variare senza preavviso

WESB204ROC00

Braccio doccia a soffitto in ottone cm.20 con soffione **anticalcare** monogetto London in **ottone Ø200**



	CROMO	**€ 272,00**

CODICE	FINITURA	€
WESB204ROC01	BRONZO LUCIDO	**428,00**
WESB204ROC02	ORO	**466,00**
WESB204ROC04	NICKEL SPAZZOLATO LUCIDO	**428,00**
WESB204ROC05	RAME SPAZZOLATO LUCIDO	**428,00**
WESB204ROC08	NERO OPACO	**400,00**
WESB204ROC88	OTTONE SPAZZOLATO	**466,00**

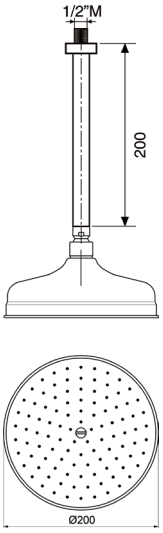

WEBR201ROC00

Braccio doccia in **ottone**



	CROMO	**€ 90,00**

CODICE	FINITURA	€
WEBR201ROC01	BRONZO LUCIDO	**140,00**
WEBR201ROC02	ORO	**156,00**
WEBR201ROC04	NICKEL SPAZZOLATO LUCIDO	**140,00**
WEBR201ROC05	RAME SPAZZOLATO LUCIDO	**140,00**
WEBR201ROC08	NERO OPACO	**130,00**
WEBR201ROC88	OTTONE SPAZZOLATO	**156,00**

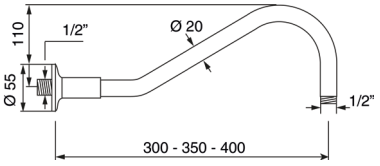

WEBR002ROC00

Braccio doccia tondo in **ottone cm.35** con rosone



	CROMO	**€ 56,00**

CODICE	FINITURA	€
WEBR002ROC01	BRONZO LUCIDO	**88,00**
WEBR002ROC02	ORO	**96,00**
WEBR002ROC04	NICKEL SPAZZOLATO LUCIDO	**88,00**
WEBR002ROC05	RAME SPAZZOLATO LUCIDO	**88,00**
WEBR002ROC08	NERO OPACO	**79,00**
WEBR002ROC88	OTTONE SPAZZOLATO	**96,00**

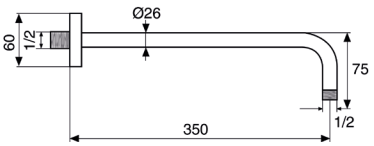

WESE204ROC00

Soffione tondo **anticalcare** monogetto London in **ottone Ø200**



	CROMO	**€ 210,00**

CODICE	FINITURA	€
WESE204ROC01	BRONZO LUCIDO	**330,00**
WESE204ROC02	ORO	**360,00**
WESE204ROC04	NICKEL SPAZZOLATO LUCIDO	**330,00**
WESE204ROC05	RAME SPAZZOLATO LUCIDO	**330,00**
WESE204ROC08	NERO OPACO	**310,00**
WESE204ROC88	OTTONE SPAZZOLATO	**360,00**

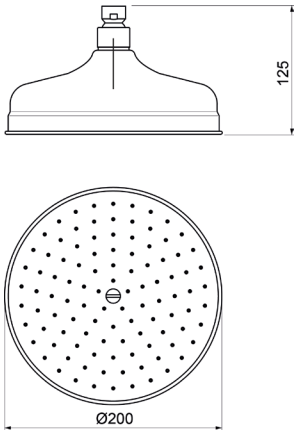

WESD202ROC00

Kit doccia **esterno** con doccia monogetto Liberty in **ottone** e flessibile cm.150



	CROMO	**€ 78,00**

CODICE	FINITURA	€
WESD202ROC01	BRONZO LUCIDO	**135,00**
WESD202ROC02	ORO	**160,00**
WESD202ROC04	NICKEL SPAZZOLATO LUCIDO	**135,00**
WESD202ROC05	RAME SPAZZOLATO LUCIDO	**135,00**
WESD202ROC08	NERO OPACO	**125,00**
WESD202ROC88	OTTONE SPAZZOLATO	**160,00**

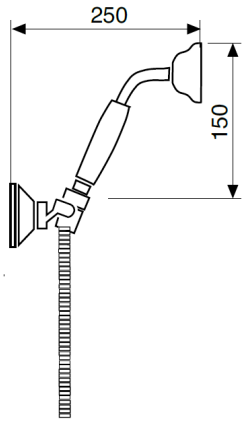

WESD204ROC00

Kit doccia **incasso** con doccia monogetto Liberty in **ottone** e flessibile cm.150



	CROMO	**€ 115,00**

CODICE	FINITURA	€
WESD204ROC01	BRONZO LUCIDO	**185,00**
WESD204ROC02	ORO	**200,00**
WESD204ROC04	NICKEL SPAZZOLATO LUCIDO	**185,00**
WESD204ROC05	RAME SPAZZOLATO LUCIDO	**185,00**
WESD204ROC08	NERO OPACO	**165,00**
WESD204ROC88	OTTONE SPAZZOLATO	**200,00**

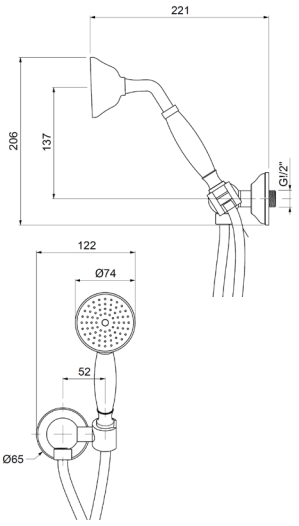

Descrizioni e caratteristiche tecniche non sono impegnative e possono variare senza preavviso

WESD205ROC00

Kit doccia **esterno** con doccia a pulsante in ottone e flessibile cm.150, supporto fisso in ABS



	CROMO	€	54,00

CODICE	FINITURA	€
WESD205ROC01	BRONZO LUCIDO	**88,00**
WESD205ROC02	ORO	**98,00**
WESD205ROC04	NICKEL SPAZZOLATO LUCIDO	**88,00**
WESD205ROC05	RAME SPAZZOLATO LUCIDO	**88,00**
WESD205ROC08	NERO OPACO	**82,00**
WESD205ROC88	OTTONE SPAZZOLATO	**98,00**

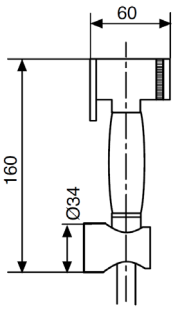

WEPA510ROC00

Presa acqua **incasso** in ottone 1/2"M×1/2"M



	CROMO	€	49,00

CODICE	FINITURA	€
WEPA510ROC01	BRONZO LUCIDO	**84,00**
WEPA510ROC02	ORO	**90,00**
WEPA510ROC04	NICKEL SPAZZOLATO LUCIDO	**84,00**
WEPA510ROC05	RAME SPAZZOLATO LUCIDO	**84,00**
WEPA510ROC08	NERO OPACO	**76,00**
WEPA510ROC88	OTTONE SPAZZOLATO	**90,00**

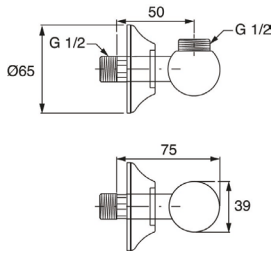

LOBO456ROC00

Bocca a parete, attacco 1/2"M - **cm.20**



	CROMO	€	140,00

CODICE	FINITURA	€
LOBO456ROC01	BRONZO LUCIDO	**220,00**
LOBO456ROC02	ORO	**240,00**
LOBO456ROC04	NICKEL SPAZZOLATO LUCIDO	**220,00**
LOBO456ROC05	RAME SPAZZOLATO LUCIDO	**220,00**
LOBO456ROC08	NERO OPACO	**205,00**
LOBO456ROC88	OTTONE SPAZZOLATO	**240,00**

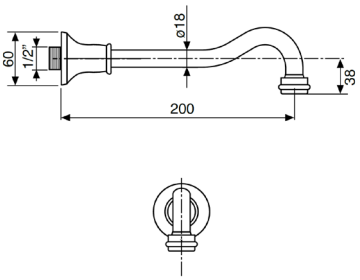

LOLC040ROC00

Monocomando lavello con doccia estraibile



Ricambi



CR00003V
Ø35

	CROMO	**€ 210,00**
CODICE	FINITURA	€
LOLC040ROC01	BRONZO LUCIDO	**340,00**
LOLC040ROC02	ORO	**360,00**
LOLC040ROC04	NICKEL SPAZZOLATO LUCIDO	**340,00**
LOLC040ROC05	RAME SPAZZOLATO LUCIDO	**340,00**
LOLC040ROC08	NERO OPACO	**310,00**
LOLC040ROC88	OTTONE SPAZZOLATO	**360,00**

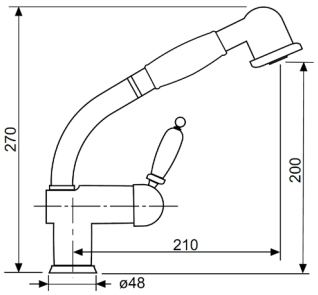

LOLC042ROC00

Monocomando lavello con doccia estraibile



Ricambi



CR00003V
Ø35

	CROMO	**€ 170,00**
CODICE	FINITURA	€
LOLC042ROC01	BRONZO LUCIDO	**280,00**
LOLC042ROC02	ORO	**300,00**
LOLC042ROC04	NICKEL SPAZZOLATO LUCIDO	**280,00**
LOLC042ROC05	RAME SPAZZOLATO LUCIDO	**280,00**
LOLC042ROC08	NERO OPACO	**250,00**
LOLC042ROC88	OTTONE SPAZZOLATO	**300,00**

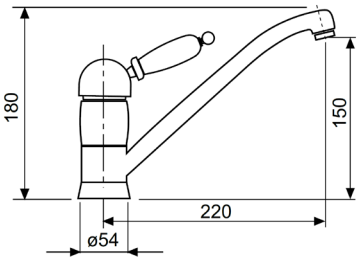

LOLC045ROC00

Monocomando lavello con canna girevole



Ricambi



CR00003V
Ø35



FL00001V

	CROMO	**€ 250,00**
CODICE	FINITURA	€
LOLC045ROC01	BRONZO LUCIDO	**400,00**
LOLC045ROC02	ORO	**440,00**
LOLC045ROC04	NICKEL SPAZZOLATO LUCIDO	**400,00**
LOLC045ROC05	RAME SPAZZOLATO LUCIDO	**400,00**
LOLC045ROC08	NERO OPACO	**370,00**
LOLC045ROC88	OTTONE SPAZZOLATO	**440,00**

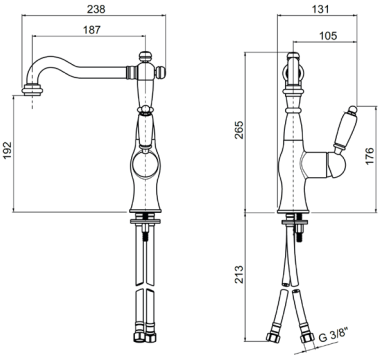

LOLC088ROC00

Monocomando lavello con canna alta



Ricambi



CR00003V
Ø35



AR00023V



FL00001V

	CROMO	**€ 205,00**
CODICE	FINITURA	€
LOLC088ROC01	BRONZO LUCIDO	**330,00**
LOLC088ROC02	ORO	**360,00**
LOLC088ROC04	NICKEL SPAZZOLATO LUCIDO	**330,00**
LOLC088ROC05	RAME SPAZZOLATO LUCIDO	**330,00**
LOLC088ROC08	NERO OPACO	**310,00**
LOLC088ROC88	OTTONE SPAZZOLATO	**360,00**

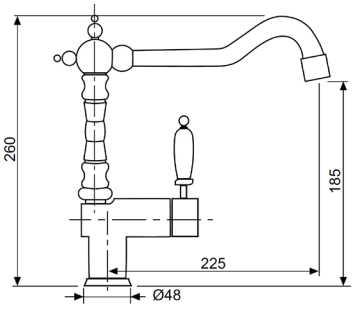

Descrizioni e caratteristiche tecniche non sono impegnative e possono variare senza preavviso

LOLC080ROC00

Gruppo lavello a parete



	CROMO	**€ 136,00**
CODICE	FINITURA	€
LOLC080ROC01	BRONZO LUCIDO	**212,00**
LOLC080ROC02	ORO	**232,00**
LOLC080ROC04	NICKEL SPAZZOLATO LUCIDO	**212,00**
LOLC080ROC05	RAME SPAZZOLATO LUCIDO	**212,00**
LOLC080ROC88	OTTONE SPAZZOLATO	**232,00**

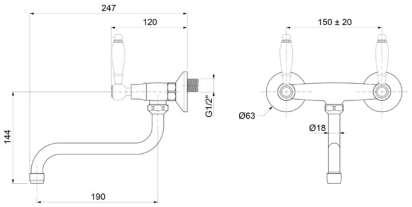

Ricambi


VN00002V 8x20 DX


VN00003V 8x20 SX

LOLC081ROC00

Gruppo lavello a parete con canna alta superiore



	CROMO	**€ 210,00**
CODICE	FINITURA	€
LOLC081ROC01	BRONZO LUCIDO	**330,00**
LOLC081ROC02	ORO	**360,00**
LOLC081ROC04	NICKEL SPAZZOLATO LUCIDO	**330,00**
LOLC081ROC05	RAME SPAZZOLATO LUCIDO	**330,00**
LOLC081ROC88	OTTONE SPAZZOLATO	**360,00**

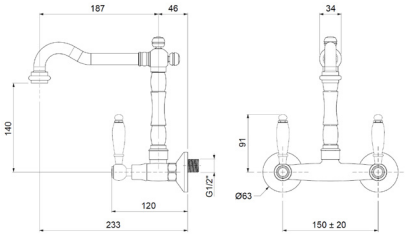

Ricambi


VN00002V 8x20 DX


VN00003V 8x20 SX

LOLC145ROC00

Monoforo lavello con canna a ponte girevole



	CROMO	**€ 240,00**
CODICE	FINITURA	€
LOLC145ROC01	BRONZO LUCIDO	**380,00**
LOLC145ROC02	ORO	**410,00**
LOLC145ROC04	NICKEL SPAZZOLATO LUCIDO	**380,00**
LOLC145ROC05	RAME SPAZZOLATO LUCIDO	**380,00**
LOLC145ROC88	OTTONE SPAZZOLATO	**410,00**

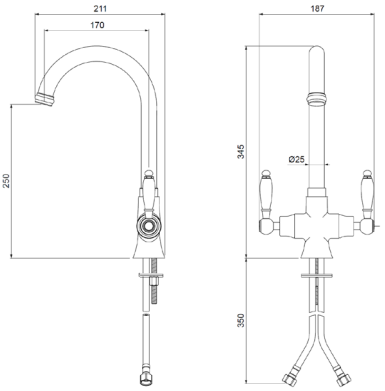

Ricambi


VN00002V 8x20 DX


VN00003V 8x20 SX


FL00001V

LOLC188ROC00

Monoforo lavello con canna girevole



	CROMO	**€ 210,00**
CODICE	FINITURA	€
LOLC188ROC01	BRONZO LUCIDO	**330,00**
LOLC188ROC02	ORO	**360,00**
LOLC188ROC04	NICKEL SPAZZOLATO LUCIDO	**330,00**
LOLC188ROC05	RAME SPAZZOLATO LUCIDO	**330,00**
LOLC188ROC88	OTTONE SPAZZOLATO	**360,00**

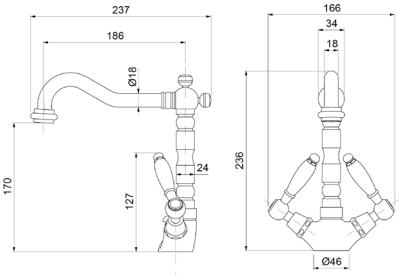

Ricambi


VN00002V 8x20 DX


VN00003V 8x20 SX


FL00001V

OPÉRA

Design by Oioli Lab RD






Hot
Cold

OPLS000ROC00

Monocomando lavabo con scarico automatico 1”1/4



CROMO **€ 285,00**

CODICE	FINITURA	€
OPLS000ROC01	BRONZO LUCIDO	**445,00**
OPLS000ROC02	ORO	**485,00**
OPLS000ROC04	NICKEL SPAZZOLATO LUCIDO	**445,00**
OPLS000ROC05	RAME SPAZZOLATO LUCIDO	**445,00**
OPLS000ROC08	NERO OPACO	**400,00**
OPLS000ROC88	OTTONE SPAZZOLATO	**485,00**

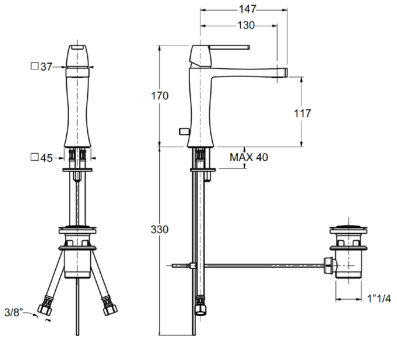

Ricambi


CR00006V Ø25


AR00035V


FL00001V


KT00004V

OPLT001ROC00

Monocomando lavabo testa cieca



CROMO **€ 275,00**

CODICE	FINITURA	€
OPLT001ROC01	BRONZO LUCIDO	**435,00**
OPLT001ROC02	ORO	**475,00**
OPLT001ROC04	NICKEL SPAZZOLATO LUCIDO	**435,00**
OPLT001ROC05	RAME SPAZZOLATO LUCIDO	**435,00**
OPLT001ROC08	NERO OPACO	**390,00**
OPLT001ROC88	OTTONE SPAZZOLATO	**475,00**

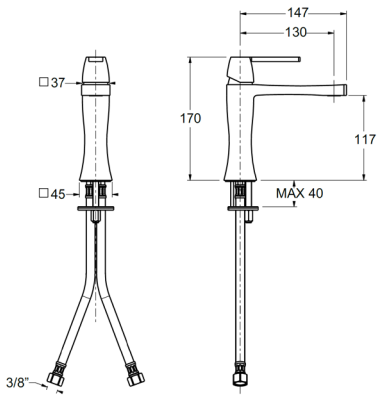

Ricambi


CR00006V Ø25


AR00035V


FL00001V


KT00004V

OPLT004ROC00

Monocomando lavabo alto testa cieca



CROMO **€ 455,00**

CODICE	FINITURA	€
OPLT004ROC01	BRONZO LUCIDO	**705,00**
OPLT004ROC02	ORO	**775,00**
OPLT004ROC04	NICKEL SPAZZOLATO LUCIDO	**705,00**
OPLT004ROC05	RAME SPAZZOLATO LUCIDO	**705,00**
OPLT004ROC08	NERO OPACO	**645,00**
OPLT004ROC88	OTTONE SPAZZOLATO	**775,00**

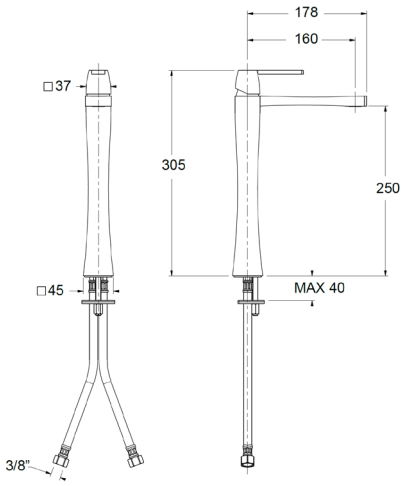

Ricambi


CR00006V Ø25


AR00035V


FL00001V


KT00001V

Descrizioni e caratteristiche tecniche non sono impegnative e possono variare senza preavviso

ORBS005ROC00

Monocomando bidet con scarico automatico 1”1/4



CROMO **€ 285,00**

CODICE	FINITURA	€
OPBS005ROC01	BRONZO LUCIDO	**445,00**
OPBS005ROC02	ORO	**485,00**
OPBS005ROC04	NICKEL SPAZZOLATO LUCIDO	**445,00**
OPBS005ROC05	RAME SPAZZOLATO LUCIDO	**445,00**
OPBS005ROC08	NERO OPACO	**400,00**
OPBS005ROC88	OTTONE SPAZZOLATO	**485,00**

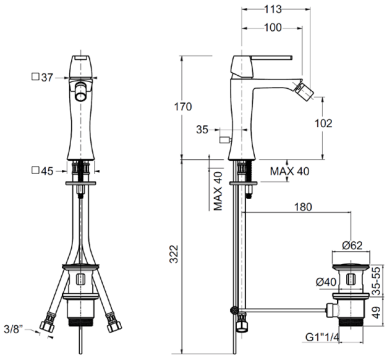

Ricambi

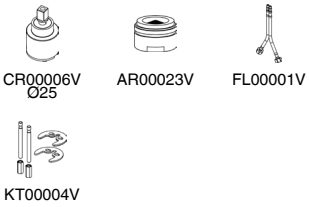

OPBT005ROC00

Monocomando bidet testa cieca



CROMO **€ 275,00**

CODICE	FINITURA	€
OPBT005ROC01	BRONZO LUCIDO	**435,00**
OPBT005ROC02	ORO	**475,00**
OPBT005ROC04	NICKEL SPAZZOLATO LUCIDO	**435,00**
OPBT005ROC05	RAME SPAZZOLATO LUCIDO	**435,00**
OPBT005ROC08	NERO OPACO	**390,00**
OPBT005ROC88	OTTONE SPAZZOLATO	**475,00**

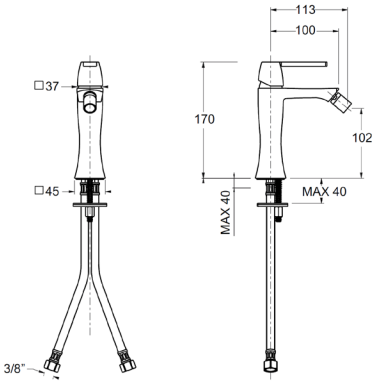

Ricambi

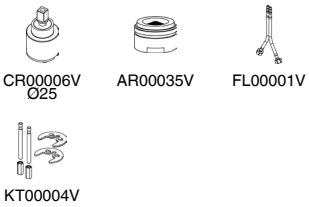

OPEL002ROC00

Parti esterne per monocomando lavabo a parete

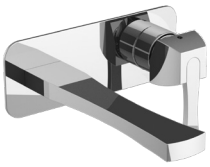

CROMO **€ 250,00**

CODICE	FINITURA	€
OPEL002ROC01	BRONZO LUCIDO	**395,00**
OPEL002ROC02	ORO	**430,00**
OPEL002ROC04	NICKEL SPAZZOLATO LUCIDO	**395,00**
OPEL002ROC05	RAME SPAZZOLATO LUCIDO	**395,00**
OPEL002ROC08	NERO OPACO	**355,00**
OPEL002ROC88	OTTONE SPAZZOLATO	**430,00**

+ OIPILA35001E

Parte incasso



€ 115,00

+ OIPILA35001B

Parte incasso

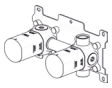

€ 175,00

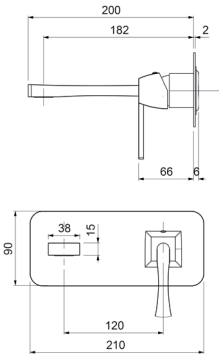

Ricambi



OPLT066ROC00

Batteria lavabo a 3 fori, testa cieca



CROMO **€ 775,00**

CODICE	FINITURA	€
OPLT066ROC01	BRONZO LUCIDO	**1.200,00**
OPLT066ROC02	ORO	**1.320,00**
OPLT066ROC04	NICKEL SPAZZOLATO LUCIDO	**1.200,00**
OPLT066ROC05	RAME SPAZZOLATO LUCIDO	**1.200,00**
OPLT066ROC08	NERO OPACO	**1.100,00**
OPLT066ROC88	OTTONE SPAZZOLATO	**1.320,00**

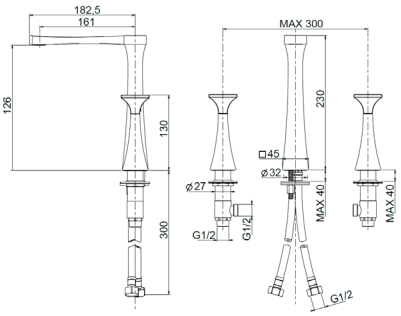

Ricambi

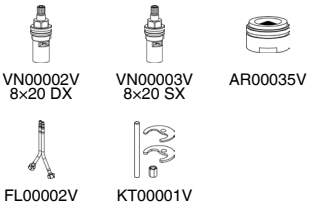

OPLT072ROC00

Monoforo lavabo testa cieca



CROMO **€ 460,00**

CODICE	FINITURA	€
OPLT072ROC01	BRONZO LUCIDO	**715,00**
OPLT072ROC02	ORO	**785,00**
OPLT072ROC04	NICKEL SPAZZOLATO LUCIDO	**715,00**
OPLT072ROC05	RAME SPAZZOLATO LUCIDO	**715,00**
OPLT072ROC08	NERO OPACO	**650,00**
OPLT072ROC88	OTTONE SPAZZOLATO	**785,00**

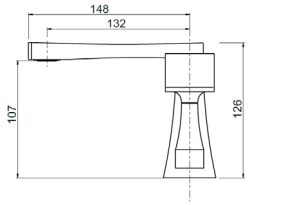

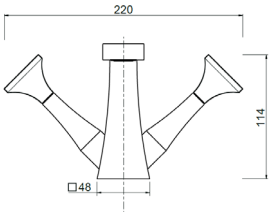

Ricambi

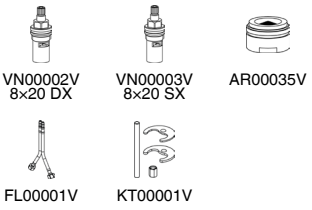

OPBT073ROC00

Monoforo bidet testa cieca



CROMO **€ 470,00**

CODICE	FINITURA	€
OPBT073ROC01	BRONZO LUCIDO	**725,00**
OPBT073ROC02	ORO	**795,00**
OPBT073ROC04	NICKEL SPAZZOLATO LUCIDO	**725,00**
OPBT073ROC05	RAME SPAZZOLATO LUCIDO	**725,00**
OPBT073ROC08	NERO OPACO	**660,00**
OPBT073ROC88	OTTONE SPAZZOLATO	**795,00**

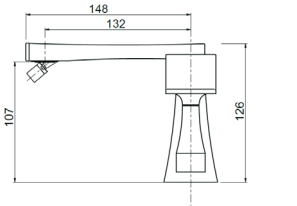

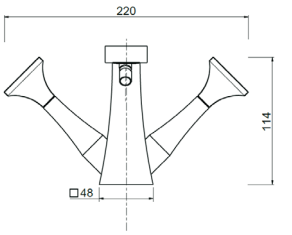

Ricambi

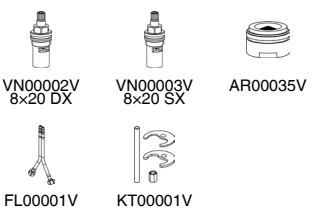

Descrizioni e caratteristiche tecniche non sono impegnative e possono variare senza preavviso

OPVE010ROC00

Monocomando esterno per vasca con kit doccia



CROMO **€ 550,00**

CODICE	FINITURA	€
OPVE010ROC01	BRONZO LUCIDO	**855,00**
OPVE010ROC02	ORO	**935,00**
OPVE010ROC04	NICKEL SPAZZOLATO LUCIDO	**855,00**
OPVE010ROC05	RAME SPAZZOLATO LUCIDO	**855,00**
OPVE010ROC08	NERO OPACO	**760,00**
OPVE010ROC88	OTTONE SPAZZOLATO	**935,00**

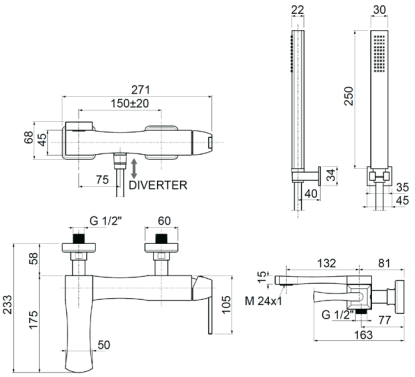

Ricambi



CR00003V Ø35 AR00035V

OPDE025ROC00

Monocomando esterno doccia attacco flessibile 1/2”



CROMO **€ 432,00**

CODICE	FINITURA	€
OPDE025ROC01	BRONZO LUCIDO	**670,00**
OPDE025ROC02	ORO	**740,00**
OPDE025ROC04	NICKEL SPAZZOLATO LUCIDO	**670,00**
OPDE025ROC05	RAME SPAZZOLATO LUCIDO	**670,00**
OPDE025ROC08	NERO OPACO	**610,00**
OPDE025ROC88	OTTONE SPAZZOLATO	**740,00**

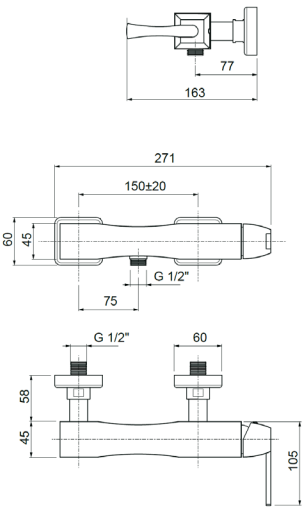

Ricambi



CR00003V Ø35

OPDE026ROC00

Monocomando esterno doccia con attacco **superiore 3/4”**



CROMO **€ 446,00**

CODICE	FINITURA	€
OPDE026ROC01	BRONZO LUCIDO	**690,00**
OPDE026ROC02	ORO	**760,00**
OPDE026ROC04	NICKEL SPAZZOLATO LUCIDO	**690,00**
OPDE026ROC05	RAME SPAZZOLATO LUCIDO	**690,00**
OPDE026ROC08	NERO OPACO	**630,00**
OPDE026ROC88	OTTONE SPAZZOLATO	**760,00**

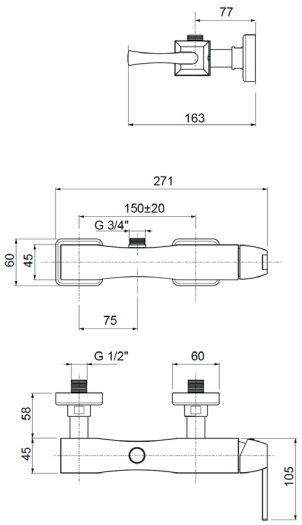

Ricambi



CR00003V Ø35

OPEV009ROC00

Parti esterne per monocomando incasso vasca con doccia



CROMO **€ 560,00**

CODICE	FINITURA	€
OPEV009ROC01	BRONZO LUCIDO	**870,00**
OPEV009ROC02	ORO	**970,00**
OPEV009ROC04	NICKEL SPAZZOLATO LUCIDO	**870,00**
OPEV009ROC05	RAME SPAZZOLATO LUCIDO	**870,00**
OPEV009ROC08	NERO OPACO	**790,00**
OPEV009ROC88	OTTONE SPAZZOLATO	**970,00**

+ OIPIVA35002E

Parte incasso

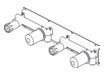

€ 225,00

+ OIPIVA35022B

Parte incasso

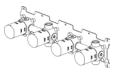

€ 390,00

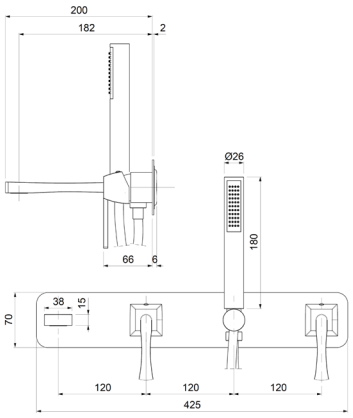

Ricambi



CR00003V Ø35 AR00035V

OPEV109ROC00

Parti esterne per monocomando incasso vasca con doccia, 4 piastre



CROMO **€ 560,00**

CODICE	FINITURA	€
OPEV109ROC01	BRONZO LUCIDO	**870,00**
OPEV109ROC02	ORO	**970,00**
OPEV109ROC04	NICKEL SPAZZOLATO LUCIDO	**870,00**
OPEV109ROC05	RAME SPAZZOLATO LUCIDO	**870,00**
OPEV109ROC08	NERO OPACO	**790,00**
OPEV109ROC88	OTTONE SPAZZOLATO	**970,00**

+ OIPIVA35002E

Parte incasso

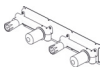

€ 225,00

+ OIPIVA35022B

Parte incasso

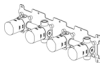

€ 390,00

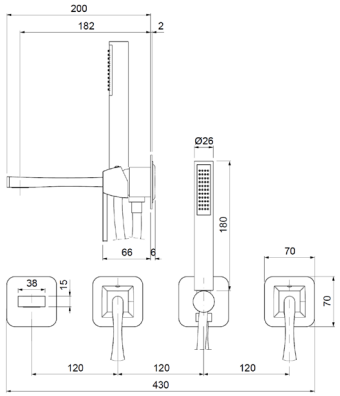

Ricambi



CR00003V Ø35 AR00035V

OPEV129ROC00

Parti esterne per monocomando incasso vasca con doccia, senza bocca, 3 piastre



CROMO **€ 410,00**

CODICE	FINITURA	€
OPEV129ROC01	BRONZO LUCIDO	**640,00**
OPEV129ROC02	ORO	**700,00**
OPEV129ROC04	NICKEL SPAZZOLATO LUCIDO	**640,00**
OPEV129ROC05	RAME SPAZZOLATO LUCIDO	**640,00**
OPEV129ROC08	NERO OPACO	**580,00**
OPEV129ROC88	OTTONE SPAZZOLATO	**700,00**

+ OIPIVA35006B

Parte incasso



€ 292,00

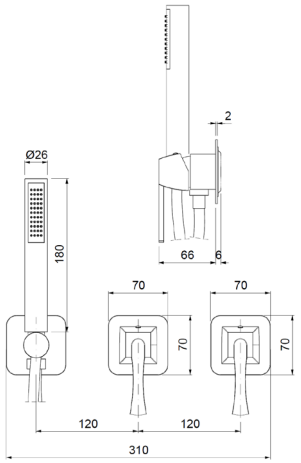

Ricambi



CR00003V Ø35 CR00029V Ø35 2V

Descrizioni e caratteristiche tecniche non sono impegnative e possono variare senza preavviso

OIEP003ROC00

Parti esterne per monocomando lavabo a pavimento

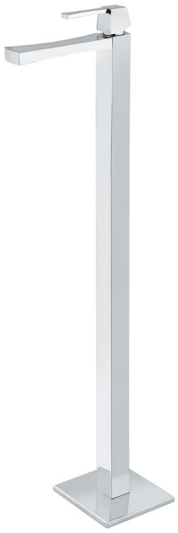

CROMO **€ 760,00**

CODICE	FINITURA	€
OPEP003ROC01	BRONZO LUCIDO	**1.180,00**
OPEP003ROC02	ORO	**1.300,00**
OPEP003ROC04	NICKEL SPAZZOLATO LUCIDO	**1.180,00**
OPEP003ROC05	RAME SPAZZOLATO LUCIDO	**1.180,00**
OPEP003ROC08	NERO OPACO	**1.090,00**
OPEP003ROC88	OTTONE SPAZZOLATO	**1.300,00**

+ OIPIVP35001E

Parte incasso

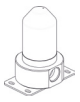

€ 190,00

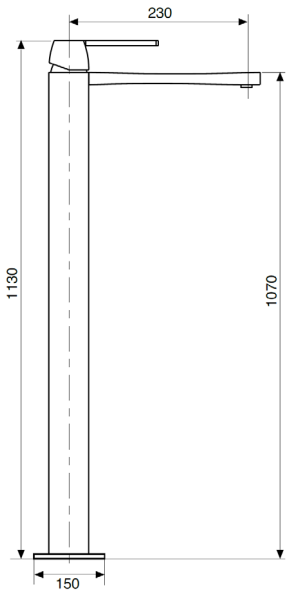

Ricambi



CR00006V
Ø25



AR00035V

OPEP008ROC00

Parti esterne per monocomando bordo vasca a pavimento con doccia

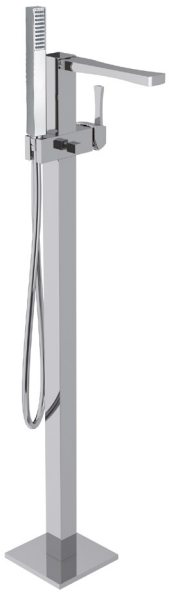

CROMO **€ 1.590,00**

CODICE	FINITURA	€
OPEP008ROC01	BRONZO LUCIDO	**2.480,00**
OPEP008ROC02	ORO	**2.710,00**
OPEP008ROC04	NICKEL SPAZZOLATO LUCIDO	**2.480,00**
OPEP008ROC05	RAME SPAZZOLATO LUCIDO	**2.480,00**
OPEP008ROC08	NERO OPACO	**2.250,00**
OPEP008ROC88	OTTONE SPAZZOLATO	**2.710,00**

+ OIPIVP35001E

Parte incasso



€ 190,00

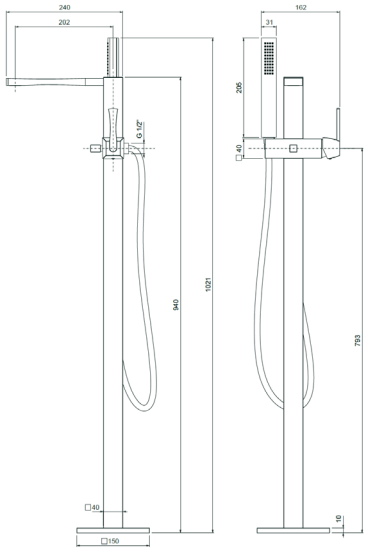

Ricambi



CR00003V
Ø35



AR00035V

OPED020ROC00

Parti esterne per monocomando incasso doccia



	CROMO	**€ 115,00**

CODICE	FINITURA	€
OPED120ROC01	BRONZO LUCIDO	**180,00**
OPED120ROC02	ORO	**198,00**
OPED120ROC04	NICKEL SPAZZOLATO LUCIDO	**180,00**
OPED120ROC05	RAME SPAZZOLATO LUCIDO	**180,00**
OPED120ROC08	NERO OPACO	**165,00**
OPED120ROC88	OTTONE SPAZZOLATO	**198,00**

+ OIPIDC35001E

Parte incasso



€ 42,00

+ OIPIDC35002B

Parte incasso



€ 106,00

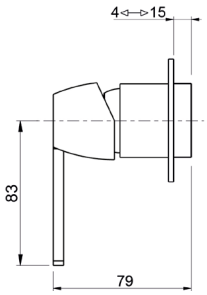

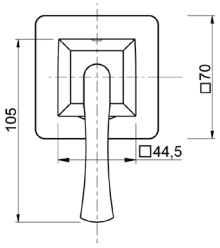

Ricambi



CR00003V
Ø35

OPED021ROC00

Parti esterne per monocomando incasso doccia/vasca con deviatore



	CROMO	**€ 188,00**

CODICE	FINITURA	€
OPED021ROC01	BRONZO LUCIDO	**295,00**
OPED021ROC02	ORO	**325,00**
OPED021ROC04	NICKEL SPAZZOLATO LUCIDO	**295,00**
OPED021ROC05	RAME SPAZZOLATO LUCIDO	**295,00**
OPED021ROC08	NERO OPACO	**265,00**
OPED021ROC88	OTTONE SPAZZOLATO	**325,00**

+ OIPIVA35005E

Parte incasso



€ 98,00

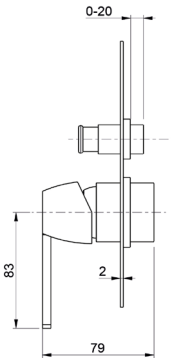

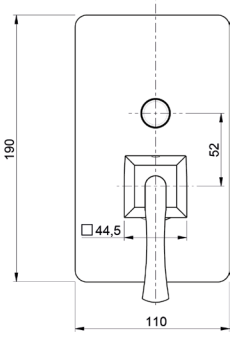

Ricambi



CR00003V
Ø35

Descrizioni e caratteristiche tecniche non sono impegnative e possono variare senza preavviso

OPED222ROC00

Parti esterne per monocomando incasso doccia/vasca con deviatore a **2 vie**, piastre separate, interasse mm.120



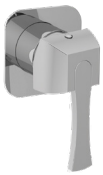

	CROMO	€	230,00

CODICE	FINITURA	€
OPED222ROC01	BRONZO LUCIDO	**360,00**
OPED222ROC02	ORO	**395,00**
OPED222ROC04	NICKEL SPAZZOLATO LUCIDO	**360,00**
OPED222ROC05	RAME SPAZZOLATO LUCIDO	**360,00**
OPED222ROC08	NERO OPACO	**325,00**
OPED222ROC88	OTTONE SPAZZOLATO	**395,00**

+ OIPIVA35007B

Parte incasso

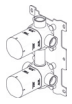

€ 180,00

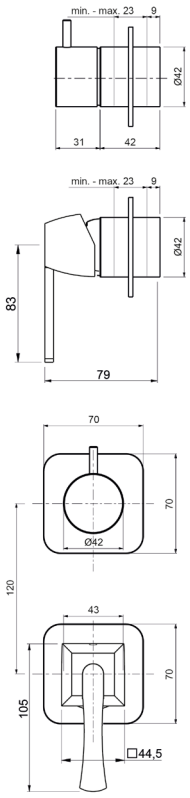

Ricambi



CR00003V
Ø35



CR00029V
Ø35 2V

OPED223ROC00

Parti esterne per monocomando incasso doccia/vasca con deviatore a **3 vie**, interasse mm.120





	CROMO	€	230,00

CODICE	FINITURA	€
OPED223ROC01	BRONZO LUCIDO	**360,00**
OPED223ROC02	ORO	**395,00**
OPED223ROC04	NICKEL SPAZZOLATO LUCIDO	**360,00**
OPED223ROC05	RAME SPAZZOLATO LUCIDO	**360,00**
OPED223ROC08	NERO OPACO	**325,00**
OPED223ROC88	OTTONE SPAZZOLATO	**395,00**

+ OIPIVA35011B

Parte incasso

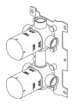

€ 220,00

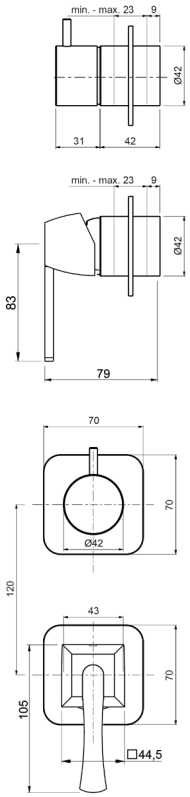

Ricambi



CR00003V
Ø35



CR00022V
Ø35 3V

MIER385ROC00

Parti esterne per rubinetto ad incasso da 1/2”

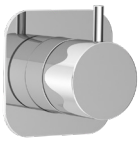

	CROMO	**€ 100,00**

CODICE	FINITURA	€
MIER385ROC01	BRONZO LUCIDO	**150,00**
MIER385ROC02	ORO	**170,00**
MIER385ROC04	NICKEL SPAZZOLATO LUCIDO	**150,00**
MIER385ROC05	RAME SPAZZOLATO LUCIDO	**150,00**
MIER385ROC08	NERO OPACO	**136,00**
MIER385ROC88	OTTONE SPAZZOLATO	**150,00**

+ OIPIRA20001E

Parte incasso



€ 36,00

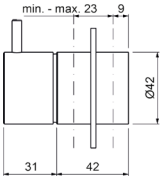

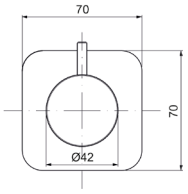

Ricambi



VN00002V
8x20 DX

MIED387ROC00

Parti esterne per deviatore ceramico a **1 entrata e 2 uscite**

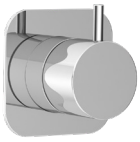

	CROMO	**€ 110,00**

CODICE	FINITURA	€
MIER387ROC01	BRONZO LUCIDO	**170,00**
MIER387ROC02	ORO	**190,00**
MIER387ROC04	NICKEL SPAZZOLATO LUCIDO	**170,00**
MIER387ROC05	RAME SPAZZOLATO LUCIDO	**170,00**
MIER387ROC08	NERO OPACO	**156,00**
MIER387ROC88	OTTONE SPAZZOLATO	**190,00**

+ OIPIDD20001E

Parte incasso



€ 60,00

+ OIPIDD35001B

Parte incasso



€ 106,00

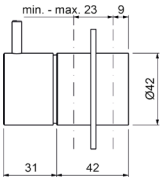

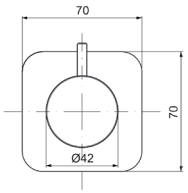

Ricambi



CR00029V
Ø35 2V

MIED388ROC00

Parti esterne per deviatore ceramico a **1 entrata e 3 uscite**

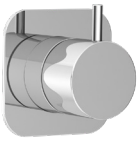

	CROMO	**€ 110,00**

CODICE	FINITURA	€
MIER388ROC01	BRONZO LUCIDO	**170,00**
MIER388ROC02	ORO	**190,00**
MIER388ROC04	NICKEL SPAZZOLATO LUCIDO	**170,00**
MIER388ROC05	RAME SPAZZOLATO LUCIDO	**170,00**
MIER388ROC08	NERO OPACO	**156,00**
MIER388ROC88	OTTONE SPAZZOLATO	**190,00**

+ OIPIDD35003B

Parte incasso



€ 140,00

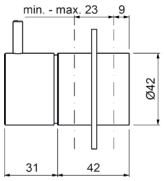

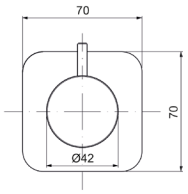

Ricambi



CR00022V
Ø35 3V

Descrizioni e caratteristiche tecniche non sono impegnative e possono variare senza preavviso

OPCD029ROC00

Monocomando esterno **doccia** con colonna doccia in ottone telescopica e orientabile, centrale scorrevole in ottone, soffione quadrato **300x300**, doccia anticalcare monogetto quadrata e flessibile cm.150

CROMO **€ 1.015,00**



CODICE	FINITURA	€
OPCD029ROC01	BRONZO LUCIDO	**1.630,00**
OPCD029ROC02	ORO	**1.750,00**
OPCD029ROC04	NICKEL SPAZZOLATO LUCIDO	**1.630,00**
OPCD029ROC05	RAME SPAZZOLATO LUCIDO	**1.630,00**
OPCD029ROC08	NERO OPACO	**1.495,00**
OPCD029ROC88	OTTONE SPAZZOLATO	**1.750,00**

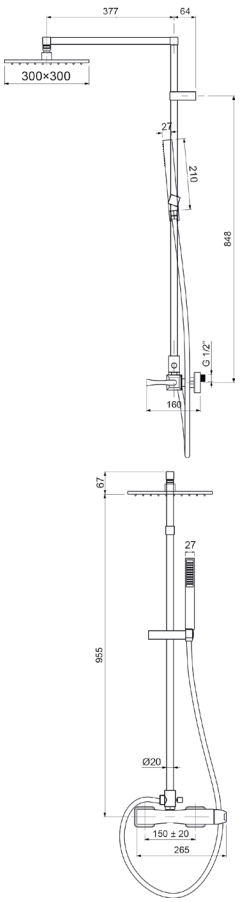

Ricambi



CR00003V
Ø35

WESL642ROC00

Saliscendi rettangolare H.70 con doccia anticalcare monogetto quadrata e flessibile cm.150

CROMO **€ 190,00**



CODICE	FINITURA	€
WESL642ROC01	BRONZO LUCIDO	**296,00**
WESL642ROC02	ORO	**330,00**
WESL642ROC04	NICKEL SPAZZOLATO LUCIDO	**296,00**
WESL642ROC05	RAME SPAZZOLATO LUCIDO	**296,00**
WESL642ROC08	NERO OPACO	**270,00**
WESL642ROC88	OTTONE SPAZZOLATO	**330,00**

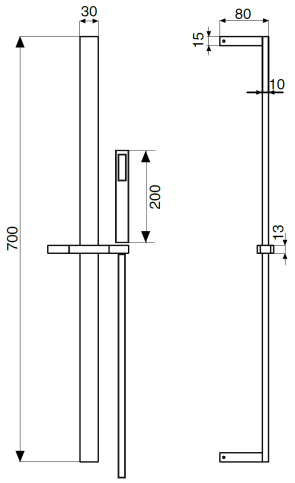

WECD660ROC00

Colonna doccia **a parete inox**, comando con deviatore a **2 uscite** completa di soffione anticalcare monogetto e doccia anticalcare monogetto tonda



	CROMO	**€ 920,00**

CODICE	FINITURA	€
WECD660ROC01	BRONZO LUCIDO	**1.600,00**
WECD660ROC02	ORO	**1.840,00**
WECD660ROC04	NICKEL SPAZZOLATO LUCIDO	**1.600,00**
WECD660ROC05	RAME SPAZZOLATO LUCIDO	**1.600,00**
WECD660ROC08	NERO OPACO	**1.400,00**
WECD660ROC88	OTTONE SPAZZOLATO	**1.840,00**

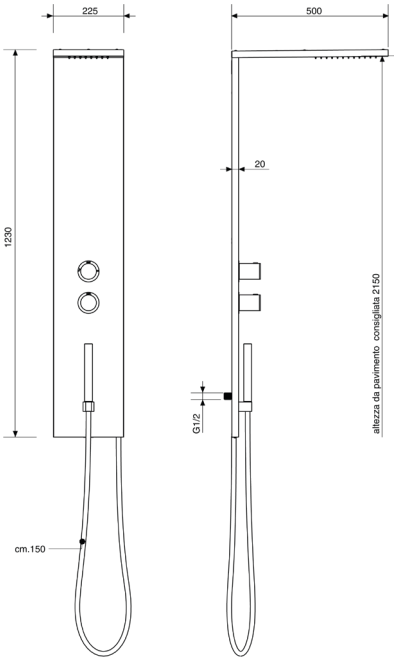

OPBO456ROC00

Bocca a parete incasso, attacco 1/2"M - **cm.20**



	CROMO	**€ 195,00**

CODICE	FINITURA	€
ORBO456ROC01	BRONZO LUCIDO	**305,00**
ORBO456ROC02	ORO	**335,00**
ORBO456ROC04	NICKEL SPAZZOLATO LUCIDO	**305,00**
ORBO456ROC05	RAME SPAZZOLATO LUCIDO	**305,00**
ORBO456ROC08	NERO OPACO	**285,00**
ORBO456ROC88	OTTONE SPAZZOLATO	**335,00**

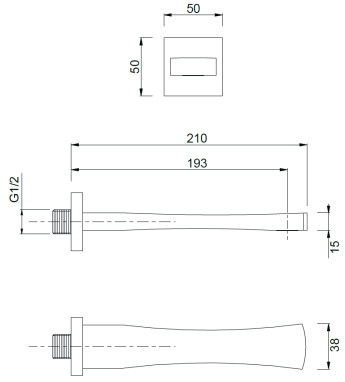

Ricambi



AR00035V

Descrizioni e caratteristiche tecniche non sono impegnative e possono variare senza preavviso

WESB109ROC00

Braccio doccia quadrato in **ottone cm.35** con soffione anticalcare monogetto **quadrato 300×300**



	CROMO	**€**	**380,00**

CODICE	FINITURA	€
WESB109ROC01	BRONZO LUCIDO	**602,00**
WESB109ROC02	ORO	**642,00**
WESB109ROC04	NICKEL SPAZZOLATO LUCIDO	**602,00**
WESB109ROC05	RAME SPAZZOLATO LUCIDO	**602,00**
WESB109ROC08	NERO OPACO	**542,00**
WESB109ROC88	OTTONE SPAZZOLATO	**642,00**

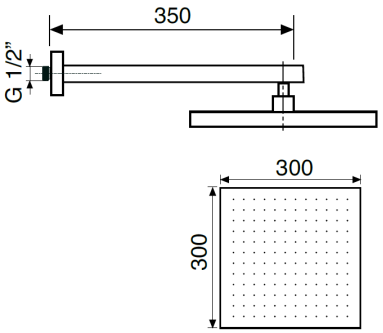

WESB118ROC00

Braccio doccia quadrato a soffitto in **ottone cm.20** con soffione anticalcare monogetto **quadrato 300×300**



	CROMO	**€**	**372,00**

CODICE	FINITURA	€
WESB118ROC01	BRONZO LUCIDO	**586,00**
WESB118ROC02	ORO	**630,00**
WESB118ROC04	NICKEL SPAZZOLATO LUCIDO	**586,00**
WESB118ROC05	RAME SPAZZOLATO LUCIDO	**586,00**
WESB118ROC08	NERO OPACO	**532,00**
WESB118ROC88	OTTONE SPAZZOLATO	**630,00**

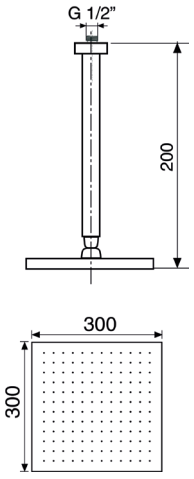

WEBR103ROC00

Braccio doccia quadrato in **ottone cm.35** con rosone



	CROMO	€	106,00
CODICE	FINITURA		€
WEBR103ROC01	BRONZO LUCIDO		**170,00**
WEBR103ROC02	ORO		**185,00**
WEBR103ROC04	NICKEL SPAZZOLATO LUCIDO		**170,00**
WEBR103ROC05	RAME SPAZZOLATO LUCIDO		**170,00**
WEBR103ROC08	NERO OPACO		**150,00**
WEBR103ROC88	OTTONE SPAZZOLATO		**185,00**

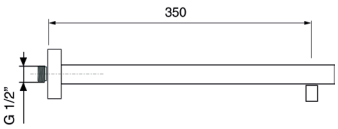

WEBR104ROC00

Braccio doccia quadrato in **ottone cm.40** con rosone



	CROMO	€	130,00
CODICE	FINITURA		€
WEBR104ROC01	BRONZO LUCIDO		**205,00**
WEBR104ROC02	ORO		**230,00**
WEBR104ROC04	NICKEL SPAZZOLATO LUCIDO		**205,00**
WEBR104ROC05	RAME SPAZZOLATO LUCIDO		**205,00**
WEBR104ROC08	NERO OPACO		**185,00**
WEBR104ROC88	OTTONE SPAZZOLATO		**230,00**

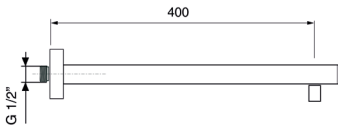

WEBR107ROC00

Braccio doccia quadrato in **ottone a soffitto cm.20** con rosone



	CROMO	€	99,00
CODICE	FINITURA		€
WEBR107ROC01	BRONZO LUCIDO		**154,00**
WEBR107ROC02	ORO		**170,00**
WEBR107ROC04	NICKEL SPAZZOLATO LUCIDO		**154,00**
WEBR107ROC05	RAME SPAZZOLATO LUCIDO		**154,00**
WEBR107ROC08	NERO OPACO		**140,00**
WEBR107ROC88	OTTONE SPAZZOLATO		**170,00**

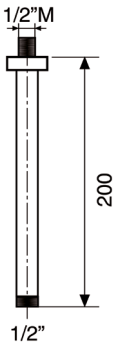

Descrizioni e caratteristiche tecniche non sono impegnative e possono variare senza preavviso

WESE104ROC00

Soffione anticalcare monogetto quadrato **inox 200×200**



	CROMO	**€ 140,00**
CODICE	FINITURA	€
WESE104ROC01	BRONZO LUCIDO	**220,00**
WESE104ROC02	ORO	**240,00**
WESE104ROC04	NICKEL SPAZZOLATO LUCIDO	**220,00**
WESE104ROC05	RAME SPAZZOLATO LUCIDO	**220,00**
WESE104ROC08	NERO OPACO	**200,00**
WESE104ROC88	OTTONE SPAZZOLATO	**240,00**



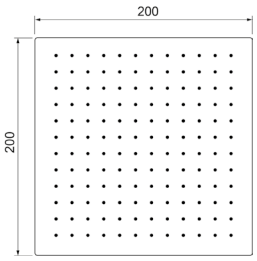

WESE105ROC00

Soffione anticalcare monogetto quadrato **inox 250×250**



	CROMO	**€ 154,00**
CODICE	FINITURA	€
WESE105ROC01	BRONZO LUCIDO	**240,00**
WESE105ROC02	ORO	**264,00**
WESE105ROC04	NICKEL SPAZZOLATO LUCIDO	**240,00**
WESE105ROC05	RAME SPAZZOLATO LUCIDO	**240,00**
WESE105ROC08	NERO OPACO	**220,00**
WESE105ROC88	OTTONE SPAZZOLATO	**264,00**

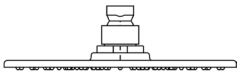

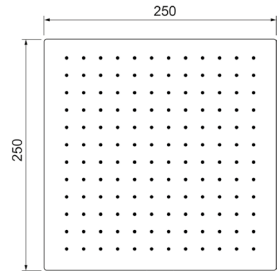

WESE106ROC00

Soffione anticalcare monogetto quadrato **inox 300×300**



	CROMO	**€ 260,00**
CODICE	FINITURA	€
WESE106ROC01	BRONZO LUCIDO	**420,00**
WESE106ROC02	ORO	**445,00**
WESE106ROC04	NICKEL SPAZZOLATO LUCIDO	**420,00**
WESE106ROC05	RAME SPAZZOLATO LUCIDO	**420,00**
WESE106ROC08	NERO OPACO	**380,00**
WESE106ROC88	OTTONE SPAZZOLATO	**445,00**

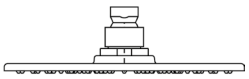

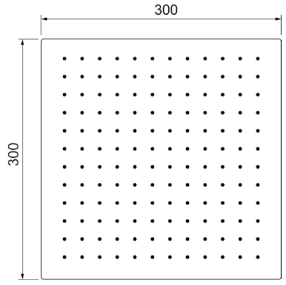

WESD103ROC00

Kit doccia **esterno** con doccia anticalcare monogetto **quadrata** in **ottone** e flessibile cm.150



	CROMO	€	80,00

CODICE	FINITURA	€
WESD103ROC01	BRONZO LUCIDO	**135,00**
WESD103ROC02	ORO	**150,00**
WESD103ROC04	NICKEL SPAZZOLATO LUCIDO	**135,00**
WESD103ROC05	RAME SPAZZOLATO LUCIDO	**135,00**
WESD103ROC08	NERO OPACO	**120,00**
WESD103ROC88	OTTONE SPAZZOLATO	**150,00**

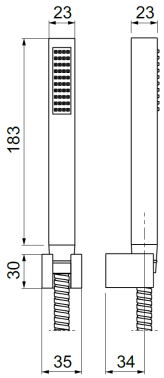

WESD104ROC00

Kit doccia **incasso** con doccia anticalcare monogetto **quadrata** in **ottone** e flessibile cm.150



	CROMO	€	106,00

CODICE	FINITURA	€
WESD104ROC01	BRONZO LUCIDO	**170,00**
WESD104ROC02	ORO	**190,00**
WESD104ROC04	NICKEL SPAZZOLATO LUCIDO	**170,00**
WESD104ROC05	RAME SPAZZOLATO LUCIDO	**170,00**
WESD104ROC08	NERO OPACO	**155,00**
WESD104ROC88	OTTONE SPAZZOLATO	**190,00**

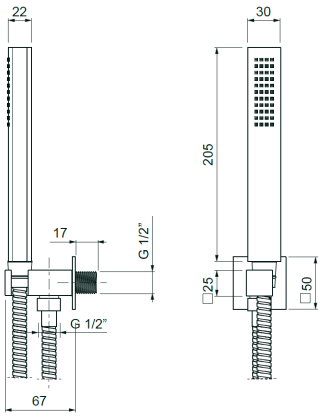

WEPA508ROC00

Presa acqua ad **incasso** quadrata in ottone



	CROMO	€	35,00

CODICE	FINITURA	€
WEPA508ROC01	BRONZO LUCIDO	**55,00**
WEPA508ROC02	ORO	**60,00**
WEPA508ROC04	NICKEL SPAZZOLATO LUCIDO	**55,00**
WEPA508ROC05	RAME SPAZZOLATO LUCIDO	**55,00**
WEPA508ROC08	NERO OPACO	**49,00**
WEPA508ROC88	OTTONE SPAZZOLATO	**60,00**

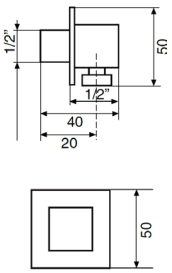

Descrizioni e caratteristiche tecniche non sono impegnative e possono variare senza preavviso

ACSF101ROC00

Sifone quadrato lavabo minimalista 1”1/4 senza piletta



CROMO **€ 146,00**

CODICE	FINITURA	€
ACSF101ROC01	BRONZO LUCIDO	**245,00**
ACSF101ROC02	ORO	**270,00**
ACSF101ROC04	NICKEL SPAZZOLATO LUCIDO	**245,00**
ACSF101ROC05	RAME SPAZZOLATO LUCIDO	**245,00**
ACSF101ROC08	NERO OPACO	**220,00**
ACSF101ROC88	OTTONE SPAZZOLATO	**270,00**

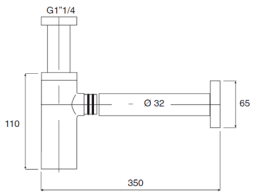

ACRS101ROC00

Rubinetto quadrato sottolavabo 1/2” con rosone

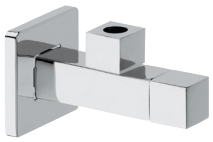

CROMO **€ 88,00**

CODICE	FINITURA	€
ACRS101ROC01	BRONZO LUCIDO	**140,00**
ACRS101ROC02	ORO	**160,00**
ACRS101ROC04	NICKEL SPAZZOLATO LUCIDO	**140,00**
ACRS101ROC05	RAME SPAZZOLATO LUCIDO	**140,00**
ACRS101ROC08	NERO OPACO	**130,00**
ACRS101ROC88	OTTONE SPAZZOLATO	**160,00**

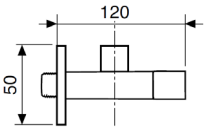

ACPT101ROC00

Piletta click-clack universale 1”1/4 quadrata



CROMO **€ 88,00**

CODICE	FINITURA	€
ACPT101ROC01	BRONZO LUCIDO	**140,00**
ACPT101ROC05	RAME SPAZZOLATO LUCIDO	**140,00**

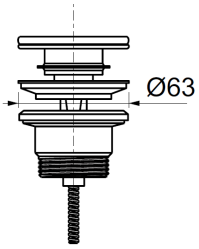

ACPT001ROC00

Piletta click-clack universale 1”1/4 con tappo Ø63



CROMO **€ 42,00**

CODICE	FINITURA	€
ACPT001ROC01	BRONZO LUCIDO	**72,00**
ACPT001ROC02	ORO	**82,00**
ACPT001ROC04	NICKEL SPAZZOLATO LUCIDO	**72,00**
ACPT001ROC05	RAME SPAZZOLATO LUCIDO	**72,00**
ACPT001ROC08	NERO OPACO	**58,00**
ACPT001ROC88	OTTONE SPAZZOLATO	**82,00**

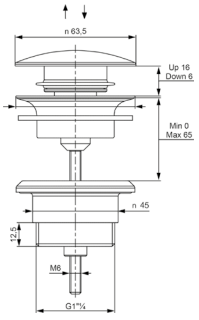

RETRÒ

Design by Oioli Lab RD



RELS000ROC00

Monocomando lavabo con scarico automatico 1”1/4



	CROMO	**€ 129,00**

CODICE	FINITURA	€
RELS000ROC01	BRONZO LUCIDO	**199,00**
RELS000ROC02	ORO	**220,00**
RELS000ROC04	NICKEL SPAZZOLATO LUCIDO	**199,00**
RELS000ROC05	RAME SPAZZOLATO LUCIDO	**199,00**
RELS000ROC08	NERO OPACO	**188,00**
RELS000ROC88	OTTONE SPAZZOLATO	**220,00**

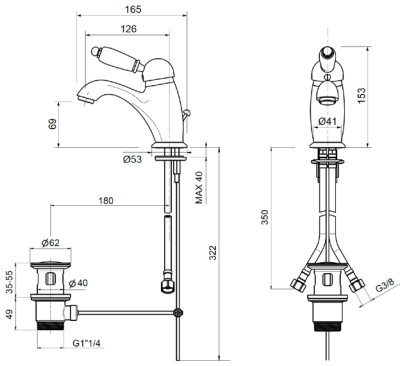

Ricambi


CR000004V Ø35


AR00001V


FL00001V


KT00004V

REBS005ROC00

Monocomando bidet con scarico automatico 1”1/4



	CROMO	**€ 129,00**

CODICE	FINITURA	€
REBS005ROC01	BRONZO LUCIDO	**199,00**
REBS005ROC02	ORO	**220,00**
REBS005ROC04	NICKEL SPAZZOLATO LUCIDO	**199,00**
REBS005ROC05	RAME SPAZZOLATO LUCIDO	**199,00**
REBS005ROC08	NERO OPACO	**188,00**
REBS005ROC88	OTTONE SPAZZOLATO	**220,00**

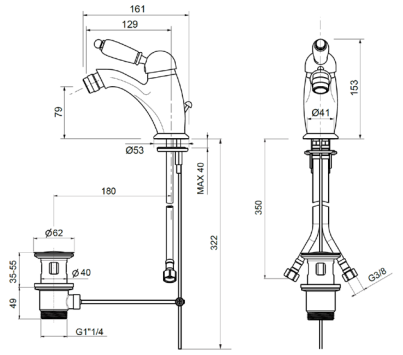

Ricambi


CR000004V Ø35


AR00001V


FL00001V


KT00004V

Descrizioni e caratteristiche tecniche non sono impegnative e possono variare senza preavviso

REEL102ROC00

Parti esterne per monocomando lavabo a parete in 2 parti



CROMO **€ 180,00**

CODICE	FINITURA	€
REEL102ROC01	BRONZO LUCIDO	**314,00**
REEL102ROC02	ORO	**344,00**
REEL102ROC04	NICKEL SPAZZOLATO LUCIDO	**314,00**
REEL102ROC05	RAME SPAZZOLATO LUCIDO	**314,00**
REEL102ROC08	NERO OPACO	**284,00**
REEL102ROC88	OTTONE SPAZZOLATO	**344,00**

+ OIPILA35000E

Parte incasso



€ 115,00

+ OIPILA35001B

Parte incasso

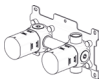

€ 175,00

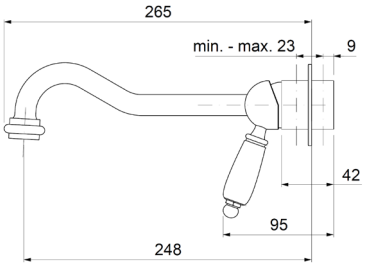

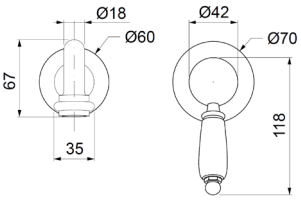

Ricambi



CR00003V
Ø35

LOEL064ROC00

Parti esterne per batteria lavabo a parete 3 fori



CROMO **€ 320,00**

CODICE	FINITURA	€
LOEL064ROC01	BRONZO LUCIDO	**498,00**
LOEL064ROC02	ORO	**546,00**
LOEL064ROC04	NICKEL SPAZZOLATO LUCIDO	**498,00**
LOEL064ROC05	RAME SPAZZOLATO LUCIDO	**498,00**
LOEL064ROC08	NERO OPACO	**466,00**
LOEL064ROC88	OTTONE SPAZZOLATO	**546,00**

+ OIPILA20001E

Parte incasso

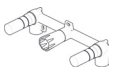

€ 130,00

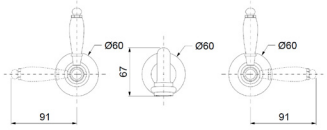

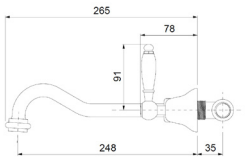

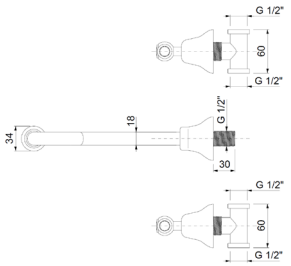

Ricambi



VN00002V
8×20 DX

VN00003V
8×20 SX

REVE010ROC00

Monocomando esterno per vasca con kit doccia Melody



CROMO **€ 203,00**

CODICE	FINITURA	€
REVE010ROC01	BRONZO LUCIDO	**323,00**
REVE010ROC02	ORO	**243,00**
REVE010ROC04	NICKEL SPAZZOLATO LUCIDO	**323,00**
REVE010ROC05	RAME SPAZZOLATO LUCIDO	**323,00**
REVE010ROC08	NERO OPACO	**294,00**
REVE010ROC88	OTTONE SPAZZOLATO	**343,00**

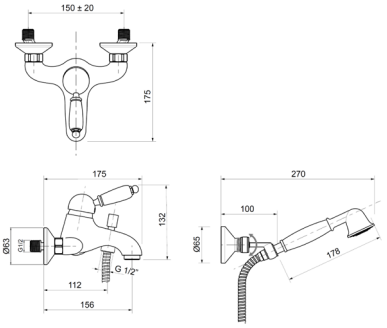

Ricambi



CR00004V
Ø35

REDE025ROC00

Monocomando esterno doccia attacco flessibile 1/2”



CROMO **€ 130,00**

CODICE	FINITURA	€
REDE025ROC01	BRONZO LUCIDO	**202,00**
REDE025ROC02	ORO	**222,00**
REDE025ROC04	NICKEL SPAZZOLATO LUCIDO	**202,00**
REDE025ROC05	RAME SPAZZOLATO LUCIDO	**202,00**
REDE025ROC08	NERO OPACO	**190,00**
REDE025ROC88	OTTONE SPAZZOLATO	**222,00**

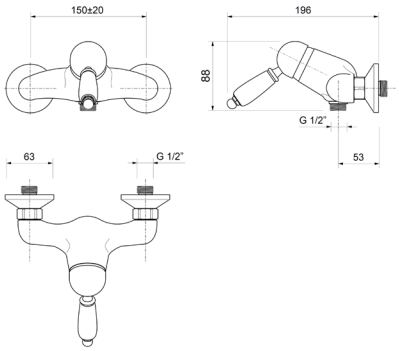

Ricambi



CR00004V
Ø35

REDE125ROC00

Monocomando esterno doccia con kit doccia Melody



CROMO **€ 198,00**

CODICE	FINITURA	€
REDE125ROC01	BRONZO LUCIDO	**310,00**
REDE125ROC02	ORO	**320,00**
REDE125ROC04	NICKEL SPAZZOLATO LUCIDO	**310,00**
REDE125ROC05	RAME SPAZZOLATO LUCIDO	**310,00**
REDE125ROC08	NERO OPACO	**296,00**
REDE125ROC88	OTTONE SPAZZOLATO	**320,00**

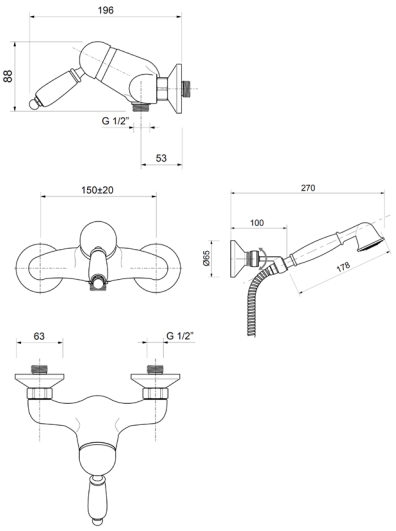

Ricambi



CR00004V
Ø35

Descrizioni e caratteristiche tecniche non sono impegnative e possono variare senza preavviso

REDE026ROC00

Monocomando esterno doccia con attacco **superiore 3/4”**



CROMO **€ 148,00**

CODICE	FINITURA	€
REDE026ROC01	BRONZO LUCIDO	**230,00**
REDE026ROC02	ORO	**252,00**
REDE026ROC04	NICKEL SPAZZOLATO LUCIDO	**230,00**
REDE026ROC05	RAME SPAZZOLATO LUCIDO	**230,00**
REDE026ROC08	NERO OPACO	**215,00**
REDE026ROC88	OTTONE SPAZZOLATO	**252,00**

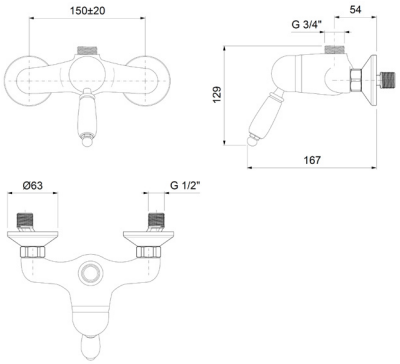

Ricambi



CR00004V
Ø35

REED120ROC00

Parti esterne per monocomando incasso doccia



CROMO **€ 40,00**

CODICE	FINITURA	€
REED120ROC01	BRONZO LUCIDO	**94,00**
REED120ROC02	ORO	**100,00**
REED120ROC04	NICKEL SPAZZOLATO LUCIDO	**94,00**
REED120ROC05	RAME SPAZZOLATO LUCIDO	**94,00**
REED120ROC08	NERO OPACO	**78,00**
REED120ROC88	OTTONE SPAZZOLATO	**100,00**

+ OIPIDC35001E

Parte incasso

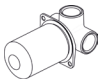

€ 42,00

+ OIPIDC35002B

Parte incasso



€ 106,00

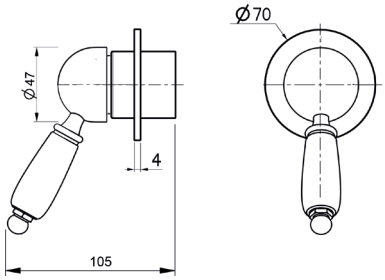

Ricambi



CR00003V
Ø35

REED621ROC00

Parti esterne per monocomando incasso doccia/vasca con deviatore



CROMO **€ 58,00**

CODICE	FINITURA	€
REED621ROC01	BRONZO LUCIDO	**126,00**
REED621ROC02	ORO	**145,00**
REED621ROC04	NICKEL SPAZZOLATO LUCIDO	**126,00**
REED621ROC05	RAME SPAZZOLATO LUCIDO	**126,00**
REED621ROC08	NERO OPACO	**112,00**
REED621ROC88	OTTONE SPAZZOLATO	**145,00**

+ OIPIVA35005E

Parte incasso

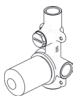

€ 98,00

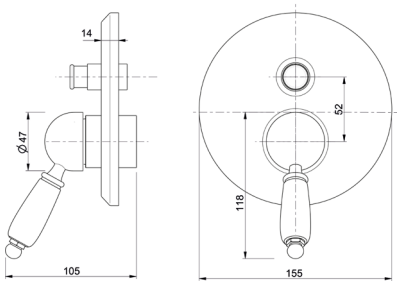

Ricambi



CR00003V
Ø35

REEDI22ROC00





Parti esterne per monocomando incasso doccia/vasca con deviatore a **2 vie**, piastre tonde, interasse mm.120

CROMO **€ 160,00**

CODICE	FINITURA	€
REED122ROC01	BRONZO LUCIDO	**250,00**
REED122ROC02	ORO	**300,00**
REED122ROC04	NICKEL SPAZZOLATO LUCIDO	**250,00**
REED122ROC05	RAME SPAZZOLATO LUCIDO	**250,00**
REED122ROC08	NERO OPACO	**225,00**
REED122ROC88	OTTONE SPAZZOLATO	**300,00**

+ OIPIVA35007B

Parte incasso

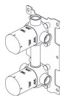

€ 180,00

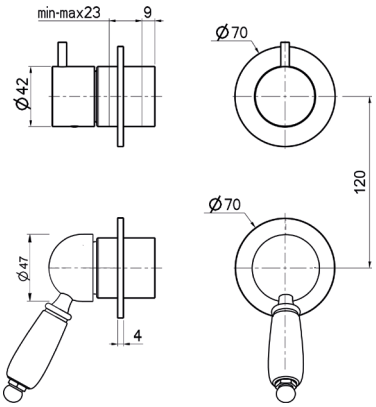

Ricambi



CR00003V Ø35



CR00029V Ø35 2V

REED123ROC00





Parti esterne per monocomando incasso doccia/vasca con deviatore a **3 vie**, piastre tonde, interasse mm.120

CROMO **€ 160,00**

CODICE	FINITURA	€
REED123ROC01	BRONZO LUCIDO	**250,00**
REED123ROC02	ORO	**300,00**
REED123ROC04	NICKEL SPAZZOLATO LUCIDO	**250,00**
REED123ROC05	RAME SPAZZOLATO LUCIDO	**250,00**
REED123ROC08	NERO OPACO	**225,00**
REED123ROC88	OTTONE SPAZZOLATO	**300,00**

+ OIPIVA35011B

Parte incasso

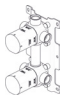

€ 220,00

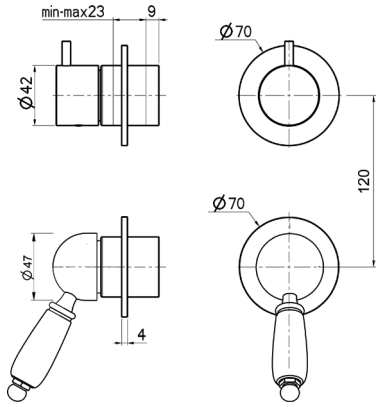

Ricambi



CR00003V Ø35



CR00022V Ø35 3V

REED124ROC00







Parti esterne per monocomando incasso doccia/vasca con deviatore a **4 vie**, piastre tonde

CROMO **€ 300,00**

CODICE	FINITURA	€
REED124ROC01	BRONZO LUCIDO	**480,00**
REED124ROC02	ORO	**530,00**
REED124ROC04	NICKEL SPAZZOLATO LUCIDO	**480,00**
REED124ROC05	RAME SPAZZOLATO LUCIDO	**480,00**
REED124ROC08	NERO OPACO	**430,00**
REED124ROC88	OTTONE SPAZZOLATO	**530,00**

+ OIPIVA35014B

Parte incasso



€ 290,00

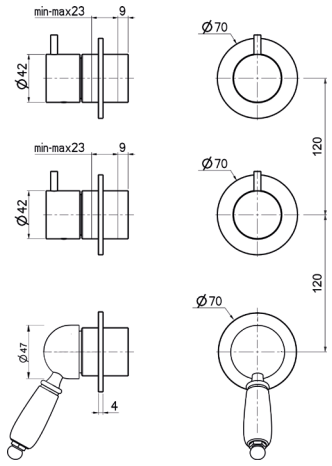

Ricambi



CR00003V Ø35



CR00029V Ø35 2V

Descrizioni e caratteristiche tecniche non sono impegnative e possono variare senza preavviso

MIER085ROC00

Parti esterne per rubinetto ad incasso da 1/2”



	CROMO	**€ 90,00**

CODICE	FINITURA	€
MIER085ROC01	BRONZO LUCIDO	**140,00**
MIER085ROC02	ORO	**156,00**
MIER085ROC04	NICKEL SPAZZOLATO LUCIDO	**140,00**
MIER085ROC05	RAME SPAZZOLATO LUCIDO	**140,00**
MIER085ROC08	NERO OPACO	**126,00**
MIER085ROC88	OTTONE SPAZZOLATO	**156,00**

+ OIPIRA20001E

Parte incasso



€ 36,00

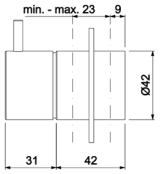

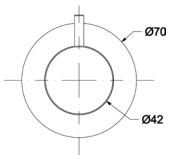

Ricambi



VN00002V
8x20 DX

MIED087ROC00

Parti esterne per deviatore ceramico a **1 entrata e 2 uscite**



	CROMO	**€ 100,00**

CODICE	FINITURA	€
MIED087ROC01	BRONZO LUCIDO	**150,00**
MIED087ROC02	ORO	**170,00**
MIED087ROC04	NICKEL SPAZZOLATO LUCIDO	**150,00**
MIED087ROC05	RAME SPAZZOLATO LUCIDO	**150,00**
MIED087ROC08	NERO OPACO	**136,00**
MIED087ROC88	OTTONE SPAZZOLATO	**170,00**

+ OIPIDD20001E

Parte incasso

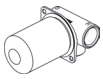

€ 60,00

+ OIPIDD35001B

Parte incasso



€ 106,00

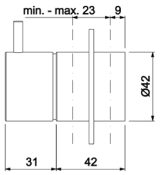

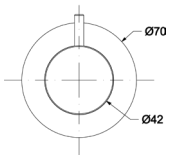

Ricambi



CR00029V
Ø35 2V

MIED088ROC00

Parti esterne per deviatore ceramico a **1 entrata e 3 uscite**



	CROMO	**€ 100,00**

CODICE	FINITURA	€
MIED088ROC01	BRONZO LUCIDO	**150,00**
MIED088ROC02	ORO	**170,00**
MIED088ROC04	NICKEL SPAZZOLATO LUCIDO	**150,00**
MIED088ROC05	RAME SPAZZOLATO LUCIDO	**150,00**
MIED088ROC08	NERO OPACO	**136,00**
MIED088ROC88	OTTONE SPAZZOLATO	**170,00**

+ OIPIDD35003B

Parte incasso



€ 140,00

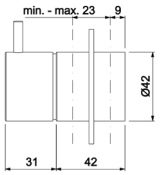

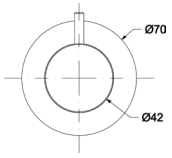

Ricambi



CR00022V
Ø35 3V

LOET020ROC00

Parti esterne per monocomando incasso doccia **termostatico 1 via**



CROMO **€ 140,00**

CODICE	FINITURA	€
LOET020ROC01	BRONZO LUCIDO	**218,00**
LOET020ROC02	ORO	**250,00**
LOET020ROC04	NICKEL SPAZZOLATO LUCIDO	**218,00**
LOET020ROC05	RAME SPAZZOLATO LUCIDO	**218,00**
LOET020ROC08	NERO OPACO	**198,00**
LOET020ROC88	OTTONE SPAZZOLATO	**250,00**

+ OIPITD20020B

Parte incasso **€ 290,00**



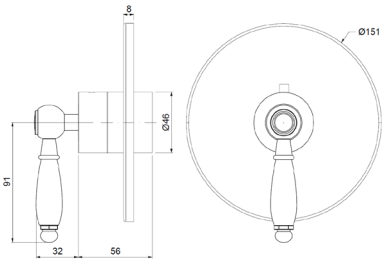

Ricambi



CR00032V

LOET022ROC00

Parti esterne per monocomando incasso doccia/vasca termostatico con deviatore a **2 vie**



CROMO **€ 200,00**

CODICE	FINITURA	€
LOET022ROC01	BRONZO LUCIDO	**310,00**
LOET022ROC02	ORO	**350,00**
LOET022ROC04	NICKEL SPAZZOLATO LUCIDO	**310,00**
LOET022ROC05	RAME SPAZZOLATO LUCIDO	**310,00**
LOET022ROC08	NERO OPACO	**280,00**
LOET022ROC88	OTTONE SPAZZOLATO	**350,00**

+ OIPITD20022B

Parte incasso **€ 450,00**



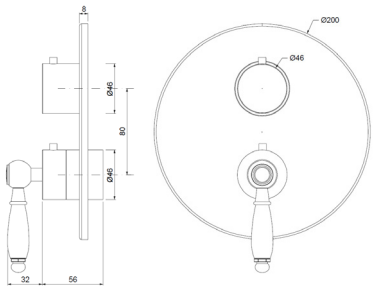

Ricambi



CR00032V



CR00033V
DEVIATORE

LOET023ROC00

Parti esterne per monocomando incasso doccia/vasca termostatico con deviatore a **3 vie**



CROMO **€ 200,00**

CODICE	FINITURA	€
LOET023ROC01	BRONZO LUCIDO	**310,00**
LOET023ROC02	ORO	**350,00**
LOET023ROC04	NICKEL SPAZZOLATO LUCIDO	**310,00**
LOET023ROC05	RAME SPAZZOLATO LUCIDO	**310,00**
LOET023ROC08	NERO OPACO	**280,00**
LOET023ROC88	OTTONE SPAZZOLATO	**350,00**

+ OIPITD20023B

Parte incasso **€ 475,00**



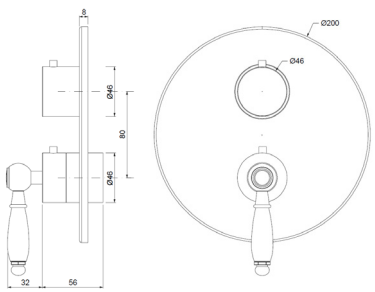

Ricambi



CR00032V



CR00034V
DEV. C/STOP

Descrizioni e caratteristiche tecniche non sono impegnative e possono variare senza preavviso

LOCD028ROC00

Gruppo esterno **vasca** con colonna doccia in ottone telescopica e orientabile, soffione **anticalcare** monogetto tondo London **ottone Ø200**



CROMO **€ 670,00**

CODICE	FINITURA	€
LOCD028ROC01	BRONZO LUCIDO	**1.072,00**
LOCD028ROC02	ORO	**1.150,00**
LOCD028ROC04	NICKEL SPAZZOLATO LUCIDO	**1.072,00**
LOCD028ROC05	RAME SPAZZOLATO LUCIDO	**1.072,00**
LOCD028ROC08	NERO OPACO	**1.006,00**
LOCD028ROC88	OTTONE SPAZZOLATO	**1.150,00**

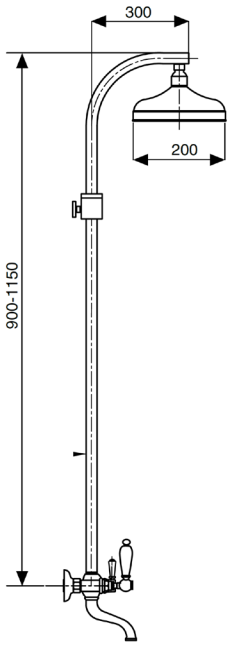

Ricambi



VN00002V
8x20 DX



VN00003V
8x20 SX

RECD029ROC00

Monocomando esterno **doccia** con colonna doccia in ottone telescopica e orientabile, centrale scorrevole in ottone, soffione **anticalcare** tondo in **ottone Ø200 London**, doccia Liberty e flessibile cm.150



CROMO **€ 698,00**

CODICE	FINITURA	€
RECD029ROC01	BRONZO LUCIDO	**1.086,00**
RECD029ROC02	ORO	**1.210,00**
RECD029ROC04	NICKEL SPAZZOLATO LUCIDO	**1.086,00**
RECD029ROC05	RAME SPAZZOLATO LUCIDO	**1.086,00**
RECD029ROC08	NERO OPACO	**1.030,00**
RECD029ROC88	OTTONE SPAZZOLATO	**1.210,00**

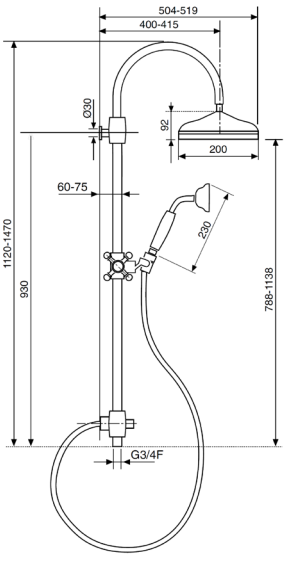

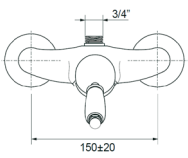

Ricambi



CR00004V
Ø35

WECD201ROC00

Colonna doccia in ottone telescopica e orientabile, centrale scorrevole in ottone, soffione **anticalcare** tondo London **ottone Ø200**, doccia Liberty e flessibile cm.150



CROMO **€ 560,00**

CODICE	FINITURA	€
WECD201ROC01	BRONZO LUCIDO	**870,00**
WECD201ROC02	ORO	**960,00**
WECD201ROC04	NICKEL SPAZZOLATO LUCIDO	**870,00**
WECD201ROC05	RAME SPAZZOLATO LUCIDO	**870,00**
WECD201ROC08	NERO OPACO	**820,00**
WECD201ROC88	OTTONE SPAZZOLATO	**960,00**

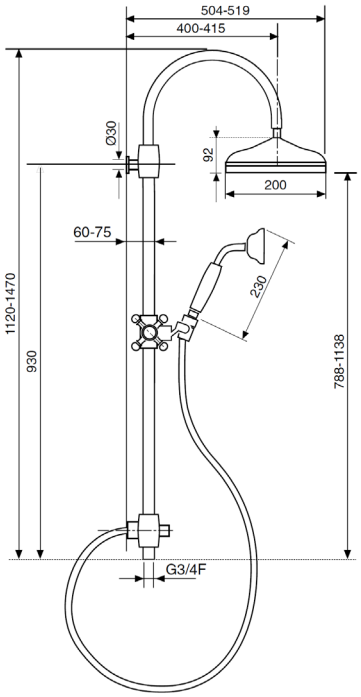

WECD205ROC00

Colonna doccia a pavimento in ottone con miscelatore e deviatore, centrale scorrevole in ottone, soffione **anticalcare** monogetto tondo London **ottone Ø200**, doccia Liberty e flessibile cm.150



CROMO **€ 2.100,00**

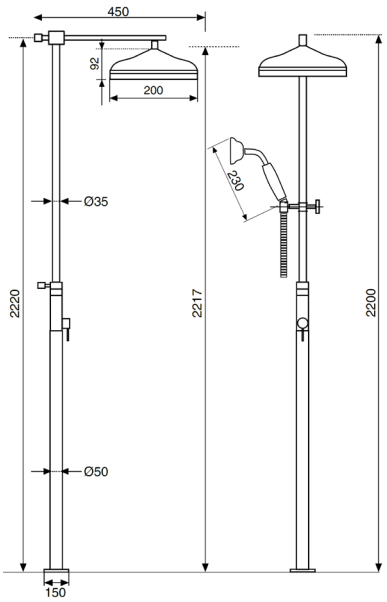

Ricambi



CR00003V
Ø35

Descrizioni e caratteristiche tecniche non sono impegnative e possono variare senza preavviso

REBD001ROC00



Kit doccia composto da:
art. WESB201ROC00 - art. WESD203ROC00
art. REED122ROC00

CROMO **€ 570,00**

CODICE	FINITURA	€
REBD001ROC01	BRONZO LUCIDO	**892,00**
REBD001ROC02	ORO	**998,00**
REBD001ROC04	NICKEL SPAZZOLATO LUCIDO	**892,00**
REBD001ROC05	RAME SPAZZOLATO LUCIDO	**892,00**
REBD001ROC08	NERO OPACO	**820,00**
REBD001ROC88	OTTONE SPAZZOLATO	**998,00**

+ OIPIVA35007B

Parte incasso

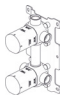

€ 180,00



Ricambi



CR00003V
Ø35



CR00029V
Ø35 2V

REBD002ROC00



Kit doccia composto da:
art. WESB201ROC00 - art. WESD203ROC00
art. LOET022ROC00

CROMO **€ 610,00**

CODICE	FINITURA	€
REBD002ROC01	BRONZO LUCIDO	**952,00**
REBD002ROC02	ORO	**998,00**
REBD002ROC04	NICKEL SPAZZOLATO LUCIDO	**952,00**
REBD002ROC05	RAME SPAZZOLATO LUCIDO	**952,00**
REBD002ROC08	NERO OPACO	**880,00**
REBD002ROC88	OTTONE SPAZZOLATO	**998,00**

+ OIPITD20022B

Parte incasso



€ 450,00



Ricambi



CR00032V



CR00033V
DEVIATORE

WESL610ROC00

Saliscendi **Melody** asta Ø18 H.60 con doccia monogetto in ottone e flessibile cm.150



	CROMO	**€ 205,00**

CODICE	FINITURA	€
WESL610ROC01	BRONZO LUCIDO	**325,00**
WESL610ROC02	ORO	**370,00**
WESL610ROC04	NICKEL SPAZZOLATO LUCIDO	**325,00**
WESL610ROC05	RAME SPAZZOLATO LUCIDO	**325,00**
WESL610ROC08	NERO OPACO	**298,00**
WESL610ROC88	OTTONE SPAZZOLATO	**370,00**

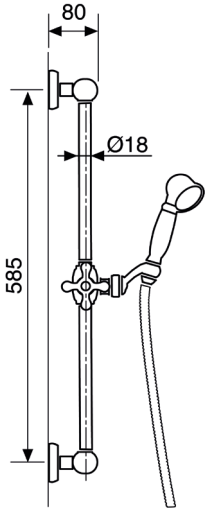

WESB201ROC00

Braccio doccia in **ottone** con soffione **anticalcare** monogetto London in **ottone Ø200**



	CROMO	**€ 304,00**

CODICE	FINITURA	€
WESB201ROC01	BRONZO LUCIDO	**476,00**
WESB201ROC02	ORO	**522,00**
WESB201ROC04	NICKEL SPAZZOLATO LUCIDO	**476,00**
WESB201ROC05	RAME SPAZZOLATO LUCIDO	**476,00**
WESB201ROC08	NERO OPACO	**446,00**
WESB201ROC88	OTTONE SPAZZOLATO	**522,00**

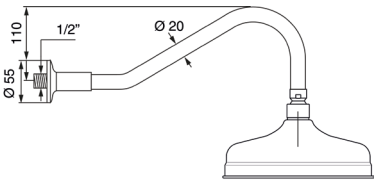

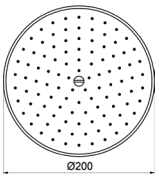

Descrizioni e caratteristiche tecniche non sono impegnative e possono variare senza preavviso

WESB204ROC00

Braccio doccia a soffitto in ottone cm.20 con soffione **anticalcare** monogetto London in **ottone Ø200**



	CROMO	**€ 272,00**
CODICE	FINITURA	€
WESB204ROC01	BRONZO LUCIDO	**428,00**
WESB204ROC02	ORO	**466,00**
WESB204ROC04	NICKEL SPAZZOLATO LUCIDO	**428,00**
WESB204ROC05	RAME SPAZZOLATO LUCIDO	**428,00**
WESB204ROC08	NERO OPACO	**400,00**
WESB204ROC88	OTTONE SPAZZOLATO	**466,00**

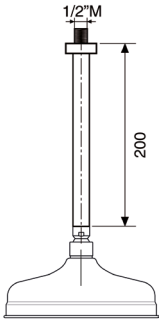

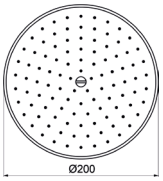

WEBR201ROC00

Braccio doccia in **ottone**



	CROMO	**€ 90,00**
CODICE	FINITURA	€
WEBR201ROC01	BRONZO LUCIDO	**140,00**
WEBR201ROC02	ORO	**156,00**
WEBR201ROC04	NICKEL SPAZZOLATO LUCIDO	**140,00**
WEBR201ROC05	RAME SPAZZOLATO LUCIDO	**140,00**
WEBR201ROC08	NERO OPACO	**130,00**
WEBR201ROC88	OTTONE SPAZZOLATO	**156,00**

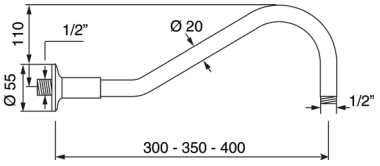

WEBR002ROC00

Braccio doccia tondo in **ottone cm.35** con rosone



	CROMO	**€ 56,00**
CODICE	FINITURA	€
WEBR002ROC01	BRONZO LUCIDO	**88,00**
WEBR002ROC02	ORO	**96,00**
WEBR002ROC04	NICKEL SPAZZOLATO LUCIDO	**88,00**
WEBR002ROC05	RAME SPAZZOLATO LUCIDO	**88,00**
WEBR002ROC08	NERO OPACO	**79,00**
WEBR002ROC88	OTTONE SPAZZOLATO	**96,00**

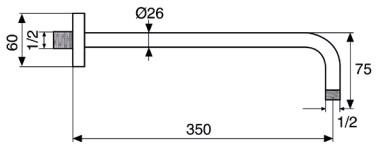

WESE204ROC00

Soffione tondo **anticalcare** monogetto London in **ottone Ø200**



	CROMO	**€**	**210,00**

CODICE	FINITURA	€
WESE204ROC01	BRONZO LUCIDO	**330,00**
WESE204ROC02	ORO	**360,00**
WESE204ROC04	NICKEL SPAZZOLATO LUCIDO	**330,00**
WESE204ROC05	RAME SPAZZOLATO LUCIDO	**330,00**
WESE204ROC08	NERO OPACO	**310,00**
WESE204ROC88	OTTONE SPAZZOLATO	**360,00**

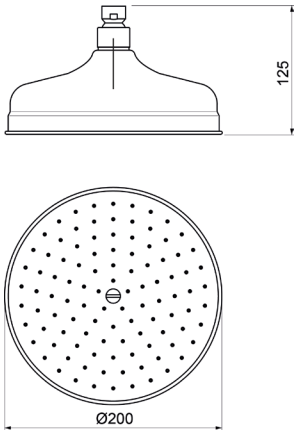

WESD201ROC00

Kit doccia **esterno** con doccia monogetto Melody in **ottone** e flessibile cm.150



	CROMO	**€**	**67,00**

CODICE	FINITURA	€
WESD202ROC01	BRONZO LUCIDO	**108,00**
WESD202ROC02	ORO	**120,00**
WESD202ROC04	NICKEL SPAZZOLATO LUCIDO	**108,00**
WESD202ROC05	RAME SPAZZOLATO LUCIDO	**108,00**
WESD202ROC08	NERO OPACO	**98,00**
WESD202ROC88	OTTONE SPAZZOLATO	**120,00**

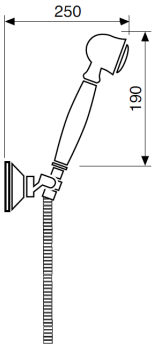

WESD203ROC00

Kit doccia **incasso** con doccia monogetto Melody in **ottone** e flessibile cm.150



	CROMO	**€**	**100,00**

CODICE	FINITURA	€
WESD204ROC01	BRONZO LUCIDO	**160,00**
WESD204ROC02	ORO	**170,00**
WESD204ROC04	NICKEL SPAZZOLATO LUCIDO	**160,00**
WESD204ROC05	RAME SPAZZOLATO LUCIDO	**160,00**
WESD204ROC08	NERO OPACO	**145,00**
WESD204ROC88	OTTONE SPAZZOLATO	**170,00**

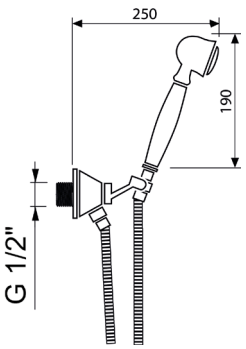

Descrizioni e caratteristiche tecniche non sono impegnative e possono variare senza preavviso

WESD205ROC00

Kit doccia **esterno** con doccia a pulsante in ottone e flessibile cm.150, supporto fisso in ABS



	CROMO	**€**	**54,00**

CODICE	FINITURA	€
WESD205ROC01	BRONZO LUCIDO	**88,00**
WESD205ROC02	ORO	**98,00**
WESD205ROC04	NICKEL SPAZZOLATO LUCIDO	**88,00**
WESD205ROC05	RAME SPAZZOLATO LUCIDO	**88,00**
WESD205ROC08	NERO OPACO	**82,00**
WESD205ROC88	OTTONE SPAZZOLATO	**98,00**

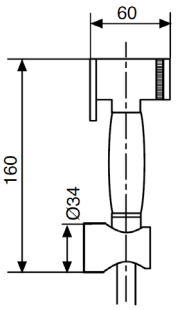

WEPA510ROC00

Presa acqua **incasso** in ottone 1/2”M×1/2”M



	CROMO	**€**	**49,00**

CODICE	FINITURA	€
WEPA510ROC01	BRONZO LUCIDO	**84,00**
WEPA510ROC02	ORO	**90,00**
WEPA510ROC04	NICKEL SPAZZOLATO LUCIDO	**84,00**
WEPA510ROC05	RAME SPAZZOLATO LUCIDO	**84,00**
WEPA510ROC08	NERO OPACO	**76,00**
WEPA510ROC88	OTTONE SPAZZOLATO	**90,00**

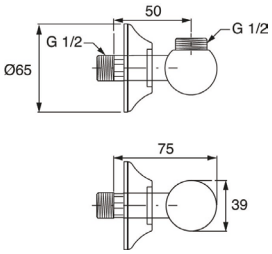

LOBO456ROC00

Bocca a parete, attacco 1/2”M - **cm.20**



	CROMO	**€**	**140,00**

CODICE	FINITURA	€
LOBO456ROC01	BRONZO LUCIDO	**220,00**
LOBO456ROC02	ORO	**240,00**
LOBO456ROC04	NICKEL SPAZZOLATO LUCIDO	**220,00**
LOBO456ROC05	RAME SPAZZOLATO LUCIDO	**220,00**
LOBO456ROC08	NERO OPACO	**205,00**
LOBO456ROC88	OTTONE SPAZZOLATO	**240,00**

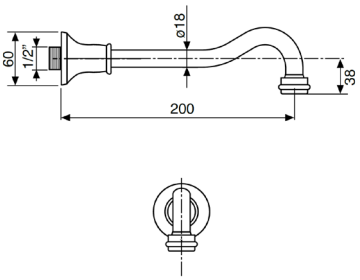

RELC030ROC00

Monocomando lavello a parete, canna piatta



CROMO **€ 154,00**

CODICE	FINITURA	€
RELC030ROC01	BRONZO LUCIDO	**240,00**
RELC030ROC02	ORO	**262,00**
RELC030ROC04	NICKEL SPAZZOLATO LUCIDO	**240,00**
RELC030ROC05	RAME SPAZZOLATO LUCIDO	**240,00**
RELC030ROC08	NERO OPACO	**224,00**
RELC030ROC88	OTTONE SPAZZOLATO	**262,00**

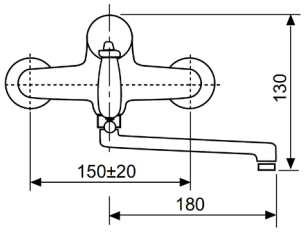

Ricambi


CR00004V Ø35


AR00001V

RELC035ROC00

Monocomando lavello monoforo



CROMO **€ 112,00**

CODICE	FINITURA	€
RELC035ROC01	BRONZO LUCIDO	**174,00**
RELC035ROC02	ORO	**190,00**
RELC035ROC04	NICKEL SPAZZOLATO LUCIDO	**174,00**
RELC035ROC05	RAME SPAZZOLATO LUCIDO	**174,00**
RELC035ROC08	NERO OPACO	**164,00**
RELC035ROC88	OTTONE SPAZZOLATO	**190,00**

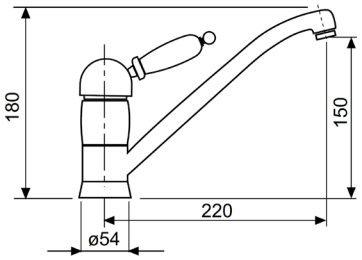

Ricambi


CR00003V Ø35


AR00001V


FL00001V


KT00001V

RELC040ROC00

Monocomando lavello monoforo con doccia estraibile



CROMO **€ 210,00**

CODICE	FINITURA	€
RELC040ROC01	BRONZO LUCIDO	**340,00**
RELC040ROC02	ORO	**360,00**
RELC040ROC04	NICKEL SPAZZOLATO LUCIDO	**340,00**
RELC040ROC05	RAME SPAZZOLATO LUCIDO	**340,00**
RELC040ROC08	NERO OPACO	**310,00**
RELC040ROC88	OTTONE SPAZZOLATO	**360,00**

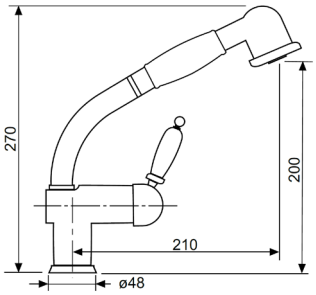

Ricambi


CR00003V Ø35

Descrizioni e caratteristiche tecniche non sono impegnative e possono variare senza preavviso

RELC042ROC00

Monocomando lavello monoforo con doccia estraibile



	CROMO	**€ 170,00**
CODICE	FINITURA	€
RELC042ROC01	BRONZO LUCIDO	**280,00**
RELC042ROC02	ORO	**300,00**
RELC042ROC04	NICKEL SPAZZOLATO LUCIDO	**280,00**
RELC042ROC05	RAME SPAZZOLATO LUCIDO	**280,00**
RELC042ROC08	NERO OPACO	**250,00**
RELC042ROC88	OTTONE SPAZZOLATO	**300,00**

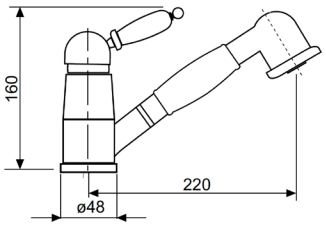

Ricambi



CR00003V
Ø35

RELC050ROC00

Monocomando lavello monoforo con canna alta similfusa



	CROMO	**€ 120,00**
CODICE	FINITURA	€
RELC050ROC01	BRONZO LUCIDO	**186,00**
RELC050ROC02	ORO	**206,00**
RELC050ROC04	NICKEL SPAZZOLATO LUCIDO	**186,00**
RELC050ROC05	RAME SPAZZOLATO LUCIDO	**186,00**
RELC050ROC08	NERO OPACO	**176,00**
RELC050ROC88	OTTONE SPAZZOLATO	**206,00**

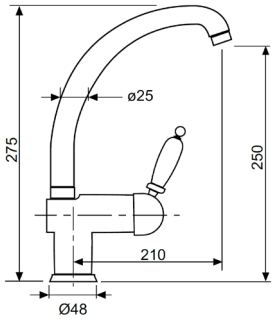

Ricambi



CR00003V
Ø35



AR00001V



FL00001V



KT00001V

LOLC088ROC00

Monocomando lavello monoforo con canna alta



	CROMO	**€ 205,00**
CODICE	FINITURA	€
LOLC088ROC01	BRONZO LUCIDO	**330,00**
LOLC088ROC02	ORO	**360,00**
LOLC088ROC04	NICKEL SPAZZOLATO LUCIDO	**330,00**
LOLC088ROC05	RAME SPAZZOLATO LUCIDO	**330,00**
LOLC088ROC08	NERO OPACO	**310,00**
LOLC088ROC88	OTTONE SPAZZOLATO	**360,00**

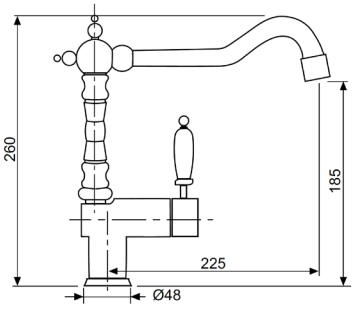

Ricambi



CR00003V
Ø35



AR00023V



FL00001V



KT00001V

ARCANA

Design by Oioli Lab RD





ARLS000ROC00

Monocomando lavabo con scarico automatico 1”1/4



CROMO **€ 122,00**

CODICE	FINITURA	€
ARLS000ROC01	BRONZO LUCIDO	**190,00**
ARLS000ROC02	ORO	**210,00**
ARLS000ROC05	RAME SPAZZOLATO LUCIDO	**190,00**

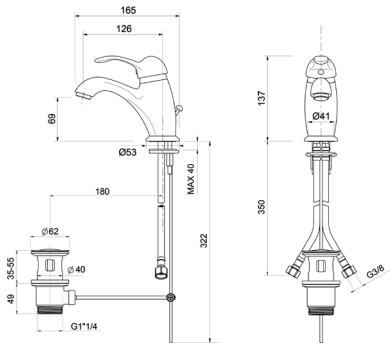

Ricambi

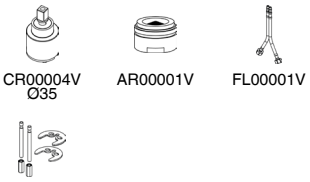

ARLS010ROC00

Monocomando lavabo con scarico automatico 1”1/4, **LEVA CLINICA**



CROMO **€ 142,00**

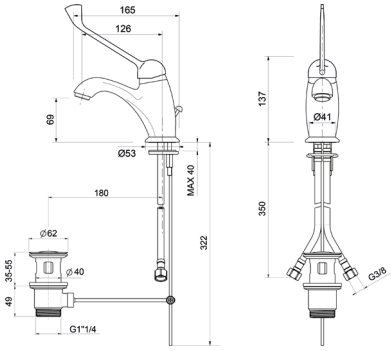

Ricambi

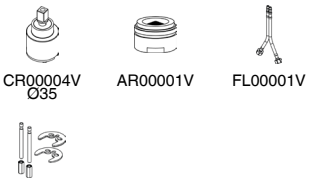

ARLT001ROC00

Monocomando lavabo testa cieca



CROMO **€ 115,00**

CODICE	FINITURA	€
ARLT001ROC01	BRONZO LUCIDO	**180,00**
ARLT001ROC02	ORO	**200,00**
ARLT001ROC05	RAME SPAZZOLATO LUCIDO	**180,00**

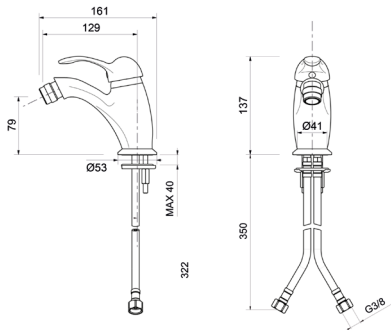

Ricambi

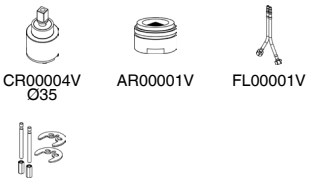

ARBS005ROC00

Monocomando bidet con scarico automatico 1”1/4



	CROMO	**€ 122,00**
CODICE	FINITURA	€
ARBS005ROC01	BRONZO LUCIDO	**190,00**
ARBS005ROC02	ORO	**210,00**
ARBS005ROC05	RAME SPAZZOLATO LUCIDO	**190,00**

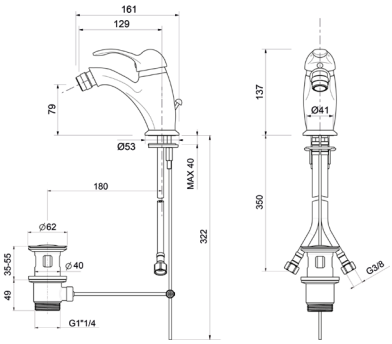

Ricambi

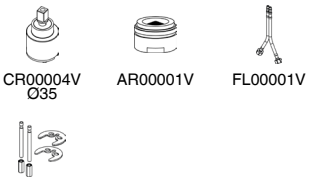

CR00004V Ø35 — AR00001V — FL00001V

KT00004V

ARVE010ROC00

Monocomando esterno per vasca con kit doccia



	CROMO	**€ 196,00**
CODICE	FINITURA	€
ARVE010ROC01	BRONZO LUCIDO	**316,00**
ARVE010ROC02	ORO	**336,00**
ARVE010ROC05	RAME SPAZZOLATO LUCIDO	**316,00**

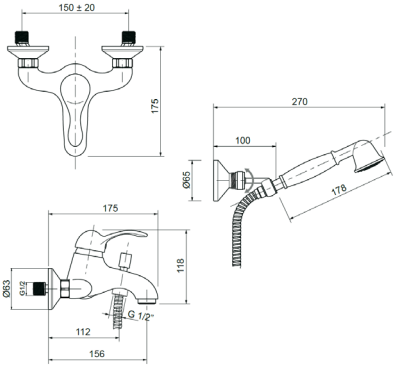

Ricambi



CR00004V Ø35 — AR00060V 28×1 — AQ00029V

ARVE110ROC00

Monocomando esterno per vasca



	CROMO	**€ 142,00**
CODICE	FINITURA	€
ARVE110ROC01	BRONZO LUCIDO	**220,00**
ARVE110ROC02	ORO	**245,00**
ARVE110ROC05	RAME SPAZZOLATO LUCIDO	**220,00**

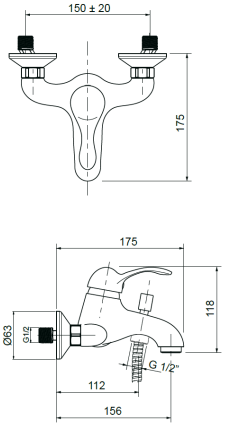

Ricambi



CR00004V Ø35 — AR00060V 28×1 — AQ00029V

Descrizioni e caratteristiche tecniche non sono impegnative e possono variare senza preavviso

ARVE210ROC00

Monocomando esterno per vasca con kit doccia anticalcare monogetto Limpida in ABS e supporto in ABS snodato



CROMO	**€**	**169,00**

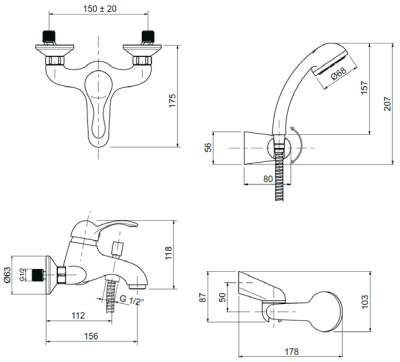

Ricambi



CR00004V Ø35 — AR00060V 28×1 — AQ00029V

ARDE025ROC00

Monocomando esterno doccia attacco flessibile 1/2”



CROMO	**€**	**120,00**

CODICE	FINITURA	€
ARDE025ROC01	BRONZO LUCIDO	**186,00**
ARDE025ROC02	ORO	**206,00**
ARDE025ROC05	RAME SPAZZOLATO LUCIDO	**186,00**

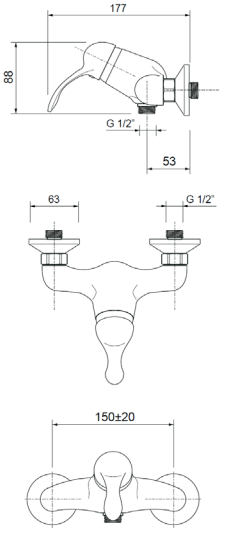

Ricambi



CR00004V Ø35

ARDE225ROC00

Monocomando esterno doccia con kit doccia



CROMO	**€**	**192,00**

CODICE	FINITURA	€
ARDE225ROC01	BRONZO LUCIDO	**298,00**
ARDE225ROC02	ORO	**330,00**
ARDE225ROC05	RAME SPAZZOLATO LUCIDO	**298,00**

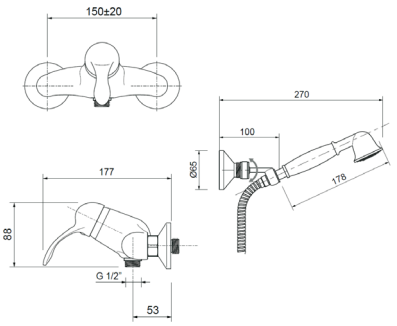

Ricambi



CR00004V Ø35

ARDE026ROC00

Monocomando esterno doccia con attacco **superiore 3/4”**



	CROMO	€	149,00

CODICE	FINITURA	€
ARDE026ROC01	BRONZO LUCIDO	**232,00**
ARDE026ROC02	ORO	**254,00**
ARDE026ROC05	RAME SPAZZOLATO LUCIDO	**232,00**

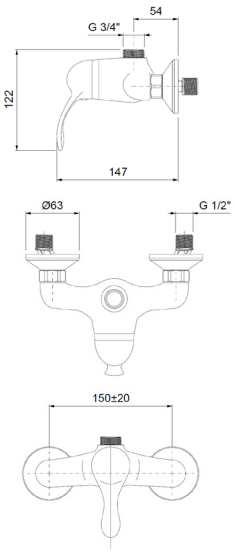

Ricambi



CR00004V
Ø35

ARED120ROC00

Parti esterne per monocomando incasso doccia



	CROMO	€	28,00

CODICE	FINITURA	€
ARED120ROC01	BRONZO LUCIDO	**64,00**
ARED120ROC02	ORO	**72,00**
ARED120ROC05	RAME SPAZZOLATO LUCIDO	**64,00**

+ OIPIDC35001E

Parte incasso

€ 42,00



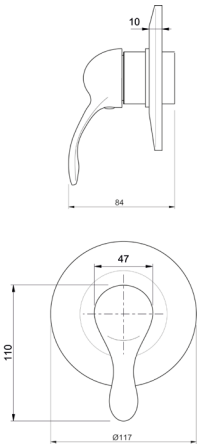

Ricambi



CR00003V
Ø35

ARED621ROC00

Parti esterne per monocomando incasso doccia/vasca con deviatore



	CROMO	€	40,00

CODICE	FINITURA	€
ARED621ROC01	BRONZO LUCIDO	**115,00**
ARED621ROC02	ORO	**130,00**
ARED621ROC05	RAME SPAZZOLATO LUCIDO	**115,00**

+ OIPIVA35005E

Parte incasso

€ 98,00

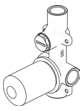

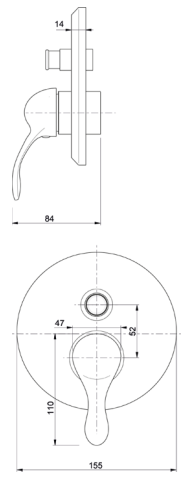

Ricambi



CR00003V
Ø35

Descrizioni e caratteristiche tecniche non sono impegnative e possono variare senza preavviso

ARED122ROC00





Parti esterne per monocomando incasso doccia/vasca con deviatore a **2 vie**, piastre tonde, interasse mm.120

CROMO **€ 150,00**

CODICE	FINITURA	€
ARED122ROC01	BRONZO LUCIDO	**240,00**
ARED122ROC02	ORO	**290,00**
ARED122ROC05	RAME SPAZZOLATO LUCIDO	**240,00**

+ OIPIVA35007B

Parte incasso

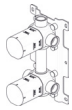

€ 180,00

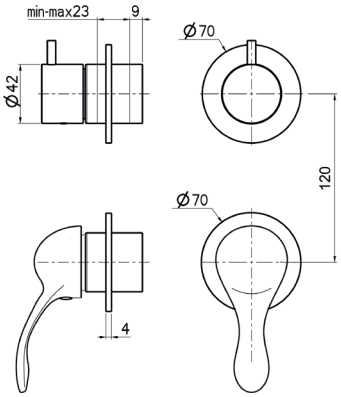

Ricambi


CR00003V Ø35


CR00029V Ø35 2V

ARED123ROC00





Parti esterne per monocomando incasso doccia/vasca con deviatore a **3 vie**, piastre tonde, interasse mm.120

CROMO **€ 150,00**

CODICE	FINITURA	€
ARED123ROC01	BRONZO LUCIDO	**240,00**
ARED123ROC02	ORO	**290,00**
ARED123ROC05	RAME SPAZZOLATO LUCIDO	**240,00**

+ OIPIVA35011B

Parte incasso



€ 220,00

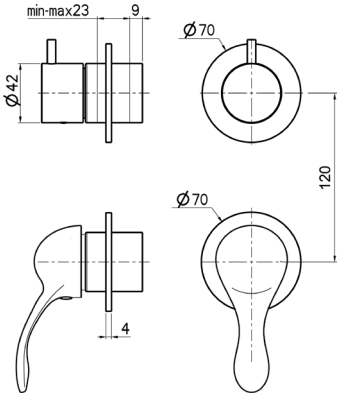

Ricambi


CR00003V Ø35


CR00022V Ø35 3V

ARED124ROC00







Parti esterne per monocomando incasso doccia/vasca con deviatore a **4 vie**, piastre tonde

CROMO **€ 290,00**

CODICE	FINITURA	€
ARED124ROC01	BRONZO LUCIDO	**470,00**
ARED124ROC02	ORO	**520,00**
ARED124ROC05	RAME SPAZZOLATO LUCIDO	**470,00**

+ OIPIVA35014B

Parte incasso



€ 290,00

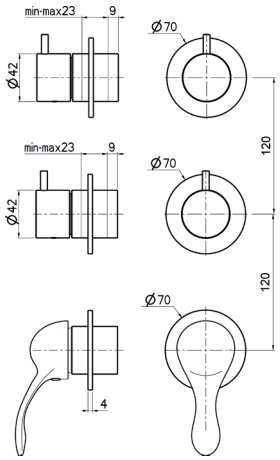

Ricambi


CR00003V Ø35


CR00029V Ø35 2V

TMET020ROC00

Parti esterne per monocomando incasso doccia **termostatico 1 via**



CROMO **€ 140,00**

CODICE	FINITURA	€
TMET020ROC01	BRONZO LUCIDO	**218,00**
TMET020ROC02	ORO	**250,00**
TMET020ROC05	RAME SPAZZOLATO LUCIDO	**218,00**

+ OIPITD20020B

Parte incasso

€ 290,00



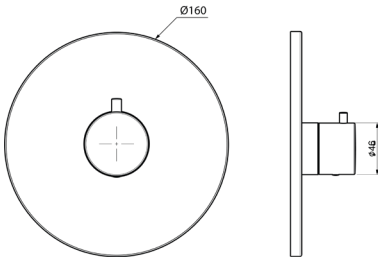

Ricambi



CR00032V

TMET022ROC00

Parti esterne per monocomando incasso doccia/vasca **termostatico** con deviatore a **2 vie**



CROMO **€ 200,00**

CODICE	FINITURA	€
TMET022ROC01	BRONZO LUCIDO	**310,00**
TMET022ROC02	ORO	**350,00**
TMET022ROC05	RAME SPAZZOLATO LUCIDO	**310,00**

+ OIPITD20022B

Parte incasso

€ 450,00



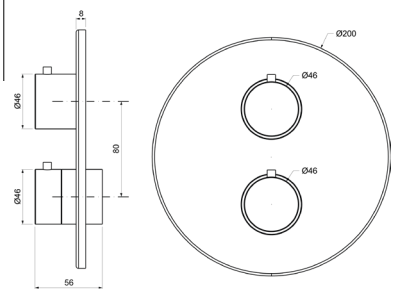

Ricambi



CR00032V



CR00033V
DEVIATORE

TMET023ROC00

Parti esterne per monocomando incasso doccia/vasca **termostatico** con deviatore a **3 vie**



CROMO **€ 200,00**

CODICE	FINITURA	€
TMET023ROC01	BRONZO LUCIDO	**310,00**
TMET023ROC02	ORO	**350,00**
TMET023ROC05	RAME SPAZZOLATO LUCIDO	**310,00**

+ OIPITD20023B

Parte incasso

€ 475,00



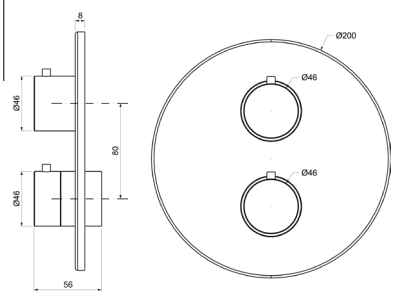

Ricambi



CR00032V



CR00034V
DEV. C/STOP

Descrizioni e caratteristiche tecniche non sono impegnative e possono variare senza preavviso

MIER085ROC00

Parti esterne per rubinetto ad incasso da 1/2”

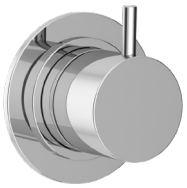

	CROMO	**€ 90,00**

CODICE	FINITURA	€
MIER085ROC01	BRONZO LUCIDO	**140,00**
MIER085ROC02	ORO	**156,00**
MIER085ROC05	RAME SPAZZOLATO LUCIDO	**140,00**

+ OIPIRA20001E

Parte incasso



€ 36,00

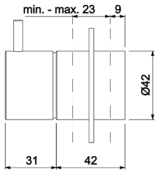

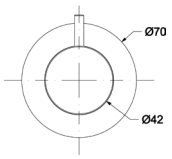

Ricambi



VN00002V
8x20 DX

MIED087ROC00

Parti esterne per deviatore ceramico a **1 entrata e 2 uscite**

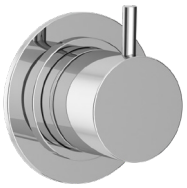

	CROMO	**€ 100,00**

CODICE	FINITURA	€
MIED087ROC01	BRONZO LUCIDO	**150,00**
MIED087ROC02	ORO	**170,00**
MIED087ROC05	RAME SPAZZOLATO LUCIDO	**150,00**

+ OIPIDD20001E

Parte incasso



€ 60,00

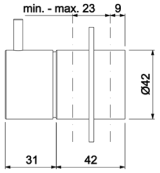

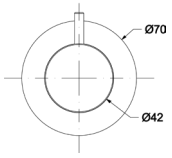

Ricambi



CR00029V
Ø35 2V

MIED088ROC00

Parti esterne per deviatore ceramico a **1 entrata e 3 uscite**

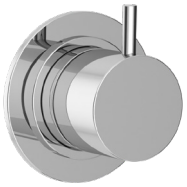

	CROMO	**€ 100,00**

CODICE	FINITURA	€
MIED087ROC01	BRONZO LUCIDO	**150,00**
MIED087ROC02	ORO	**170,00**
MIED087ROC05	RAME SPAZZOLATO LUCIDO	**150,00**

+ OIPIDD35003B

Parte incasso



€ 140,00

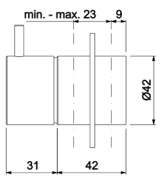

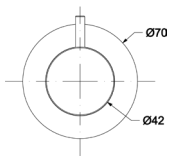

Ricambi



CR00022V
Ø35 3V

WESL610ROC00

Saliscendi **Melody** Ø18 H.60 tutto ottone con doccia e flessibile cm.150



CROMO **€ 205,00**

CODICE	FINITURA	€
WESL610ROC01	BRONZO LUCIDO	**325,00**
WESL610ROC02	ORO	**370,00**
WESL610ROC05	RAME SPAZZOLATO LUCIDO	**325,00**

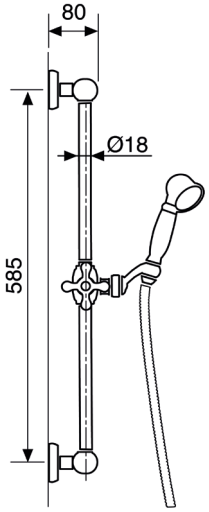

WECD204ROC00

Colonna doccia in ottone telescopica e orientabile, centrale scorrevole in ottone, soffione tondo Mito **ottone Ø200**, doccia Melody e flessibile cm.150



CROMO **€ 530,00**

CODICE	FINITURA	€
WECD204ROC01	BRONZO LUCIDO	**850,00**
WECD204ROC02	ORO	**930,00**
WECD204ROC05	RAME SPAZZOLATO LUCIDO	**850.00**

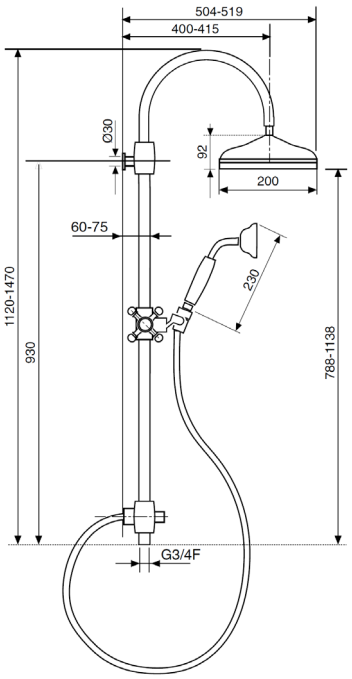

Descrizioni e caratteristiche tecniche non sono impegnative e possono variare senza preavviso

WESB202ROC00

Braccio doccia con soffione monogetto tondo **Mito Ø200**



	CROMO	**€ 270,00**
CODICE	FINITURA	€
WESB202ROC01	BRONZO LUCIDO	**420,00**
WESB202ROC02	ORO	**460,00**
WESB202ROC05	RAME SPAZZOLATO LUCIDO	**420,00**

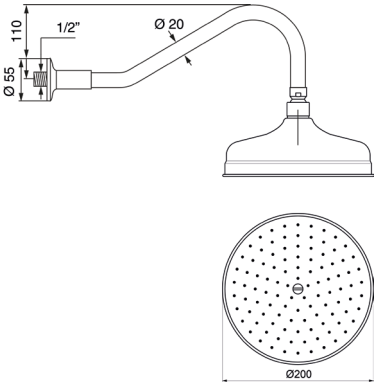

WESB205ROC00

Braccio doccia a **soffitto cm.20** con soffione monogetto tondo **Mito Ø200**



	CROMO	**€ 238,00**
CODICE	FINITURA	€
WESB205ROC01	BRONZO LUCIDO	**388,00**
WESB205ROC02	ORO	**426,00**
WESB205ROC05	RAME SPAZZOLATO LUCIDO	**388,00**

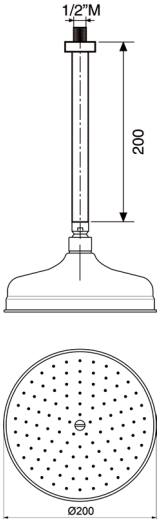

WEPA510ROC00

Presa acqua **incasso** in ottone 1/2"M×1/2"M



	CROMO	**€ 49,00**
CODICE	FINITURA	€
WEPA510ROC01	BRONZO LUCIDO	**84,00**
WEPA510ROC02	ORO	**90,00**
WEPA510ROC05	RAME SPAZZOLATO LUCIDO	**84,00**

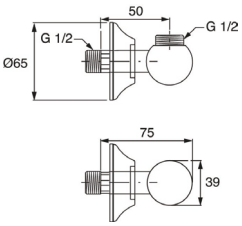

WESD201ROC00

Kit doccia **esterno** con doccia monogetto Melody in **ottone** e flessibile cm.150



CROMO **€ 67,00**

CODICE	FINITURA	€
WESD201ROC01	BRONZO LUCIDO	**108,00**
WESD201ROC02	ORO	**120,00**
WESD201ROC05	RAME SPAZZOLATO LUCIDO	**108,00**

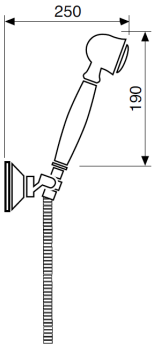

WESD203ROC00

Kit doccia **incasso** con doccia monogetto Melody in **ottone** e flessibile cm.150



CROMO **€ 100,00**

CODICE	FINITURA	€
WESD203ROC01	BRONZO LUCIDO	**160,00**
WESD203ROC02	ORO	**170,00**
WESD203ROC05	RAME SPAZZOLATO LUCIDO	**160,00**

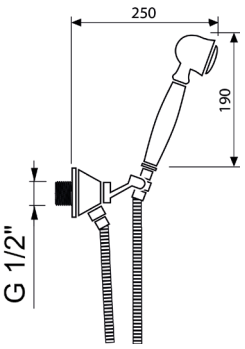

WESD303ROC00

Kit doccia **esterno** con doccia monogetto Limpida in **ABS** e flessibile cm.150



CROMO **€ 26,50**

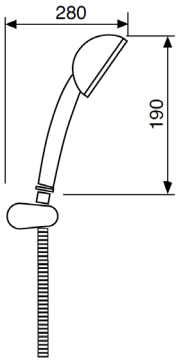

Descrizioni e caratteristiche tecniche non sono impegnative e possono variare senza preavviso

ARLC030ROC00

Monocomando lavello a parete con canna piatta



	CROMO	**€ 145,00**
CODICE	FINITURA	€
ARLC030ROC01	BRONZO LUCIDO	**230,00**

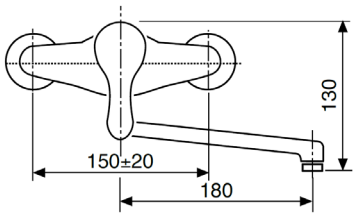

Ricambi


CR00004V Ø35


AR00001V 24×1

ARLC035ROC00

Monocomando lavello monoforo



	CROMO	**€ 94,00**
CODICE	FINITURA	€
ARLC035ROC01	BRONZO LUCIDO	**145,00**

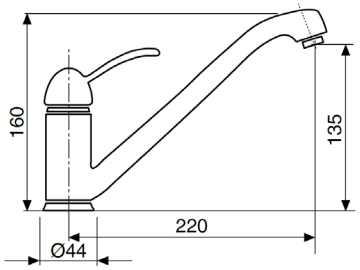

Ricambi


CR00003V Ø35


AR00001V 24×1


FL00001V

ARLC040ROC00

Monocomando lavello monoforo con doccetta estraibile



	CROMO	**€ 148,00**
CODICE	FINITURA	€
ARLC040ROC01	BRONZO LUCIDO	**235,00**

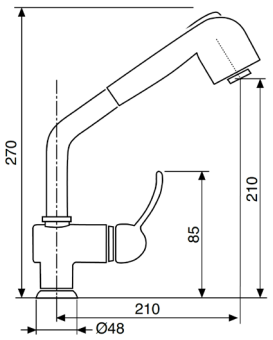

Ricambi


CR00003V Ø35


FL00001V

ARLC050ROC00

Monocomando lavelo monoforo con canna alta similfusa



	CROMO	**€ 106,00**
CODICE	FINITURA	€
ARLC050ROC01	BRONZO LUCIDO	**166,00**
ARLC050ROC02	ORO	**186,00**

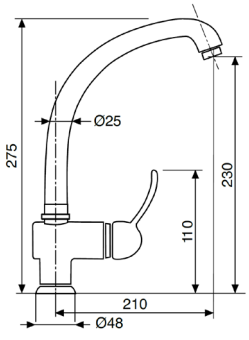

Ricambi


CR00003V Ø35


AR00001V 24×1M


FL00001V

LIBERTY

Design by Oioli Lab RD



LBLS070ROC00

Monoforo lavabo con scarico automatico 1”1/4



	CROMO	€	172,00
CODICE	FINITURA		€
LBLS070ROC01	BRONZO LUCIDO		**270,00**
LBLS070ROC02	ORO		**296,00**
LBLS070ROC05	RAME SPAZZOLATO LUCIDO		**270,00**

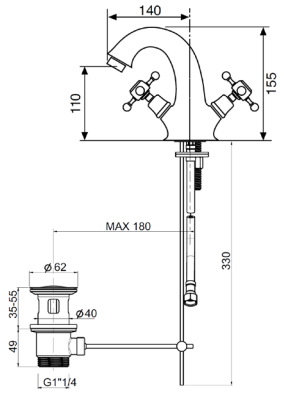

Ricambi

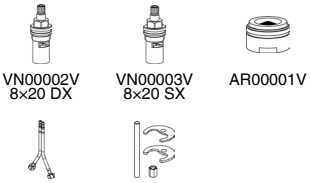

LBBS075ROC00

Monoforo bidet con scarico automatico 1”1/4



	CROMO	€	178,00
CODICE	FINITURA		€
LBBS075ROC01	BRONZO LUCIDO		**276,00**
LBBS075ROC02	ORO		**302,00**
LBBS075ROC05	RAME SPAZZOLATO LUCIDO		**276,00**

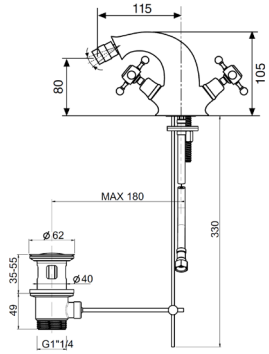

Ricambi

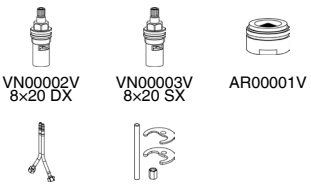

LBLS072ROC00

Monoforo lavabo con scarico automatico 1”1/4
BOCCA ALTA



	CROMO	€	218,00
CODICE	FINITURA		€
LBLS072ROC01	BRONZO LUCIDO		**340,00**
LBLS072ROC02	ORO		**376,00**
LBLS072ROC05	RAME SPAZZOLATO LUCIDO		**340,00**

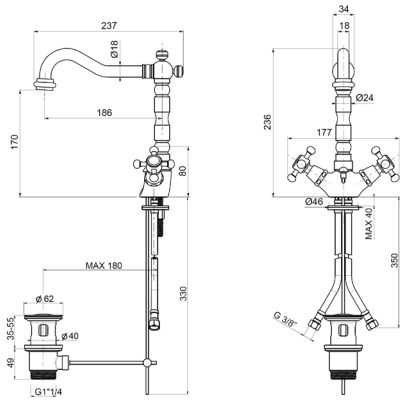

Ricambi

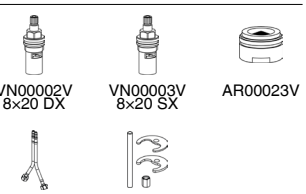

Descrizioni e caratteristiche tecniche non sono impegnative e possono variare senza preavviso

LBBS076ROC00

Monoforo bidet con scarico automatico 1”1/4
BOCCA ALTA



	CROMO	**€ 224,00**

CODICE	FINITURA	€
LBBS076ROC01	BRONZO LUCIDO	**346,00**
LBBS076ROC02	ORO	**382,00**
LBBS076ROC05	RAME SPAZZOLATO LUCIDO	**346,00**

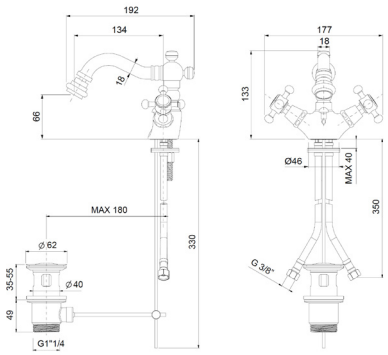

Ricambi

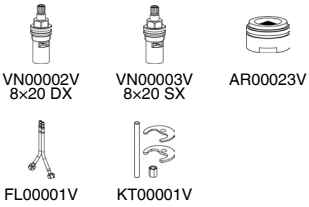

LBEL064ROC00

Parti esterne per batteria lavabo a parete 3 fori



	CROMO	**€ 298,00**

CODICE	FINITURA	€
LBEL064ROC01	BRONZO LUCIDO	**468,00**
LBEL064ROC02	ORO	**510,00**
LBEL064ROC05	RAME SPAZZOLATO LUCIDO	**546,00**

+ OIPILA20001E

Parte incasso

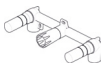

€ 130,00

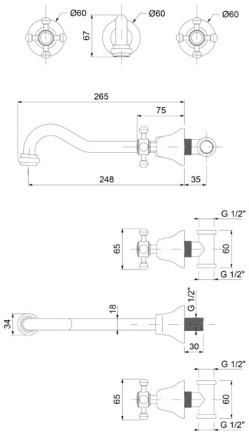

Ricambi



LBLT083ROC00

Gruppo lavabo a ponte



	CROMO	**€ 250,00**

CODICE	FINITURA	€
LBLT083ROC01	BRONZO LUCIDO	**390,00**
LBLT083ROC02	ORO	**430,00**
LBLT083ROC05	RAME SPAZZOLATO LUCIDO	**390,00**

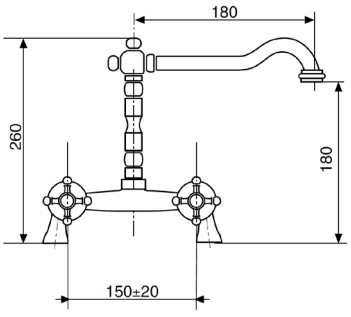

Ricambi



LBLT055ROC00

Batteria lavabo a 3 fori testa cieca



	CROMO	**€ 276,00**

CODICE	FINITURA	€
LBLT055ROC01	BRONZO LUCIDO	**430,00**
LBLT055ROC02	ORO	**470,00**
LBLT055ROC05	RAME SPAZZOLATO LUCIDO	**430,00**

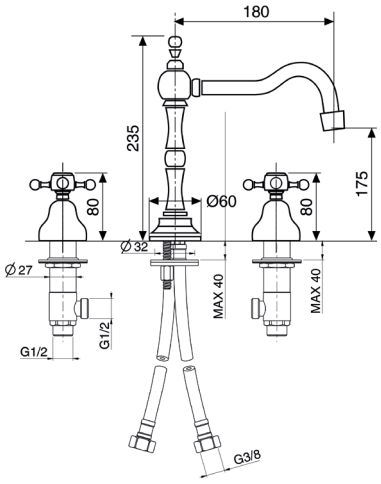

Ricambi

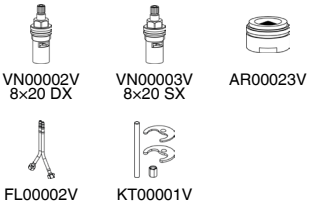

LBBT062ROC00

Batteria bidet a 3 fori testa cieca



	CROMO	**€ 288,00**

CODICE	FINITURA	€
LBBT062ROC01	BRONZO LUCIDO	**448,00**
LBBT062ROC02	ORO	**490,00**
LBBT062ROC05	RAME SPAZZOLATO LUCIDO	**448,00**

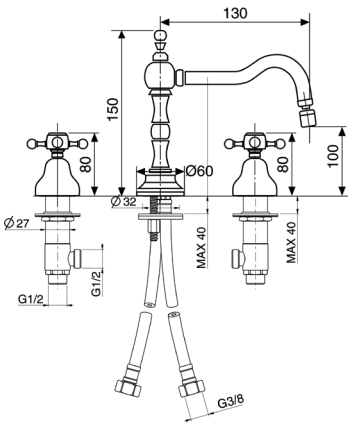

Ricambi

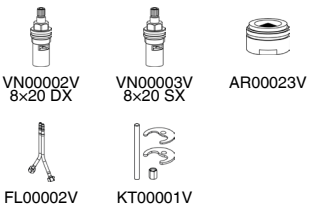

LBBS060ROC00

Batteria bidet a 3 fori con scarico automatico 1”1/4



	CROMO	**€ 146,00**

CODICE	FINITURA	€
LBBS060ROC01	BRONZO LUCIDO	**226,00**
LBBS060ROC02	ORO	**250,00**
LBBS060ROC05	RAME SPAZZOLATO LUCIDO	**226,00**

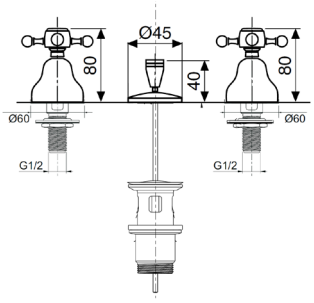

Ricambi



Descrizioni e caratteristiche tecniche non sono impegnative e possono variare senza preavviso

LBBT078ROC00

Rubinetto bidet 1/2”



	CROMO	€	56,00
CODICE	FINITURA		€
LBBT078ROC01	BRONZO LUCIDO		**88,00**
LBBT078ROC02	ORO		**96,00**
LBBT078ROC05	RAME SPAZZOLATO LUCIDO		**88,00**

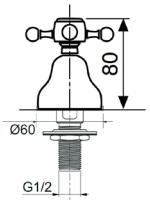

Ricambi


VN00002V 8x20 DX


VN00003V 8x20 SX


KT00010V

LBVE050ROC00

Gruppo esterno per vasca con kit doccia



	CROMO	€	294,00
CODICE	FINITURA		€
LBVE050ROC01	BRONZO LUCIDO		**456,00**
LBVE050ROC02	ORO		**500,00**
LBVE050ROC05	RAME SPAZZOLATO LUCIDO		**456,00**

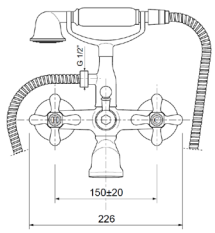

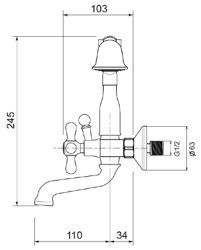

Ricambi


VN00002V 8x20 DX


VN00003V 8x20 SX

LBDE082ROC00

Gruppo esterno doccia attacco flessibile 1/2”



	CROMO	€	104,00
CODICE	FINITURA		€
LBDE082ROC01	BRONZO LUCIDO		**164,00**
LBDE082ROC02	ORO		**180,00**
LBDE082ROC05	RAME SPAZZOLATO LUCIDO		**164,00**

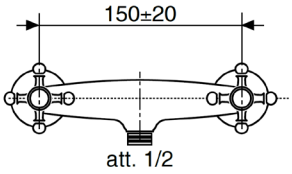

Ricambi


VN00002V 8x20 DX


VN00003V 8x20 SX

LBDE182ROC00

Gruppo esterno doccia con kit doccia



	CROMO	**€**	**184,00**

CODICE	FINITURA	€
LBDE182ROC01	BRONZO LUCIDO	**302,00**
LBDE182ROC02	ORO	**344,00**
LBDE182ROC05	RAME SPAZZOLATO LUCIDO	**302,00**

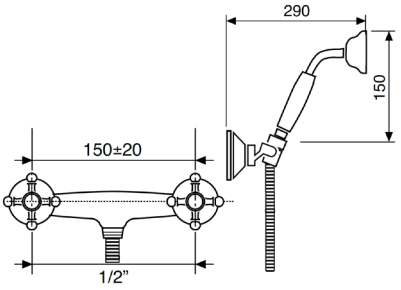

Ricambi



VN00002V 8x20 DX — VN00003V 8x20 SX

LBDE084ROC00

Gruppo esterno doccia con attacco **superiore 3/4”**



	CROMO	**€**	**106,00**

CODICE	FINITURA	€
LBDE084ROC01	BRONZO LUCIDO	**166,00**
LBDE084ROC02	ORO	**182,00**
LBDE084ROC05	RAME SPAZZOLATO LUCIDO	**166,00**

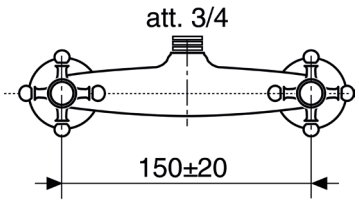

Ricambi



VN00002V 8x20 DX — VN00003V 8x20 SX

Descrizioni e caratteristiche tecniche non sono impegnative e possono variare senza preavviso

TMDT009ROC00

Miscelatore **termostatico** esterno doccia, attacco flessibile 1/2”M



	CROMO	**€ 366,00**

CODICE	FINITURA	€
TMDT009ROC01	BRONZO LUCIDO	**570,00**
TMDT009ROC02	ORO	**626,00**
TMDT009ROC05	RAME SPAZZOLATO LUCIDO	**570,00**

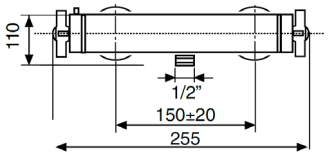

Ricambi


CR00032V


VN00002V DX

WESL615ROC00

Saliscendi **Liberty** asta Ø18 H.90 con doccia monogetto in ottone e flessibile cm.150



	CROMO	**€ 185,00**

CODICE	FINITURA	€
WESL615ROC01	BRONZO LUCIDO	**290,00**
WESL615ROC02	ORO	**320,00**
WESL615ROC05	RAME SPAZZOLATO LUCIDO	**290,00**

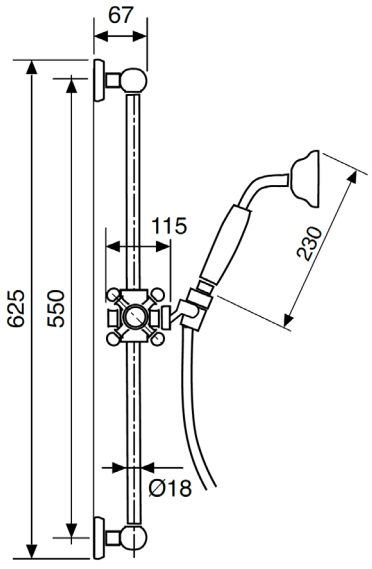

LBCD029ROC00

Gruppo esterno **doccia** con colonna doccia in ottone telescopica e orientabile, centrale scorrevole in ottone, soffione tondo Mito in **ottone Ø200**, doccia Liberty e flessibile cm.150



CROMO	**€**	**654,00**

CODICE	FINITURA	€
LBCD029ROC01	BRONZO LUCIDO	**1.016,00**
LBCD029ROC02	ORO	**1.116,00**
LBCD029ROC05	RAME SPAZZOLATO LUCIDO	**1.016,00**

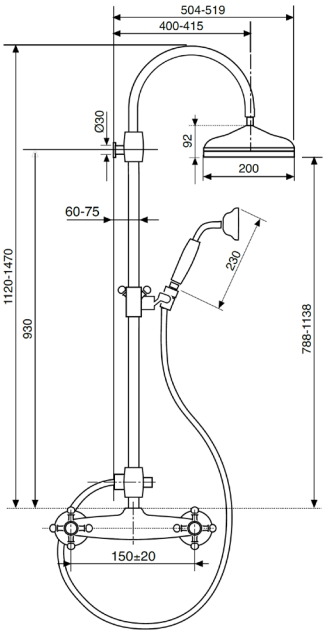

Ricambi



VN00002V 8x20 DX
VN00003V 8x20 SX

WECD203ROC00

Colonna doccia in ottone telescopica e orientabile, centrale scorrevole in ottone, soffione tondo Mito in **ottone Ø200**, doccia Liberty e flessibile cm.150



CROMO	**€**	**545,00**

CODICE	FINITURA	€
WECD203ROC01	BRONZO LUCIDO	**845,00**
WECD203ROC02	ORO	**930,00**
WECD203ROC05	RAME SPAZZOLATO LUCIDO	**845,00**

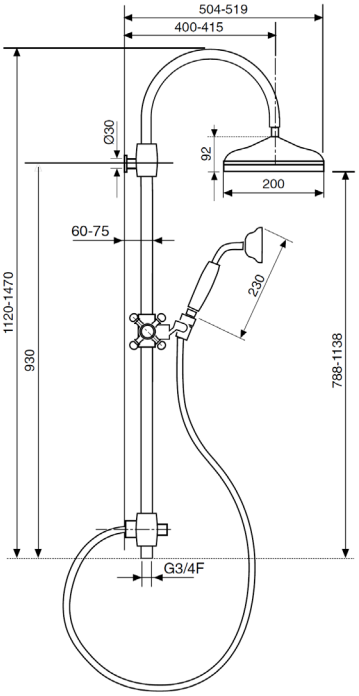

Descrizioni e caratteristiche tecniche non sono impegnative e possono variare senza preavviso

LBRI085ROC00

Rubinetto ad incasso da 1/2”



	CROMO	**€ 62,00**
CODICE	FINITURA	€
LBRI085ROC01	BRONZO LUCIDO	**98,00**
LBRI085ROC02	ORO	**108,00**
LBRI085ROC05	RAME SPAZZOLATO LUCIDO	**98,00**

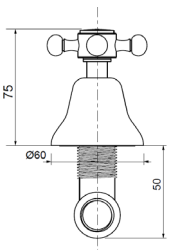

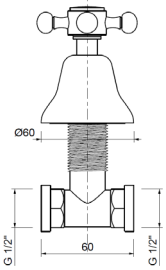

Ricambi



VN00002V
8x20 DX



VN00003V
8x20 SX

WESB202ROC00

Braccio doccia in **ottone** Ø20 cm.30 con soffione Mito in **ottone Ø200**



	CROMO	**€ 270,00**
CODICE	FINITURA	€
WESB202ROC01	BRONZO LUCIDO	**420,00**
WESB202ROC02	ORO	**460,00**
WESB202ROC05	RAME SPAZZOLATO LUCIDO	**420,00**

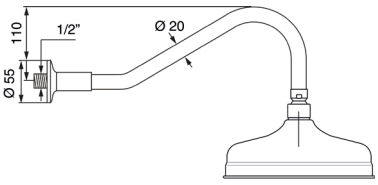

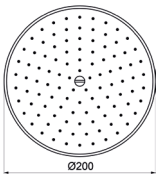

WESB205ROC00

Braccio doccia a soffitto in ottone cm.20 con soffione **anticalcare** monogetto Mito in **ottone Ø200**



	CROMO	**€ 238,00**
CODICE	FINITURA	€
WESB205ROC01	BRONZO LUCIDO	**388,00**
WESB205ROC02	ORO	**426,00**
WESB205ROC05	RAME SPAZZOLATO LUCIDO	**388,00**

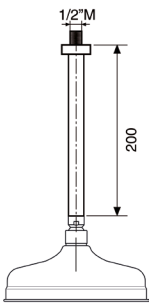

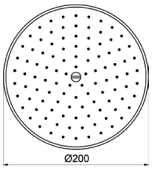

WESD202ROC00

Kit doccia **esterno** con doccia monogetto Liberty in **ottone** e flessibile cm.150



CROMO **€ 78,00**

CODICE	FINITURA	€
WESD202ROC01	BRONZO LUCIDO	**135,00**
WESD202ROC02	ORO	**160,00**
WESD202ROC05	RAME SPAZZOLATO LUCIDO	**135,00**

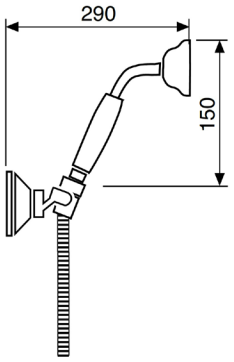

WESD204ROC00

Kit doccia **incasso** con doccia monogetto Liberty in **ottone** e flessibile cm.150



CROMO **€ 115,00**

CODICE	FINITURA	€
WESD204ROC01	BRONZO LUCIDO	**185,00**
WESD204ROC02	ORO	**200,00**
WESD204ROC05	RAME SPAZZOLATO LUCIDO	**185,00**

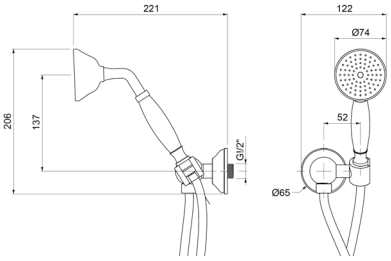

WEPA510ROC00

Presa acqua **incasso** in ottone 1/2”M×1/2”M



CROMO **€ 49,00**

CODICE	FINITURA	€
WEPA510ROC01	BRONZO LUCIDO	**84,00**
WEPA510ROC02	ORO	**90,00**
WEPA510ROC05	RAME SPAZZOLATO LUCIDO	**84,00**

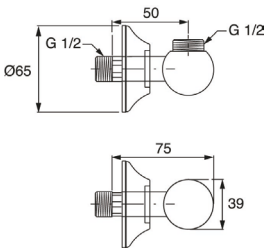

WEPA653ROC00

Presa acqua **incasso** in **ottone** 1/2”M × 3/4”M per colonna doccia



CROMO **€ 61,00**

CODICE	FINITURA	€
WEPA653ROC01	BRONZO LUCIDO	**96,00**
WEPA653ROC02	ORO	**106,00**
WEPA653ROC05	RAME SPAZZOLATO LUCIDO	**96,00**

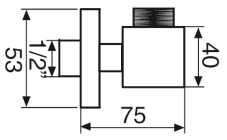

Descrizioni e caratteristiche tecniche non sono impegnative e possono variare senza preavviso

LBLC080ROC00

Gruppo lavello a parete con canna a S



	CROMO	€	114,00
CODICE	FINITURA		€
LBLC080ROC01	BRONZO LUCIDO		**178,00**
LBLC080ROC02	ORO		**196,00**
LBLC080ROC05	RAME SPAZZOLATO LUCIDO		**178,00**

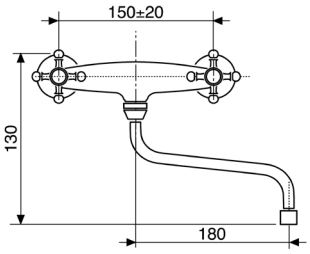

Ricambi



VN00005V 8x24 DX | VN00003V 8x20 SX | AR00023V

LBLC081ROC00

Gruppo lavello a parete con canna alta



	CROMO	€	188,00
CODICE	FINITURA		€
LBLC081ROC01	BRONZO LUCIDO		**294,00**
LBLC081ROC02	ORO		**324,00**
LBLC081ROC05	RAME SPAZZOLATO LUCIDO		**294,00**

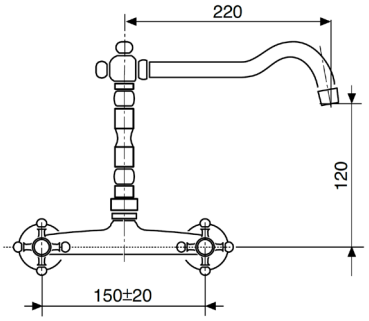

Ricambi



VN00002V 8x20 DX | VN00003V 8x20 SX | AR00023V

LBLC088ROC00

Monoforo lavello con canna girevole



	CROMO	€	188,00
CODICE	FINITURA		€
LBLC088ROC01	BRONZO LUCIDO		**294,00**
LBLC088ROC02	ORO		**324,00**
LBLC088ROC05	RAME SPAZZOLATO LUCIDO		**294,00**

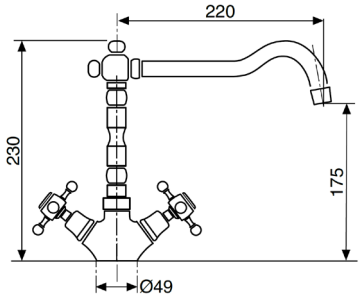

Ricambi

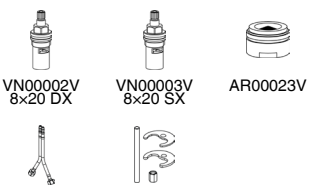

VN00002V 8x20 DX | VN00003V 8x20 SX | AR00023V | FL00001V | KT00001V

MELODY

Design by Oioli Lab RD


H

MLLS970ROC00

Monoforo lavabo con scarico automatico 1”1/4





VN00004V

CODICE	FINITURA	€
VITONE TRADIZIONALE		
	CROMO	**136,00**
MLLS970ROC01	BRONZO LUCIDO	**240,00**
MLLS970ROC02	ORO	**260,00**
MLLS970ROC05	RAME SPAZZOLATO LUCIDO	**240,00**
MLLS970ROC08	NERO OPACO	**207,00**
MLLS970ROC20	BIANCO OPACO	**207,00**

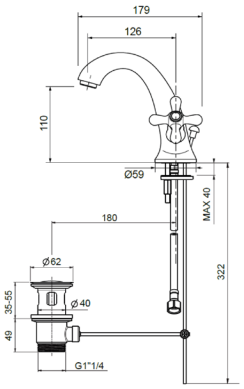

MLLS070ROC00

VITONE CERAMICO

	CROMO	**143,00**
MLLS070ROC01	BRONZO LUCIDO	**247,00**
MLLS070ROC02	ORO	**267,00**
MLLS070ROC05	RAME SPAZZOLATO LUCIDO	**247,00**
MLLS070ROC08	NERO OPACO	**214,00**
MLLS070ROC20	BIANCO OPACO	**214,00**

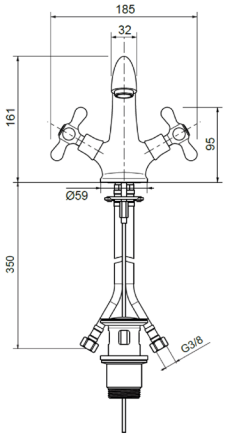

Ricambi



VN00002V DX



VN00003V SX



AR00001V 24×1

MLBS975ROC00

Monoforo bidet con scarico automatico 1”1/4





VN00004V

CODICE	FINITURA	€
VITONE TRADIZIONALE		
	CROMO	**143,00**
MLBS975ROC01	BRONZO LUCIDO	**248,00**
MLBS975ROC02	ORO	**268,00**
MLBS975ROC05	RAME SPAZZOLATO LUCIDO	**248,00**
MLBS975ROC08	NERO OPACO	**215,00**
MLBS975ROC20	BIANCO OPACO	**215,00**

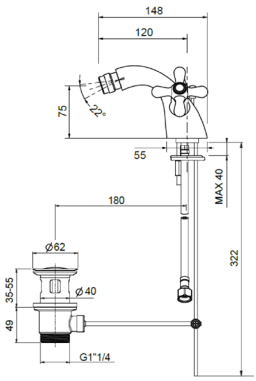

MLBS075ROC00

VITONE CERAMICO

	CROMO	**150,00**
MLBS075ROC01	BRONZO LUCIDO	**255,00**
MLBS075ROC02	ORO	**275,00**
MLBS075ROC05	RAME SPAZZOLATO LUCIDO	**255,00**
MLBS075ROC08	NERO OPACO	**222,00**
MLBS075ROC20	BIANCO OPACO	**222,00**

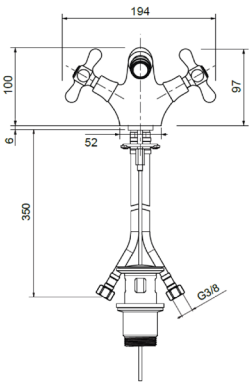

Ricambi



VN00002V DX



VN00003V SX



AR00001V 24×1

Descrizioni e caratteristiche tecniche non sono impegnative e possono variare senza preavviso

MLLS972ROC00

Monoforo lavabo con scarico automatico 1”1/4 con **CANNA ALTA GIREVOLE**





VN00004V

CODICE	FINITURA	€
VITONE TRADIZIONALE		
	CROMO	**149,00**
MLLS972ROC01	BRONZO LUCIDO	**258,00**
MLLS972ROC02	ORO	**278,00**
MLLS972ROC05	RAME SPAZZOLATO LUCIDO	**258,00**
MLLS972ROC08	NERO OPACO	**223,00**
MLLS972ROC20	BIANCO OPACO	**223,00**

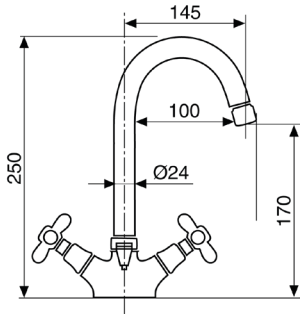

MLLS072ROC00

VITONE CERAMICO

	CROMO	**156,00**
MLLS072ROC01	BRONZO LUCIDO	**265,00**
MLLS072ROC02	ORO	**285,00**
MLLS072ROC05	RAME SPAZZOLATO LUCIDO	**265,00**
MLLS072ROC08	NERO OPACO	**230,00**
MLLS072ROC20	BIANCO OPACO	**230,00**

Ricambi



VN00002V DX



VN00003V SX



AR00023V

MLBS976ROC00

Monoforo bidet con scarico automatico 1”1/4 con **CANNA GIREVOLE**





VN00004V

CODICE	FINITURA	€
VITONE TRADIZIONALE		
	CROMO	**157,00**
MLBS976ROC01	BRONZO LUCIDO	**273,00**
MLBS976ROC02	ORO	**293,00**
MLBS976ROC05	RAME SPAZZOLATO LUCIDO	**273,00**
MLBS976ROC08	NERO OPACO	**232,00**
MLBS976ROC20	BIANCO OPACO	**232,00**

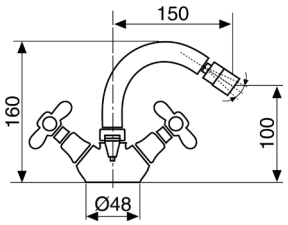

MLBS076ROC00

VITONE CERAMICO

	CROMO	**164,00**
MLBS076ROC01	BRONZO LUCIDO	**280,00**
MLBS076ROC02	ORO	**300,00**
MLBS076ROC05	RAME SPAZZOLATO LUCIDO	**280.00**
MLBS076ROC08	NERO OPACO	**239,00**
MLBS076ROC20	BIANCO OPACO	**239,00**

Ricambi



VN00002V DX



VN00003V SX



AR00023V

MLLS955ROC00

Batteria lavabo a 3 fori con scarico automatico 1”1/4 **BOCCA ALTA**



VN00004V

CODICE	FINITURA	€
VITONE TRADIZIONALE		
	CROMO	**203,00**
MLLS955ROC01	BRONZO LUCIDO	**315,00**
MLLS955ROC02	ORO	**345,00**
MLLS955ROC05	RAME SPAZZOLATO LUCIDO	**315,00**
MLLS955ROC08	NERO OPACO	**293,00**
MLLS955ROC20	BIANCO OPACO	**293,00**

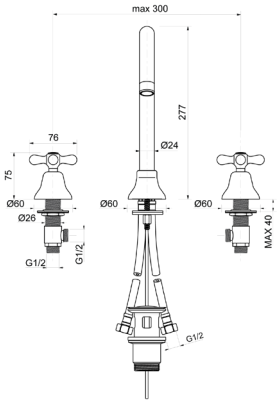

MLLS055ROC00

VITONE CERAMICO

	CROMO	**210,00**
MLLS055ROC01	BRONZO LUCIDO	**322,00**
MLLS055ROC02	ORO	**352,00**
MLLS055ROC05	RAME SPAZZOLATO LUCIDO	**322,00**
MLLS055ROC08	NERO OPACO	**300,00**
MLLS055ROC20	BIANCO OPACO	**300,00**

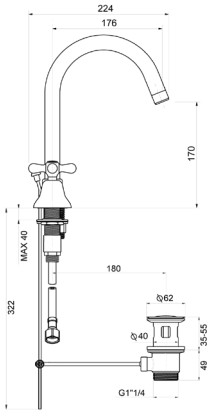

Ricambi



VN00002V DX — VN00003V SX — AR00023V

MLLS956ROC00

Batteria lavabo a 3 fori con scarico automatico 1”1/4 **BOCCA BASSA**



VN00004V

CODICE	FINITURA	€
VITONE TRADIZIONALE		
	CROMO	**203,00**
MLLS956ROC01	BRONZO LUCIDO	**315,00**
MLLS956ROC02	ORO	**345,00**
MLLS956ROC05	RAME SPAZZOLATO LUCIDO	**315,00**
MLLS956ROC08	NERO OPACO	**293,00**
MLLS956ROC20	BIANCO OPACO	**293,00**

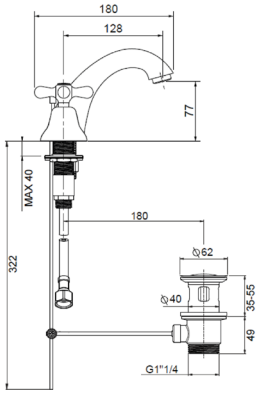

MLLS056ROC00

VITONE CERAMICO

	CROMO	**210,00**
MLLS056ROC01	BRONZO LUCIDO	**322,00**
MLLS056ROC02	ORO	**352,00**
MLLS056ROC05	RAME SPAZZOLATO LUCIDO	**322,00**
MLLS056ROC08	NERO OPACO	**300,00**
MLLS056ROC20	BIANCO OPACO	**300,00**

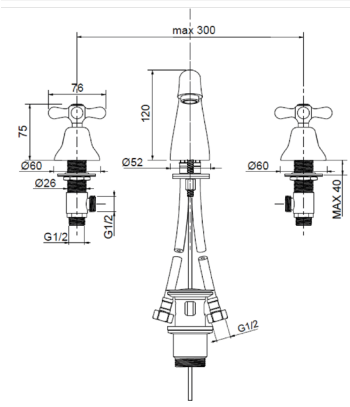

Ricambi



VN00002V DX — VN00003V SX — AR00001V 24x1

Descrizioni e caratteristiche tecniche non sono impegnative e possono variare senza preavviso

MLBS960ROC00

Batteria bidet a 3 fori con scarico automatico 1”1/4



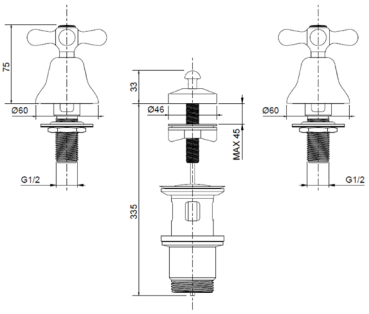

CODICE	FINITURA	€
VITONE TRADIZIONALE		
	CROMO	**115,00**
MLBS960ROC01	BRONZO LUCIDO	**183,00**
MLBS960ROC02	ORO	**197,00**
MLBS960ROC05	RAME SPAZZOLATO LUCIDO	**183,00**
MLBS960ROC08	NERO OPACO	**168,00**
MLBS960ROC20	BIANCO OPACO	**168,00**


VN00004V

MLBS060ROC00

VITONE CERAMICO

	CROMO	**122,00**
MLBS060ROC01	BRONZO LUCIDO	**190,00**
MLBS060ROC02	ORO	**204,00**
MLBS060ROC05	RAME SPAZZOLATO LUCIDO	**190,00**
MLBS060ROC08	NERO OPACO	**175,00**
MLBS060ROC20	BIANCO OPACO	**175,00**

Ricambi


VN00002V
DX


VN00003V
SX

MLBS962ROC00

Batteria bidet a 3 fori con scarico automatico 1”1/4 **BOCCA BASSA**



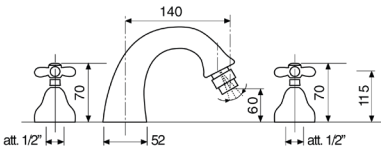

CODICE	FINITURA	€
VITONE TRADIZIONALE		
	CROMO	**211,00**
MLBS962ROC01	BRONZO LUCIDO	**330,00**
MLBS962ROC02	ORO	**360,00**
MLBS962ROC05	RAME SPAZZOLATO LUCIDO	**330,00**
MLBS962ROC08	NERO OPACO	**302,00**
MLBS962ROC20	BIANCO OPACO	**302,00**


VN00004V

MLBS062ROC00

VITONE CERAMICO

	CROMO	**218,00**
MLBS062ROC01	BRONZO LUCIDO	**337,00**
MLBS062ROC02	ORO	**367,00**
MLBS062ROC05	RAME SPAZZOLATO LUCIDO	**337,00**
MLBS062ROC08	NERO OPACO	**309,00**
MLBS062ROC20	BIANCO OPACO	**309,00**

Ricambi


VN00002V
DX


VN00003V
SX


AR00001V
24x1

MLVE950ROC00

Gruppo vasca esterno con doccia Melody



VN00004V

CODICE	FINITURA	€
VITONE TRADIZIONALE		
	CROMO	**235,00**
MLVE950ROC01	BRONZO LUCIDO	**358,00**
MLVE950ROC02	ORO	**400,00**
MLVE950ROC05	RAME SPAZZOLATO LUCIDO	**358,00**
MLVE950ROC08	NERO OPACO	**342,00**
MLVE950ROC20	BIANCO OPACO	**342,00**

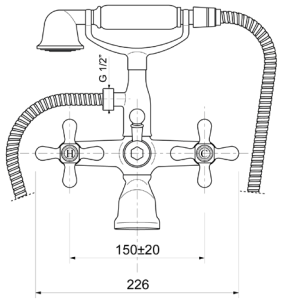

MLVE050ROC00

VITONE CERAMICO

	CROMO	**242,00**
MLVE050ROC01	BRONZO LUCIDO	**375,00**
MLVE050ROC02	ORO	**407,00**
MLVE050ROC05	RAME SPAZZOLATO LUCIDO	**375,00**
MLVE050ROC08	NERO OPACO	**349,00**
MLVE050ROC20	BIANCO OPACO	**349,00**

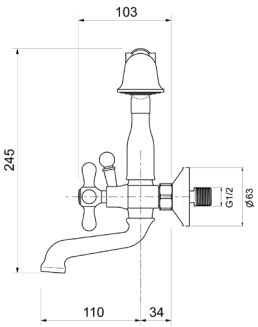

Ricambi



VN00002V DX



VN00003V SX

MLVE958ROC00

Gruppo vasca esterno con doccia Melody e piantane a pavimento H.800mm



VN00004V

CODICE	FINITURA	€
VITONE TRADIZIONALE		
	CROMO	**517,00**
MLVE958ROC01	BRONZO LUCIDO	**843,00**
MLVE958ROC02	ORO	**890,00**
MLVE958ROC05	RAME SPAZZOLATO LUCIDO	**843,00**
MLVE958ROC08	NERO OPACO	**752,00**
MLVE958ROC20	BIANCO OPACO	**752,00**

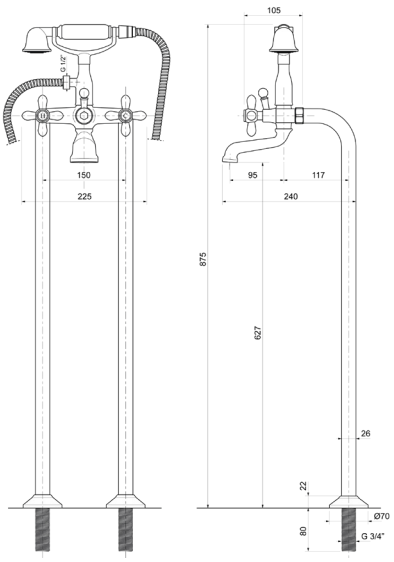

MLVE058ROC00

VITONE CERAMICO

	CROMO	**524,00**
MLVE058ROC01	BRONZO LUCIDO	**850,00**
MLVE058ROC02	ORO	**897,00**
MLVE058ROC05	RAME SPAZZOLATO LUCIDO	**850,00**
MLVE058ROC08	NERO OPACO	**759,00**
MLVE058ROC20	BIANCO OPACO	**759,00**

Ricambi



VN00002V DX



VN00003V SX

Descrizioni e caratteristiche tecniche non sono impegnative e possono variare senza preavviso

ACVR208ROC00

Coppia piantana a pavimento per vasca Ø25 H.800mm, attacco 3/4”×3/4”MM

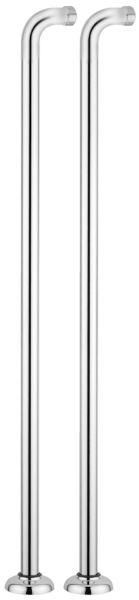

	CROMO	€	282,00

CODICE	FINITURA	€
ACVR208ROC01	BRONZO LUCIDO	**480,00**
ACVR208ROC02	ORO	**490,00**
ACVR208ROC05	RAME SPAZZOLATO LUCIDO	**480,00**
ACVR208ROC08	NERO OPACO	**410,00**
ACVR208ROC20	BIANCO OPACO	**410,00**

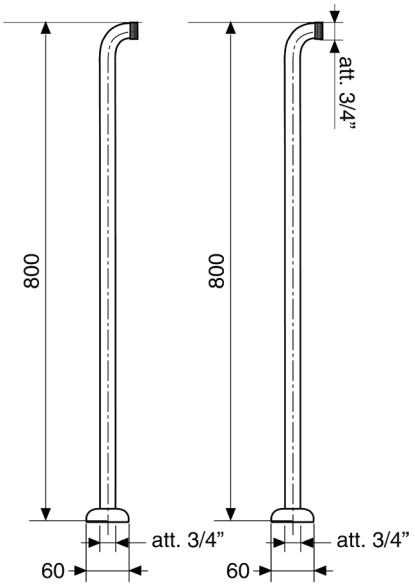

ACVR209ROC00

Coppia colonnina supporto vasca fissa H.64mm



	CROMO	€	68,00

CODICE	FINITURA	€
ACVR209ROC01	BRONZO LUCIDO	**109,00**

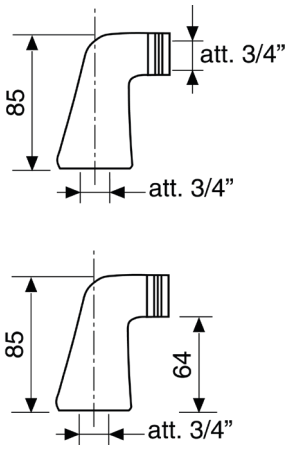

MLBV954ROC00

Batteria bordo vasca a 5 fori



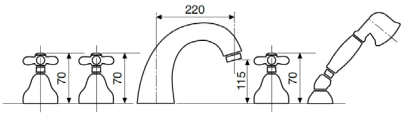

CODICE	FINITURA	€
VITONE TRADIZIONALE		
	CROMO	**440,00**
MLBV954ROC01	BRONZO LUCIDO	**704,00**
MLBV954ROC02	ORO	**749,00**
MLBV954ROC05	RAME SPAZZOLATO LUCIDO	**704,00**
MLBV954ROC08	NERO OPACO	**640,00**
MLBV954ROC20	BIANCO OPACO	**640,00**



VN00004V

MLBV054ROC00

VITONE CERAMICO

	CROMO	**444,00**
MLBV054ROC01	BRONZO LUCIDO	**711,00**
MLBV054ROC02	ORO	**756,00**
MLBV054ROC05	RAME SPAZZOLATO LUCIDO	**711,00**
MLBV054ROC08	NERO OPACO	**647,00**
MLBV054ROC20	BIANCO OPACO	**647,00**

Ricambi



VN00002V DX | VN00003V SX | AR00001V 24×1

TMDT008ROC00

Miscelatore **esterno** doccia **termostatico** attacco flessibile 1/2”M



	CROMO	**€**	**366,00**

CODICE	FINITURA	€
TMDT008ROC01	BRONZO LUCIDO	**570,00**
TMDT008ROC02	ORO	**626,00**
TMDT008ROC05	RAME SPAZZOLATO LUCIDO	**570,00**
TMDT008ROC08	NERO OPACO	**535,00**
TMDT008ROC20	BIANCO OPACO	**535,00**

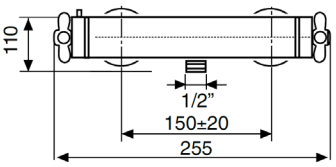

Ricambi



CR00032V | VN00002V DX

Descrizioni e caratteristiche tecniche non sono impegnative e possono variare senza preavviso

MLDE982ROC00

Gruppo esterno doccia attacco flessibile 1/2”



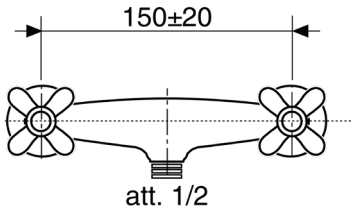

CODICE	FINITURA	€
VITONE TRADIZIONALE		
	CROMO	**80,00**
MLDE982ROC01	BRONZO LUCIDO	**128,00**
MLDE982ROC02	ORO	**138,00**
MLDE982ROC05	RAME SPAZZOLATO LUCIDO	**128,00**
MLDE982ROC08	NERO OPACO	**116,00**
MLDE982ROC20	BIANCO OPACO	**116,00**


VN00004V

MLDE082ROC00

VITONE CERAMICO

	CROMO	**87,00**
MLDE082ROC01	BRONZO LUCIDO	**135,00**
MLDE082ROC02	ORO	**145,00**
MLDE082ROC05	RAME SPAZZOLATO LUCIDO	**135,00**
MLDE082ROC08	NERO OPACO	**123,00**
MLDE082ROC20	BIANCO OPACO	**123,00**

Ricambi


VN00002V
DX


VN00003V
SX

MLDE984ROC00

Gruppo esterno doccia con attacco **superiore 3/4”**



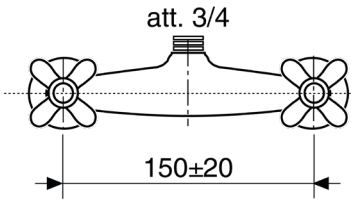

CODICE	FINITURA	€
VITONE TRADIZIONALE		
	CROMO	**84,00**
MLDE984ROC01	BRONZO LUCIDO	**132,00**
MLDE984ROC02	ORO	**142,00**
MLDE984ROC05	RAME SPAZZOLATO LUCIDO	**132,00**
MLDE984ROC08	NERO OPACO	**120,00**
MLDE984ROC20	BIANCO OPACO	**120,00**


VN00004V

MLDE084ROC00

VITONE CERAMICO

	CROMO	**91,00**
MLDE084ROC01	BRONZO LUCIDO	**139,00**
MLDE084ROC02	ORO	**149,00**
MLDE084ROC05	RAME SPAZZOLATO LUCIDO	**139,00**
MLDE084ROC08	NERO OPACO	**127,00**
MLDE084ROC20	BIANCO OPACO	**127,00**

Ricambi


VN00002V
DX


VN00003V
SX

MLRI985ROC00

Rubinetto ad incasso da 1/2”





VN00004V

CODICE	FINITURA	€
VITONE TRADIZIONALE		
	CROMO	**52,00**
MLRI985ROC01	BRONZO LUCIDO	**83,00**
MLRI985ROC02	ORO	**98,00**
MLRI985ROC05	RAME SPAZZOLATO LUCIDO	**83,00**
MLRI985ROC08	NERO OPACO	**76,00**
MLRI985ROC20	BIANCO OPACO	**76,00**

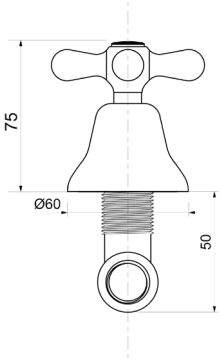

MLRI085ROC00

VITONE CERAMICO

	CROMO	**55,50**
MLRI085ROC01	BRONZO LUCIDO	**86,50**
MLRI085ROC02	ORO	**101,50**
MLRI085ROC05	RAME SPAZZOLATO LUCIDO	**86,50**
MLRI085ROC08	NERO OPACO	**79,50**
MLRI085ROC20	BIANCO OPACO	**79,50**

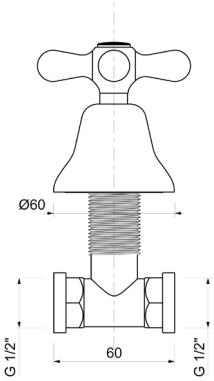

Ricambi



VN00002V
DX

MLBT978ROC00

Rubinetto bidet da 1/2”





VN00004V

CODICE	FINITURA	€
VITONE TRADIZIONALE		
	CROMO	**48,00**
MLBT978ROC01	BRONZO LUCIDO	**77,00**
MLBT978ROC02	ORO	**82,00**
MLBT978ROC05	RAME SPAZZOLATO LUCIDO	**77,00**
MLBT978ROC08	NERO OPACO	**70,00**
MLBT978ROC20	BIANCO OPACO	**70,00**

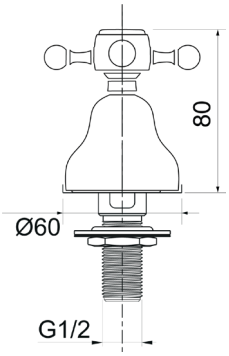

MLBT078ROC00

VITONE CERAMICO

	CROMO	**51,50**
MLBT078ROC01	BRONZO LUCIDO	**80,50**
MLBT078ROC02	ORO	**85,50**
MLBT078ROC05	RAME SPAZZOLATO LUCIDO	**80,50**
MLBT078ROC08	NERO OPACO	**73,50**
MLBT078ROC20	BIANCO OPACO	**73,50**

Ricambi



VN00002V
DX

Descrizioni e caratteristiche tecniche non sono impegnative e possono variare senza preavviso

876

WESL610ROC00

Saliscendi **Melody** Ø18 H.60 tutto ottone con doccia e flessibile cm.150



CROMO **€ 205,00**

CODICE	FINITURA	€
WESL610ROC01	BRONZO LUCIDO	**325,00**
WESL610ROC02	ORO	**370,00**
WESL610ROC05	RAME SPAZZOLATO LUCIDO	**325,00**
WESL610ROC08	NERO OPACO	**298,00**
WESL610ROC20	BIANCO OPACO	**298,00**

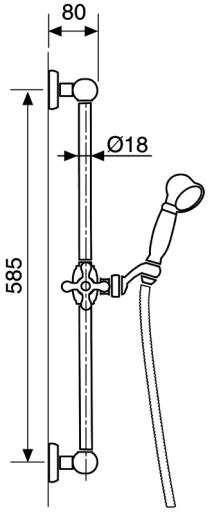

WECD202ROC00

Colonna doccia in ottone telescopica e orientabile, centrale scorrevole in ottone, soffione tondo London **ottone Ø200**, doccia Melody e flessibile cm.150



CROMO **€ 565,00**

CODICE	FINITURA	€
WECD202ROC01	BRONZO LUCIDO	**885,00**
WECD202ROC02	ORO	**970,00**
WECD202ROC05	RAME SPAZZOLATO LUCIDO	**885,00**
WECD202ROC08	NERO OPACO	**820,00**
WECD202ROC20	BIANCO OPACO	**820,00**

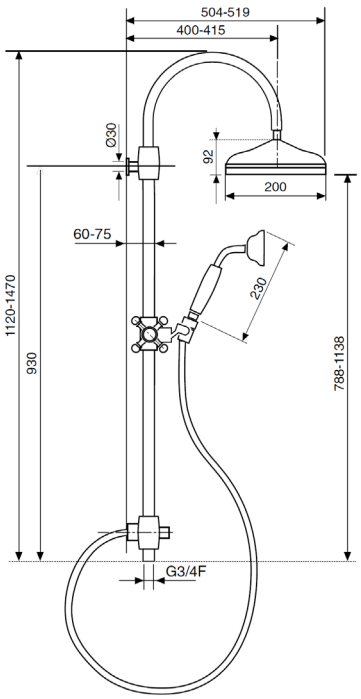

WESB201ROC00

Braccio doccia in **ottone** Ø20 cm.30 con soffione **anticalcare** monogetto London in **ottone Ø200**



	CROMO	**€ 304,00**

CODICE	FINITURA	€
WESB201ROC01	BRONZO LUCIDO	**476,00**
WESB201ROC02	ORO	**522,00**
WESB201ROC05	RAME SPAZZOLATO LUCIDO	**476,00**
WESB201ROC08	NERO OPACO	**446,00**
WESB201ROC20	BIANCO OPACO	**446,00**

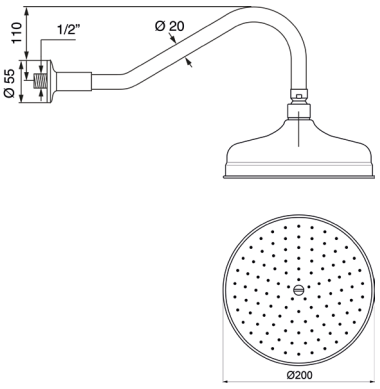

WESD201ROC00

Kit doccia **esterno** con doccia monogetto Melody in **ottone** e flessibile cm.150



	CROMO	**€ 67,00**

CODICE	FINITURA	€
WESD201ROC01	BRONZO LUCIDO	**108,00**
WESD201ROC02	ORO	**120,00**
WESD201ROC05	RAME SPAZZOLATO LUCIDO	**108,00**
WESD201ROC08	NERO OPACO	**98,00**
WESD201ROC20	BIANCO OPACO	**98,00**

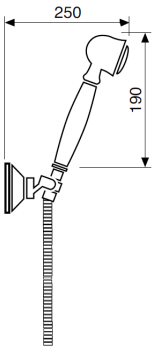

WESD203ROC00

Kit doccia **incasso** con doccia monogetto Melody in **ottone** e flessibile cm.150



	CROMO	**€ 100,00**

CODICE	FINITURA	€
WESD203ROC01	BRONZO LUCIDO	**160,00**
WESD203ROC02	ORO	**170,00**
WESD203ROC05	RAME SPAZZOLATO LUCIDO	**160,00**
WESD203ROC08	NERO OPACO	**145,00**
WESD203ROC20	BIANCO OPACO	**145,00**

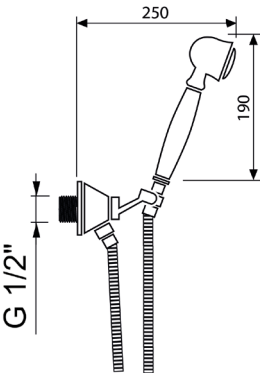

WEPA510ROC00

Presa acqua **incasso** in ottone 1/2"M×1/2"M



	CROMO	**€ 42,00**

CODICE	FINITURA	€
WEPA510ROC01	BRONZO LUCIDO	**84,00**
WEPA510ROC02	ORO	**90,00**
WEPA510ROC05	RAME SPAZZOLATO LUCIDO	**84,00**
WEPA510ROC08	NERO OPACO	**76,00**
WEPA510ROC20	BIANCO OPACO	**76,00**

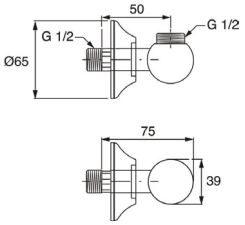

Descrizioni e caratteristiche tecniche non sono impegnative e possono variare senza preavviso

MLVR911ROC00

Rubinetto prolungato tipo Trieste, attacco 1/2”M





VN00004V

CODICE	FINITURA	€
VITONE TRADIZIONALE		
	CROMO	**54,00**
MLVR911ROC01	BRONZO LUCIDO	**87,00**
MLVR911ROC02	ORO	**92,00**
MLVR911ROC05	RAME SPAZZOLATO LUCIDO	**87,00**
MLVR911ROC08	NERO OPACO	**79,00**
MLVR911ROC20	BIANCO OPACO	**79,00**

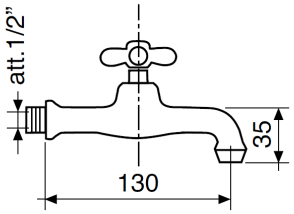

MLVR011ROC00

VITONE CERAMICO

	CROMO	**57,50**
MLVR011ROC01	BRONZO LUCIDO	**90,50**
MLVR011ROC02	ORO	**95,50**
MLVR011ROC05	RAME SPAZZOLATO LUCIDO	**90,50**
MLVR011ROC08	NERO OPACO	**82,50**
MLVR011ROC20	BIANCO OPACO	**82,50**

Ricambi



VN00002V
DX

MLVR914ROC00

Rubinetto monolavello, attacco 1/2”M





VN00004V

CODICE	FINITURA	€
VITONE TRADIZIONALE		
	CROMO	**62,00**
MLVR914ROC01	BRONZO LUCIDO	**100,00**
MLVR914ROC02	ORO	**106,00**
MLVR914ROC05	RAME SPAZZOLATO LUCIDO	**100,00**
MLVR914ROC08	NERO OPACO	**90,00**
MLVR914ROC20	BIANCO OPACO	**90,00**

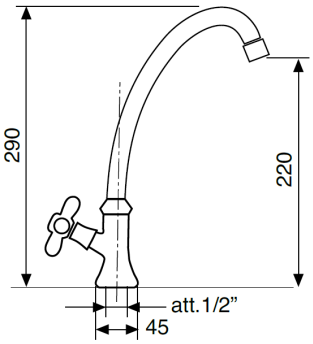

MLVR014ROC00

VITONE CERAMICO

	CROMO	**65,50**
MLVR014ROC01	BRONZO LUCIDO	**103,50**
MLVR014ROC02	ORO	**109,50**
MLVR014ROC05	RAME SPAZZOLATO LUCIDO	**103,50**
MLVR014ROC08	NERO OPACO	**93,50**
MLVR014ROC20	BIANCO OPACO	**93,50**

Ricambi



VN00002V
DX



AR00023V

MLVR920ROC00

Rubinetto a snodo, attacco 1/2”M





VN00004V

CODICE	FINITURA	€
VITONE TRADIZIONALE		
	CROMO	**57,00**
MLVR920ROC01	BRONZO LUCIDO	**92,00**
MLVR920ROC02	ORO	**97,00**
MLVR920ROC05	RAME SPAZZOLATO LUCIDO	**92,00**
MLVR920ROC08	NERO OPACO	**83,00**
MLVR920ROC20	BIANCO OPACO	**83,00**

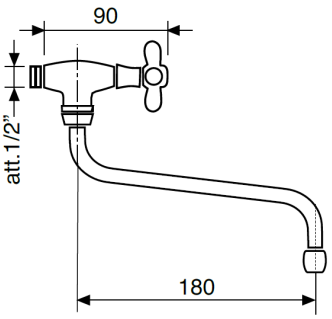

MLVR020ROC00

VITONE CERAMICO

	CROMO	**60,50**
MLVR020ROC01	BRONZO LUCIDO	**95,50**
MLVR020ROC02	ORO	**100,50**
MLVR020ROC05	RAME SPAZZOLATO LUCIDO	**95,50**
MLVR020ROC08	NERO OPACO	**86,50**
MLVR020ROC20	BIANCO OPACO	**86,50**

Ricambi



VN00002V
DX



AR00023V

MLLC980ROC00

Gruppo lavello a parete





VN00004V

CODICE	FINITURA	€
VITONE TRADIZIONALE		
	CROMO	**81,00**
MLLC980ROC01	BRONZO LUCIDO	**131,00**
MLLC980ROC02	ORO	**140,00**
MLLC980ROC05	RAME SPAZZOLATO LUCIDO	**131,00**
MLLC980ROC08	NERO OPACO	**119,00**
MLLC980ROC20	BIANCO OPACO	**119,00**

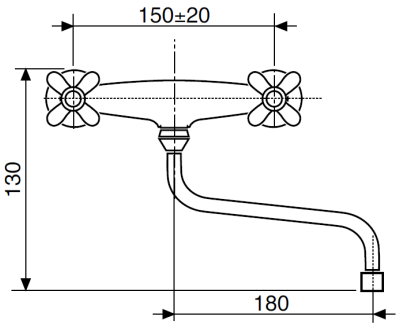

MLLC080ROC00

VITONE CERAMICO

	CROMO	**88,00**
MLLC080ROC01	BRONZO LUCIDO	**138,00**
MLLC080ROC02	ORO	**147,00**
MLLC080ROC05	RAME SPAZZOLATO LUCIDO	**138,00**
MLLC080ROC08	NERO OPACO	**126,00**
MLLC080ROC20	BIANCO OPACO	**126,00**

Ricambi



VN00002V
DX



VN00003V
SX



AR00023V

Descrizioni e caratteristiche tecniche non sono impegnative e possono variare senza preavviso

MLLC986ROC00

Monoforo lavello, **canna a ponte Ø18**





VN00004V

CODICE	FINITURA	€
VITONE TRADIZIONALE		
	CROMO	**85,00**
MLLC986ROC01	BRONZO LUCIDO	**137,00**
MLLC986ROC02	ORO	**146,00**
MLLC986ROC05	RAME SPAZZOLATO LUCIDO	**136,00**
MLLC986ROC08	NERO OPACO	**123,00**
MLLC986ROC20	BIANCO OPACO	**123,00**

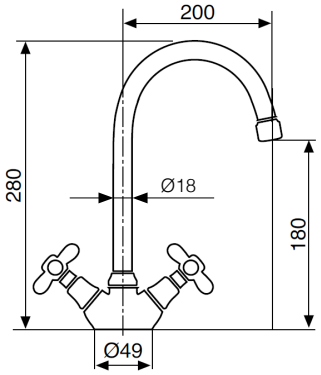

MLLC086ROC00

VITONE CERAMICO

	CROMO	**92,00**
MLLC086ROC01	BRONZO LUCIDO	**144,00**
MLLC086ROC02	ORO	**153,00**
MLLC086ROC05	RAME SPAZZOLATO LUCIDO	**144,00**
MLLC086ROC08	NERO OPACO	**130,00**
MLLC086ROC20	BIANCO OPACO	**130,00**

Ricambi



VN00002V DX



VN00003V SX



AR00023V

MLLC988ROC00

Monoforo lavello, **canna a ponte lusso Ø25**





VN00004V

CODICE	FINITURA	€
VITONE TRADIZIONALE		
	CROMO	**119,00**
MLLC988ROC01	BRONZO LUCIDO	**191,00**
MLLC988ROC02	ORO	**205,00**
MLLC988ROC05	RAME SPAZZOLATO LUCIDO	**191,00**
MLLC988ROC08	NERO OPACO	**173,00**
MLLC988ROC20	BIANCO OPACO	**173,00**

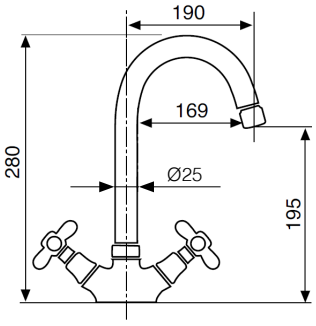

MLLC088ROC00

VITONE CERAMICO

	CROMO	**126,00**
MLLC088ROC01	BRONZO LUCIDO	**198,00**
MLLC088ROC02	ORO	**212,00**
MLLC088ROC05	RAME SPAZZOLATO LUCIDO	**198,00**
MLLC088ROC08	NERO OPACO	**180,00**
MLLC088ROC20	BIANCO OPACO	**180,00**

Ricambi



VN00002V DX



VN00003V SX



AR00023V

ROME

Design by Oioli Lab RD





RMLS970ROC00

Monoforo lavabo con scarico automatico 1”1/4





VN00004V

CODICE	FINITURA	€
VITONE TRADIZIONALE		
	CROMO	**136,00**
RMLS970ROC01	BRONZO LUCIDO	**240,00**
RMLS970ROC02	ORO	**260,00**
RMLS970ROC05	RAME SPAZZOLATO LUCIDO	**240,00**
RMLS970ROC08	NERO OPACO	**207,00**
RMLS970ROC20	BIANCO OPACO	**207,00**

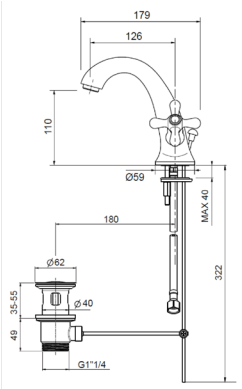

RMLS070ROC00

VITONE CERAMICO

	CROMO	**143,00**
RMLS070ROC01	BRONZO LUCIDO	**247,00**
RMLS070ROC02	ORO	**267,00**
RMLS070ROC05	RAME SPAZZOLATO LUCIDO	**247,00**
RMLS070ROC08	NERO OPACO	**214,00**
RMLS070ROC20	BIANCO OPACO	**214,00**

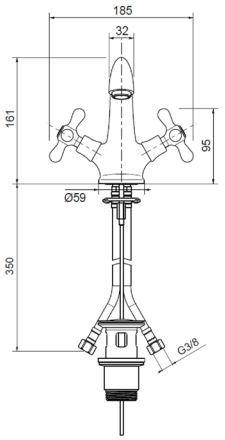

Ricambi



VN00002V DX



VN00003V SX



AR00001V 24x1

RMBS975ROC00

Monoforo bidet con scarico automatico 1”1/4





VN00004V

CODICE	FINITURA	€
VITONE TRADIZIONALE		
	CROMO	**143,00**
RMBS975ROC01	BRONZO LUCIDO	**248,00**
RMBS975ROC02	ORO	**268,00**
RMBS975ROC05	RAME SPAZZOLATO LUCIDO	**248,00**
RMBS975ROC08	NERO OPACO	**215,00**
RMBS975ROC20	BIANCO OPACO	**215,00**

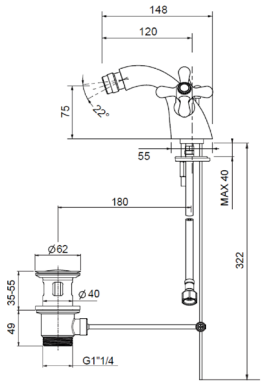

RMBS075ROC00

VITONE CERAMICO

	CROMO	**150,00**
RMBS075ROC01	BRONZO LUCIDO	**255,00**
RMBS075ROC02	ORO	**275,00**
RMBS075ROC05	RAME SPAZZOLATO LUCIDO	**255,00**
RMBS075ROC08	NERO OPACO	**222,00**
RMBS075ROC20	BIANCO OPACO	**222,00**

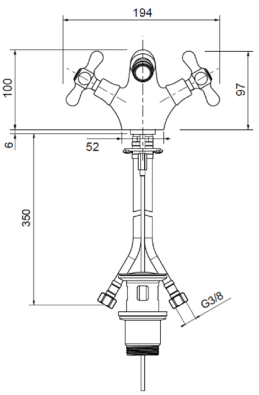

Ricambi



VN00002V DX



VN00003V SX



AR00001V 24x1

RMLS972ROC00

Monoforo lavabo con scarico automatico 1”1/4 con **CANNA ALTA GIREVOLE**





VN00004V

CODICE	FINITURA	€
VITONE TRADIZIONALE		
	CROMO	**149,00**
RMLS972ROC01	BRONZO LUCIDO	**258,00**
RMLS972ROC02	ORO	**278,00**
RMLS972ROC05	RAME SPAZZOLATO LUCIDO	**258,00**
RMLS972ROC08	NERO OPACO	**223,00**
RMLS972ROC20	BIANCO OPACO	**223,00**

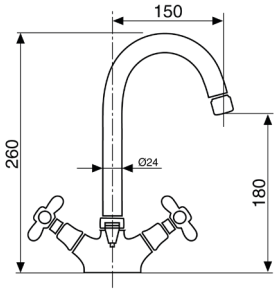

RMLS072ROC00

VITONE CERAMICO

	CROMO	**156,00**
RMLS072ROC01	BRONZO LUCIDO	**265,00**
RMLS072ROC02	ORO	**285,00**
RMLS072ROC05	RAME SPAZZOLATO LUCIDO	**265,00**
RMLS072ROC08	NERO OPACO	**230,00**
RMLS072ROC20	BIANCO OPACO	**230,00**

Ricambi



VN00002V DX



VN00003V SX



AR00023V

RMBS976ROC00

Monoforo bidet con scarico automatico 1”1/4 con **CANNA GIREVOLE**





VN00004V

CODICE	FINITURA	€
VITONE TRADIZIONALE		
	CROMO	**157,00**
RMBS976ROC01	BRONZO LUCIDO	**273,00**
RMBS976ROC02	ORO	**293,00**
RMBS976ROC05	RAME SPAZZOLATO LUCIDO	**273,00**
RMBS976ROC08	NERO OPACO	**232,00**
RMBS976ROC20	BIANCO OPACO	**232,00**

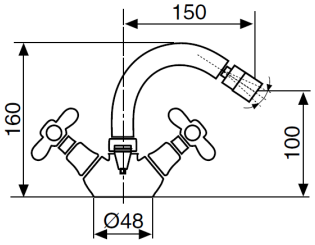

RMBS076ROC00

VITONE CERAMICO

	CROMO	**164,00**
RMBS076ROC01	BRONZO LUCIDO	**280,00**
RMBS076ROC02	ORO	**300,00**
RMBS076ROC05	RAME SPAZZOLATO LUCIDO	**280.00**
RMBS076ROC08	NERO OPACO	**239,00**
RMBS076ROC20	BIANCO OPACO	**239,00**

Ricambi



VN00002V DX



VN00003V SX



AR00001V 24x1

Descrizioni e caratteristiche tecniche non sono impegnative e possono variare senza preavviso

RMLS955ROC00

Batteria lavabo a 3 fori con scarico automatico 1”1/4 **BOCCA ALTA**



VN00004V

CODICE	FINITURA	€
VITONE TRADIZIONALE		
	CROMO	**203,00**
RMLS955ROC01	BRONZO LUCIDO	**315,00**
RMLS955ROC02	ORO	**345,00**
RMLS955ROC05	RAME SPAZZOLATO LUCIDO	**315,00**
RMLS955ROC08	NERO OPACO	**293,00**
RMLS955ROC20	BIANCO OPACO	**293,00**

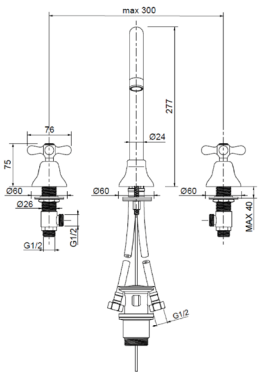

RMLS055ROC00

VITONE CERAMICO

	CROMO	**210,00**
RMLS055ROC01	BRONZO LUCIDO	**322,00**
RMLS055ROC02	ORO	**352,00**
RMLS055ROC05	RAME SPAZZOLATO LUCIDO	**322,00**
RMLS055ROC08	NERO OPACO	**300,00**
RMLS055ROC20	BIANCO OPACO	**300,00**

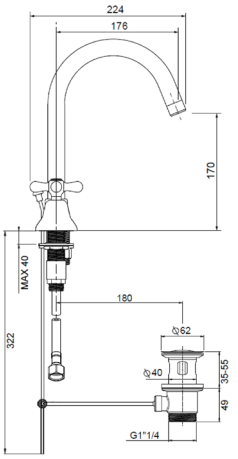

Ricambi



VN00002V DX — VN00003V SX — AR00023V

RMLS956ROC00

Batteria lavabo a 3 fori con scarico automatico 1”1/4 **BOCCA BASSA**



VN00004V

CODICE	FINITURA	€
VITONE TRADIZIONALE		
	CROMO	**203,00**
RMLS956ROC01	BRONZO LUCIDO	**315,00**
RMLS956ROC02	ORO	**345,00**
RMLS956ROC05	RAME SPAZZOLATO LUCIDO	**315,00**
RMLS956ROC08	NERO OPACO	**293,00**
RMLS956ROC20	BIANCO OPACO	**293,00**

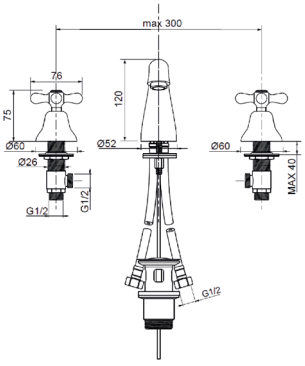

RMLS056ROC00

VITONE CERAMICO

	CROMO	**210,00**
RMLS056ROC01	BRONZO LUCIDO	**322,00**
RMLS056ROC02	ORO	**352,00**
RMLS056ROC05	RAME SPAZZOLATO LUCIDO	**322,00**
RMLS056ROC08	NERO OPACO	**300,00**
RMLS056ROC20	BIANCO OPACO	**300,00**

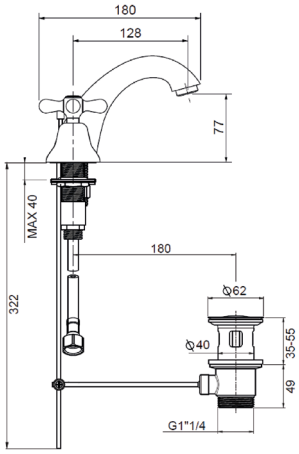

Ricambi



VN00002V DX — VN00003V SX — AR00001V 24x1

RMLS957ROC00

Batteria lavabo a 3 fori con scarico automatico 1”1/4 **BOCCA BASSA**



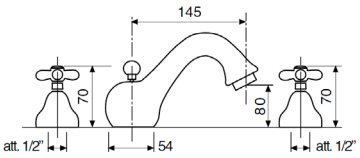

CODICE	FINITURA	€
VITONE TRADIZIONALE		
	CROMO	**211,00**
RMLS957ROC01	BRONZO LUCIDO	**323,00**
RMLS957ROC02	ORO	**353,00**
RMLS957ROC05	RAME SPAZZOLATO LUCIDO	**323,00**
RMLS957ROC08	NERO OPACO	**301,00**
RMLS957ROC20	BIANCO OPACO	**301,00**



VN00004V

RMLS057ROC00

VITONE CERAMICO

	CROMO	**218,00**
RMLS057ROC01	BRONZO LUCIDO	**330,00**
RMLS057ROC02	ORO	**360,00**
RMLS057ROC05	RAME SPAZZOLATO LUCIDO	**330,00**
RMLS057ROC08	NERO OPACO	**308,00**
RMLS057ROC20	BIANCO OPACO	**308,00**

Ricambi



VN00002V DX



VN00003V SX



AR00001V 24×1

RMBS960ROC00

Batteria bidet a 3 fori con scarico automatico 1”1/4



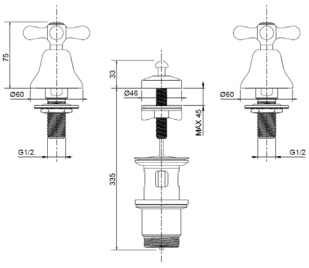

CODICE	FINITURA	€
VITONE TRADIZIONALE		
	CROMO	**115,00**
RMBS960ROC01	BRONZO LUCIDO	**183,00**
RMBS960ROC02	ORO	**197,00**
RMBS960ROC05	RAME SPAZZOLATO LUCIDO	**183,00**
RMBS960ROC08	NERO OPACO	**168,00**
RMBS960ROC20	BIANCO OPACO	**168,00**



VN00004V

RMBS060ROC00

VITONE CERAMICO

	CROMO	**122,00**
RMBS060ROC01	BRONZO LUCIDO	**190,00**
RMBS060ROC02	ORO	**204,00**
RMBS060ROC05	RAME SPAZZOLATO LUCIDO	**190,00**
RMBS060ROC08	NERO OPACO	**175,00**
RMBS060ROC20	BIANCO OPACO	**175,00**

Ricambi



VN00002V DX



VN00003V SX

Descrizioni e caratteristiche tecniche non sono impegnative e possono variare senza preavviso

RMBS962ROC00

Batteria bidet a 3 fori con scarico automatico 1”1/4 **BOCCA BASSA**





VN00004V

CODICE	FINITURA	€
VITONE TRADIZIONALE		
	CROMO	**211,00**
RMBS962ROC01	BRONZO LUCIDO	**330,00**
RMBS962ROC02	ORO	**360,00**
RMBS962ROC05	RAME SPAZZOLATO LUCIDO	**330,00**
RMBS962ROC08	NERO OPACO	**302,00**
RMBS962ROC20	BIANCO OPACO	**302,00**

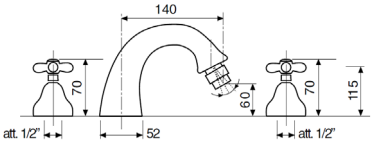

RMBS062ROC00

VITONE CERAMICO

	CROMO	**218,00**
RMBS062ROC01	BRONZO LUCIDO	**337,00**
RMBS062ROC02	ORO	**367,00**
RMBS062ROC05	RAME SPAZZOLATO LUCIDO	**337,00**
RMBS062ROC08	NERO OPACO	**309,00**
RMBS062ROC20	BIANCO OPACO	**309,00**

Ricambi



VN00002V DX | VN00003V SX | AR00023V

RMBS963ROC00

Batteria bidet a 3 fori con scarico automatico 1”1/4 **BOCCA BASSA**





VN00004V

CODICE	FINITURA	€
VITONE TRADIZIONALE		
	CROMO	**218,00**
RMBS963ROC01	BRONZO LUCIDO	**337,00**
RMBS963ROC02	ORO	**367,00**
RMBS963ROC05	RAME SPAZZOLATO LUCIDO	**337,00**
RMBS963ROC08	NERO OPACO	**309,00**
RMBS963ROC20	BIANCO OPACO	**309,00**

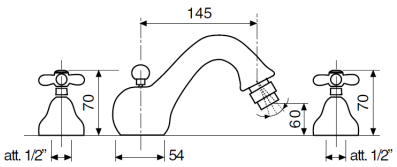

RMBS062ROC00

VITONE CERAMICO

	CROMO	**225,00**
RMBS063ROC01	BRONZO LUCIDO	**344,00**
RMBS063ROC02	ORO	**374,00**
RMBS063ROC05	RAME SPAZZOLATO LUCIDO	**344,00**
RMBS063ROC08	NERO OPACO	**316,00**
RMBS063ROC20	BIANCO OPACO	**316,00**

Ricambi



VN00002V DX | VN00003V SX | AR00023V

RMVE950ROC00

Gruppo vasca esterno con doccia Melody





VN00004V

CODICE	FINITURA	€
VITONE TRADIZIONALE		
	CROMO	**235,00**
RMVE950ROC01	BRONZO LUCIDO	**358,00**
RMVE950ROC02	ORO	**400,00**
RMVE950ROC05	RAME SPAZZOLATO LUCIDO	**358,00**
RMVE950ROC08	NERO OPACO	**342,00**
RMVE950ROC20	BIANCO OPACO	**342,00**

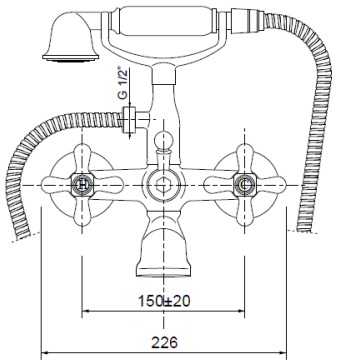

RMVE050ROC00

VITONE CERAMICO

	CROMO	**242,00**
RMVE050ROC01	BRONZO LUCIDO	**375,00**
RMVE050ROC02	ORO	**407,00**
RMVE050ROC05	RAME SPAZZOLATO LUCIDO	**375,00**
RMVE050ROC08	NERO OPACO	**349,00**
RMVE050ROC20	BIANCO OPACO	**349,00**

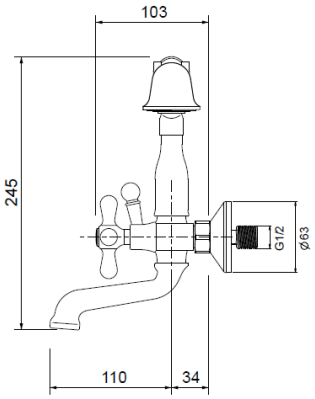

Ricambi



VN00002V DX



VN00003V SX

RMVE958ROC00

Gruppo vasca esterno con doccia Melody e piantane a pavimento H.800mm





VN00004V

CODICE	FINITURA	€
VITONE TRADIZIONALE		
	CROMO	**517,00**
RMVE958ROC01	BRONZO LUCIDO	**843,00**
RMVE958ROC02	ORO	**890,00**
RMVE958ROC05	RAME SPAZZOLATO LUCIDO	**843,00**
RMVE958ROC08	NERO OPACO	**752,00**
RMVE958ROC20	BIANCO OPACO	**752,00**

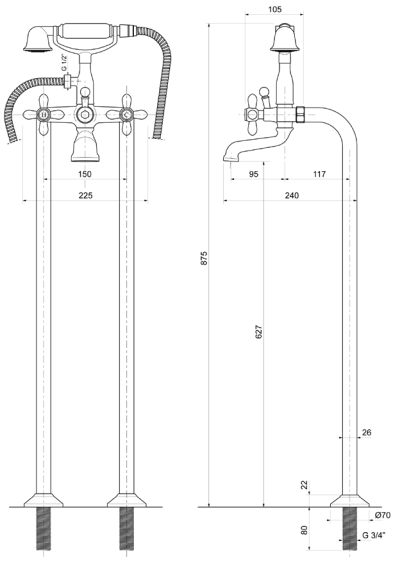

RMVE058ROC00

VITONE CERAMICO

	CROMO	**524,00**
RMVE058ROC01	BRONZO LUCIDO	**850,00**
RMVE058ROC02	ORO	**897,00**
RMVE058ROC05	RAME SPAZZOLATO LUCIDO	**850,00**
RMVE058ROC08	NERO OPACO	**759,00**
RMVE058ROC20	BIANCO OPACO	**759,00**

Ricambi



VN00002V DX



VN00003V SX

Descrizioni e caratteristiche tecniche non sono impegnative e possono variare senza preavviso

ACVR208ROC00

Coppia piantana a pavimento per vasca Ø25 H.800mm, attacco 3/4”×3/4”MM

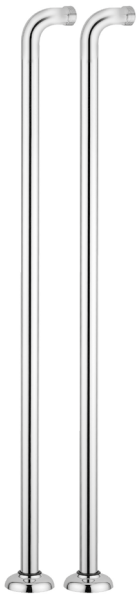

	CROMO	€	282,00

CODICE	FINITURA	€
ACVR208ROC01	BRONZO LUCIDO	**480,00**
ACVR208ROC02	ORO	**490,00**
ACVR208ROC05	RAME SPAZZOLATO LUCIDO	**480,00**
ACVR208ROC08	NERO OPACO	**410,00**
ACVR208ROC20	BIANCO OPACO	**410,00**

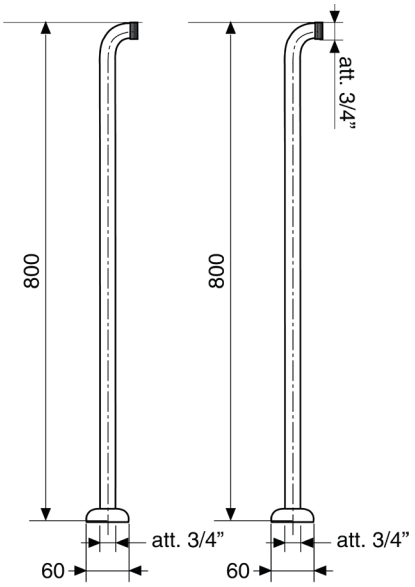

ACVR209ROC00

Coppia colonnina supporto vasca fissa H.64mm



	CROMO	€	68,00

CODICE	FINITURA	€
ACVR209ROC01	BRONZO LUCIDO	**109,00**

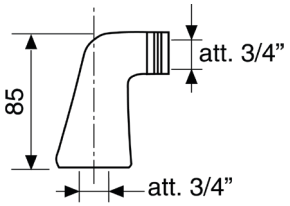

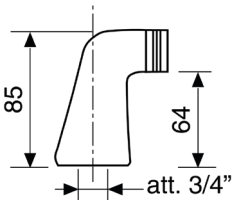

RMBV954ROC00

Batteria bordo vasca a 5 fori



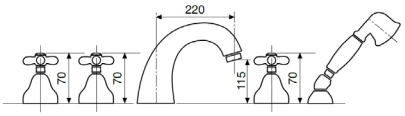

CODICE	FINITURA	€
VITONE TRADIZIONALE		
	CROMO	**440,00**
RMBV954ROC01	BRONZO LUCIDO	**704,00**
RMBV954ROC02	ORO	**749,00**
RMBV954ROC05	RAME SPAZZOLATO LUCIDO	**704,00**
RMBV954ROC08	NERO OPACO	**640,00**
RMBV954ROC20	BIANCO OPACO	**640,00**



VN00004V

RMBV054ROC00

VITONE CERAMICO

	CROMO	**447,00**
RMBV054ROC01	BRONZO LUCIDO	**711,00**
RMBV054ROC02	ORO	**756,00**
RMBV054ROC05	RAME SPAZZOLATO LUCIDO	**711,00**
RMBV054ROC08	NERO OPACO	**647,00**
RMBV054ROC20	BIANCO OPACO	**647,00**

Ricambi



VN00002V DX



VN00003V SX



AR00001V 24×1

MLDT002ROC00

Miscelatore **esterno** doccia **termostatico** attacco flessibile 1/2”M



	CROMO	**€**	**366,00**

CODICE	FINITURA	€
MLDT002ROC01	BRONZO LUCIDO	**570,00**
MLDT002ROC02	ORO	**626,00**
MLDT002ROC05	RAME SPAZZOLATO LUCIDO	**570,00**
MLDT002ROC08	NERO OPACO	**535,00**
MLDT002ROC20	BIANCO OPACO	**535,00**

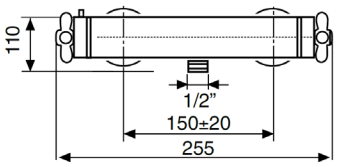

Ricambi



CR00032V



VN00002V DX

Descrizioni e caratteristiche tecniche non sono impegnative e possono variare senza preavviso

RMDE982ROC00

Gruppo esterno doccia attacco flessibile 1/2”



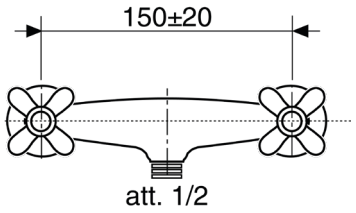

CODICE	FINITURA	€
VITONE TRADIZIONALE		
	CROMO	**80,00**
RMDE982ROC01	BRONZO LUCIDO	**128,00**
RMDE982ROC02	ORO	**138,00**
RMDE982ROC05	RAME SPAZZOLATO LUCIDO	**128,00**
RMDE982ROC08	NERO OPACO	**116,00**
RMDE982ROC20	BIANCO OPACO	**116,00**



VN00004V

RMDE082ROC00

VITONE CERAMICO

	CROMO	**87,00**
RMDE082ROC01	BRONZO LUCIDO	**135,00**
RMDE082ROC02	ORO	**145,00**
RMDE082ROC05	RAME SPAZZOLATO LUCIDO	**135,00**
RMDE082ROC08	NERO OPACO	**123,00**
RMDE082ROC20	BIANCO OPACO	**123,00**

Ricambi



VN00002V
DX



VN00003V
SX

RMDE984ROC00

Gruppo esterno doccia con attacco **superiore 3/4”**



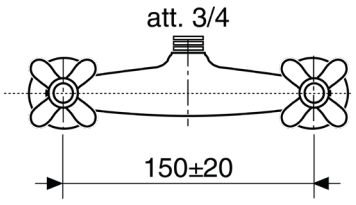

CODICE	FINITURA	€
VITONE TRADIZIONALE		
	CROMO	**84,00**
RMDE984ROC01	BRONZO LUCIDO	**132,00**
RMDE984ROC02	ORO	**142,00**
RMDE984ROC05	RAME SPAZZOLATO LUCIDO	**132,00**
RMDE984ROC08	NERO OPACO	**120,00**
RMDE984ROC20	BIANCO OPACO	**120,00**



VN00004V

RMDE084ROC00

VITONE CERAMICO

	CROMO	**91,00**
RMDE084ROC01	BRONZO LUCIDO	**139,00**
RMDE084ROC02	ORO	**149,00**
RMDE084ROC05	RAME SPAZZOLATO LUCIDO	**139,00**
RMDE084ROC08	NERO OPACO	**127,00**
RMDE084ROC20	BIANCO OPACO	**127,00**

Ricambi



VN00002V
DX



VN00003V
SX

RMRI985ROC00

Rubinetto ad incasso da 1/2”





VN00004V

CODICE	FINITURA	€
VITONE TRADIZIONALE		
	CROMO	**52,00**
RMRI985ROC01	BRONZO LUCIDO	**83,00**
RMRI985ROC02	ORO	**98,00**
RMRI985ROC05	RAME SPAZZOLATO LUCIDO	**83,00**
RMRI985ROC08	NERO OPACO	**76,00**
RMRI985ROC20	BIANCO OPACO	**76,00**

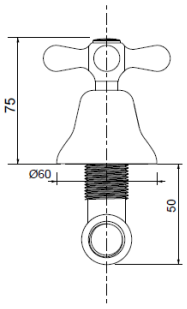

RMRI085ROC00

VITONE CERAMICO

	CROMO	**55,50**
RMRI085ROC01	BRONZO LUCIDO	**86,50**
RMRI085ROC02	ORO	**101,50**
RMRI085ROC05	RAME SPAZZOLATO LUCIDO	**86,50**
RMRI085ROC08	NERO OPACO	**79,50**
RMRI085ROC20	BIANCO OPACO	**79,50**

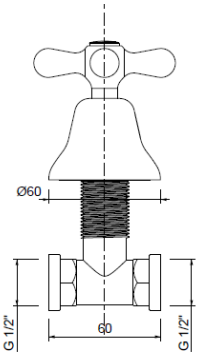

Ricambi



VN00002V
DX



VN00003V
SX

RMBT978ROC00

Rubinetto bidet da 1/2”





VN00004V

CODICE	FINITURA	€
VITONE TRADIZIONALE		
	CROMO	**48,00**
RMBT978ROC01	BRONZO LUCIDO	**77,00**
RMBT978ROC02	ORO	**82,00**
RMBT978ROC05	RAME SPAZZOLATO LUCIDO	**77,00**
RMBT978ROC08	NERO OPACO	**70,00**
RMBT978ROC20	BIANCO OPACO	**70,00**

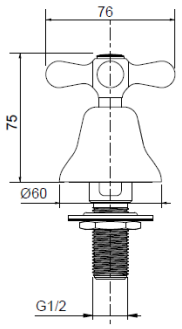

RMBT078ROC00

VITONE CERAMICO

	CROMO	**51,50**
RMBT078ROC01	BRONZO LUCIDO	**80,50**
RMBT078ROC02	ORO	**85,50**
RMBT078ROC05	RAME SPAZZOLATO LUCIDO	**80,50**
RMBT078ROC08	NERO OPACO	**73,50**
RMBT078ROC20	BIANCO OPACO	**73,50**

Ricambi



VN00002V
DX

Descrizioni e caratteristiche tecniche non sono impegnative e possono variare senza preavviso

WESL610ROC00

Saliscendi **Melody** Ø18 H.60 tutto ottone con doccia e flessibile cm.150



CROMO **€ 205,00**

CODICE	FINITURA	€
WESL610ROC01	BRONZO LUCIDO	**325,00**
WESL610ROC02	ORO	**370,00**
WESL610ROC05	RAME SPAZZOLATO LUCIDO	**325,00**
WESL610ROC08	NERO OPACO	**298,00**
WESL610ROC20	BIANCO OPACO	**298,00**

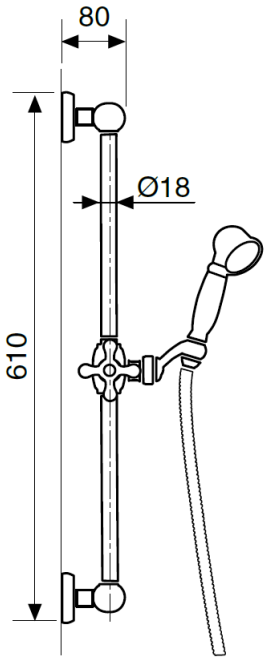

WECD202ROC00

Colonna doccia in ottone telescopica e orientabile, centrale scorrevole in ottone, soffione tondo London **ottone Ø200**, doccia Melody e flessibile cm.150



CROMO **€ 565,00**

CODICE	FINITURA	€
WECD202ROC01	BRONZO LUCIDO	**885,00**
WECD202ROC02	ORO	**970,00**
WECD202ROC05	RAME SPAZZOLATO LUCIDO	**885,00**
WECD202ROC08	NERO OPACO	**820,00**
WECD202ROC20	BIANCO OPACO	**820,00**

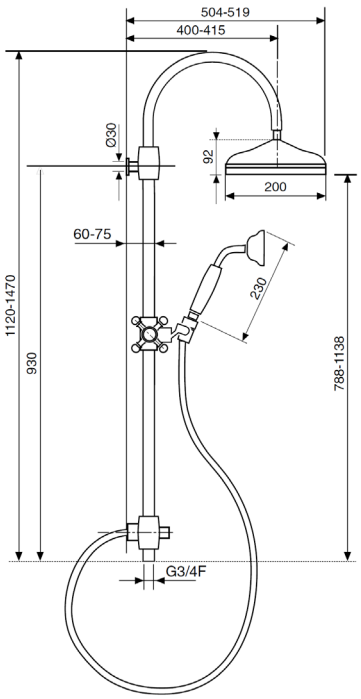

WESB201ROC00

Braccio doccia in **ottone** Ø20 con soffione **anticalcare** monogetto London in **ottone Ø200**



	CROMO	**€ 304,00**

CODICE	FINITURA	€
WESB201ROC01	BRONZO LUCIDO	**476,00**
WESB201ROC02	ORO	**522,00**
WESB201ROC05	RAME SPAZZOLATO LUCIDO	**476,00**
WESB201ROC08	NERO OPACO	**446,00**
WESB201ROC20	BIANCO OPACO	**446,00**

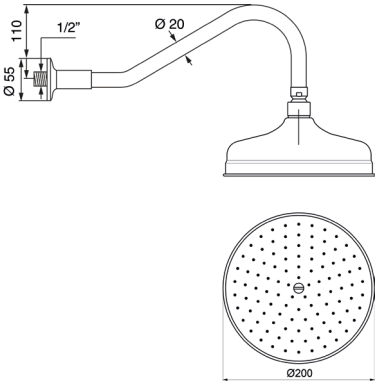

WESD201ROC00

Kit doccia **esterno** con doccia monogetto Melody in **ottone** e flessibile cm.150



	CROMO	**€ 67,00**

CODICE	FINITURA	€
WESD201ROC01	BRONZO LUCIDO	**108,00**
WESD201ROC02	ORO	**120,00**
WESD201ROC05	RAME SPAZZOLATO LUCIDO	**108,00**
WESD201ROC08	NERO OPACO	**98,00**
WESD201ROC20	BIANCO OPACO	**98,00**

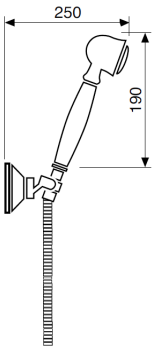

WESD203ROC00

Kit doccia **incasso** con doccia monogetto Melody in **ottone** e flessibile cm.150



	CROMO	**€ 100,00**

CODICE	FINITURA	€
WESD203ROC01	BRONZO LUCIDO	**160,00**
WESD203ROC02	ORO	**170,00**
WESD203ROC05	RAME SPAZZOLATO LUCIDO	**160,00**
WESD203ROC08	NERO OPACO	**145,00**
WESD203ROC20	BIANCO OPACO	**145,00**

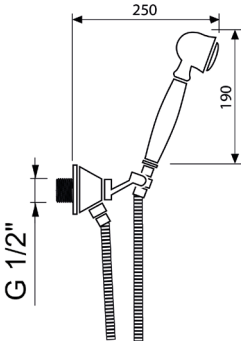

WEPA510ROC00

Presa acqua **incasso** in ottone 1/2"M×1/2"M



	CROMO	**€ 42,00**

CODICE	FINITURA	€
WEPA510ROC01	BRONZO LUCIDO	**84,00**
WEPA510ROC02	ORO	**90,00**
WEPA510ROC05	RAME SPAZZOLATO LUCIDO	**84,00**
WEPA510ROC08	NERO OPACO	**76,00**
WEPA510ROC20	BIANCO OPACO	**76,00**

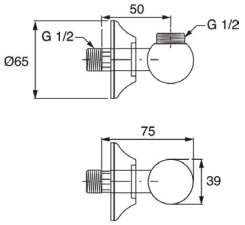

Descrizioni e caratteristiche tecniche non sono impegnative e possono variare senza preavviso

RMVR911ROC00

Rubinetto prolungato tipo Trieste, attacco 1/2”M



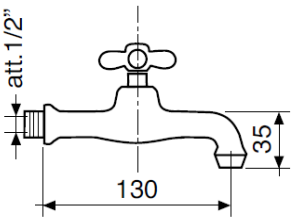

CODICE	FINITURA	€
VITONE TRADIZIONALE		
	CROMO	**54,00**
RMVR911ROC01	BRONZO LUCIDO	**87,00**
RMVR911ROC02	ORO	**92,00**
RMVR911ROC05	RAME SPAZZOLATO LUCIDO	**87,00**
RMVR911ROC08	NERO OPACO	**79,00**
RMVR911ROC20	BIANCO OPACO	**79,00**



VN00004V

RMVR011ROC00

VITONE CERAMICO

	CROMO	**57,50**
RMVR011ROC01	BRONZO LUCIDO	**90,50**
RMVR011ROC02	ORO	**95,50**
RMVR011ROC05	RAME SPAZZOLATO LUCIDO	**90,50**
RMVR011ROC08	NERO OPACO	**82,50**
RMVR011ROC20	BIANCO OPACO	**82,50**

Ricambi



VN00002V
DX

RMVR914ROC00

Rubinetto monolavello, attacco 1/2”M



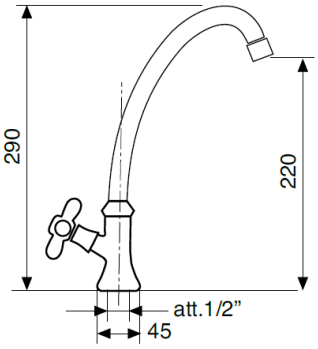

CODICE	FINITURA	€
VITONE TRADIZIONALE		
	CROMO	**62,00**
RMVR914ROC01	BRONZO LUCIDO	**100,00**
RMVR914ROC02	ORO	**106,00**
RMVR914ROC05	RAME SPAZZOLATO LUCIDO	**100,00**
RMVR914ROC08	NERO OPACO	**90,00**
RMVR914ROC20	BIANCO OPACO	**90,00**



VN00004V

RMVR014ROC00

VITONE CERAMICO

	CROMO	**65,50**
RMVR014ROC01	BRONZO LUCIDO	**103,50**
RMVR014ROC02	ORO	**109,50**
RMVR014ROC05	RAME SPAZZOLATO LUCIDO	**103,50**
RMVR014ROC08	NERO OPACO	**93,50**
RMVR014ROC20	BIANCO OPACO	**93,50**

Ricambi



VN00002V
DX



AR00023V

RMVR920ROC00

Rubinetto a snodo, attacco 1/2”M





VN00004V

CODICE	FINITURA	€
VITONE TRADIZIONALE		
	CROMO	**57,00**
RMVR920ROC01	BRONZO LUCIDO	**92,00**
RMVR920ROC02	ORO	**97,00**
RMVR920ROC05	RAME SPAZZOLATO LUCIDO	**92,00**
RMVR920ROC08	NERO OPACO	**83,00**
RMVR920ROC20	BIANCO OPACO	**83,00**

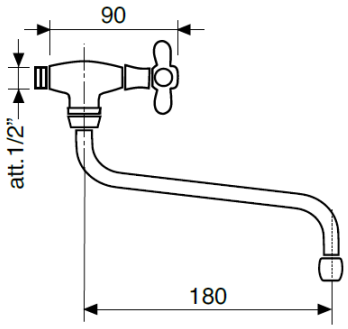

RMVR020ROC00

VITONE CERAMICO

	CROMO	**60,50**
RMVR020ROC01	BRONZO LUCIDO	**95,50**
RMVR020ROC02	ORO	**100,50**
RMVR020ROC05	RAME SPAZZOLATO LUCIDO	**95,50**
RMVR020ROC08	NERO OPACO	**86,50**
RMVR020ROC20	BIANCO OPACO	**86,50**

Ricambi



VN00002V
DX



AR00023V

RMLC980ROC00

Gruppo lavello a parete





VN00004V

CODICE	FINITURA	€
VITONE TRADIZIONALE		
	CROMO	**81,00**
RMLC980ROC01	BRONZO LUCIDO	**131,00**
RMLC980ROC02	ORO	**140,00**
RMLC980ROC05	RAME SPAZZOLATO LUCIDO	**131,00**
RMLC980ROC08	NERO OPACO	**119,00**
RMLC980ROC20	BIANCO OPACO	**119,00**

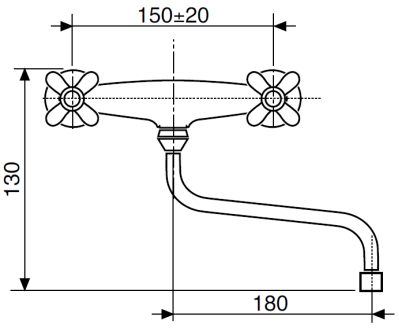

RMLC080ROC00

VITONE CERAMICO

	CROMO	**88,00**
RMLC080ROC01	BRONZO LUCIDO	**138,00**
RMLC080ROC02	ORO	**147,00**
RMLC080ROC05	RAME SPAZZOLATO LUCIDO	**138,00**
RMLC080ROC08	NERO OPACO	**126,00**
RMLC080ROC20	BIANCO OPACO	**126,00**

Ricambi



VN00002V
DX



VN00003V
SX



AR00023V

Descrizioni e caratteristiche tecniche non sono impegnative e possono variare senza preavviso

RMLC986ROC00

Monoforo lavello, **canna a ponte Ø18**





VN00004V

CODICE	FINITURA	€
VITONE TRADIZIONALE		
	CROMO	**85,00**
RMLC986ROC01	BRONZO LUCIDO	**137,00**
RMLC986ROC02	ORO	**146,00**
RMLC986ROC05	RAME SPAZZOLATO LUCIDO	**136,00**
RMLC986ROC08	NERO OPACO	**123,00**
RMLC986ROC20	BIANCO OPACO	**123,00**

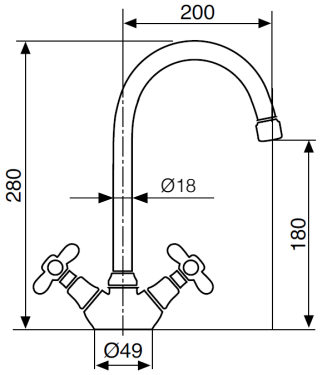

RMLC086ROC00

VITONE CERAMICO

	CROMO	**92,00**
RMLC086ROC01	BRONZO LUCIDO	**144,00**
RMLC086ROC02	ORO	**153,00**
RMLC086ROC05	RAME SPAZZOLATO LUCIDO	**144,00**
RMLC086ROC08	NERO OPACO	**130,00**
RMLC086ROC20	BIANCO OPACO	**130,00**

Ricambi



VN00002V DX



VN00003V SX



AR00023V

RMLC988ROC00

Monoforo lavello, **canna a ponte lusso Ø25**





VN00004V

CODICE	FINITURA	€
VITONE TRADIZIONALE		
	CROMO	**119,00**
RMLC988ROC01	BRONZO LUCIDO	**191,00**
RMLC988ROC02	ORO	**205,00**
RMLC988ROC05	RAME SPAZZOLATO LUCIDO	**191,00**
RMLC988ROC08	NERO OPACO	**173,00**
RMLC988ROC20	BIANCO OPACO	**173,00**

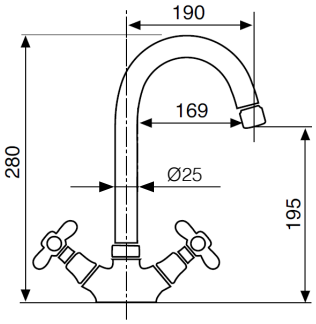

RMLC088ROC00

VITONE CERAMICO

	CROMO	**126,00**
RMLC088ROC01	BRONZO LUCIDO	**198,00**
RMLC088ROC02	ORO	**212,00**
RMLC088ROC05	RAME SPAZZOLATO LUCIDO	**198,00**
RMLC088ROC08	NERO OPACO	**180,00**
RMLC088ROC20	BIANCO OPACO	**180,00**

Ricambi



VN00002V DX



VN00003V SX



AR00023V

ESA



ESLS701ROC00

Batteria lavabo 3 fori con scarico automatico 1”1/4



CROMO **€ 115,00**

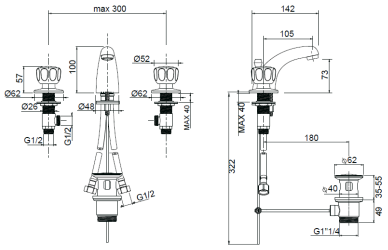

Ricambi



VN00008V 8x24 | AR00001V 24x1 | FL00002V

ESLT702ROC00

Batteria lavabo 3 fori testa cieca



CROMO **€ 95,00**

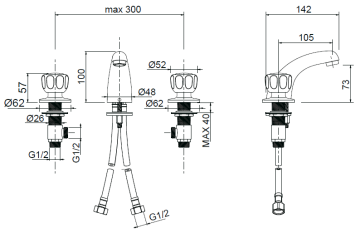

Ricambi



VN00008V 8x24 | AR00001V 24x1 | FL00002V

ESBT703ROC00

Batteria bidet 3 fori con scarico automatico 1”1/4



CROMO **€ 71,00**

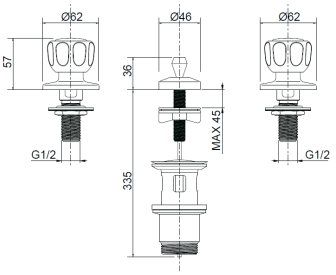

Ricambi



VN00008V 8x24

ESLT504ROC00

Gruppo lavabo a ponte testa cieca



CROMO **€ 126,00**

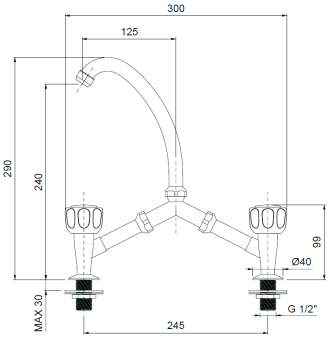

Ricambi



VN00008V 8x24 | AR00023V

Descrizioni e caratteristiche tecniche non sono impegnative e possono variare senza preavviso

ESLS505ROC00

Monoforo lavabo con scarico automatico 1”1/4



CROMO **€ 99,00**

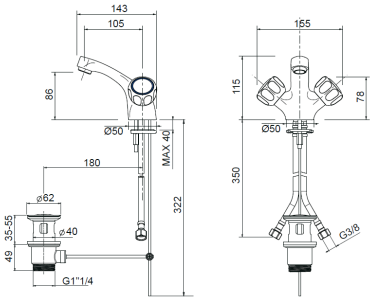

Ricambi



VN00008V 8×24 | AR00001 24×1 | FL00001V

ESBS506ROC00

Monoforo bidet con scarico automatico 1”1/4



CROMO **€ 102,00**

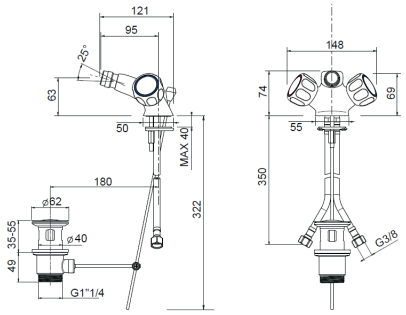

Ricambi



VN00008V 8×24 | AR00001V 24×1 | FL00001V

ESVE700ROC00

Gruppo vasca esterno con forcella doppia



CROMO **€ 106,00**

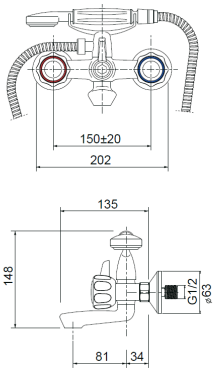

Ricambi



VN00008V 8×24

ESDE707ROC00

Gruppo doccia esterno, attacco flessibile 1/2”



CROMO **€ 55,00**

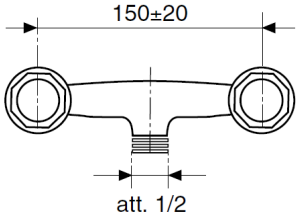

Ricambi



VN00008V 8×24

ESRI706ROC00

Bubinetto ad incasso da 1/2”

CROMO **€ 32,00**



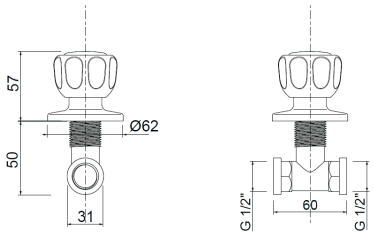

Ricambi



VN00008V
8x24

ESBT708ROC00

Rubinetto bidet da 1/2”

CROMO **€ 30,00**



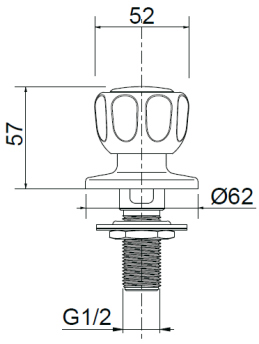

Ricambi



VN00008V
8x24

ESLT709ROC00

Rubinetto collo cigno, attacco 1/2”

CROMO **€ 36,00**



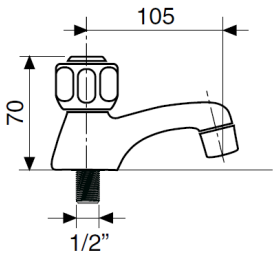

Ricambi



VN00008V
8x24

WESD308ROC00

Kit doccia **esterno** con doccia monogetto Esa e flessibile cm.150

CROMO **€ 39,00**



Descrizioni e caratteristiche tecniche non sono impegnative e possono variare senza preavviso

ESVR300ROC00

Gruppo miscelatore per boiler, attacco 1/2”



CROMO **€ 73,00**

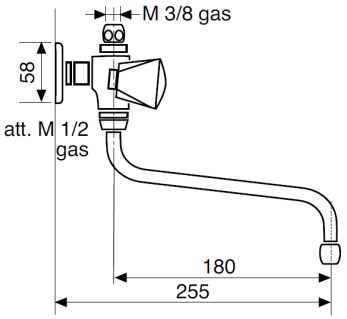

Ricambi


VN00008V
8x24


AR00023V

ESVR311ROC00

Rubinetto prolungato tipo Trieste, attacco 1/2”M



CROMO **€ 39,00**

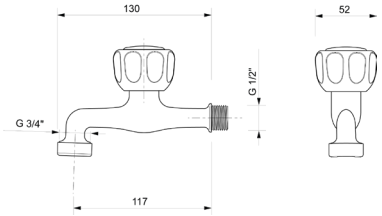

Ricambi


VN00008V
8x24

ESVR314ROC00

Rubinetto monolavello, attacco 1/2”M



CROMO **€ 42,00**

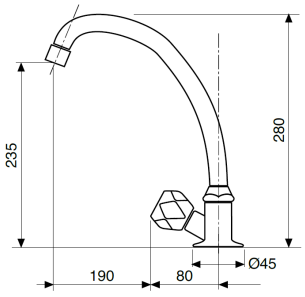

Ricambi


VN00008V
8x24


AR00023V

ESVR320ROC00

Rubinetto a snodo, attacco 1/2”M



CROMO **€ 34,00**

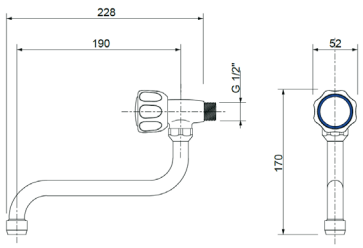

Ricambi


VN00008V
8x24


AR00023V

ESVR855ROC00

Rubinetto a snodo, attacco 1/2”M con **LEVA CLINICA**



CROMO **€ 56,00**

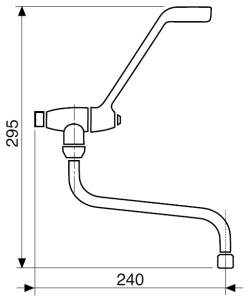

ESVR860ROC00

Rubinetto collo cigno, attacco 1/2”M con **LEVA CLINICA**



CROMO **€ 56,00**

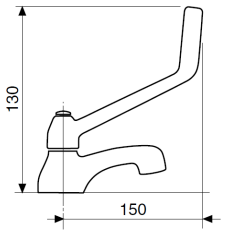

ESVR865ROC00

Rubinetto prolungato, attacco 1/2”M con **LEVA CLINICA**



CROMO **€ 56,00**

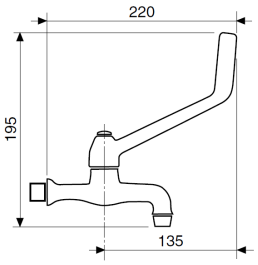

ESVR866ROC00

Rubinetto monolavello, attacco 1/2”M con **LEVA CLINICA**



CROMO **€ 68,00**

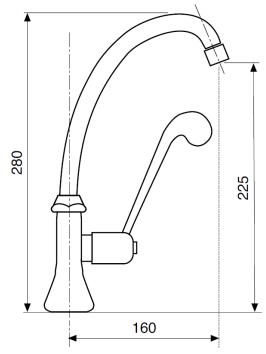

Descrizioni e caratteristiche tecniche non sono impegnative e possono variare senza preavviso

ESLC704ROC00

Gruppo lavello a parete



CROMO **€ 60,00**

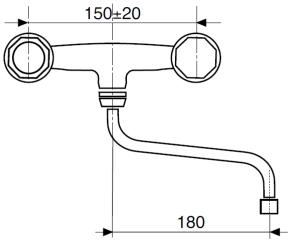

Ricambi


VN00008V 8x24


AR00023V

ESLC705ROC00

Gruppo lavello a parete con attacco per lavastoviglie



CROMO **€ 94,00**

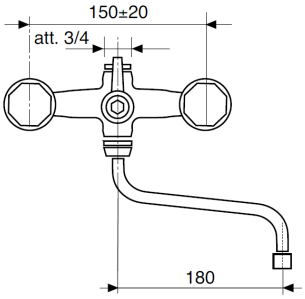

Ricambi


VN00008V 8x24


AR00023V

ESLC501ROC00

Monoforo lavello, canna jota



CROMO **€ 67,00**

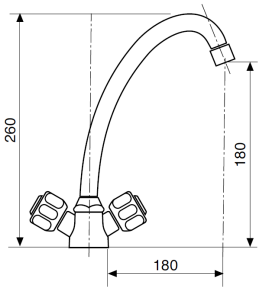

Ricambi


VN00008V 8x24


AR00023V


FL00001V

ESLC502ROC00

Monoforo lavello con canna similfusa



CROMO **€ 84,00**

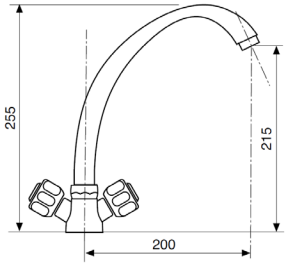

Ricambi


VN00008V 8x24


AR00001V


FL00001V

ACCESSORI BAGNO



LIAB003ROBSS

Porta asciugamano singolo **inox** cm.30



ACCIAIO INOX SPAZZOLATO **€ 162,00**

CODICE	FINITURA	€
LIAB003ROP05	PVD COPPER	**240,00**
LIAB003ROP51	PVD GUN METAL	**240,00**
LIAB003ROP88	PVD CHAMPAGNE	**240,00**

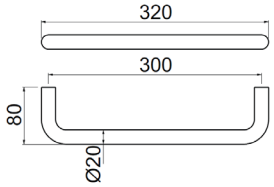

LIAB004ROBSS

Porta asciugamano singolo **inox** cm.60



ACCIAIO INOX SPAZZOLATO **€ 200,00**

CODICE	FINITURA	€
LIAB004ROP05	PVD COPPER	**306,00**
LIAB004ROP51	PVD GUN METAL	**306,00**
LIAB004ROP88	PVD CHAMPAGNE	**306,00**

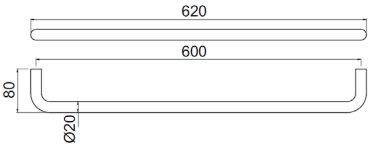

LIAB010ROBSS

Appendino tondo **inox**



ACCIAIO INOX SPAZZOLATO **€ 82,00**

CODICE	FINITURA	€
LIAB010ROP05	PVD COPPER	**130,00**
LIAB010ROP51	PVD GUN METAL	**130,00**
LIAB010ROP88	PVD CHAMPAGNE	**130,00**

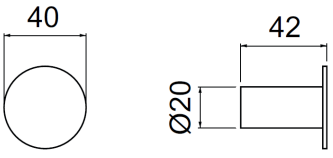

Descrizioni e caratteristiche tecniche non sono impegnative e possono variare senza preavviso

LIAB011ROBSS

Dispenser per sapone a muro in **inox**



ACCIAIO INOX SPAZZOLATO **€ 270,00**

CODICE	FINITURA	€
LIAB011ROP05	PVD COPPER	**370,00**
LIAB011ROP51	PVD GUN METAL	**370,00**
LIAB011ROP88	PVD CHAMPAGNE	**370,00**

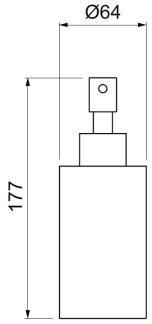

LIAB014ROBSS

Porta rotolo **inox**



ACCIAIO INOX SPAZZOLATO **€ 92,00**

CODICE	FINITURA	€
LIAB014ROP05	PVD COPPER	**140,00**
LIAB014ROP51	PVD GUN METAL	**140,00**
LIAB014ROP88	PVD CHAMPAGNE	**140,00**

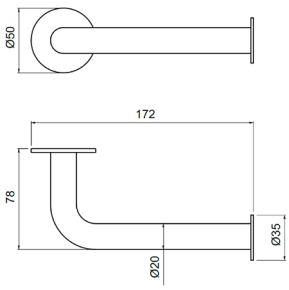

LIAB007ROBSS

Portascopino a muro **inox**



ACCIAIO INOX SPAZZOLATO **€ 216,00**

CODICE	FINITURA	€
LIAB008ROP05	PVD COPPER	**330,00**
LIAB008ROP51	PVD GUN METAL	**330,00**
LIAB008ROP88	PVD CHAMPAGNE	**330,00**

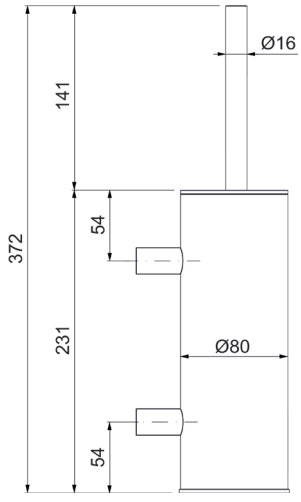

PUAB003ROBSS

Porta asciugamano singolo **ottone** cm.30

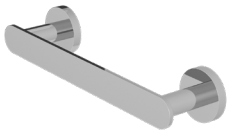

	CROMO	**€ 120,00**

CODICE	FINITURA	€
PUAB003ROC05	RAME SPAZZOLATO LUCIDO	**196,00**
PUAB003ROC08	NERO OPACO	**176,00**
PUAB003ROC18	BRONZO OPACO	**196,00**
PUAB003ROC20	BIANCO OPACO	**176,00**
PUAB003ROC25	TUSCANY	**196,00**
PUAB003ROC30	TURCHESE	**180,00**
PUAB003ROC39	ROSA PASTELLO	**180,00**
PUAB003ROC54	NICKEL SPAZZOLATO N/P	**196,00**
PUAB003ROC63	NERO OPACO GALVANICO	**206,00**
PUAB003ROC88	OTTONE SPAZZOLATO	**206,00**

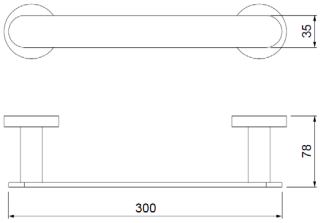

PUAB004ROBSS

Porta asciugamano singolo **ottone** cm.60

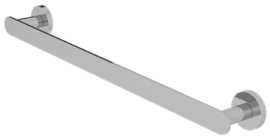

	CROMO	**€ 132,00**

CODICE	FINITURA	€
PUAB004ROC05	RAME SPAZZOLATO LUCIDO	**212,00**
PUAB004ROC08	NERO OPACO	**192,00**
PUAB004ROC18	BRONZO OPACO	**212,00**
PUAB004ROC20	BIANCO OPACO	**192,00**
PUAB004ROC25	TUSCANY	**212,00**
PUAB004ROC30	TURCHESE	**198,00**
PUAB004ROC39	ROSA PASTELLO	**198,00**
PUAB004ROC54	NICKEL SPAZZOLATO N/P	**212,00**
PUAB004ROC63	NERO OPACO GALVANICO	**226,00**
PUAB004ROC88	OTTONE SPAZZOLATO	**226,00**



PUAB014ROBSS

Porta rotolo in **ottone**

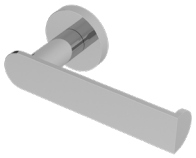

	CROMO	**€ 90,00**

CODICE	FINITURA	€
PUAB014ROC05	RAME SPAZZOLATO LUCIDO	**144,00**
PUAB014ROC08	NERO OPACO	**132,00**
PUAB014ROC18	BRONZO OPACO	**144M00**
PUAB014ROC20	BIANCO OPACO	**132,00**
PUAB014ROC25	TUSCANY	**144,00**
PUAB014ROC30	TURCHESE	**135,00**
PUAB014ROC39	ROSA PASTELLO	**135,00**
PUAB014ROC54	NICKEL SPAZZOLATO N/P	**144,00**
PUAB014ROC63	NERO OPACO GALVANICO	**156,00**
PUAB014ROC88	OTTONE SPAZZOLATO	**156,00**

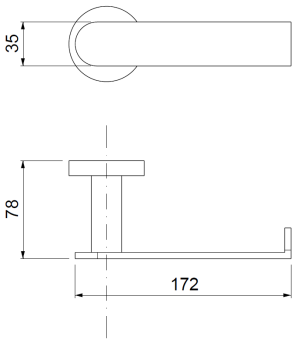

Descrizioni e caratteristiche tecniche non sono impegnative e possono variare senza preavviso

NVAB003ROC00

Porta asciugamano singolo **ottone** cm.30



	CROMO	**€ 108,00**
CODICE	FINITURA	€
NVAB003ROC02	ORO	**186,00**
NVAB003ROC08	NERO OPACO	**160,00**
NVAB003ROC41	CROMO NERO LUCIDO	**186,00**
NVAB003ROC63	NERO OPACO GALVANICO	**186,00**

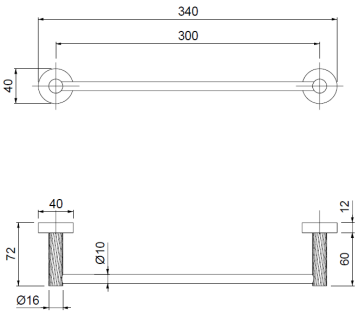

NVAB004ROC00

Porta asciugamano singolo **ottone** cm.60



	CROMO	**€ 118,00**
CODICE	FINITURA	€
NVAB004ROC02	ORO	**200,00**
NVAB004ROC08	NERO OPACO	**172,00**
NVAB004ROC41	CROMO NERO LUCIDO	**200,00**
NVAB004ROC63	NERO OPACO GALVANICO	**200,00**

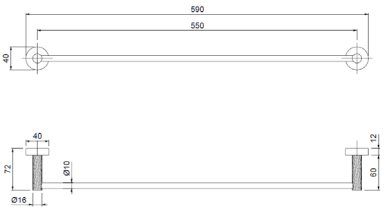

NVAB010ROC00

Appendino tondo **ottone**

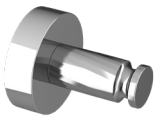

	CROMO	**€ 34,00**
CODICE	FINITURA	€
NVAB010ROC02	ORO	**60,00**
NVAB010ROC08	NERO OPACO	**50,00**
NVAB010ROC41	CROMO NERO LUCIDO	**60,00**
NVAB010ROC63	NERO OPACO GALVANICO	**60,00**

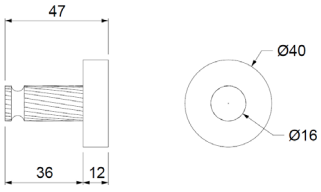

NVAB014ROC00

Porta rotolo in **ottone**



	CROMO	**€ 78,00**

CODICE	FINITURA	€
NVAB014ROC02	ORO	**136,00**
NVAB014ROC08	NERO OPACO	**116,00**
NVAB014ROC41	CROMO NERO LUCIDO	**136,00**
NVAB014ROC63	NERO OPACO GALVANICO	**136,00**

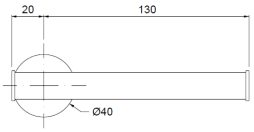

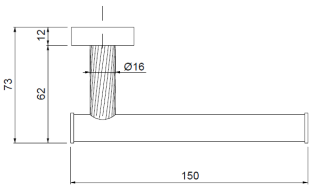

NVAB007ROC00

Portascopino in **ottone** da muro



	CROMO	**€ 146,00**

CODICE	FINITURA	€
NVAB008ROC02	ORO	**258,00**
NVAB008ROC08	NERO OPACO	**220,00**
NVAB008ROC41	CROMO NERO LUCIDO	**258,00**
NVAB008ROC63	NERO OPACO GALVANICO	**258,00**

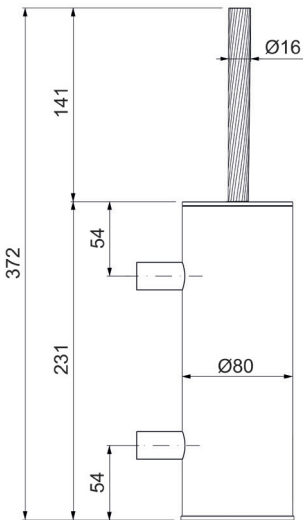

Descrizioni e caratteristiche tecniche non sono impegnative e possono variare senza preavviso

MIAB003ROC00

Porta asciugamano singolo **ottone** cm.30



	CROMO	**€**	**89,00**

CODICE	FINITURA	€
MIAB003ROC01	BRONZO LUCIDO	**144,00**
MIAB003ROC02	ORO	**152,00**
MIAB003ROC04	NICKEL SPAZZOLATO LUCIDO	**144,00**
MIAB003ROC05	RAME SPAZZOLATO LUCIDO	**144,00**
MIAB003ROC08	NERO OPACO	**126,00**
MIAB003ROC18	BRONZO OPACO	**144,00**
MIAB003ROC20	BIANCO OPACO	**126,00**
MIAB003ROC25	TUSCANY	**144,00**
MIAB003ROC30	TURCHESE	**130,00**
MIAB003ROC32	ORO ROSA	**166,00**
MIAB003ROC38	GRAFITE	**152,00**
MIAB003ROC40	CROMO SPAZZOLATO	**126,00**
MIAB003ROC41	CROMO NERO LUCIDO	**152,00**
MIAB003ROC47	ORO SPAZZOLATO OPACO	**166,00**
MIAB003ROC50	NICKEL LUCIDO	**144,00**
MIAB003ROC54	NICKEL SPAZZOLATO N/P	**144,00**
MIAB003ROC63	NERO OPACO GALVANICO	**152,00**
MIAB003ROC65	ACQUAMARINA	**134,00**
MIAB003ROC66	ROSÈ	**134,00**
MIAB003ROC77	CIPRIA	**134,00**
MIAB003ROC78	CAPPUCCINO	**134,00**
MIAB003ROC88	OTTONE SPAZZOLATO	**152,00**
MIAB003ROC90	STONE BROWN	**152,00**
MIAB003ROC93	BLU NOTTE OPACO	**134,00**
MIAB003ROC95	OTTONE ANTICO	**166,00**
MIAB003ROC97	FERRO INVECCHIATO	**166,00**
MIAB003ROC99	ORANGE	**134,00**

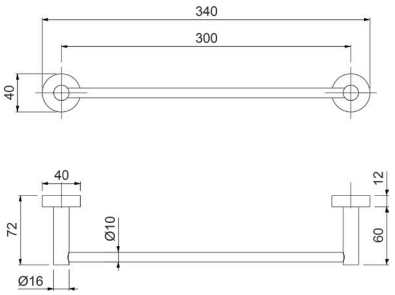

MIAB004ROC00

Porta asciugamano singolo **ottone** cm.60



	CROMO	**€**	**96,00**

CODICE	FINITURA	€
MIAB004ROC01	BRONZO LUCIDO	**152,00**
MIAB004ROC02	ORO	**160,00**
MIAB004ROC04	NICKEL SPAZZOLATO LUCIDO	**152,00**
MIAB004ROC05	RAME SPAZZOLATO LUCIDO	**152,00**
MIAB004ROC08	NERO OPACO	**134,00**
MIAB004ROC18	BRONZO OPACO	**152,00**
MIAB004ROC20	BIANCO OPACO	**134,00**
MIAB004ROC25	TUSCANY	**152,00**
MIAB004ROC30	TURCHESE	**138,00**
MIAB004ROC32	ORO ROSA	**174,00**
MIAB004ROC38	GRAFITE	**160,00**
MIAB004ROC40	CROMO SPAZZOLATO	**134,00**
MIAB004ROC41	CROMO NERO LUCIDO	**160,00**
MIAB004ROC47	ORO SPAZZOLATO OPACO	**174,00**
MIAB004ROC50	NICKEL LUCIDO	**152,00**
MIAB004ROC54	NICKEL SPAZZOLATO N/P	**152,00**
MIAB004ROC63	NERO OPACO GALVANICO	**160,00**
MIAB004ROC65	ACQUAMARINA	**142,00**
MIAB004ROC66	ROSÈ	**142,00**
MIAB004ROC77	CIPRIA	**142,00**
MIAB004ROC78	CAPPUCCINO	**142,00**
MIAB004ROC88	OTTONE SPAZZOLATO	**160,00**
MIAB004ROC90	STONE BROWN	**160,00**
MIAB004ROC93	BLU NOTTE OPACO	**142,00**
MIAB004ROC95	OTTONE ANTICO	**174,00**
MIAB004ROC97	FERRO INVECCHIATO	**174,00**
MIAB004ROC99	ORANGE	**142,00**

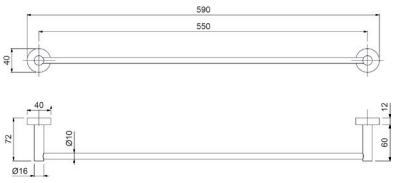

MIAB010ROC00

Appendino tondo in **ottone**



	CROMO	€	28,00

CODICE	FINITURA	€
MIAB010ROC01	BRONZO LUCIDO	**44,00**
MIAB010ROC02	ORO	**48,00**
MIAB010ROC04	NICKEL SPAZZOLATO LUCIDO	**44,00**
MIAB010ROC05	RAME SPAZZOLATO LUCIDO	**44,00**
MIAB010ROC08	NERO OPACO	**40,00**
MIAB010ROC18	BRONZO OPACO	**44,00**
MIAB010ROC20	BIANCO OPACO	**40,00**
MIAB010ROC25	TUSCANY	**44,00**
MIAB010ROC30	TURCHESE	**41,00**
MIAB010ROC32	ORO ROSA	**52,00**
MIAB010ROC38	GRAFITE	**48,00**
MIAB010ROC40	CROMO SPAZZOLATO	**40,00**
MIAB010ROC41	CROMO NERO LUCIDO	**48,00**
MIAB010ROC47	ORO SPAZZOLATO OPACO	**52,00**
MIAB010ROC50	NICKEL LUCIDO	**44,00**
MIAB010ROC54	NICKEL SPAZZOLATO N/P	**44,00**
MIAB010ROC63	NERO OPACO GALVANICO	**48,00**
MIAB010ROC65	ACQUAMARINA	**42,00**
MIAB010ROC66	ROSÈ	**42,00**
MIAB010ROC77	CIPRIA	**42,00**
MIAB010ROC78	CAPPUCCINO	**42,00**
MIAB010ROC88	OTTONE SPAZZOLATO	**48,00**
MIAB010ROC90	STONE BROWN	**48,00**
MIAB010ROC93	BLU NOTTE OPACO	**42,00**
MIAB010ROC95	OTTONE ANTICO	**52,00**
MIAB010ROC97	FERRO INVECCHIATO	**52,00**
MIAB010ROC99	ORANGE	**42,00**

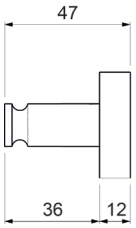

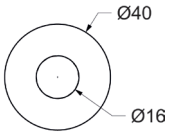

MIAB011ROC00

Dispenser per sapone a muro in **ottone**



	CROMO	€	110,00

CODICE	FINITURA	€
MIAB011ROC01	BRONZO LUCIDO	**176,00**
MIAB011ROC02	ORO	**188,00**
MIAB011ROC04	NICKEL SPAZZOLATO LUCIDO	**176,00**
MIAB011ROC05	RAME SPAZZOLATO LUCIDO	**176,00**
MIAB011ROC08	NERO OPACO	**160,00**
MIAB011ROC18	BRONZO OPACO	**176,00**
MIAB011ROC20	BIANCO OPACO	**160,00**
MIAB011ROC25	TUSCANY	**176,00**
MIAB011ROC30	TURCHESE	**165,00**
MIAB011ROC32	ORO ROSA	**198,00**
MIAB011ROC38	GRAFITE	**188,00**
MIAB011ROC40	CROMO SPAZZOLATO	**160,00**
MIAB011ROC41	CROMO NERO LUCIDO	**188,00**
MIAB011ROC47	ORO SPAZZOLATO OPACO	**198,00**
MIAB011ROC50	NICKEL LUCIDO	**176,00**
MIAB011ROC54	NICKEL SPAZZOLATO N/P	**176,00**
MIAB011ROC63	NERO OPACO GALVANICO	**188,00**
MIAB011ROC65	ACQUAMARINA	**170,00**
MIAB011ROC66	ROSÈ	**170,00**
MIAB011ROC77	CIPRIA	**170,00**
MIAB011ROC78	CAPPUCCINO	**170,00**
MIAB011ROC88	OTTONE SPAZZOLATO	**188,00**
MIAB011ROC90	STONE BROWN	**188,00**
MIAB011ROC93	BLU NOTTE OPACO	**170,00**
MIAB011ROC95	OTTONE ANTICO	**198,00**
MIAB011ROC97	FERRO INVECCHIATO	**198,00**
MIAB011ROC99	ORANGE	**170,00**

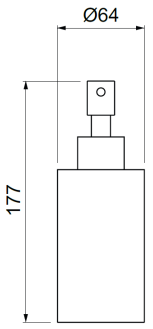

Descrizioni e caratteristiche tecniche non sono impegnative e possono variare senza preavviso

MIAB014ROC00

Porta rotolo in **ottone**



	CROMO	**€ 64,00**

CODICE	FINITURA	€
MIAB014ROC01	BRONZO LUCIDO	**102,00**
MIAB014ROC02	ORO	**108,00**
MIAB014ROC04	NICKEL SPAZZOLATO LUCIDO	**102,00**
MIAB014ROC05	RAME SPAZZOLATO LUCIDO	**102,00**
MIAB014ROC08	NERO OPACO	**92,00**
MIAB014ROC18	BRONZO OPACO	**102,00**
MIAB014ROC20	BIANCO OPACO	**92,00**
MIAB014ROC25	TUSCANY	**102,00**
MIAB014ROC30	TURCHESE	**96,00**
MIAB014ROC32	ORO ROSA	**116,00**
MIAB014ROC38	GRAFITE	**108,00**
MIAB014ROC40	CROMO SPAZZOLATO	**92,00**
MIAB014ROC41	CROMO NERO LUCIDO	**108,00**
MIAB014ROC47	ORO SPAZZOLATO OPACO	**116,00**
MIAB014ROC50	NICKEL LUCIDO	**102,00**
MIAB014ROC54	NICKEL SPAZZOLATO N/P	**102,00**
MIAB014ROC63	NERO OPACO GALVANICO	**108,00**
MIAB014ROC65	ACQUAMARINA	**99,00**
MIAB014ROC66	ROSÈ	**99,00**
MIAB014ROC77	CIPRIA	**99,00**
MIAB014ROC78	CAPPUCCINO	**99,00**
MIAB014ROC88	OTTONE SPAZZOLATO	**108,00**
MIAB014ROC90	STONE BROWN	**108,00**
MIAB014ROC93	BLU NOTTE OPACO	**99,00**
MIAB014ROC95	OTTONE ANTICO	**116,00**
MIAB014ROC97	FERRO INVECCHIATO	**116,00**
MIAB014ROC99	ORANGE	**99,00**

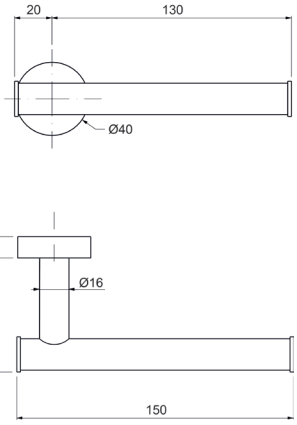

MIAB007ROC00

Portascopino in **ottone** da muro



	CROMO	**€ 120,00**

CODICE	FINITURA	€
MIAB008ROC01	BRONZO LUCIDO	**192,00**
MIAB008ROC02	ORO	**204,00**
MIAB008ROC04	NICKEL SPAZZOLATO LUCIDO	**192,00**
MIAB008ROC05	RAME SPAZZOLATO LUCIDO	**192,00**
MIAB008ROC08	NERO OPACO	**175,00**
MIAB008ROC18	BRONZO OPACO	**192,00**
MIAB008ROC20	BIANCO OPACO	**175,00**
MIAB008ROC25	TUSCANY	**192,00**
MIAB008ROC30	TURCHESE	**180,00**
MIAB008ROC32	ORO ROSA	**220,00**
MIAB008ROC38	GRAFITE	**204,00**
MIAB008ROC40	CROMO SPAZZOLATO	**175,00**
MIAB008ROC41	CROMO NERO LUCIDO	**204,00**
MIAB008ROC47	ORO SPAZZOLATO OPACO	**220,00**
MIAB008ROC50	NICKEL LUCIDO	**192,00**
MIAB008ROC54	NICKEL SPAZZOLATO N/P	**192,00**
MIAB008ROC63	NERO OPACO GALVANICO	**204,00**
MIAB008ROC65	ACQUAMARINA	**186,00**
MIAB008ROC66	ROSÈ	**186,00**
MIAB008ROC77	CIPRIA	**186,00**
MIAB008ROC78	CAPPUCCINO	**186,00**
MIAB008ROC88	OTTONE SPAZZOLATO	**204,00**
MIAB008ROC90	STONE BROWN	**204,00**
MIAB008ROC93	BLU NOTTE OPACO	**186,00**
MIAB008ROC95	OTTONE ANTICO	**220,00**
MIAB008ROC97	FERRO INVECCHIATO	**220,00**
MIAB008ROC99	ORANGE	**186,00**

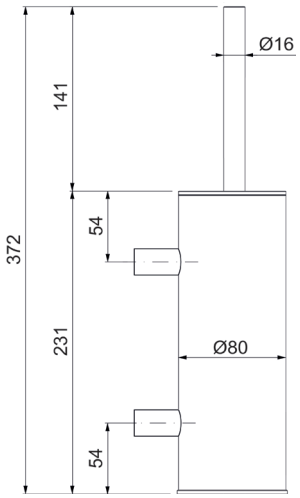

SZAB003ROC00

Porta asciugamano in **ottone** singolo cm.30



	CROMO	**€ 99,00**
CODICE	FINITURA	€
SZAB003ROC08	NERO OPACO	**145,00**
SZAB003ROC38	GRAFITE	**170,00**
SZAB003ROC40	CROMO SPAZZOLATO	**145,00**
SZAB003ROC54	NICKEL SPAZZOLATO N/P	**160,00**
SZAB003ROC88	OTTONE SPAZZOLATO	**170,00**

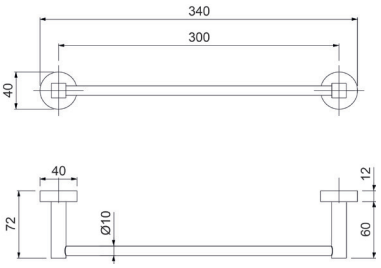

SZAB004ROC00

Porta asciugamano in **ottone** singolo cm.60



	CROMO	**€ 120,00**
CODICE	FINITURA	€
SZAB004ROC08	NERO OPACO	**176,00**
SZAB004ROC38	GRAFITE	**210,00**
SZAB004ROC40	CROMO SPAZZOLATO	**176,00**
SZAB004ROC54	NICKEL SPAZZOLATO N/P	**196,00**
SZAB004ROC88	OTTONE SPAZZOLATO	**210,00**

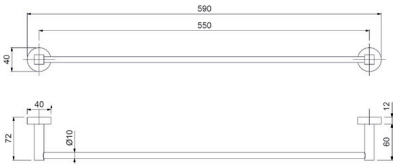

SZAB010ROC00

Appendino in **ottone**

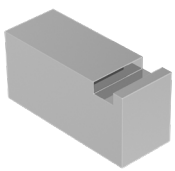

	CROMO	**€ 36,00**
CODICE	FINITURA	€
SZAB010ROC08	NERO OPACO	**52,00**
SZAB010ROC38	GRAFITE	**64,00**
SZAB010ROC40	CROMO SPAZZOLATO	**52,00**
SZAB010ROC54	NICKEL SPAZZOLATO N/P	**58,00**
SZAB010ROC88	OTTONE SPAZZOLATO	**64,00**

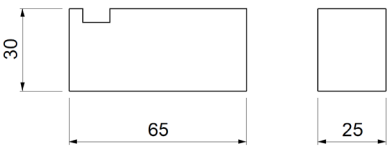

Descrizioni e caratteristiche tecniche non sono impegnative e possono variare senza preavviso

SZAB014ROC00

Porta rotolo in **ottone**



	CROMO	€	68,00

CODICE	FINITURA	€
SZAB014ROC08	NERO OPACO	**99,00**
SZAB014ROC38	GRAFITE	**120,00**
SZAB014ROC40	CROMO SPAZZOLATO	**99,00**
SZAB014ROC54	NICKEL SPAZZOLATO N/P	**110,00**
SZAB014ROC88	OTTONE SPAZZOLATO	**120,00**

SZAB007ROC00

Portascopino a muro in **ottone**



	CROMO	€	266,00

CODICE	FINITURA	€
SZAB007ROC08	NERO OPACO	**390,00**
SZAB007ROC38	GRAFITE	**456,00**
SZAB007ROC40	CROMO SPAZZOLATO	**266,00**
SZAB007ROC54	NICKEL SPAZZOLATO N/P	**430,00**
SZAB007ROC88	OTTONE SPAZZOLATO	**456,00**

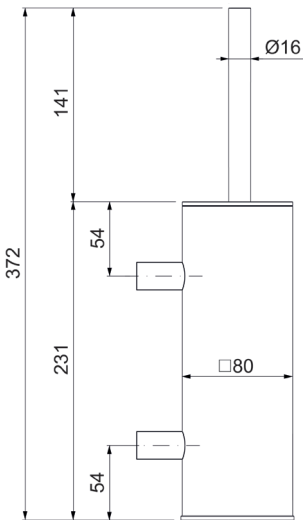

LOAB003ROC00

Porta asciugamano in **ottone** singolo cm.30



	CROMO	**€ 106,00**

CODICE	FINITURA	€
LOAB003ROC01	BRONZO LUCIDO	**170,00**
LOAB003ROC02	ORO	**180,00**
LOAB003ROC04	NICKEL SPAZZOLATO LUCIDO	**170,00**
LOAB003ROC05	RAME SPAZZOLATO LUCIDO	**170,00**
LOAB003ROC08	NERO OPACO	**154,00**
LOAB003ROC88	OTTONE SPAZZOLATO	**180,00**

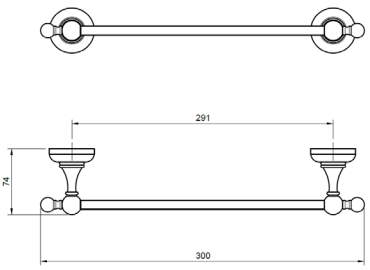

LOAB004ROC00

Porta asciugamano in **ottone** singolo cm.60



	CROMO	**€ 120,00**

CODICE	FINITURA	€
LOAB004ROC01	BRONZO LUCIDO	**192,00**
LOAB004ROC02	ORO	**206,00**
LOAB004ROC04	NICKEL SPAZZOLATO LUCIDO	**192,00**
LOAB004ROC05	RAME SPAZZOLATO LUCIDO	**192,00**
LOAB004ROC08	NERO OPACO	**174,00**
LOAB004ROC88	OTTONE SPAZZOLATO	**206,00**

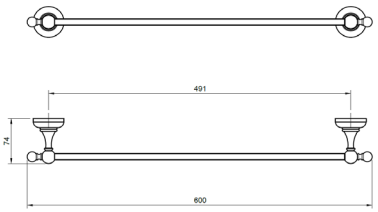

Descrizioni e caratteristiche tecniche non sono impegnative e possono variare senza preavviso

LOAB010ROC00

Appendino in **ottone**



	CROMO	€	74,00
CODICE	FINITURA		€
LOAB010ROC01	BRONZO LUCIDO		**120,00**
LOAB010ROC02	ORO		**126,00**
LOAB010ROC04	NICKEL SPAZZOLATO LUCIDO		**120,00**
LOAB010ROC05	RAME SPAZZOLATO LUCIDO		**120,00**
LOAB010ROC08	NERO OPACO		**108,00**
LOAB010ROC88	OTTONE SPAZZOLATO		**126,00**

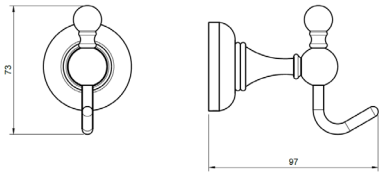

LOAB014ROC00

Porta rotolo in **ottone**



	CROMO	€	82,00
CODICE	FINITURA		€
LOAB014ROC01	BRONZO LUCIDO		**130,00**
LOAB014ROC02	ORO		**138,00**
LOAB014ROC04	NICKEL SPAZZOLATO LUCIDO		**130,00**
LOAB014ROC05	RAME SPAZZOLATO LUCIDO		**130,00**
LOAB014ROC08	NERO OPACO		**118,00**
LOAB014ROC88	OTTONE SPAZZOLATO		**138,00**

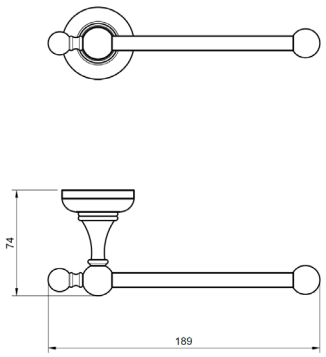

CUCINA





PULC946ROC00

Monocomando lavello monoforo **PURA**



CROMO	**€**	**226,00**

CODICE	FINITURA	€
PULC946ROC05	RAME SPAZZOLATO LUCIDO	**350,00**
PULC946ROC08	NERO OPACO	**320,00**
PULC946ROC18	BRONZO OPACO	**350,00**
PULC946ROC20	BIANCO OPACO	**320,00**
PULC946ROC25	TUSCANY	**350,00**
PULC946ROC30	TURCHESE	**320,00**
PULC946ROC39	ROSA PASTELLO	**320,00**
PULC946ROC54	NICKEL SPAZZOLATO N/P	**350,00**
PULC946ROC63	NERO OPACO GALVANICO	**390,00**
PULC946ROC88	OTTONE SPAZZOLATO	**390,00**

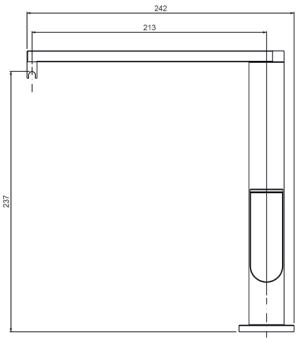

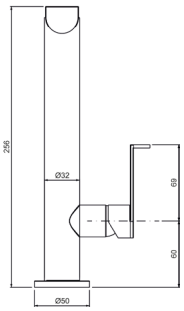

Ricambi


CR00027V
Ø25


AR00049V
24×6


FL00027V
8×1 L.45

NOLC946ROC00

Monocomando lavello monoforo **NOLI**



CROMO	**€**	**226,00**

CODICE	FINITURA	€
NOLC946ROC05	RAME SPAZZOLATO LUCIDO	**350,00**
NOLC946ROC08	NERO OPACO	**320,00**
NOLC946ROC18	BRONZO OPACO	**350,00**
NOLC946ROC20	BIANCO OPACO	**320,00**
NOLC946ROC25	TUSCANY	**350,00**
NOLC946ROC30	TURCHESE	**340,00**
NOLC946ROC39	ROSA PASTELLO	**340,00**
NOLC946ROC54	NICKEL SPAZZOLATO N/P	**350,00**
NOLC946ROC63	NERO OPACO GALVANICO	**390,00**
NOLC946ROC88	OTTONE SPAZZOLATO	**390,00**

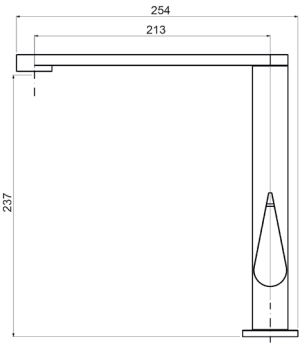

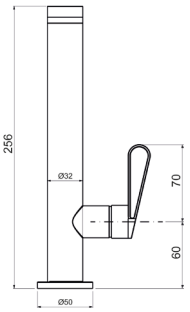

Ricambi


CR00027V
Ø25


AR00035V
24×1


FL00027V
8×1 L.45

NVLC935ROC00

Monocomando lavello monoforo **NAVONA**



CROMO	**€**	**230,00**

CODICE	FINITURA	€
NVLC935ROC02	ORO	**400,00**
NVLC935ROC08	NERO OPACO	**340,00**

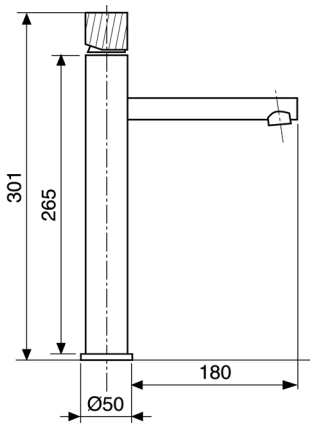

Ricambi



CR00021V
Ø25



AR00063V
18×1

NVLC947ROC00

Monocomando lavello monoforo **NAVONA** con canna girevole e doccetta estraibile a 2 getti



CROMO	**€**	**558,00**

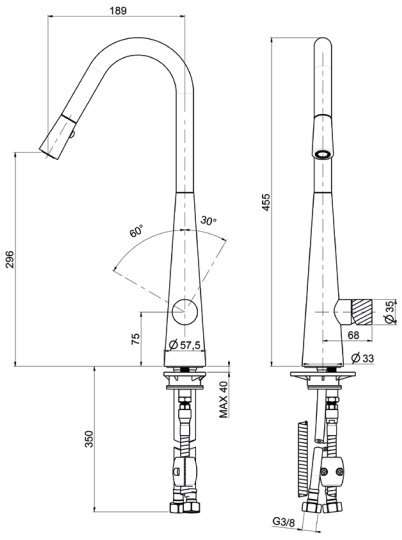

Ricambi



CR00021
Ø25

Descrizioni e caratteristiche tecniche non sono impegnative e possono variare senza preavviso

AVLC535ROC00

Miscelatore lavello monoforo **5th AVENUE** con canna girevole



CROMO **€ 195,00**

CODICE	FINITURA	€
AVLC535ROC01	BRONZO LUCIDO	**325,00**
AVLC535ROC02	ORO	**400,00**
AVLC535ROC03	SATINATO	**400,00**
AVLC535ROC05	RAME SPAZZOLATO LUCIDO	**325,00**
AVLC535ROC08	NERO OPACO	**290,00**
AVLC535ROC20	BIANCO OPACO	**290,00**
AVLC535ROC38	GRAFITE	**400,00**
AVLC535ROC40	CROMO SPAZZOLATO	**325,00**
AVLC535ROC41	CROMO NERO LUCIDO	**400,00**
AVLC535ROC47	ORO SPAZZOLATO OPACO	**430,00**
AVLC535ROC54	NICKEL SPAZZOLATO N/P	**325,00**
AVLC535ROC63	NERO OPACO GALVANICA	**400,00**
AVLC535ROC88	OTTONE SPAZZOLATO	**400,00**
AVLC535ROC90	STONE BROWN	**400,00**

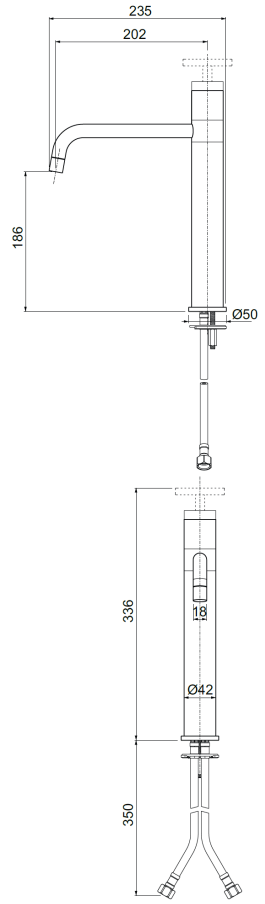

Ricambi


CR00003V
Ø35


FL00005V
10x1x3/8F L.60


KT00014V
L.280

Ordinare 1 maniglia separatamente
• **AVMM** maniglia per miscelatore

AVLC945ROC00

Monoforo lavello **5th AVENUE** con canna alta



CROMO **€ 340,00**

CODICE	FINITURA	€
AVLC945ROC01	BRONZO LUCIDO	**530,00**
AVLC945ROC02	ORO	**580,00**
AVLC945ROC03	SATINATO	**580,00**
AVLC945ROC05	RAME SPAZZOLATO LUCIDO	**530,00**
AVLC945ROC08	NERO OPACO	**480,00**
AVLC945ROC20	BIANCO OPACO	**480,00**
AVLC945ROC38	GRAFITE	**580,00**
AVLC945ROC40	CROMO SPAZZOLATO	**530,00**
AVLC945ROC41	CROMO NERO LUCIDO	**580,00**
AVLC945ROC47	ORO SPAZZOLATO OPACO	**620,00**
AVLC945ROC54	NICKEL SPAZZOLATO N/P	**530,00**
AVLC945ROC63	NERO OPACO GALVANICA	**580,00**
AVLC945ROC88	OTTONE SPAZZOLATO	**580,00**
AVLC945ROC90	STONE BROWN	**580,00**

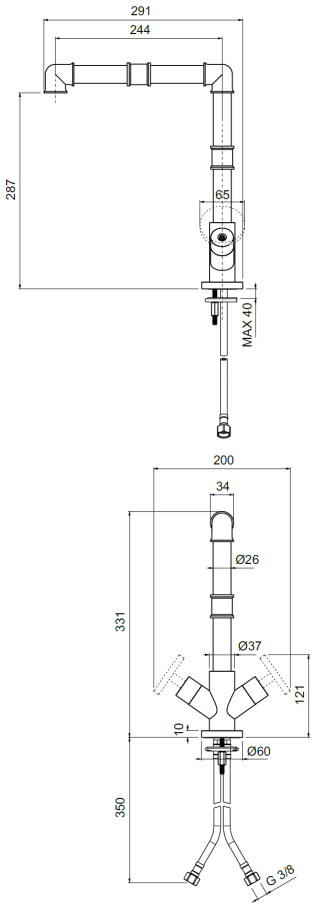

Ricambi


VN00002V
8x20 DX


AR00058V
24x1


FL00001V
10x1x3/8F cm.35


KT00001V
L.70

Ordinare 2 maniglie separatamente
• **nr. 2 - AVMV** maniglia per vitone con broccia
oppure
• **nr. 1 - AVMVH** maniglia per vitone con broccia, incisione HOT
• **nr. 1 - AVMVC** maniglia per vitone con broccia, incisione COLD

AVLC580ROC00

Gruppo lavello a parete **5th AVENUE** con canna piatta



	CROMO	**€ 225,00**

CODICE	FINITURA	€
AVLC580ROC01	BRONZO LUCIDO	**350,00**
AVLC580ROC02	ORO	**390,00**
AVLC580ROC03	SATINATO	**390,00**
AVLC580ROC05	RAME SPAZZOLATO LUCIDO	**350,00**
AVLC580ROC08	NERO OPACO	**315,00**
AVLC580ROC20	BIANCO OPACO	**315,00**
AVLC580ROC38	GRAFITE	**390,00**
AVLC580ROC40	CROMO SPAZZOLATO	**350,00**
AVLC580ROC41	CROMO NERO LUCIDO	**390,00**
AVLC580ROC47	ORO SPAZZOLATO OPACO	**405,00**
AVLC580ROC54	NICKEL SPAZZOLATO N/P	**350,00**
AVLC580ROC63	NERO OPACO GALVANICA	**390,00**
AVLC580ROC88	OTTONE SPAZZOLATO	**390,00**
AVLC580ROC90	STONE BROWN	**390,00**

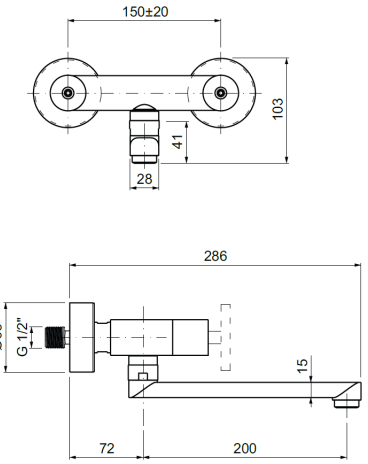

Ricambi



VN00002V
8x20 DX



AR00035V
24x1

Ordinare 2 maniglie separatamente
- **nr. 2 - AVMV** maniglia per vitone con broccia

oppure
- **nr. 1 - AVMVH** maniglia per vitone con broccia, incisione HOT
- **nr. 1 - AVMVC** maniglia per vitone con broccia, incisione COLD

AVLC486ROC00

Monocomando lavello professionale **5th AVENUE** con doccia a 2 getti con supporto



	CROMO	**€ 310,00**

CODICE	FINITURA	€
AVLC486ROC01	BRONZO LUCIDO	**510,00**
AVLC580ROC04	NICKEL SPAZZOLATO LUCIDO	**510,00**
AVLC580ROC08	NERO OPACO	**495,00**

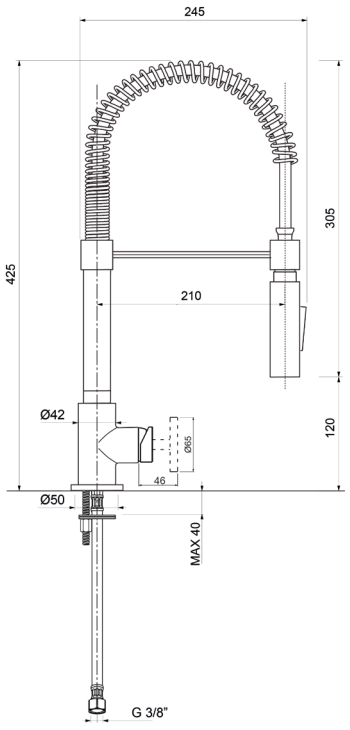

Ricambi



CR00003V
Ø35



FL00001V
10x1x3/8F cm.35



KT00001V
L.70

Ordinare 1 maniglia separatamente
- **AVMM** maniglia per miscelatore

Descrizioni e caratteristiche tecniche non sono impegnative e possono variare senza preavviso

MILC546ROC00

Monocomando lavello laterale **MICRO** con **canna a ponte Ø24**



	CROMO	**€ 148,00**

CODICE	FINITURA	€
MILC546ROC01	BRONZO LUCIDO	**240,00**
MILC546ROC02	ORO	**260,00**
MILC546ROC04	NICKEL SPAZZOLATO LUCIDO	**240,00**
MILC546ROC05	RAME SPAZZOLATO LUCIDO	**240,00**
MILC546ROC08	NERO OPACO	**210,00**
MILC546ROC20	BIANCO OPACO	**210,00**
MILC546ROC32	ORO ROSA	**280,00**
MILC546ROC38	GRAFITE	**260,00**
MILC546ROC40	CROMO SPAZZOLATO	**220,00**
MILC546ROC88	OTTONE SPAZZOLATO	**260,00**

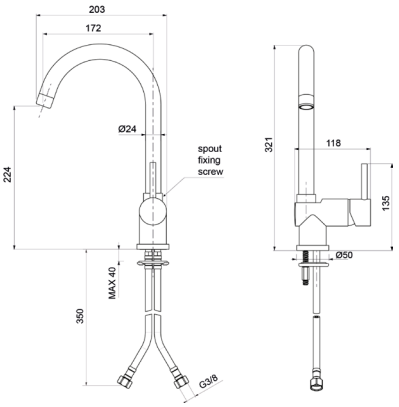

Ricambi


CR00003V Ø35


AR00023V 22×1M


FL00001V 10×1×3/8F cm.35


KT00001V L.70

MILC560ROC00

Monocomando lavello **sottofinestra MICRO** con canna girevole



	CROMO	**€ 240,00**

CODICE	FINITURA	€
MILC560ROC01	BRONZO LUCIDO	**410,00**
MILC560ROC04	NICKEL SPAZZOLATO LUCIDO	**410,00**
MILC560ROC08	NERO OPACO	**350,00**

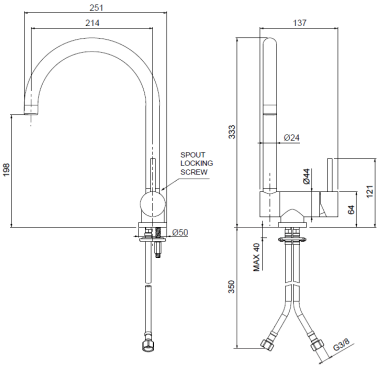

Ricambi


CR00003V Ø35


AR00023V 22×1M


FL00001V 10×1×3/8F cm.35


KT00001V L.70

MILC486ROC00

Monocomando lavello professionale **MICRO** con doccia a 2 getti con supporto



	CROMO	**€ 310,00**

CODICE	FINITURA	€
MILC486ROC01	BRONZO LUCIDO	**510,00**
MILC486ROC04	NICKEL SPAZZOLATO LUCIDO	**510,00**
MILC486ROC08	NERO OPACO	**495,00**

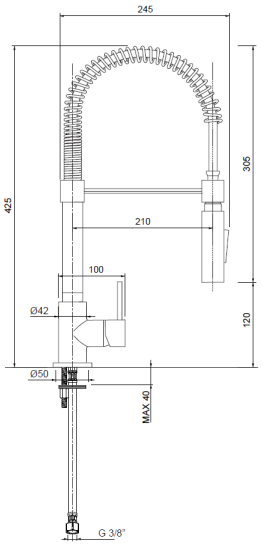

Ricambi


CR00003V Ø35


FL00001V 10×1×3/8F cm.35


KT00001V L.70

MILC389ROC00

Monocomando lavello monoforo **MICRO** per terza acqua a **3 vie**



CROMO **€ 398,00**

CODICE	FINITURA	€
MILC389ROC04	NICKEL SPAZZOLATO LUCIDO	**620,00**
MILC389ROC08	NERO OPACO	**580,00**

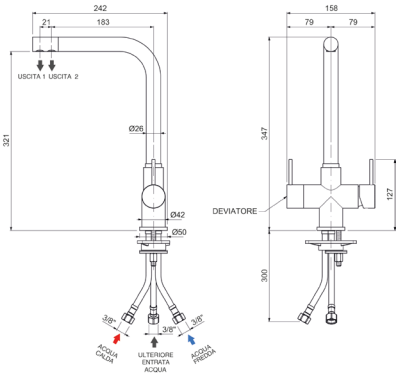

Ricambi

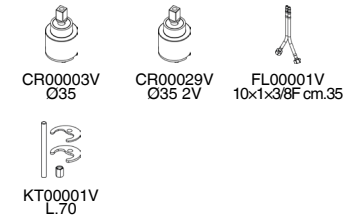

MILC489ROC00

Monocomando lavello monoforo **MICRO** per terza acqua a **4 vie**



CROMO **€ 565,00**

CODICE	FINITURA	€
MILC489ROC04	NICKEL SPAZZOLATO LUCIDO	**876,00**
MILC489ROC08	NERO OPACO	**608,00**

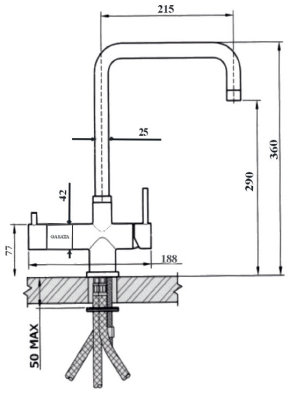

Ricambi

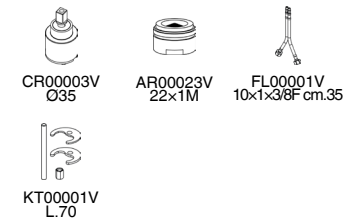

MILC589ROC00

Monocomando lavello monoforo **MICRO** per terza acqua a **5 vie**



CROMO **€ 575,00**

CODICE	FINITURA	€
MILC589ROC04	NICKEL SPAZZOLATO LUCIDO	**886,00**
MILC589ROC08	NERO OPACO	**618,00**

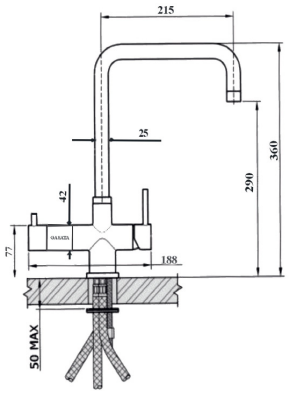

Ricambi

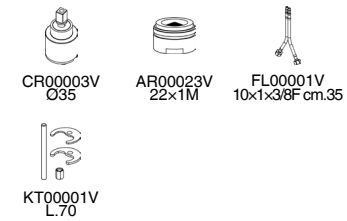

Descrizioni e caratteristiche tecniche non sono impegnative e possono variare senza preavviso

MILC527ROC00

Monocomando lavello a parete **MICRO** con canna piatta



CROMO **€ 205,00**

CODICE	FINITURA	€
MILC327ROC01	BRONZO LUCIDO	**320,00**
MILC327ROC02	ORO	**360,00**
MILC327ROC04	NICKEL SPAZZOLATO LUCIDO	**320,00**
MILC327ROC05	RAME SPAZZOLATO LUCIDO	**320,00**
MILC327ROC08	NERO OPACO	**290,00**
MILC327ROC20	BIANCO OPACO	**290,00**

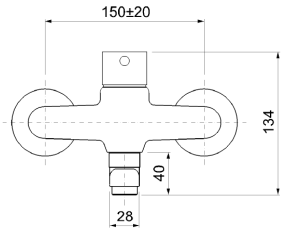

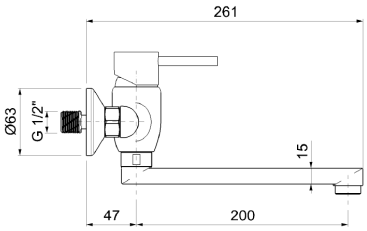

Ricambi



CR00003V Ø35 — AR00035V 24×1

MILC535ROC00

Monocomando lavello monoforo **MICRO** con canna girevole



CROMO **€ 205,00**

CODICE	FINITURA	€
MILC535ROC01	BRONZO LUCIDO	**320,00**
MILC535ROC02	ORO	**350,00**
MILC535ROC04	NICKEL SPAZZOLATO LUCIDO	**320,00**
MILC535ROC05	RAME SPAZZOLATO LUCIDO	**320,00**
MILC535ROC08	NERO OPACO	**290,00**
MILC535ROC20	BIANCO OPACO	**290,00**
MILC535ROC32	ORO ROSA	**390,00**
MILC535ROC38	GRAFITE	**350,00**
MILC535ROC40	CROMO SPAZZOLATO	**300,00**
MILC535ROC88	OTTONE SPAZZOLATO	**350,00**

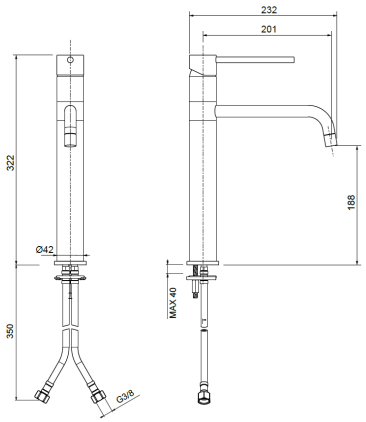

Ricambi



CR00003V Ø35 — FL00005V 10×1×3/8F L.60 — KT00014V L.280

MILC540ROC00

Monocomando lavello monoforo **MICRO** con canna girevole e doccetta estraibile a 2 getti



CROMO **€ 280,00**

CODICE	FINITURA	€
MILC540ROC01	BRONZO LUCIDO	**450,00**
MILC540ROC02	ORO	**490,00**
MILC540ROC04	NICKEL SPAZZOLATO	**450,00**
MILC540ROC05	RAME SPAZZOLATO LUCIDO	**450,00**
MILC540ROC08	NERO OPACO	**420,00**
MILC540ROC20	BIANCO OPACO	**420,00**
MILC540ROC38	GRAFITE	**490,00**
MILC540ROC40	CROMO SPAZZOLATO	**450,00**
MILC540ROC88	OTTONE SPAZZOLATO	**490,00**

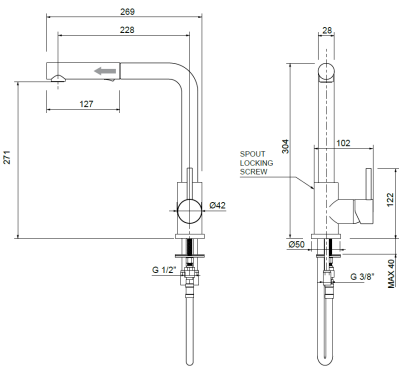

Ricambi



CR00003V Ø35 — FL00005V 10×1×3/8F L.60

MILC544ROC00

Monocomando lavello monoforo **MICRO** con **canna a ponte Ø20**



CROMO **€ 188,00**

CODICE	FINITURA	€
MILC544ROC01	BRONZO LUCIDO	**300,00**
MILC544ROC04	NICKEL SPAZZOLATO LUCIDO	**300,00**
MILC544ROC08	NERO OPACO	**274,00**

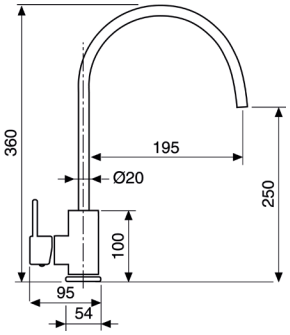

Ricambi


CR00012V
Ø35 90°


AR00050V


FL00001V

MILC545ROC00

Monocomando lavello monoforo **MICRO** con **canna a ponte Ø24**



CROMO **€ 188,00**

CODICE	FINITURA	€
MILC545ROC01	BRONZO LUCIDO	**300,00**
MILC545ROC04	NICKEL SPAZZOLATO LUCIDO	**300,00**
MILC545ROC08	NERO OPACO	**274,00**

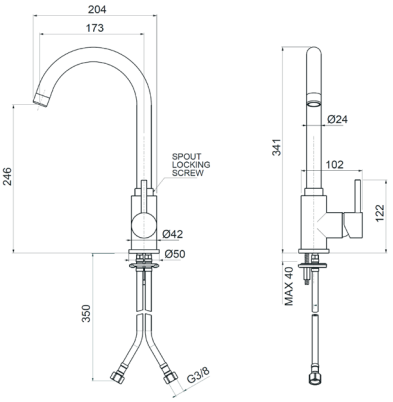

Ricambi


CR00012V
Ø35 90°


AR00001V


FL00001V

MILC554ROC00

Monocomando lavello monoforo **MICRO** con canna a ponte e doccetta estraibile



CROMO **€ 240,00**

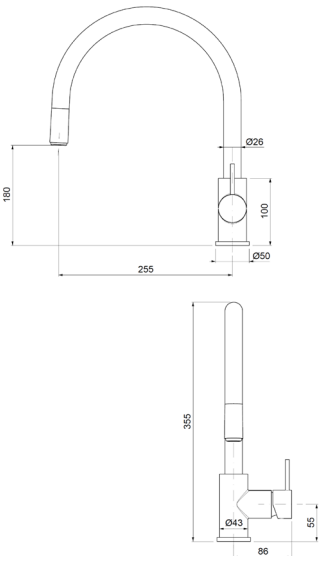

Ricambi


CR00012V
Ø35 90°

Descrizioni e caratteristiche tecniche non sono impegnative e possono variare senza preavviso

MILC541ROC00

Monocomando lavello monoforo **MICRO** con canna girevole e doccetta estraibile a 2 getti



	CROMO	**€ 284,00**

CODICE	FINITURA	€
MILC541ROC04	NICKEL SPAZZOLATO	**445,00**
MILC541ROC08	NERO OPACO	**412,00**

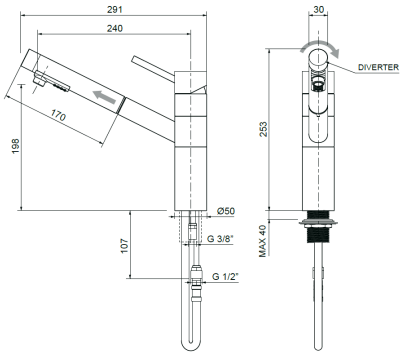

Ricambi



CR00008V Ø40 FL00022V

MILC543ROC00

Monocomando lavello 2 fori **MICRO** con canna girevole e regolabile, doccetta estraibile a 2 getti



	CROMO	**€ 450,00**

CODICE	FINITURA	€
MILC543ROC01	BRONZO LUCIDO	**698,00**
MILC543ROC04	NICKEL SPAZZOLATO	**698,00**
MILC543ROC40	CROMO SPAZZOLATO	**655,00**

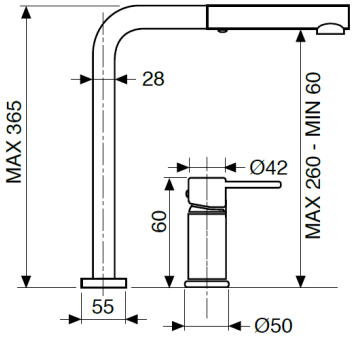

Ricambi



CR00003V Ø35

MNLC935ROC00

Monocomando lavello monoforo **MINÙ**



	CROMO	**€ 220,00**

CODICE	FINITURA	€
MNLC935ROC08	NERO OPACO	**320,00**
MNLC935ROC20	BIANCO OPACO	**320,00**
MNLC935ROC54	NICKEL SPAZZOLATO N/P	**354,00**
MNLC935ROC88	OTTONE SPAZZOLATO	**380,00**

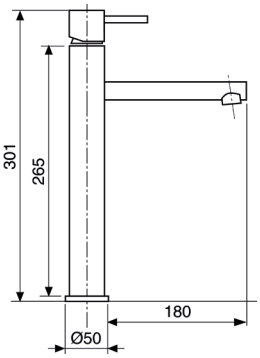

Ricambi


CR00021V
Ø25


AR00063V

MNLC946ROC00

Monocomando lavello monoforo **MINÙ** con canna girevole



	CROMO	**€ 228,00**

CODICE	FINITURA	€
MNLC946ROC08	NERO OPACO	**330,00**
MNLC946ROC20	BIANCO OPACO	**330,00**
MNLC946ROC54	NICKEL SPAZZOLATO N/P	**365,00**
MNLC946ROC88	OTTONE SPAZZOLATO	**390,00**

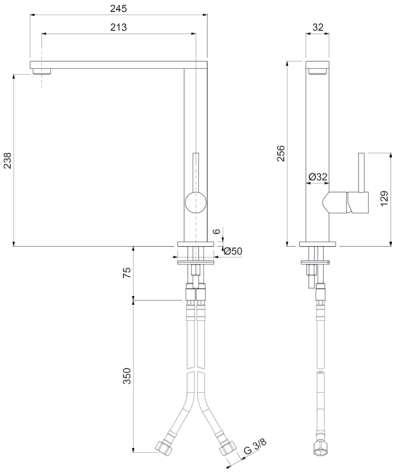

Ricambi


CR00021V
Ø25


AR00046V

MNLC947ROC00

Monocomando lavello monoforo **MINÙ** con canna girevole e doccetta estraibile 2 getti



	CROMO	**€ 548,00**

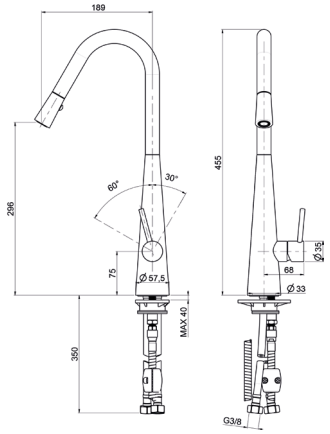

Ricambi


CR00021V
Ø25

Descrizioni e caratteristiche tecniche non sono impegnative e possono variare senza preavviso

SOLC080ROC00

Gruppo lavello a parete **STILO** con canna piatta

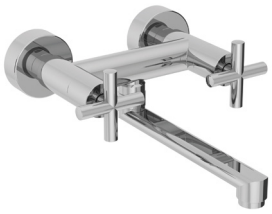

	CROMO	**€ 228,00**

CODICE	FINITURA	€
SOLC080ROC01	BRONZO LUCIDO	**366,00**
SOLC080ROC08	NERO OPACO	**332,00**

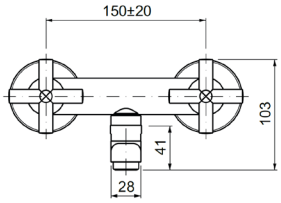

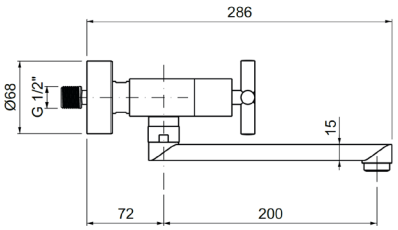

Ricambi


VN00002V 8x20 DX


VN00003V 8x20 SX


AR00001V

SOLC088ROC00

Miscelatore lavello monoforo **STILO** con canna a ponte girevole



	CROMO	**€ 205,00**

CODICE	FINITURA	€
SOLC088ROC01	BRONZO LUCIDO	**330,00**
SOLC088ROC08	NERO OPACO	**298,00**

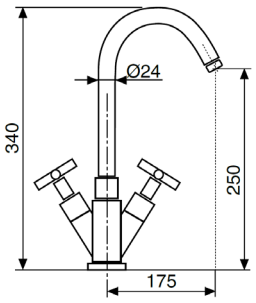

Ricambi


VN00002V 8x20 DX


VN00003V 8x20 SX


AR00001V


FL00001V


KT00001V

LILC945ROBSS

Monocomando lavello laterale **inox LIFE**, canna a ponte



	CROMO	**€**	**430,00**

CODICE	FINITURA	€
LILC945ROP05	PVD COPPER	**645,00**
LILC945ROP51	PVD GUN METAL	**645,00**
LILC945ROP88	PVD CHAMPAGNE	**645,00**

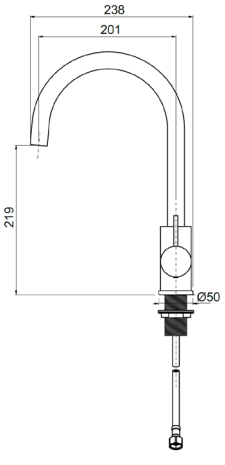

Ricambi



CR00003V
Ø35

LILC946ROBSS

Monocomando lavello laterale **inox LIFE**, canna alta



	CROMO	**€**	**430,00**

CODICE	FINITURA	€
LILC946ROP05	PVD COPPER	**645,00**
LILC946ROP51	PVD GUN METAL	**645,00**
LILC946ROP88	PVD CHAMPAGNE	**645,00**

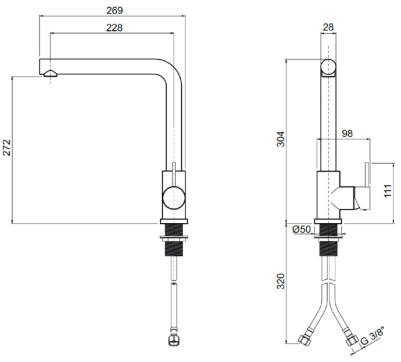

Ricambi



CR00003V
Ø35

Descrizioni e caratteristiche tecniche non sono impegnative e possono variare senza preavviso

LILC940ROBSS

Monocomando lavello laterale **inox LIFE**, canna alta con **doccia estraibile** 2 getti



	CROMO	**€**	**470,00**

CODICE	FINITURA	€
LILC940ROP05	PVD COPPER	**720,00**
LILC940ROP51	PVD GUN METAL	**720,00**
LILC940ROP88	PVD CHAMPAGNE	**720,00**

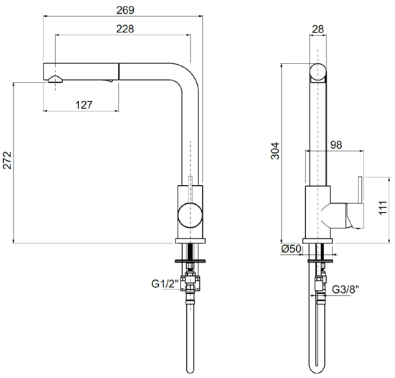

Ricambi



CR00003V
Ø35

LILC947ROBSS

Monocomando lavello laterale **inox LIFE**, canna ponte con **doccia estraibile** 2 getti



	CROMO	**€**	**470,00**

CODICE	FINITURA	€
LILC947ROP05	PVD COPPER	**720,00**
LILC947ROP51	PVD GUN METAL	**720,00**
LILC947ROP88	PVD CHAMPAGNE	**720,00**

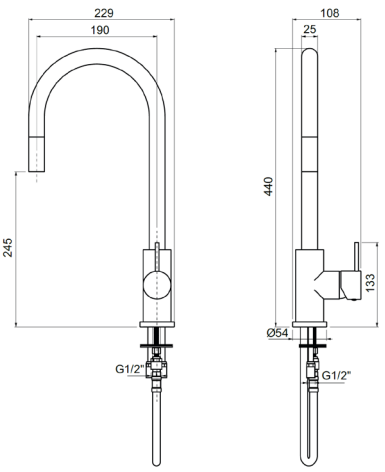

Ricambi



CR00003V
Ø35

KILC030ROC00

Monocomando lavello a parete **KING** con canna piatta



CROMO **€ 99,00**

CODICE	FINITURA	€
KILC030ROC01	BRONZO LUCIDO	**154,00**
KILC030ROC02	ORO	**170,00**
KILC030ROC04	NICKEL SPAZZOLATO LUCIDO	**154,00**
KILC030ROC08	NERO OPACO	**145,00**
KILC030ROC20	BIANCO OPACO	**145,00**

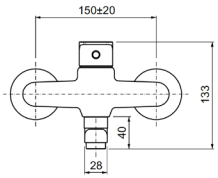

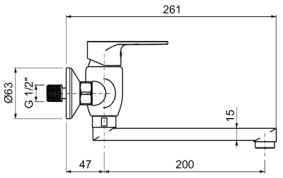

Ricambi



CR00003V Ø35 AR00001V

KILC035ROC00

Monocomando lavello monoforo **KING**



CROMO **€ 89,00**

CODICE	FINITURA	€
KILC035ROC01	BRONZO LUCIDO	**140,00**
KILC035ROC02	ORO	**160,00**
KILC035ROC04	NICKEL SPAZZOLATO LUCIDO	**140,00**
KILC035ROC08	NERO OPACO	**130,00**
KILC035ROC20	BIANCO OPACO	**130,00**

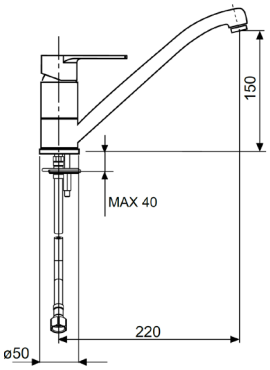

Ricambi



CR00003V Ø35 AR00001V FL00001V

KILC040ROC00

Monocomando lavello monoforo **KING** con doccetta estraibile



CROMO **€ 148,00**

CODICE	FINITURA	€
KILC040ROC01	BRONZO LUCIDO	**235,00**
KILC040ROC02	ORO	**255,00**
KILC040ROC04	NICKEL SPAZZOLATO LUCIDO	**235,00**
KILC040ROC08	NERO OPACO	**215,00**
KILC040ROC20	BIANCO OPACO	**215,00**

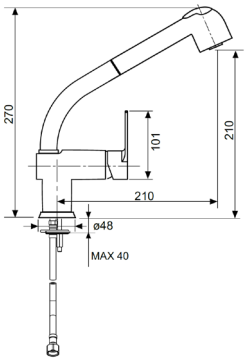

Ricambi



CR00003V Ø35

KILC045ROC00

Monocomando lavello monoforo **KING** con canna alta girevole



CROMO **€ 102,00**

CODICE	FINITURA	€
KILC045ROC01	BRONZO LUCIDO	**158,00**
KILC045ROC02	ORO	**174,00**
KILC045ROC04	NICKEL SPAZZOLATO LUCIDO	**158,00**
KILC045ROC08	NERO OPACO	**148,00**
KILC045ROC20	BIANCO OPACO	**148,00**

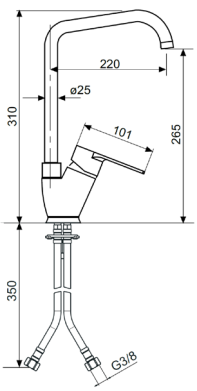

Ricambi



CR00003V Ø35 AR00023V 22x1F FL00001V

Descrizioni e caratteristiche tecniche non sono impegnative e possono variare senza preavviso

KILC046ROC00

Monocomando lavello monoforo **KING** con canna a ponte Ø24



CROMO **€ 136,00**

CODICE	FINITURA	€
KILC046ROC01	BRONZO LUCIDO	**212,00**
KILC046ROC02	ORO	**232,00**
KILC046ROC04	NICKEL SPAZZOLATO LUCIDO	**212,00**
KILC046ROC08	NERO OPACO	**198,00**
KILC046ROC20	BIANCO OPACO	**198,00**

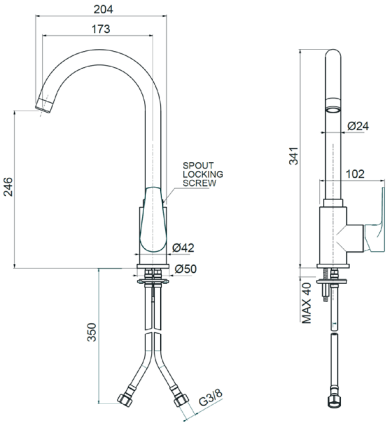

Ricambi



CR00003V Ø35 AR00001V FL00001V

KILC047ROC00

Monocomando lavello monoforo **KING** con canna girevole e doccetta a 2 getti



CROMO **€ 255,00**

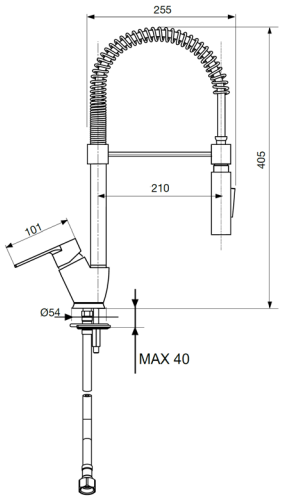

Ricambi



CR00003V Ø35

KILC050ROC00

Monocomando lavello monoforo **KING** con canna girevole similfusa



CROMO **€ 99,00**

CODICE	FINITURA	€
KILC050ROC01	BRONZO LUCIDO	**154,00**
KILC050ROC02	ORO	**170,00**
KILC050ROC04	NICKEL SPAZZOLATO LUCIDO	**154,00**
KILC050ROC08	NERO OPACO	**145,00**
KILC050ROC20	BIANCO OPACO	**145,00**

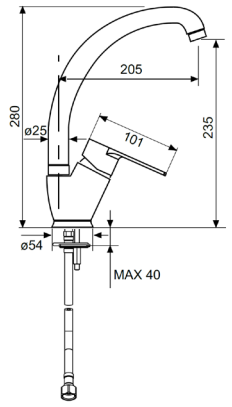

Ricambi



CR00003V Ø35 AR00001V FL00001V

STLC030ROC00

Monocomando lavello a parete **STILE** canna piatta



	CROMO	**€ 99,00**
CODICE	FINITURA	€
STLC030ROC01	BRONZO LUCIDO	**154,00**
STLC030ROC02	ORO	**170,00**
STLC030ROC04	NICKEL SPAZZOLATO LUCIDO	**154,00**
STLC030ROC08	NERO OPACO	**145,00**

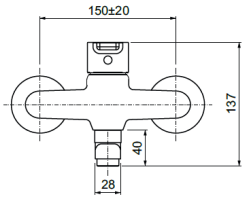

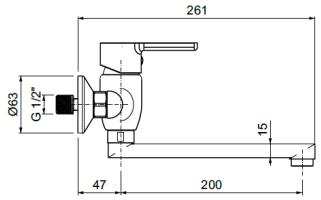

Ricambi


CR00003V
Ø35


AR00001V
24×1M

STLC035ROC00

Monocomando lavello monoforo **STILE**



	CROMO	**€ 89,00**
CODICE	FINITURA	€
STLC035ROC01	BRONZO LUCIDO	**140,00**
STLC035ROC02	ORO	**160,00**
STLC035ROC04	NICKEL SPAZZOLATO LUCIDO	**140,00**
STLC035ROC08	NERO OPACO	**130,00**

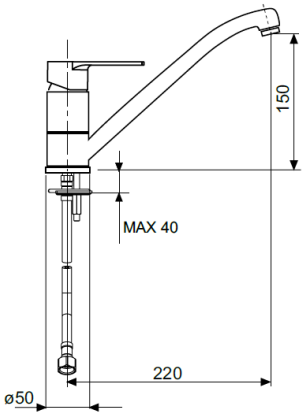

Ricambi


CR00003V
Ø35


AR00001V
24×1M


FL00001V

STLC040ROC00

Monocomando lavello monoforo **STILE** con doccetta estraibile



	CROMO	**€ 280,00**
CODICE	FINITURA	€
STLC040ROC01	BRONZO LUCIDO	**450,00**
STLC040ROC02	ORO	**490,00**
STLC040ROC04	NICKEL SPAZZOLATO LUCIDO	**450,00**
STLC040ROC08	NERO OPACO	**420,00**

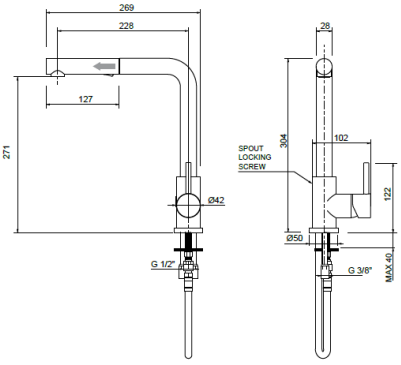

Ricambi


CR00003V
Ø35


FL00001V

Descrizioni e caratteristiche tecniche non sono impegnative e possono variare senza preavviso

STLC045ROC00

Monocomando lavello monoforo **STILE** con canna alta



Ricambi



CR00003V Ø35 | AR00023V 22×1F | FL00001V

	CROMO	**€ 102,00**
CODICE	FINITURA	€
STLC045ROC01	BRONZO LUCIDO	**158,00**
STLC045ROC02	ORO	**174,00**
STLC045ROC04	NICKEL SPAZZOLATO LUCIDO	**158,00**
STLC045ROC08	NERO OPACO	**148,00**

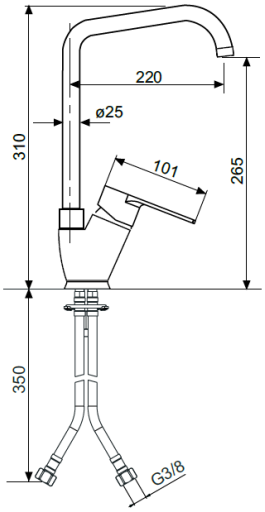

STLC047ROC00

Monocomando lavello **STILE** con canna a ponte Ø24



Ricambi



CR00003V Ø35 | AR00001V 24×1M | FL00001V

	CROMO	**€ 136,00**
CODICE	FINITURA	€
STLC047ROC01	BRONZO LUCIDO	**212,00**
STLC047ROC02	ORO	**232,00**
STLC047ROC04	NICKEL SPAZZOLATO LUCIDO	**212,00**
STLC047ROC08	NERO OPACO	**198,00**

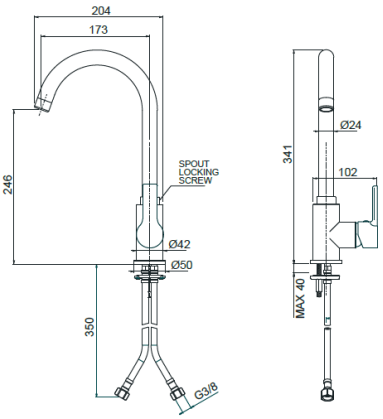

STLC050ROC00

Monocomnado lavello monoforo **STILE** con canna similfusa



Ricambi



CR00003V Ø35 | AR00001V 24×1M | FL00001V

	CROMO	**€ 99,00**
CODICE	FINITURA	€
STLC050ROC01	BRONZO LUCIDO	**154,00**
STLC050ROC02	ORO	**170,00**
STLC050ROC04	NICKEL SPAZZOLATO LUCIDO	**154,00**
STLC050ROC08	NERO OPACO	**145,00**

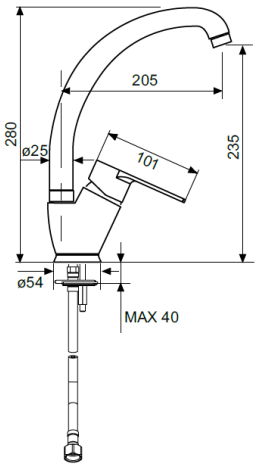

SRLC030ROC00

Monocomando lavello a parete **STAR** con canna piatta



	CROMO	**€ 102,00**
CODICE	FINITURA	€
SRLC030ROC08	NERO OPACO	**148,00**

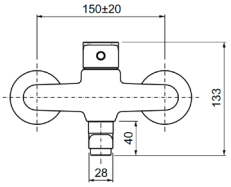

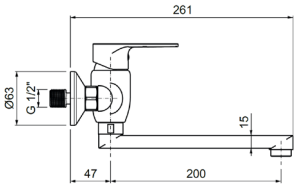

Ricambi



CR00003V Ø35 AR00001V

SRLC035ROC00

Monocomando lavello monoforo **STAR** con canna bassa



	CROMO	**€ 82,00**
CODICE	FINITURA	€
SRLC035ROC08	NERO OPACO	**120,00**

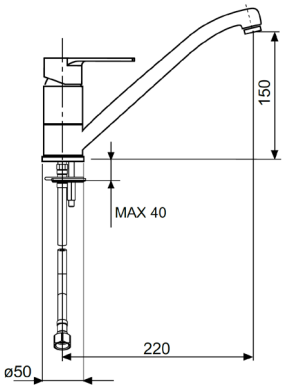

Ricambi



CR00003V Ø35 AR00001V FL00001V

SRLC040ROC00

Monocomando lavello monoforo **STAR** con doccia estraibile



	CROMO	**€ 125,00**
CODICE	FINITURA	€
SRLC040ROC08	NERO OPACO	**175,00**

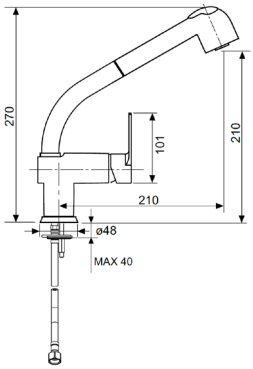

Ricambi



CR00003V Ø35

Descrizioni e caratteristiche tecniche non sono impegnative e possono variare senza preavviso

SRLC045ROC00

Monocomando lavello monoforo **STAR** con canna alta



	CROMO	**€ 102,00**
CODICE	FINITURA	€
SRLC045ROC08	NERO OPACO	**144,00**

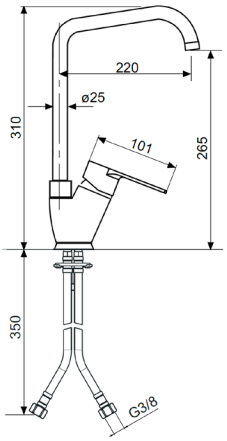

Ricambi



CR00003V Ø35 | AR00023V 22x1F | FL00001V

SRLC046ROC00

Monocomando lavello monoforo **STAR** con canna a ponte Ø24



	CROMO	**€ 102,00**
CODICE	FINITURA	€
SRLC046ROC08	NERO OPACO	**144,00**

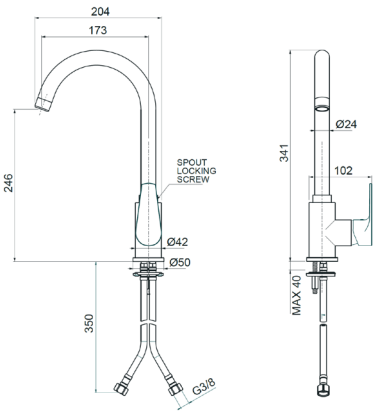

Ricambi



CR00003V Ø35 | AR00001V | FL00001V

SRLC050ROC00

Monocomando lavello monoforo **STAR** con canna alta similfusa



	CROMO	**€ 92,00**
CODICE	FINITURA	€
SRLC050ROC08	NERO OPACO	**130,00**

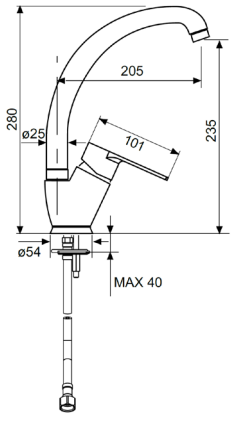

Ricambi



CR00003V Ø35 | AR00001V | FL00001V

RILC030ROC00

Gruppo lavello a parete **RIVER** con canna piatta



CROMO **€ 118,00**

CODICE	FINITURA	€
RILC030ROC08	NERO OPACO	**172,00**
RILC030ROC20	BIANCO OPACO	**172,00**

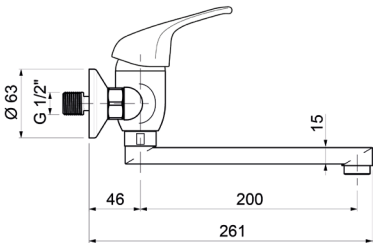

Ricambi


CR00009V Ø40


AR00001V 24x1M

RILC035ROC00

Monocomando lavello monoforo **RIVER**



CROMO **€ 91,00**

CODICE	FINITURA	€
RILC035ROC08	NERO OPACO	**132,00**
RILC035ROC20	BIANCO OPACO	**132,00**

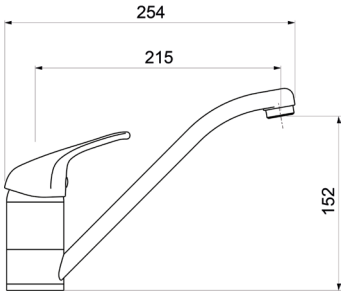

Ricambi


CR00008V Ø40


AR00001V 24x1M


FL00009V

RILC040ROC00

Monocomando lavello monoforo **RIVER** con doccia estraibile



CROMO **€ 148,00**

CODICE	FINITURA	€
RILC040ROC08	NERO OPACO	**216,00**
RILC040ROC20	BIANCO OPACO	**216,00**

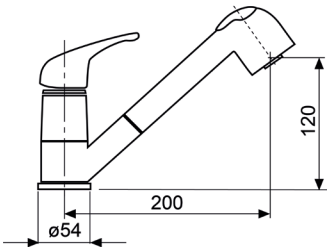

Ricambi


CR00008V Ø40


FL00009V

RILC045ROC00

Monocomando lavello monoforo **RIVER** con canna alta



CROMO **€ 103,00**

CODICE	FINITURA	€
RILC045ROC08	NERO OPACO	**150,00**
RILC045ROC20	BIANCO OPACO	**150,00**

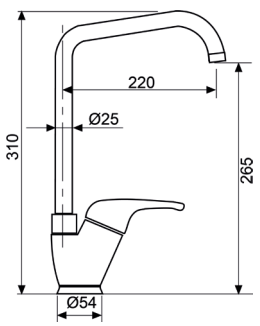

Ricambi


CR00009V Ø40


AR00023V 22x1F


FL00009V

Descrizioni e caratteristiche tecniche non sono impegnative e possono variare senza preavviso

RILC047ROC00

Monocomando lavello monoforo **RIVER**, **canna a ponte Ø24**



CROMO **€ 101,00**

CODICE	FINITURA	€
RILC047ROC08	NERO OPACO	**147,00**
RILC047ROC20	BIANCO OPACO	**147,00**

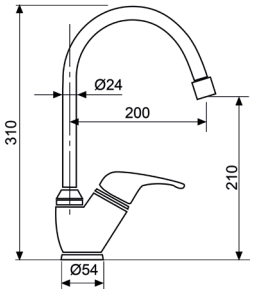

Ricambi


CR00009V
Ø40


AR00023V
22×1F


FL00009V

RILC048ROC00

Monocomando lavello monoforo **RIVER**, **canna a ponte lusso Ø25**



CROMO **€ 112,00**

CODICE	FINITURA	€
RILC048ROC08	NERO OPACO	**162,00**
RILC048ROC20	BIANCO OPACO	**162,00**

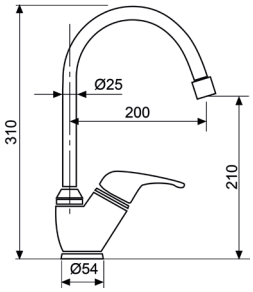

Ricambi


CR00009V
Ø40


AR00023V
22×1F


FL00009V

RILC050ROC00

Monocomando lavello monoforo **RIVER** con canna similfusa



CROMO **€ 101,00**

CODICE	FINITURA	€
RILC050ROC08	NERO OPACO	**147,00**
RILC050ROC20	BIANCO OPACO	**147,00**

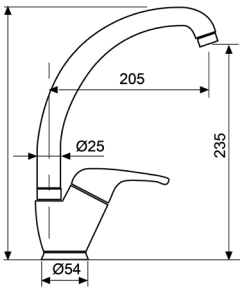

Ricambi


CR00009V
Ø40


AR00001V
24×1M


FL00009V

RILC051ROC00

Monocomando lavello monoforo **RIVER** con canna girevole



CROMO **€ 146,00**

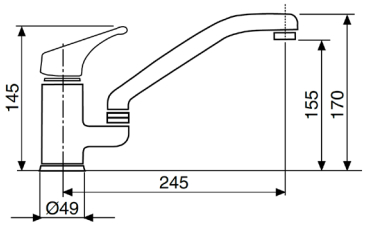

Ricambi


CR00009V
Ø40


AR00001V
24×1M


FL00009V

KALC030ROC00

Monocomando lavabo a parete **KAPPA** con canna piatta



	CROMO	**€ 90,00**
CODICE	FINITURA	€
KALC030ROC02	ORO	**150,00**

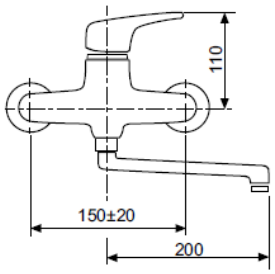

Ricambi


CR00009V Ø40


AR00001V

KALC035ROC00

Monocomando lavello monoforo **KAPPA**



	CROMO	**€ 84,00**
CODICE	FINITURA	€
KALC035ROC02	ORO	**144,00**
KALC035ROC08	NERO OPACO	**122,00**
KALC035ROC20	BIANCO OPACO	**122,00**

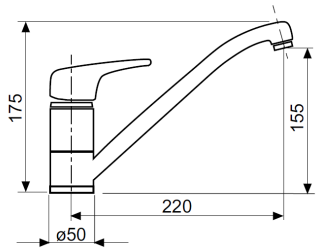

Ricambi


CR00008V Ø40


AR00001V


FL00001V

KALC040ROC00

Monocomando lavello monoforo **KAPPA** con doccia estraibile



	CROMO	**€ 138,00**
CODICE	FINITURA	€
KALC040ROC20	BIANCO OPACO	**210,00**

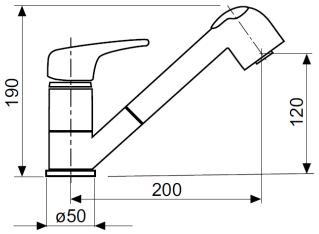

Ricambi


CR00008V Ø40

KALC045ROC00

Monocomando lavello monoforo **KAPPA** con canna alta



	CROMO	**€ 99,00**
CODICE	FINITURA	€
KALC045ROC02	ORO	**170,00**
KALC045ROC08	NERO OPACO	**145,00**
KALC045ROC15	FRAGRANITE NERO	**155,00**
KALC045ROC20	BIANCO OPACO	**145,00**

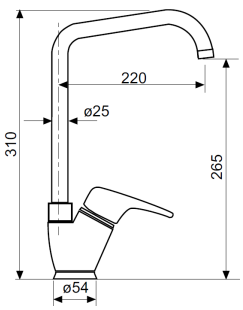

Ricambi


CR00009V Ø40


AR00023V


FL00001V

Descrizioni e caratteristiche tecniche non sono impegnative e possono variare senza preavviso

KALC046ROC00

Monocomando lavello monoforo **KAPPA** con **canna a ponte Ø18**



CROMO **€ 80,00**

CODICE	FINITURA	€
KALC046ROC02	ORO	**140,00**
KALC046ROC08	NERO OPACO	**120,00**
KALC046ROC15	FRAGRANITE NERO	**130,00**
KALC046ROC20	BIANCO OPACO	**120,00**

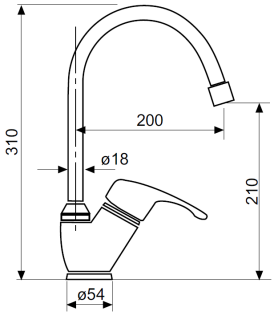

Ricambi



CR00009V Ø40 AR00023V FL00001V

KALC146ROC00

Monocomando lavello monoforo **KAPPA** con **canna a ponte Ø24**



CROMO **€ 99,00**

CODICE	FINITURA	€
KALC146ROC02	ORO	**170,00**
KALC146ROC08	NERO OPACO	**145,00**
KALC146ROC15	FRAGRANITE NERO	**155,00**
KALC146ROC20	BIANCO OPACO	**145,00**

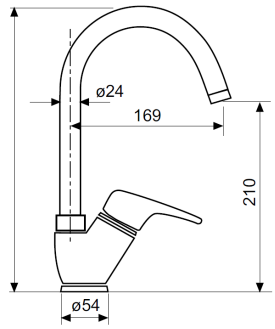

Ricambi



CR00009V Ø40 AR00001V FL00001V

KALC050ROC00

Monocomando lavello monoforo **KAPPA** con canna alta simil-fusa



CROMO **€ 99,00**

CODICE	FINITURA	€
KALC050ROC02	ORO	**170,00**
KALC050ROC08	NERO OPACO	**145,00**
KALC050ROC15	FRAGRANITE NERO	**155,00**
KALC050ROC20	BIANCO OPACO	**145,00**

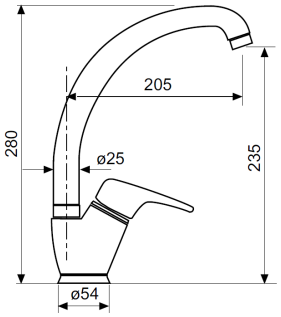

Ricambi



CR00009V Ø40 AR00001V FL00001V

KALC051ROC00

Monocomando lavello monoforo **KAPPA** con canna girevole



CROMO **€ 150,00**

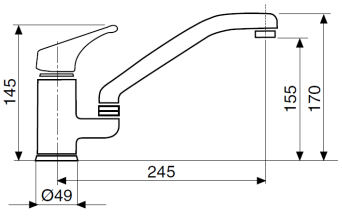

Ricambi



CR00008V Ø40 AR00001V FL00001V

TKLC030ROC00

Gruppo lavello a parete **TEK** con canna piatta



CROMO **€ 91,00**

CODICE	FINITURA	€
TKLC030ROC01	BRONZO LUCIDO	**142,00**
TKLC030ROC02	ORO	**156,00**
TKLC030ROC20	BIANCO OPACO	**136,00**

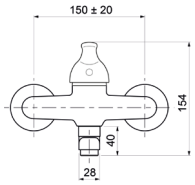

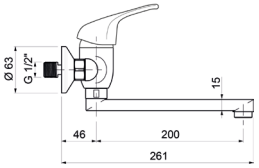

Ricambi


CR00009V Ø40


AR00001V 24x1M

TKLC130ROC00

Gruppo lavello a parete **TEK** con canna piatta, **LEVA CLINICA**



CROMO **€ 111,00**

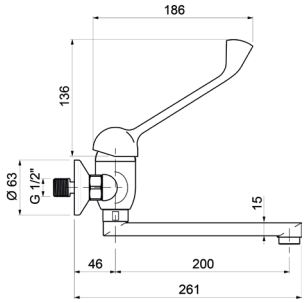

Ricambi


CR00009V Ø40


AR00001V 24x1M

TKLC035ROC00

Monocomando lavello monoforo **TEK**



CROMO **€ 85,00**

CODICE	FINITURA	€
TKLC035ROC01	BRONZO LUCIDO	**132,00**
TKLC035ROC02	ORO	**146,00**
TKLC035ROC20	BIANCO OPACO	**125,00**

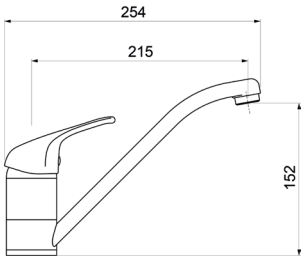

Ricambi


CR00009V Ø40


AR00001V 24x1M


FL00009V

TKLC135ROC00

Monocomando lavello monoforo **TEK**, **LEVA CLINICA**



CROMO **€ 105,00**

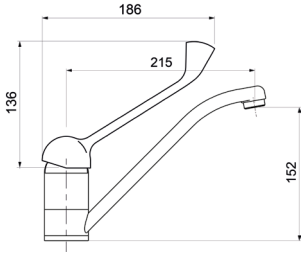

Ricambi


CR00009V Ø40


AR00001V 24x1M


FL00009V

Descrizioni e caratteristiche tecniche non sono impegnative e possono variare senza preavviso

TKLC040ROC00

Monocomando lavello monoforo **TEK** con doccia estraibile



CROMO **€ 132,00**

CODICE	FINITURA	€
TKLC040ROC01	BRONZO LUCIDO	**206,00**
TKLC040ROC20	BIANCO OPACO	**196,00**

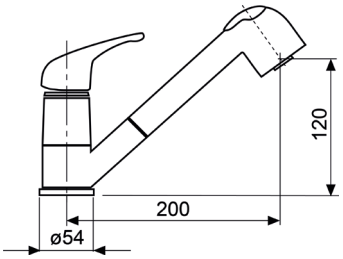

Ricambi


CR00009V Ø40


FL00009V

TKLC140ROC00

Monocomando lavello monoforo con doccia estraibile **TEK**, **LEVA CLINICA**



CROMO **€ 152,00**

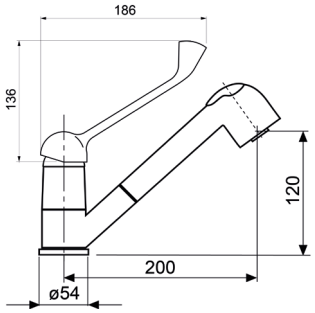

Ricambi


CR00009V Ø40


FL00009V

TKLC045ROC00

Monocomando lavello monoforo **TEK** con canna alta



CROMO **€ 102,00**

CODICE	FINITURA	€
TKLC045ROC01	BRONZO LUCIDO	**160,00**
TKLC045ROC02	ORO	**175,00**
TKLC045ROC20	BIANCO OPACO	**148,00**

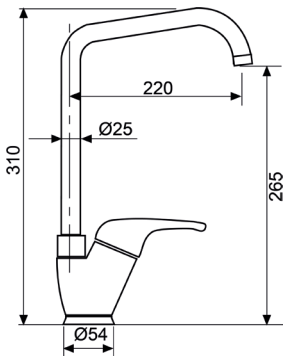

Ricambi


CR00009V Ø40


AR00023V 22x1F


FL00009V

TKLC145ROC00

Monocomando lavello monoforo canna alta **TEK**, **LEVA CLINICA**



CROMO **€ 122,00**

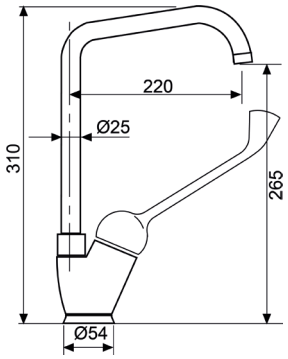

Ricambi


CR00009V Ø40


AR00023V 22x1F


FL00009V

TKLC046ROC00

Monocomando lavello monoforo **TEK** con **canna a ponte Ø18**



CROMO **€ 79,00**

CODICE	FINITURA	€
TKLC046ROC01	BRONZO LUCIDO	**125,00**
TKLC046ROC02	ORO	**135,00**
TKLC046ROC20	BIANCO OPACO	**115,00**

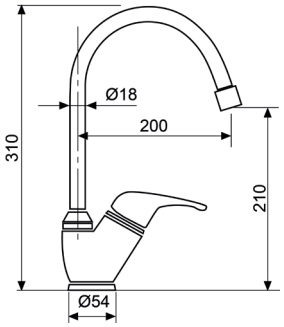

Ricambi



CR00009V Ø40 | AR00023V 22×1F | FL00009V

TKLC047ROC00

Monocomando lavello monoforo **TEK** con **canna a ponte Ø24**



CROMO **€ 100,00**

CODICE	FINITURA	€
TKLC047ROC01	BRONZO LUCIDO	**156,00**
TKLC047ROC02	ORO	**172,00**
TKLC047ROC20	BIANCO OPACO	**145,00**

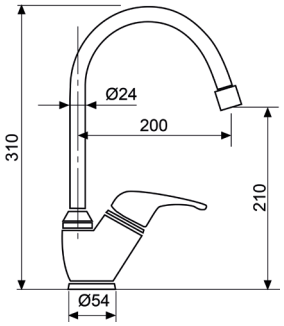

Ricambi



CR00009V Ø40 | AR00001V 24×1M | FL00009V

TKLC048ROC00

Monocomando lavello monoforo **TEK** con **canna a ponte lusso Ø25**



CROMO **€ 110,00**

CODICE	FINITURA	€
TKLC048ROC01	BRONZO LUCIDO	**170,00**
TKLC048ROC02	ORO	**188,00**
TKLC048ROC20	BIANCO OPACO	**160,00**

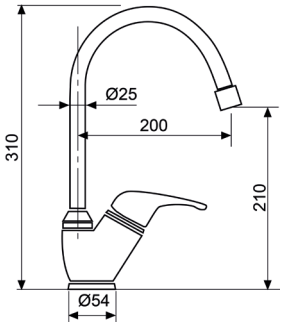

Ricambi



CR00009V Ø40 | AR00001V 24×1M | FL00009V

TKLC050ROC00

Monocomando lavello monoforo **TEK** con canna similfusa



CROMO **€ 100,00**

CODICE	FINITURA	€
TKLC050ROC01	BRONZO LUCIDO	**156,00**
TKLC050ROC02	ORO	**172,00**
TKLC050ROC20	BIANCO OPACO	**145,00**

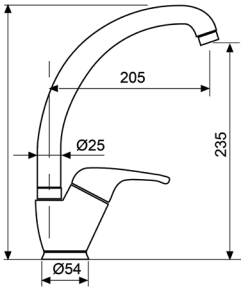

Ricambi



CR00009V Ø40 | AR00001V 24×1M | FL00009V

Descrizioni e caratteristiche tecniche non sono impegnative e possono variare senza preavviso

QKLC030ROC00

Monocomando lavello a parete **QUICK** con canna piatta



CROMO **€ 96,00**

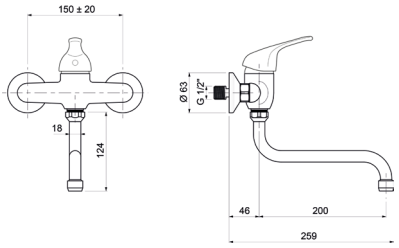

Ricambi


CR00008V Ø40


AR00001V

QKLC031ROC00

Monocomando lavello a parete **QUICK** con canna a S



CROMO **€ 88,00**

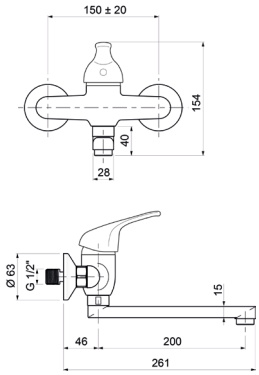

Ricambi


CR00008V Ø40


AR00023V

QKLC131ROC00

Monocomando lavello a parete **QUICK** con canna a S,
LEVA CLINICA



CROMO **€ 108,00**

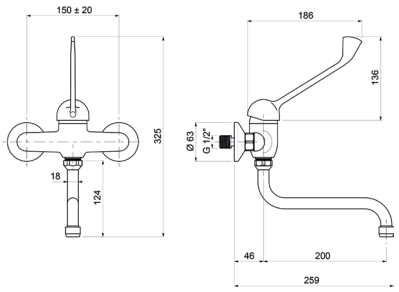

Ricambi


CR00008V Ø40


AR00023V

QKLC035ROC00

Monocomando lavello monoforo **QUICK**



CROMO **€ 73,00**

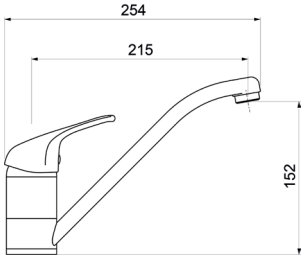

Ricambi


CR00008V Ø40


AR00001V


FL00001V

QKLC135ROC00

Monocomando lavello monoforo **QUICK, LEVA CLINICA**



CROMO **€ 93,00**

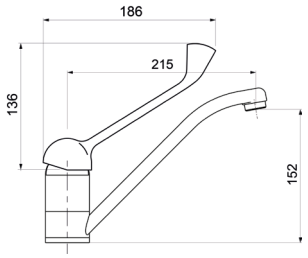

Ricambi


CR00008V Ø40


AR00001V


FL00001V

QKLC040ROC00

Monocomando lavello monoforo **QUICK** con doccia estraibile



CROMO **€ 125,00**

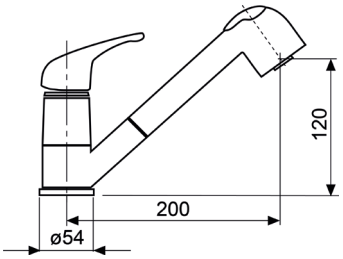

Ricambi


CR00008V Ø40

QKLC140ROC00

Monocomando lavello monoforo **QUICK** con doccia estraibile, **LEVA CLINICA**



CROMO **€ 145,00**

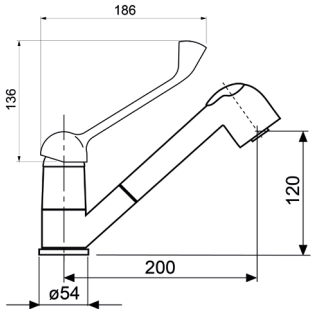

Ricambi


CR00008V Ø40

QKLC045ROC00

Monocomando lavello monoforo **QUICK** con canna alta



CROMO **€ 99,00**

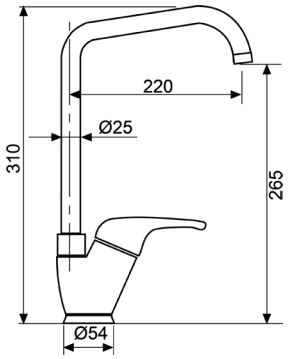

Ricambi


CR00009V Ø40


AR00023V


FL00001V

Descrizioni e caratteristiche tecniche non sono impegnative e possono variare senza preavviso

QKLC145ROC00

Monocomando lavello monoforo canna alta **QUICK**, **LEVA CLINICA**



	CROMO	**€ 119,00**
CODICE	FINITURA	€

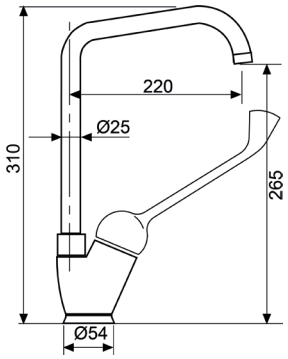

Ricambi



CR00009V Ø40 AR00023V FL00001V

QKLC046ROC00

Monocomando lavello monoforo **QUICK** con **canna a ponte Ø18**



	CROMO	**€ 79,00**
CODICE	FINITURA	€

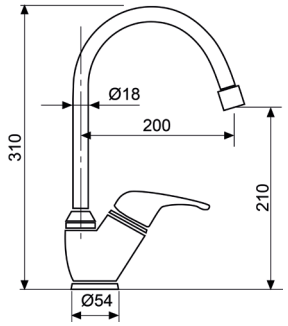

Ricambi



CR00009V Ø40 AR00023V FL00001V

QKLC047ROC00

Monocomando lavello monoforo **QUICK** con **canna a ponte Ø24**



	CROMO	**€ 99,00**
CODICE	FINITURA	€

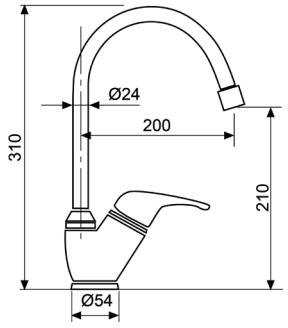

Ricambi



CR00009V Ø40 AR00023V FL00001V

QKLC050ROC00

Monocomando lavello monoforo **QUICK** con canna similfusa



	CROMO	**€ 99,00**
CODICE	FINITURA	€

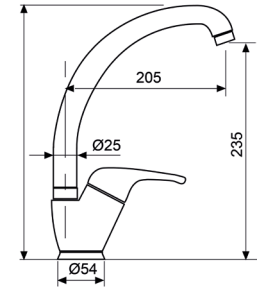

Ricambi



CR00009V Ø40 AR00001V FL00001V

QKLCB35ROC00 Monocomando lavello monoforo **QUICK BASSA PRESSIONE**



CROMO **€ 148,00**

Ricambi



CR00009V Ø40



AR00001V

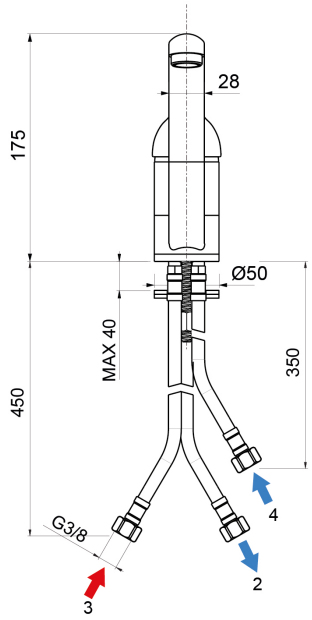

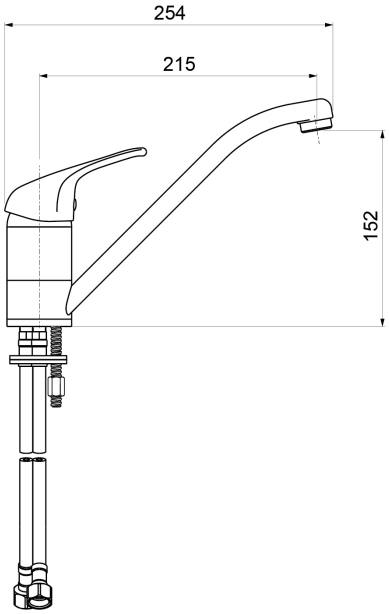

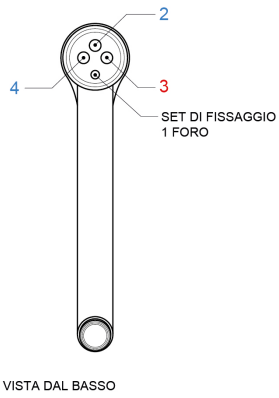

SCHEMA INSTALLAZIONE

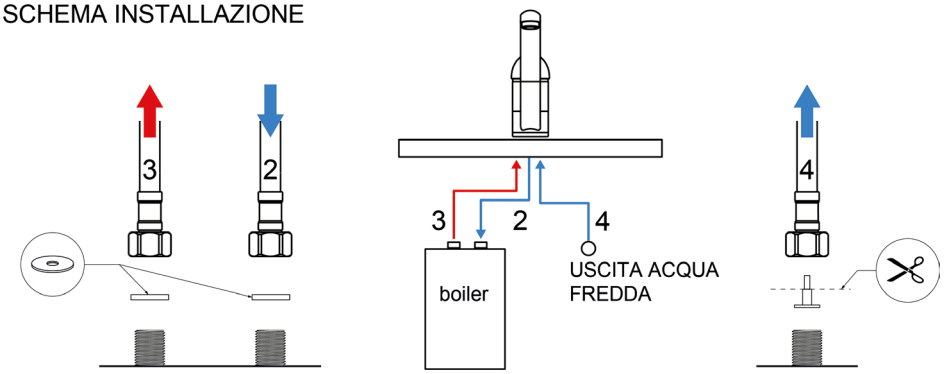

Descrizioni e caratteristiche tecniche non sono impegnative e possono variare senza preavviso

LOLC040ROC00

Monocomando lavello **LONDON** con doccia estraibile



Ricambi



CR00003V
Ø35

	CROMO	**€ 210,00**
CODICE	FINITURA	€
LOLC040ROC01	BRONZO LUCIDO	**340,00**
LOLC040ROC02	ORO	**360,00**
LOLC040ROC04	NICKEL SPAZZOLATO LUCIDO	**340,00**
LOLC040ROC05	RAME SPAZZOLATO LUCIDO	**340,00**
LOLC040ROC08	NERO OPACO	**310,00**
LOLC040ROC88	OTTONE SPAZZOLATO	**360,00**

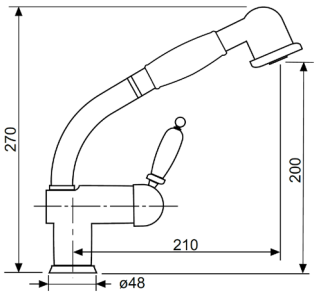

LOLC042ROC00

Monocomando lavello **LONDON** con doccia estraibile



Ricambi



CR00003V
Ø35

	CROMO	**€ 170,00**
CODICE	FINITURA	€
LOLC042ROC01	BRONZO LUCIDO	**280,00**
LOLC042ROC02	ORO	**300,00**
LOLC042ROC04	NICKEL SPAZZOLATO LUCIDO	**280,00**
LOLC042ROC05	RAME SPAZZOLATO LUCIDO	**280,00**
LOLC042ROC08	NERO OPACO	**250,00**
LOLC042ROC88	OTTONE SPAZZOLATO	**300,00**

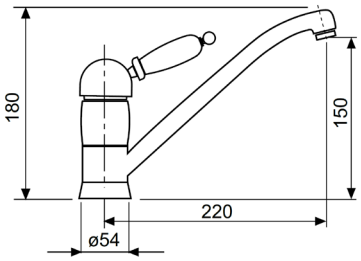

LOLC045ROC00

Monocomando lavello **LONDON** con canna girevole



Ricambi



CR00003V
Ø35



FL00001V

	CROMO	**€ 250,00**
CODICE	FINITURA	€
LOLC045ROC01	BRONZO LUCIDO	**400,00**
LOLC045ROC02	ORO	**440,00**
LOLC045ROC04	NICKEL SPAZZOLATO LUCIDO	**400,00**
LOLC045ROC05	RAME SPAZZOLATO LUCIDO	**400,00**
LOLC045ROC08	NERO OPACO	**370,00**
LOLC045ROC88	OTTONE SPAZZOLATO	**440,00**

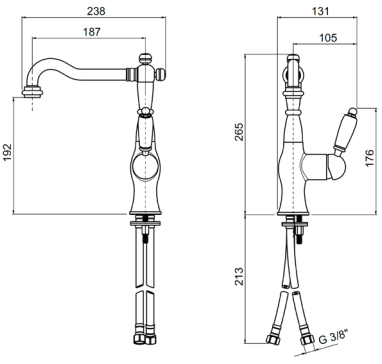

LOLC088ROC00

Monocomando lavello **LONDON** con canna alta



Ricambi



CR00003V
Ø35



AR00023V



FL00001V

	CROMO	**€ 205,00**
CODICE	FINITURA	€
LOLC088ROC01	BRONZO LUCIDO	**330,00**
LOLC088ROC02	ORO	**360,00**
LOLC088ROC04	NICKEL SPAZZOLATO LUCIDO	**330,00**
LOLC088ROC05	RAME SPAZZOLATO LUCIDO	**330,00**
LOLC088ROC08	NERO OPACO	**310,00**
LOLC088ROC88	OTTONE SPAZZOLATO	**360,00**

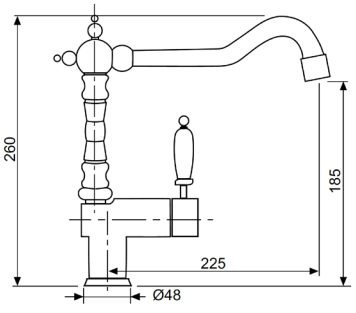

LOLC080ROC00

Gruppo lavello a parete **LONDON**



CROMO **€ 136,00**

CODICE	FINITURA	€
LOLC080ROC01	BRONZO LUCIDO	**212,00**
LOLC080ROC02	ORO	**232,00**
LOLC080ROC04	NICKEL SPAZZOLATO LUCIDO	**212,00**
LOLC080ROC05	RAME SPAZZOLATO LUCIDO	**212,00**
LOLC080ROC88	OTTONE SPAZZOLATO	**232,00**

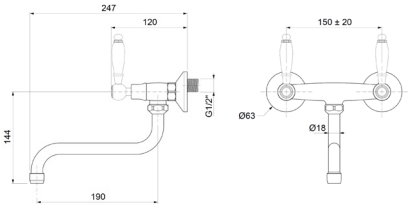

Ricambi



VN00002V 8x20 DX — VN00003V 8x20 SX

LOLC081ROC00

Gruppo lavello a parete **LONDON** con canna alta superiore



CROMO **€ 210,00**

CODICE	FINITURA	€
LOLC081ROC01	BRONZO LUCIDO	**330,00**
LOLC081ROC02	ORO	**360,00**
LOLC081ROC04	NICKEL SPAZZOLATO LUCIDO	**330,00**
LOLC081ROC05	RAME SPAZZOLATO LUCIDO	**330,00**
LOLC081ROC88	OTTONE SPAZZOLATO	**360,00**

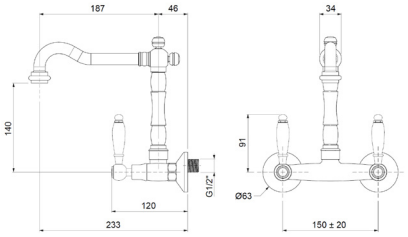

Ricambi



VN00002V 8x20 DX — VN00003V 8x20 SX

LOLC145ROC00

Monoforo lavello **LONDON** con canna a ponte girevole



CROMO **€ 240,00**

CODICE	FINITURA	€
LOLC145ROC01	BRONZO LUCIDO	**380,00**
LOLC145ROC02	ORO	**410,00**
LOLC145ROC04	NICKEL SPAZZOLATO LUCIDO	**380,00**
LOLC145ROC05	RAME SPAZZOLATO LUCIDO	**380,00**
LOLC145ROC88	OTTONE SPAZZOLATO	**410,00**

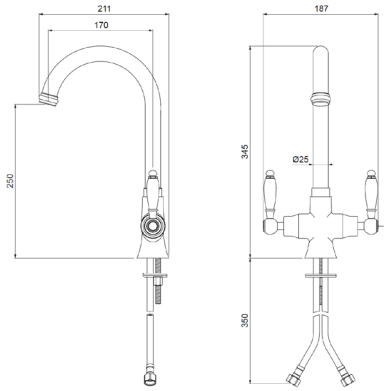

Ricambi



VN00002V 8x20 DX — VN00003V 8x20 SX — FL00001V

LOLC188ROC00

Monoforo lavello **LONDON** con canna girevole



CROMO **€ 210,00**

CODICE	FINITURA	€
LOLC188ROC01	BRONZO LUCIDO	**330,00**
LOLC188ROC02	ORO	**360,00**
LOLC188ROC04	NICKEL SPAZZOLATO LUCIDO	**330,00**
LOLC188ROC05	RAME SPAZZOLATO LUCIDO	**330,00**
LOLC188ROC88	OTTONE SPAZZOLATO	**360,00**

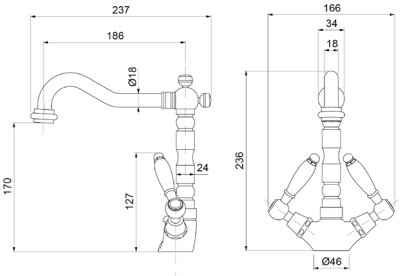

Ricambi



VN00002V 8x20 DX — VN00003V 8x20 SX — FL00001V

Descrizioni e caratteristiche tecniche non sono impegnative e possono variare senza preavviso

RELC030ROC00

Monocomando lavello a parete **RETRÒ** con canna piatta



CROMO **€ 154,00**

CODICE	FINITURA	€
RELC030ROC01	BRONZO LUCIDO	**240,00**
RELC030ROC02	ORO	**262,00**
RELC030ROC04	NICKEL SPAZZOLATO LUCIDO	**240,00**
RELC030ROC05	RAME SPAZZOLATO LUCIDO	**240,00**
RELC030ROC08	NERO OPACO	**224,00**
RELC030ROC88	OTTONE SPAZZOLATO	**262,00**

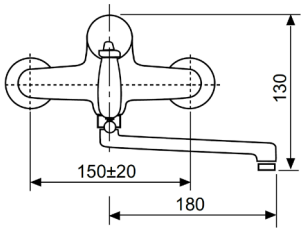

Ricambi


CR00004V Ø35


AR00001V

RELC035ROC00

Monocomando lavello monoforo **RETRÒ**



CROMO **€ 112,00**

CODICE	FINITURA	€
RELC035ROC01	BRONZO LUCIDO	**174,00**
RELC035ROC02	ORO	**190,00**
RELC035ROC04	NICKEL SPAZZOLATO LUCIDO	**174,00**
RELC035ROC05	RAME SPAZZOLATO LUCIDO	**174,00**
RELC035ROC08	NERO OPACO	**164,00**
RELC035ROC88	OTTONE SPAZZOLATO	**190,00**

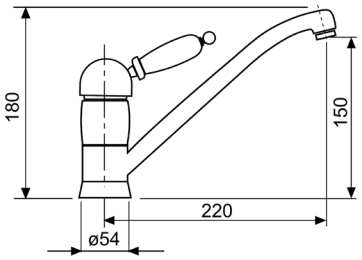

Ricambi


CR00003V Ø35


AR00001V


FL00001V


KT00001V

RELC040ROC00

Monocomando lavello monoforo **RETRÒ** con doccia estraibile



CROMO **€ 210,00**

CODICE	FINITURA	€
RELC040ROC01	BRONZO LUCIDO	**340,00**
RELC040ROC02	ORO	**360,00**
RELC040ROC04	NICKEL SPAZZOLATO LUCIDO	**340,00**
RELC040ROC05	RAME SPAZZOLATO LUCIDO	**340,00**
RELC040ROC08	NERO OPACO	**310,00**
RELC040ROC88	OTTONE SPAZZOLATO	**360,00**

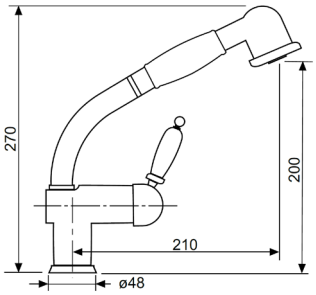

Ricambi


CR00003V Ø35

RELC042ROC00

Monocomando lavello monoforo **RETRÒ** con doccia estraibile



	CROMO	**€ 170,00**

CODICE	FINITURA	€
RELC042ROC01	BRONZO LUCIDO	**280,00**
RELC042ROC02	ORO	**300,00**
RELC042ROC04	NICKEL SPAZZOLATO LUCIDO	**280,00**
RELC042ROC05	RAME SPAZZOLATO LUCIDO	**280,00**
RELC042ROC08	NERO OPACO	**250,00**
RELC042ROC88	OTTONE SPAZZOLATO	**300,00**

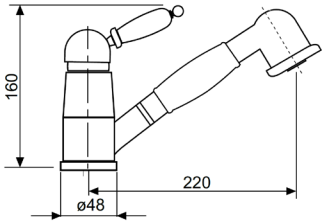

Ricambi



CR00003V
Ø35

RELC050ROC00

Monocomando lavello monoforo **RETRÒ** con canna alta similfusa



	CROMO	**€ 120,00**

CODICE	FINITURA	€
RELC050ROC01	BRONZO LUCIDO	**186,00**
RELC050ROC02	ORO	**206,00**
RELC050ROC04	NICKEL SPAZZOLATO LUCIDO	**186,00**
RELC050ROC05	RAME SPAZZOLATO LUCIDO	**186,00**
RELC050ROC08	NERO OPACO	**176,00**
RELC050ROC88	OTTONE SPAZZOLATO	**206,00**

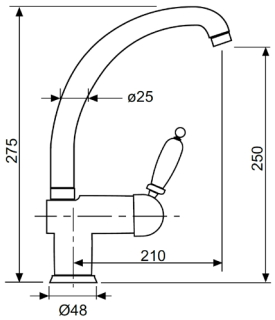

Ricambi



CR00003V
Ø35



AR00001V



FL00001V



KT00001V

Descrizioni e caratteristiche tecniche non sono impegnative e possono variare senza preavviso

ARLC030ROC00

Monocomando lavello a parete **ARCANA** con canna piatta



	CROMO	**€ 145,00**
CODICE	FINITURA	€
ARLC030ROC01	BRONZO LUCIDO	**230,00**

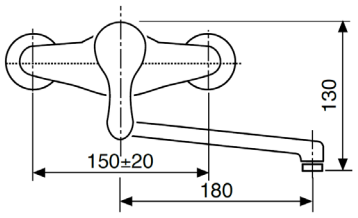

Ricambi


CR00004V Ø35


AR00001V 24×1

ARLC035ROC00

Monocomando lavello monoforo **ARCANA**



	CROMO	**€ 94,00**
CODICE	FINITURA	€
ARLC035ROC01	BRONZO LUCIDO	**145,00**

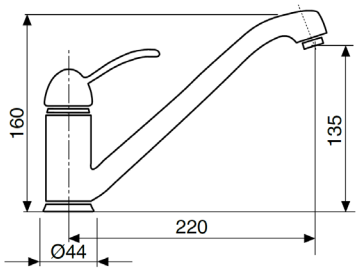

Ricambi


CR00003V Ø35


AR00001V 24×1


FL00001V

ARLC040ROC00

Monocomando lavello monoforo **ARCANA** con doccetta estraibile



	CROMO	**€ 148,00**
CODICE	FINITURA	€
ARLC040ROC01	BRONZO LUCIDO	**235,00**

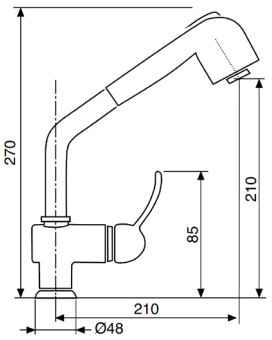

Ricambi


CR00003V Ø35


FL00001V

ARLC050ROC00

Monocomando lavelo monoforo **ARCANA** con canna alta similfusa



	CROMO	**€ 106,00**
CODICE	FINITURA	€
ARLC050ROC01	BRONZO LUCIDO	**166,00**
ARLC050ROC02	ORO	**186,00**

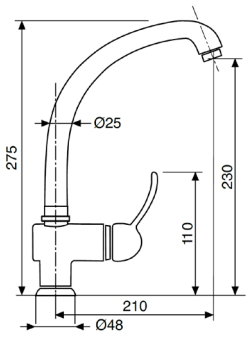

Ricambi


CR00003V Ø35


AR00001V 24×1M


FL00001V

LBLC080ROC00

Gruppo lavello a parete **LIBERTY** con canna a S



	CROMO	€	114,00
CODICE	FINITURA		€
LBLC080ROC01	BRONZO LUCIDO		**178,00**
LBLC080ROC02	ORO		**196,00**
LBLC080ROC05	RAME SPAZZOLATO LUCIDO		**178,00**

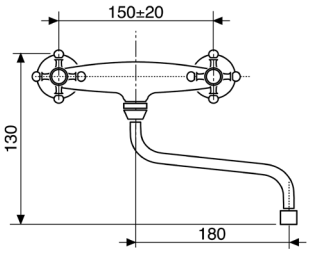

Ricambi



VN00005V 8x24 DX | VN00003V 8x20 SX | AR00023V

LBLC081ROC00

Gruppo lavello a parete **LIBERTY** con canna alta



	CROMO	€	188,00
CODICE	FINITURA		€
LBLC081ROC01	BRONZO LUCIDO		**294,00**
LBLC081ROC02	ORO		**324,00**
LBLC081ROC05	RAME SPAZZOLATO LUCIDO		**294,00**

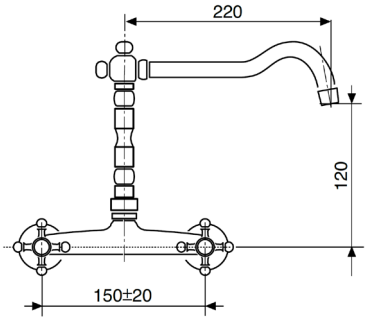

Ricambi



VN00002V 8x20 DX | VN00003V 8x20 SX | AR00023V

LBLC088ROC00

Monoforo lavello **LIBERTY** con canna girevole



	CROMO	€	188,00
CODICE	FINITURA		€
LBLC088ROC01	BRONZO LUCIDO		**294,00**
LBLC088ROC02	ORO		**324,00**
LBLC088ROC05	RAME SPAZZOLATO LUCIDO		**294,00**

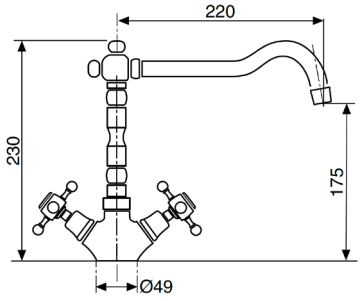

Ricambi

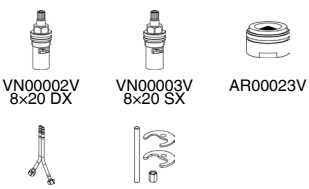

VN00002V 8x20 DX | VN00003V 8x20 SX | AR00023V

FL00001V | KT00001V

Descrizioni e caratteristiche tecniche non sono impegnative e possono variare senza preavviso

MLVR920ROC00

Rubinetto a snodo **MELODY**, attacco 1/2”M





VN00004V

CODICE	FINITURA	€
VITONE TRADIZIONALE		
	CROMO	**57,00**
MLVR920ROC01	BRONZO LUCIDO	**92,00**
MLVR920ROC02	ORO	**97,00**
MLVR920ROC05	RAME SPAZZOLATO LUCIDO	**92,00**
MLVR920ROC08	NERO OPACO	**83,00**
MLVR920ROC20	BIANCO OPACO	**83,00**

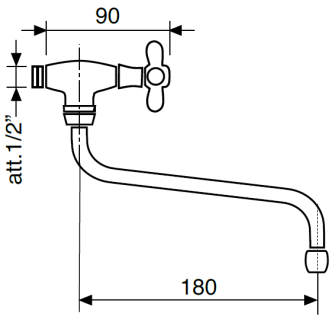

MLVR020ROC00

VITONE CERAMICO

	CROMO	**60,50**
MLVR020ROC01	BRONZO LUCIDO	**95,50**
MLVR020ROC02	ORO	**100,50**
MLVR020ROC05	RAME SPAZZOLATO LUCIDO	**95,50**
MLVR020ROC08	NERO OPACO	**86,50**
MLVR020ROC20	BIANCO OPACO	**86,50**

Ricambi



VN00002V
DX



AR00023V

MLLC980ROC00

Gruppo lavello a parete **MELODY**





VN00004V

CODICE	FINITURA	€
VITONE TRADIZIONALE		
	CROMO	**81,00**
MLLC980ROC01	BRONZO LUCIDO	**131,00**
MLLC980ROC02	ORO	**140,00**
MLLC980ROC05	RAME SPAZZOLATO LUCIDO	**131,00**
MLLC980ROC08	NERO OPACO	**119,00**
MLLC980ROC20	BIANCO OPACO	**119,00**

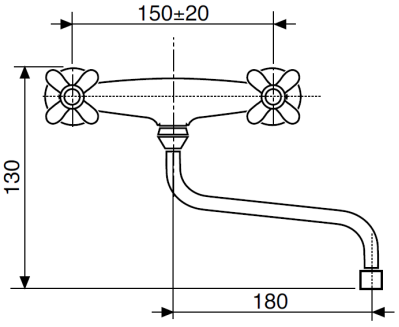

MLLC080ROC00

VITONE CERAMICO

	CROMO	**88,00**
MLLC080ROC01	BRONZO LUCIDO	**138,00**
MLLC080ROC02	ORO	**147,00**
MLLC080ROC05	RAME SPAZZOLATO LUCIDO	**138,00**
MLLC080ROC08	NERO OPACO	**126,00**
MLLC080ROC20	BIANCO OPACO	**126,00**

Ricambi



VN00002V
DX



VN00003V
SX



AR00023V

MLLC986ROC00

Monoforo lavello **MELODY** con **canna a ponte Ø18**





VN00004V

CODICE	FINITURA	€
VITONE TRADIZIONALE		
	CROMO	**85,00**
MLLC986ROC01	BRONZO LUCIDO	**137,00**
MLLC986ROC02	ORO	**146,00**
MLLC986ROC05	RAME SPAZZOLATO LUCIDO	**136,00**
MLLC986ROC08	NERO OPACO	**123,00**
MLLC986ROC20	BIANCO OPACO	**123,00**

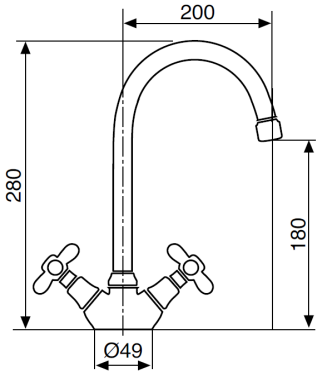

MLLC086ROC00

VITONE CERAMICO

	CROMO	**92,00**
MLLC086ROC01	BRONZO LUCIDO	**144,00**
MLLC086ROC02	ORO	**153,00**
MLLC086ROC05	RAME SPAZZOLATO LUCIDO	**144,00**
MLLC086ROC08	NERO OPACO	**130,00**
MLLC086ROC20	BIANCO OPACO	**130,00**

Ricambi



VN00002V DX



VN00003V SX



AR00023V

MLLC988ROC00

Monoforo lavello **MELODY** con **canna a ponte lusso Ø25**





VN00004V

CODICE	FINITURA	€
VITONE TRADIZIONALE		
	CROMO	**119,00**
MLLC988ROC01	BRONZO LUCIDO	**191,00**
MLLC988ROC02	ORO	**205,00**
MLLC988ROC05	RAME SPAZZOLATO LUCIDO	**191,00**
MLLC988ROC08	NERO OPACO	**173,00**
MLLC988ROC20	BIANCO OPACO	**173,00**

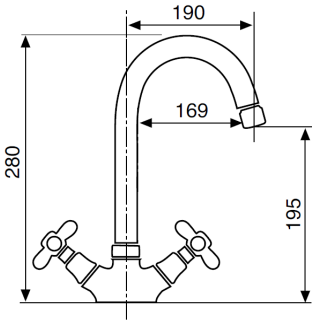

MLLC088ROC00

VITONE CERAMICO

	CROMO	**126,00**
MLLC088ROC01	BRONZO LUCIDO	**198,00**
MLLC088ROC02	ORO	**212,00**
MLLC088ROC05	RAME SPAZZOLATO LUCIDO	**198,00**
MLLC088ROC08	NERO OPACO	**180,00**
MLLC088ROC20	BIANCO OPACO	**180,00**

Ricambi



VN00002V DX



VN00003V SX



AR00023V

Descrizioni e caratteristiche tecniche non sono impegnative e possono variare senza preavviso

RMVR920ROC00

Rubinetto a snodo **ROME**, attacco 1/2”M





VN00004V

CODICE	FINITURA	€
VITONE TRADIZIONALE		
	CROMO	**57,00**
RMVR920ROC01	BRONZO LUCIDO	**92,00**
RMVR920ROC02	ORO	**97,00**
RMVR920ROC05	RAME SPAZZOLATO LUCIDO	**92,00**
RMVR920ROC08	NERO OPACO	**83,00**
RMVR920ROC20	BIANCO OPACO	**83,00**

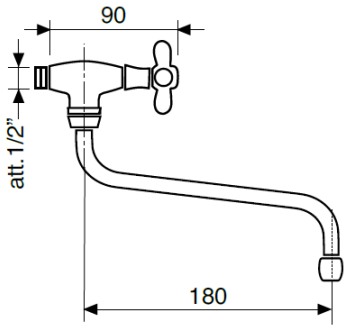

RMVR020ROC00

VITONE CERAMICO

	CROMO	**60,50**
RMVR020ROC01	BRONZO LUCIDO	**95,50**
RMVR020ROC02	ORO	**100,50**
RMVR020ROC05	RAME SPAZZOLATO LUCIDO	**95,50**
RMVR020ROC08	NERO OPACO	**86,50**
RMVR020ROC20	BIANCO OPACO	**86,50**

Ricambi



VN00002V
DX



AR00023V

RMLC980ROC00

Gruppo lavello a parete **ROME**





VN000084V

CODICE	FINITURA	€
VITONE TRADIZIONALE		
	CROMO	**81,00**
RMLC980ROC01	BRONZO LUCIDO	**131,00**
RMLC980ROC02	ORO	**140,00**
RMLC980ROC05	RAME SPAZZOLATO LUCIDO	**131,00**
RMLC980ROC08	NERO OPACO	**119,00**
RMLC980ROC20	BIANCO OPACO	**119,00**

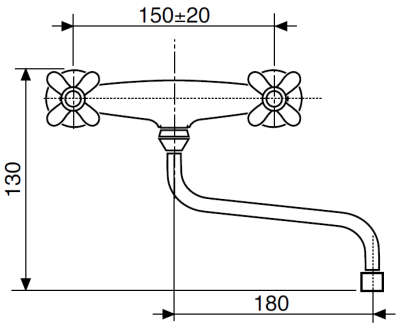

RMLC080ROC00

VITONE CERAMICO

	CROMO	**88,00**
RMLC080ROC01	BRONZO LUCIDO	**138,00**
RMLC080ROC02	ORO	**147,00**
RMLC080ROC05	RAME SPAZZOLATO LUCIDO	**138,00**
RMLC080ROC08	NERO OPACO	**126,00**
RMLC080ROC20	BIANCO OPACO	**126,00**

Ricambi



VN00002V
DX



VN00003V
SX



AR00023V

RMLC986ROC00

Monoforo lavello **ROME** con **canna a ponte Ø18**





VN00004V

CODICE	FINITURA	€
VITONE TRADIZIONALE		
	CROMO	**85,00**
RMLC986ROC01	BRONZO LUCIDO	**137,00**
RMLC986ROC02	ORO	**146,00**
RMLC986ROC05	RAME SPAZZOLATO LUCIDO	**136,00**
RMLC986ROC08	NERO OPACO	**123,00**
RMLC986ROC20	BIANCO OPACO	**123,00**

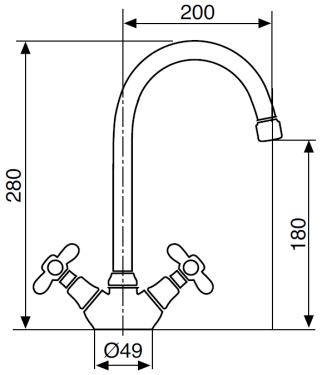

RMLC086ROC00

VITONE CERAMICO

	CROMO	**92,00**
RMLC086ROC01	BRONZO LUCIDO	**144,00**
RMLC086ROC02	ORO	**153,00**
RMLC086ROC05	RAME SPAZZOLATO LUCIDO	**144,00**
RMLC086ROC08	NERO OPACO	**130,00**
RMLC086ROC20	BIANCO OPACO	**130,00**

Ricambi



VN00002V DX



VN00003V SX



AR00023V

RMLC988ROC00

Monoforo lavello **ROME** con **canna a ponte lusso Ø25**





VN00004V

CODICE	FINITURA	€
VITONE TRADIZIONALE		
	CROMO	**119,00**
RMLC988ROC01	BRONZO LUCIDO	**191,00**
RMLC988ROC02	ORO	**205,00**
RMLC988ROC05	RAME SPAZZOLATO LUCIDO	**191,00**
RMLC988ROC08	NERO OPACO	**173,00**
RMLC988ROC20	BIANCO OPACO	**173,00**

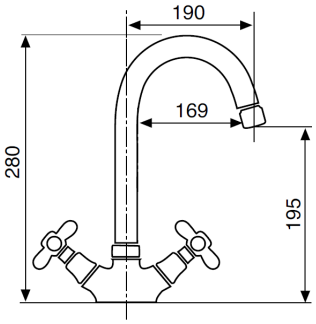

RMLC088ROC00

VITONE CERAMICO

	CROMO	**126,00**
RMLC088ROC01	BRONZO LUCIDO	**198,00**
RMLC088ROC02	ORO	**212,00**
RMLC088ROC05	RAME SPAZZOLATO LUCIDO	**198,00**
RMLC088ROC08	NERO OPACO	**180,00**
RMLC088ROC20	BIANCO OPACO	**180,00**

Ricambi



VN00002V DX



VN00003V SX



AR00023V

Descrizioni e caratteristiche tecniche non sono impegnative e possono variare senza preavviso

ESLC704ROC00

Gruppo lavello a parete **ESA**



CROMO **€ 60,00**

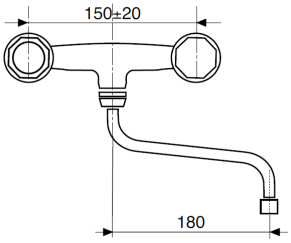

Ricambi


VN00008V 8x24


AR00023V

ESLC705ROC00

Gruppo lavello a parete **ESA** con attacco per lavastoviglie



CROMO **€ 94,00**

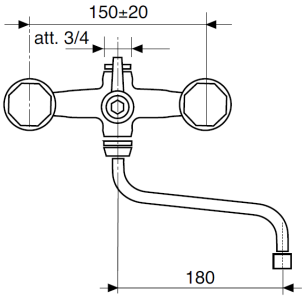

Ricambi


VN00008V 8x24


AR00023V

ESLC501ROC00

Monoforo lavello **ESA**, canna jota



CROMO **€ 67,00**

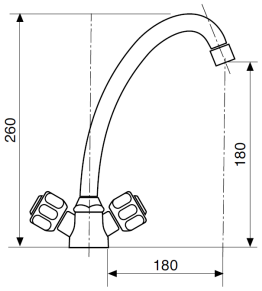

Ricambi


VN00008V 8x24


AR00023V


FL00001V

ESLC502ROC00

Monoforo lavello **ESA** con canna similfusa



CROMO **€ 84,00**

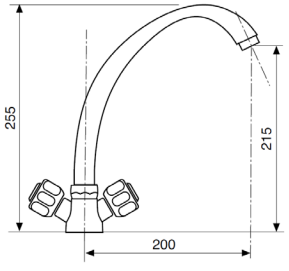

Ricambi


VN00008V 8x24


AR00001V


FL00001V

RICAMBI

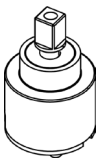

CARTUCCE BASSE

CR00003V	Cartuccia Ø35	**€ 24,50**
CR00006V	Cartuccia Ø25	**€ 31,50**
CR00007V	Cartuccia Ø25	**€ 31,50**
CR00008V	Cartuccia Ø40	**€ 25,00**
CR00012V	Cartuccia Ø35 a 90°	**€ 31,50**
CR00017V	Cartuccia Ø35	**€ 31,50**
CR00021V	Cartuccia Ø25	**€ 31,50**
CR00023V	Cartuccia Ø20	**€ 34,50**
CR00024V	Cartuccia Ø35	**€ 31,50**
CR00027V	Cartuccia Ø25	**€ 31,50**
CR00028V	Cartuccia Ø35	**€ 31,50**
CR00030V	Cartuccia Ø30	**€ 31,50**
CR00031V	Cartuccia Ø25	**€ 34,50**



CARTUCCE ALTE

CR00004V	Cartuccia Ø35	**€ 24,50**
CR00009V	Cartuccia Ø40	**€ 25,00**

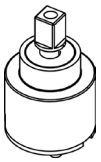

CARTUCCE DEVIATRICI

CR00029V	Cartuccia deviatrice Ø35 2 vie	**€ 39,00**

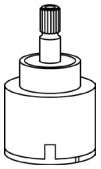

CARTUCCE DEVIATRICI

CR00014V	Cartuccia deviatrice Ø35 2 vie	**€ 39,00**
CR00022V	Cartuccia deviatrice Ø35 3 vie	**€ 45,00**



CARTUCCE TERMOSTATICHE

CR00032V	Cartuccia miscelatrice termostatica	**€ 85,00**

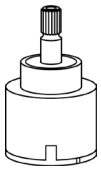

CARTUCCE DEVIATRICI TERMOSTATICHE

CR00033V	Cartuccia deviatrice termostatica 2 vie con stop	**€ 85,00**
CR00034V	Cartuccia deviatrice termostatica 3 vie con stop	**€ 85,00**



VITONI

VN00002V	Vitone ceramico DX 8×20	**€**	**12,00**
VN00003V	Vitone ceramico SX 8×20	**€**	**12,00**
VN00004V	Vitone tradizionale filettato 8×20	**€**	**7,50**
VN00008V	Vitone tradizionale 8×24	**€**	**5,50**



AERATORI

AR00001V	Aeratore M24×1	**€**	**1,80**
AR00023V	Aeratore F22×1	**€**	**2,00**
AR00035V	Aeratore M28×1	**€**	**3,80**
AR00046V	Aeratore cachè M16,5×1 coin slot	**€**	**4,60**
AR00047V	Aeratore cachè M16,5×1	**€**	**4,80**
AR00050V	Aeratore cachè M18,5×1	**€**	**4,80**
AR00057V	Aeratore M16×1	**€**	**4,40**
AR00058V	Aeratore cachè M24×1	**€**	**3,80**
AR00060V	Aeratore M28×1	**€**	**2,80**
AR00063V	Aeratore M18×1	**€**	**4,40**



AERATORI RETTANGOLARI

AR00021V	Aeratore 32×8	**€**	**32,40**
AR00049V	Aeratore 24×6	**€**	**31,40**



SET DI FISSAGGIO 2 FORI

KT00004V	Set di fissaggio M6 L.70	**€**	**6,60**
KT00016V	Set di fissaggio M6 L.115	**€**	**9,00**

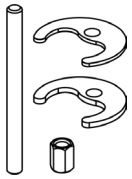

SET DI FISSAGGIO 1 FORO

KT00001V	Set di fissaggio M8 L.70	**€**	**5,60**
KT00002V	Set di fissaggio M8 L.100	**€**	**6,90**
KT00012V	Set di fissaggio M8 L.150	**€**	**8,50**
KT00014V	Set di fissaggio M8 L.280	**€**	**10,50**

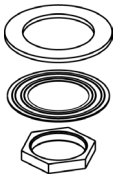

SET DI FISSAGGIO CON DADO

KT00010V	Set di fissaggio 1/2 bidet	**€**	**3,50**
KT00015V	Set di fissaggio 32×19	**€**	**7,00**
KT00020V	Set di fissaggio 26×19	**€**	**6,00**
KT00023V	Set di fissaggio 33×19	**€**	**7,00**



DEVIATORI

AQ00023V	Deviatore a pulsante cromato	**€**	**18,50**

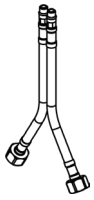

FLESSIBILI

FL00001V	Flessibili M10×1×F3/8 L.350	**€**	**5,50**
FL00002V	Flessibili M10×1×F1/2 L.300	**€**	**6,60**
FL00003V	Flessibili M10×1×F1/2 L.350	**€**	**6,90**
FL00004V	Flessibili M10×1×F3/8 L.500	**€**	**10,90**
FL00005V	Flessibili M10×1×F3/8 L.600	**€**	**12,90**
FL00022V	Flessibili M10×1×F3/8 L.450	**€**	**10,90**
FL00027V	Flessibili M8×1×F3/8 L.450	**€**	**11,90**
FL00029V	Flessibili M8×1×F3/8 L.450	**€**	**11,90**
FL00031V	Flessibili MM10×1 L.665	**€**	**13,90**
FL00032V	Flessibili M8×1×F3/8 L.600	**€**	**13,90**
FL00038V	Flessibili M8×1×F3/8 L.600	**€**	**13,90**
FL00039V	Flessibili M8×1×F3/8 L.350	**€**	**9,80**
FL00040V	Flessibili M10×1×F3/8 L.510	**€**	**12,90**
FL00042V	Flessibili M8×1×F3/8 L.1015	**€**	**25,00**
FL00063V	Flessibili M10×1×F3/8 L.510	**€**	**12,90**



LEVA CLINICA

LV00001V	Leva clinica per miscelatore Ø40	**€**	**20,60**
LV00002V	Leva clinica per miscelatore Ø35	**€**	**22,60**



LEVA CLINICA

LV00003V	Leva clinica per vitone tradizionale br 8×24	**€**	**15,60**

ESPOSITORI SHOWROOM

EX001

Tavolo espositivo per showroom

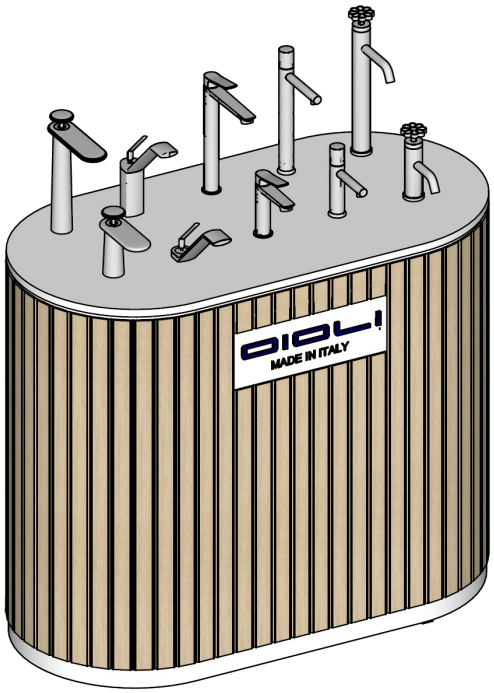

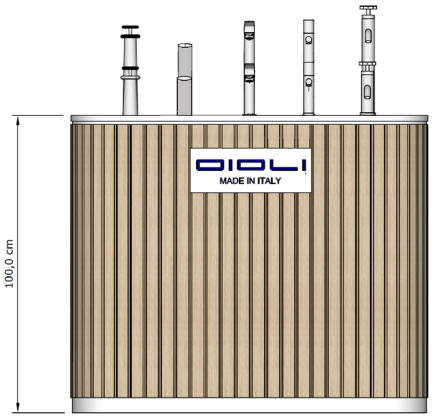

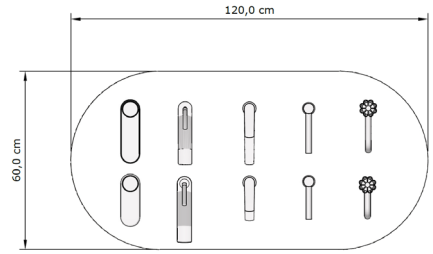

EX002

Tavolo espositivo per showroom



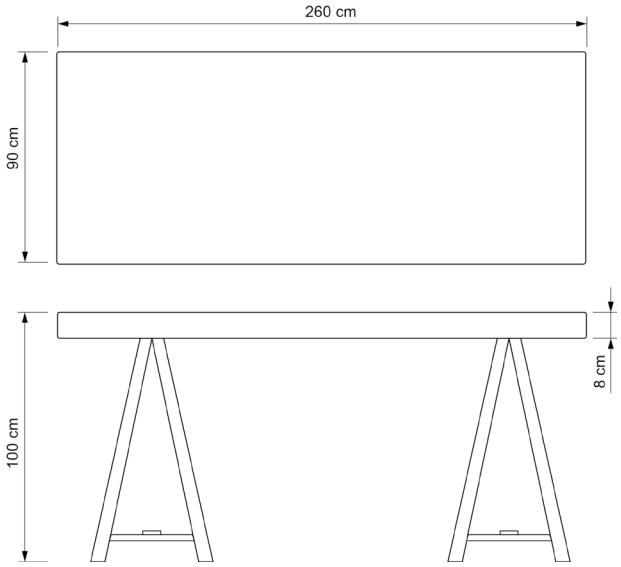

EX003

Tavolo espositivo per showroom

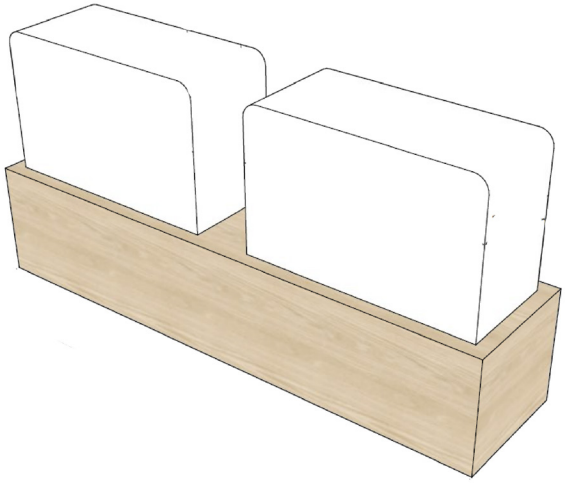

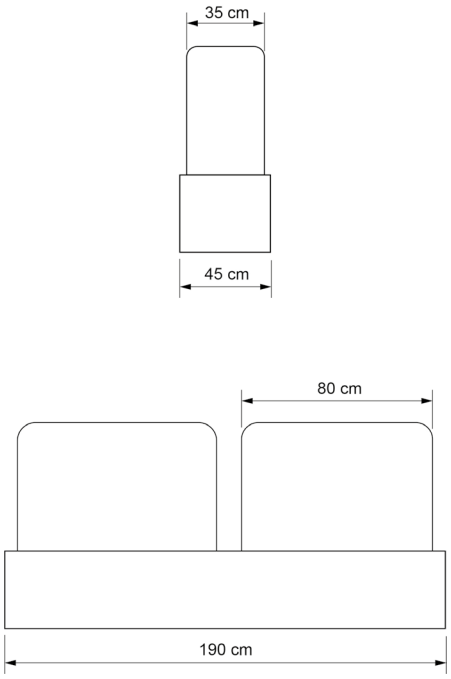

EX004

Tavolo espositivo per showroom

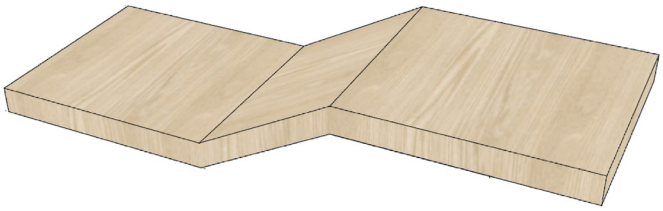

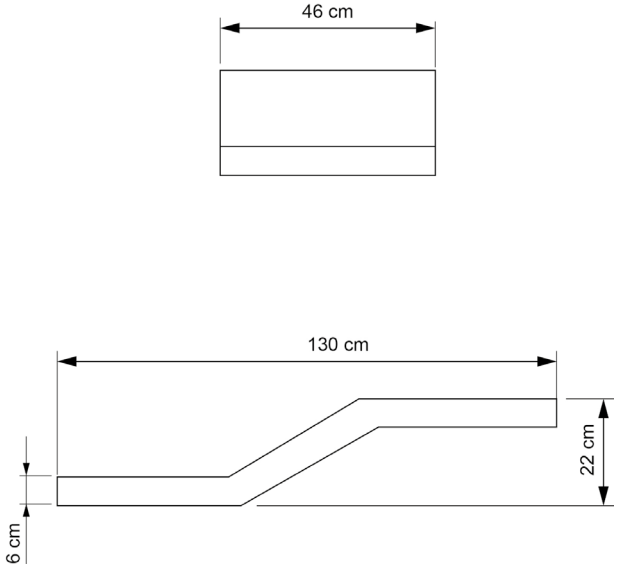

EX005

Totem espositivo per showroom

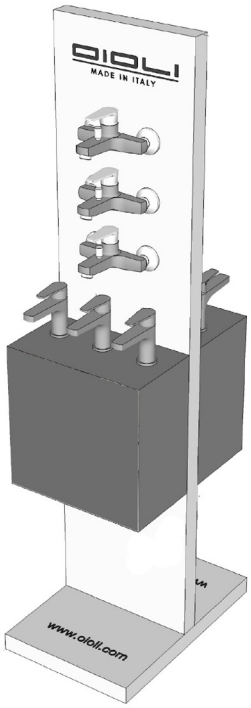

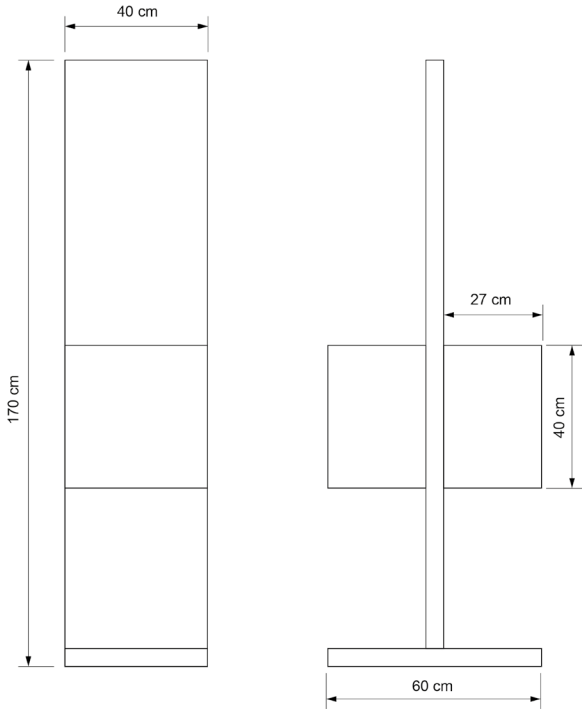

EX006

Tavolo espositivo per showroom

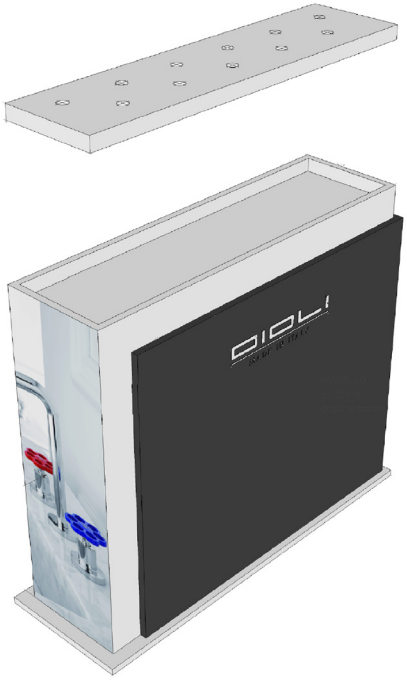

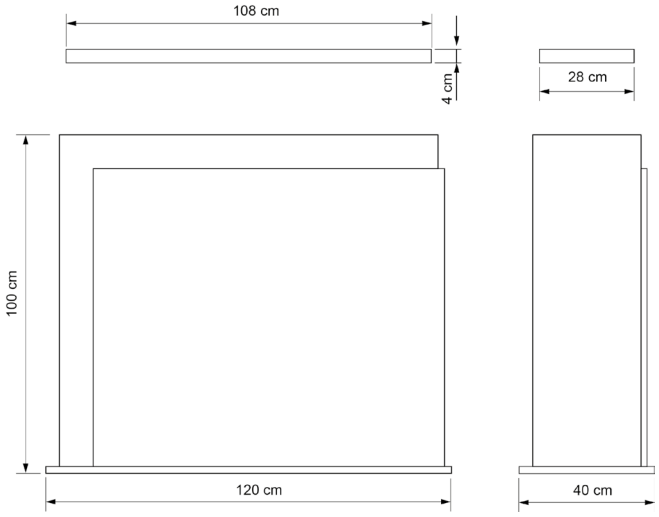

CONDIZIONI GENERALI DI VENDITA

Le presenti condizioni generali disciplinano tutti gli attuali e futuri contratti fra le parti, salvo eventuali deroghe concordate per iscritto. Le condizioni generali del compratore non troveranno applicazione nei rapporti futuri tra le parti se non espressamente accettate per iscritto dalla Oioli Rubinetterie s.r.l.

01. ORDINI
Tutti gli ordini si intendono assunti a titolo di prenotazione e non impegnano la nostra Ditta alla consegna, anche parziale, di quanto ordinato. Inoltre si riserva di maggiorare o diminuire i quantitativi a secondo degli imballi standard.

02. PREZZI
I prezzi dei nostri listini sono soggetti a variazioni e non sono impegnativi senza nostra conferma.
Essi si intendono franco fabbrica al netto di IVA.

03. IMPORTO MINIMO ORDINI
ITALIA:
Per ordini inferiori a € 250,00 viene richiesto un contributo spese amministrative di € 20,00.
Il minimo valore d'ordine per porto franco è € 2.000,00.
UNIONE EUROPEA:
Per ordini inferiori a € 250,00 viene richiesto un contributo spese amministrative di € 20,00.
Il minimo valore d'ordine per porto franco è € 2.000,00.

04. PAGAMENTI
Le condizioni sono quelle indicate nelle offerte e/o copie commissioni e sono impegnative. Trascorse le scadenze convenute, saranno conteggiati gli interessi di mora. Il ritardato pagamento ci autorizza a sospendere, senza alcun preavviso, le forniture in corso.

05. SPEDIZIONI
La merce viaggia a rischio e pericolo del cliente, anche se venduta franco destino, e ci riteniamo sollevati da ogni responsabilità di ritardi, ammanchi e avarie. Le spedizioni sono fatte con mezzi disponibili al momento e le indicazioni del Cliente hanno valore di semplice raccomandazione.

06. TERMINI DI CONSEGNA
Sono indicativi e da non significarsi come termine essenziale. Essi non danno diritto al Cliente di annullare l'ordine o reclamare danni di qualsiasi natura per ritardi derivati da imprevisti di fabbricazione o di forza maggiore.

07. RECLAMI
Eventuali reclami sono validi solo se notificati entro 8 giorni dal ricevimento della merce.
Per i ritorni di merce, anche se da noi autorizzati, verrà addebitato al Cliente il 15% dell'importo per spese d'ufficio e di magazzino.

08. RISERVA DI PROPRIETÀ
I prodotti consegnati restano di proprietà del venditore sino al momento del completo pagamento del prezzo.

09. RESI
I resi di merce da parte del compratore dovranno sempre comunque essere autorizzati per iscritto dalla nostra sede. I resi preventivamente autorizzati devono giungere al venditore franco magazzino di Gozzano in buon ordine e negli imballaggi originali. L'accredito per le merci rese, sarà emesso ad avvenuta presa in carico del nostro magazzino e relativo controllo. Danni ai prodotti ed agli imballaggi saranno dedotti dall'accredito medesimo.

10. GARANZIA
La nostra responsabilità sulla qualità dei materiali si limita con l'accettare di ritorno, in porto franco, eventuali pezzi che risultassero difettosi di fabbrica, senza perciò essere tenuti ad alcun indennizzo.
Non possiamo accettare alcuna responsabilità per difetti causati da manomissioni dei materiali da noi forniti.

11. CARATTERISTICHE DEL PRODOTTO
La nostra Ditta si riserva di apportare modifiche, sia nella linea che nelle parti metalliche dei nostri articoli, in qualsiasi momento e senza preavviso. Le tonalità dei colori possono variare lievemente da una fornitura all'altra, per cui non si accettano reclami in merito.

12. CATALOGHI DIGITALI E CARTACEI
Le illustrazioni dei prodotti sono una rappresentazione di ogni articolo, ma **non costituiscono impegno di fedele esecuzione**. In particolare, l'indicazione delle tonalità di colore/finiture delle fotografie, cataloghi e/o eventuali campioni deve considerarsi puramente indicativa e, quindi, eventuali differenze cromatiche non possono essere denunciate come vizio, in quanto non modificative delle qualità essenziali del prodotto. **L'azienda si riserva il diritto di effettuare modifiche sia tecniche che estetiche senza preavviso**, come pure procedere alla eliminazione di singoli articoli o di serie complete.

13. LEGGE APPLICABILE E FORO COMPETENTE
Tutti i contratti disciplinati dalle presenti condizioni generali sono regolati dalla legge italiana. Per ogni controversia relativa o comunque collegata a contratti cui si applicano le presenti condizioni generali è esclusivamente competente il foro del tribunale di Novara.

AGENTE DI ZONA

NOME:

TELEFONO:

MAIL:

RIVENDITORE AUTORIZZATO

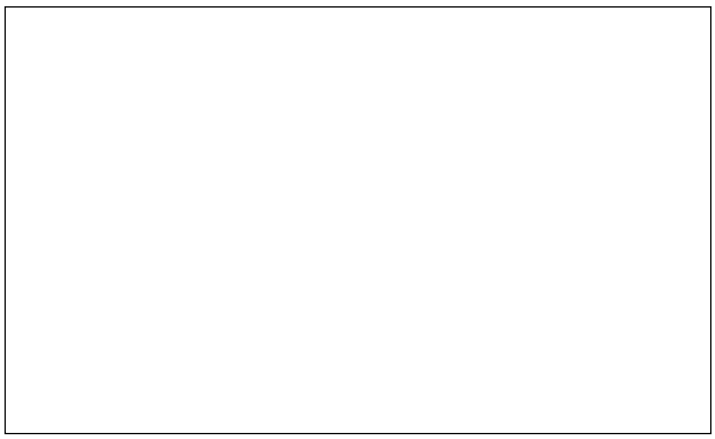

CONTATTI

Commerciale Italia:
vendite@oioli.com

Ufficio estero:
sales@oioli.com

NOTE

Oioli Rubinetterie s.r.l.
Via Pul Stretta, 10/12
28024 Gozzano (Novara)

Tel: +39 0322 956338
Fax: +39 0322 912094

www.oioli.com
info@oioli.com

SEGUICI:



Revisione OIIT00-2023