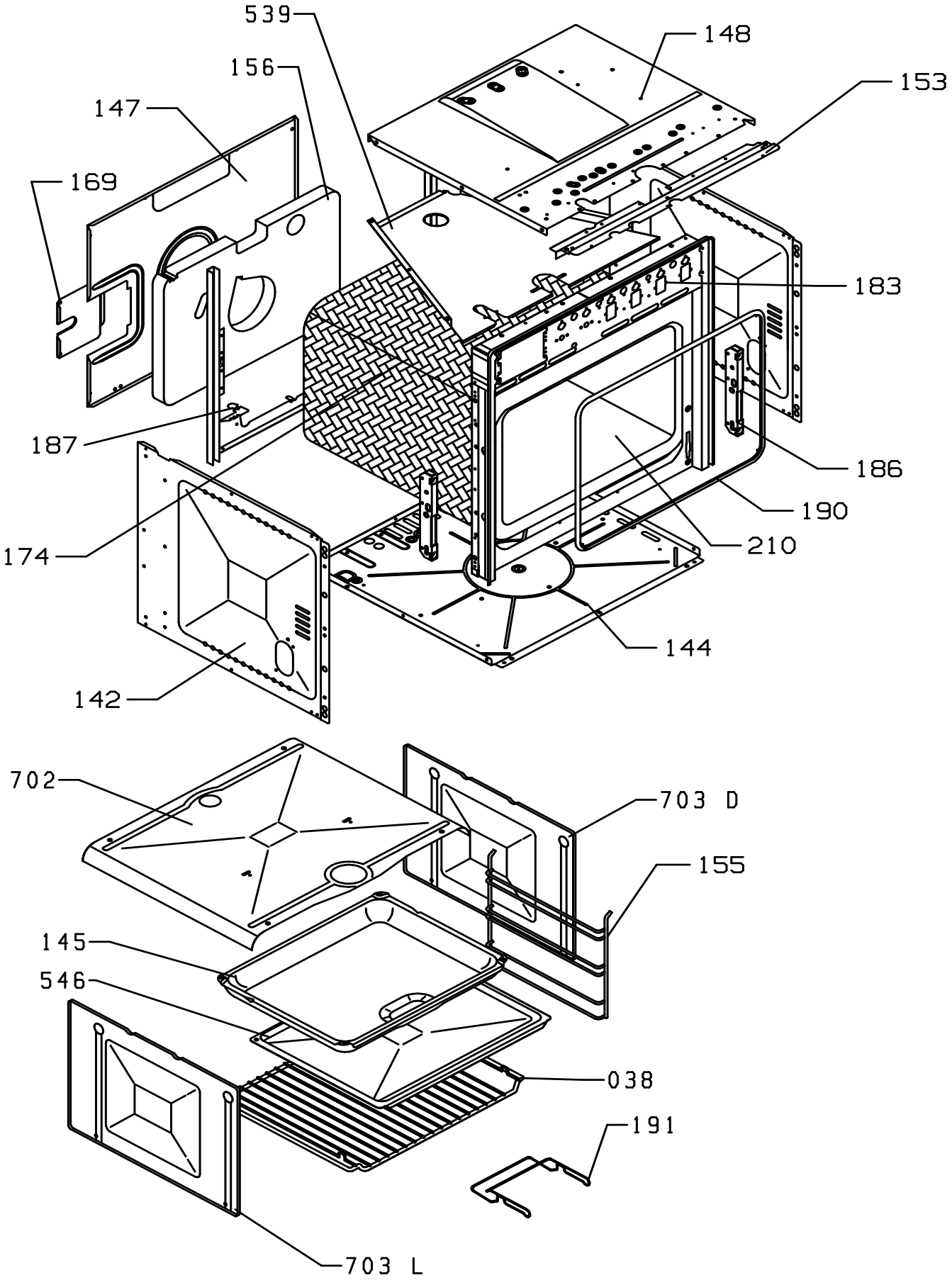
539
148
156
153
147
169
183
187
186
190
174
210
144
142
702
703 D
155
145
546
038
191
703 L

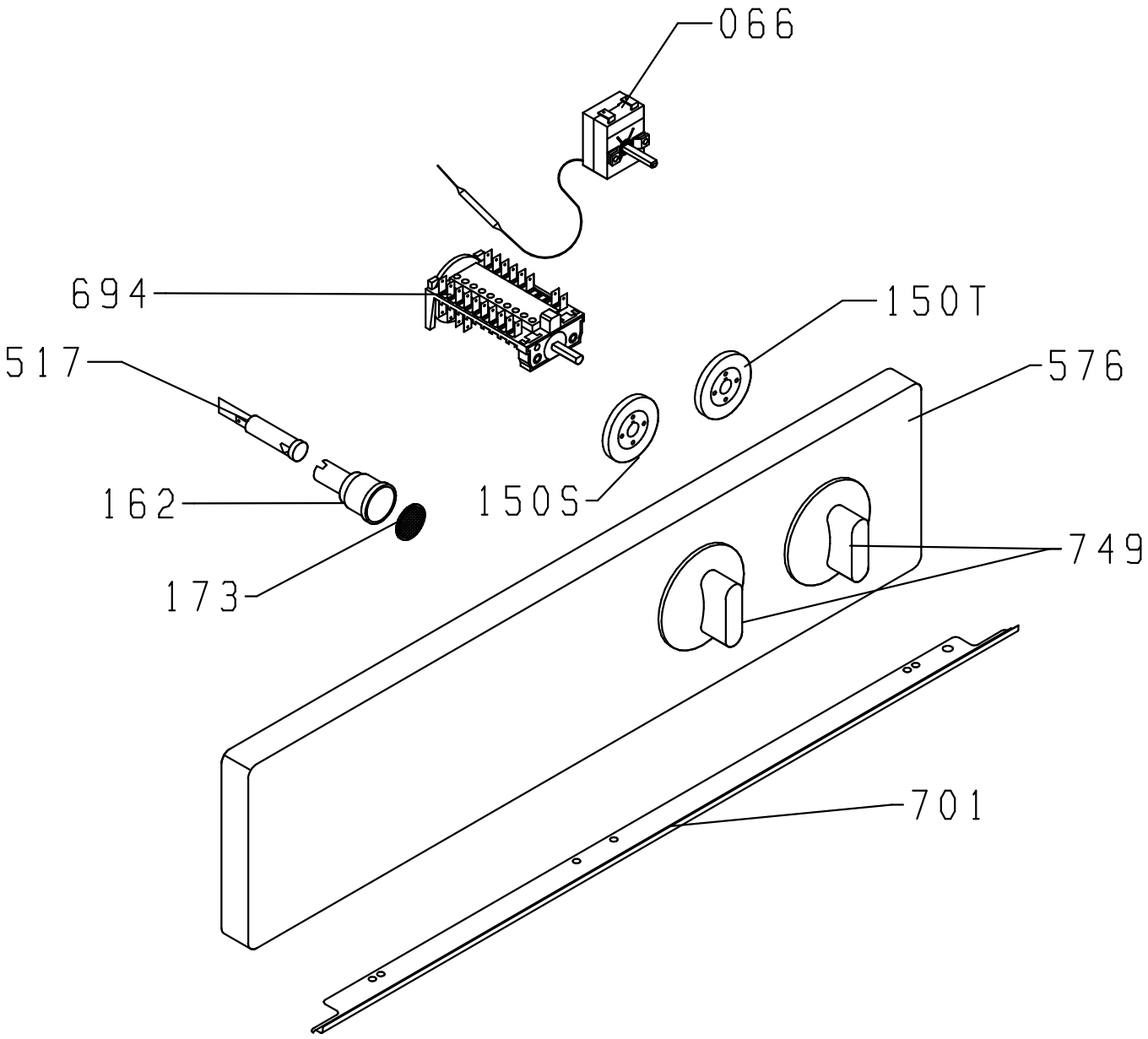
066
694
150T
517
576
162
150S
749
173
701

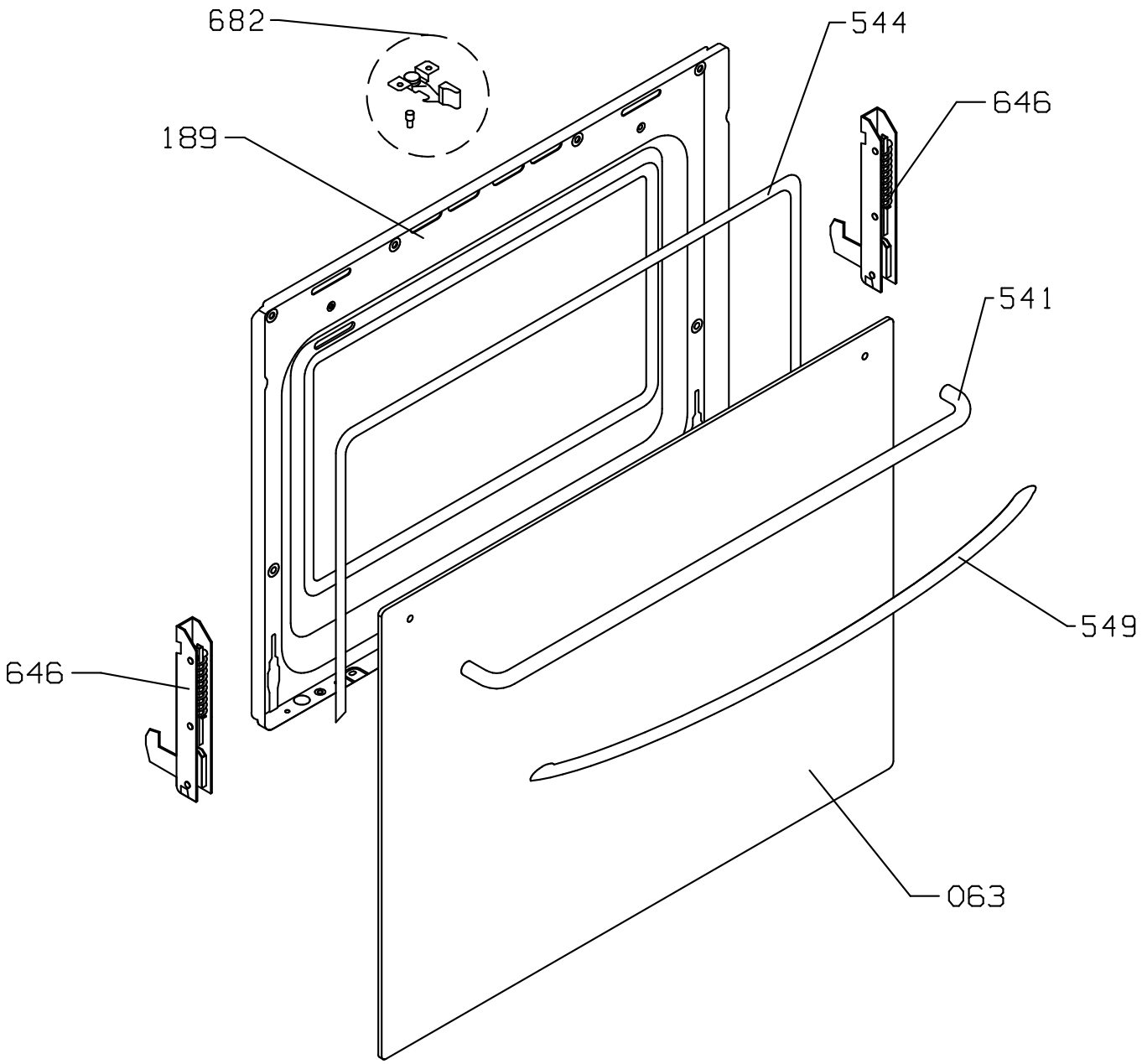
682
544
646
189
541
549
646
063

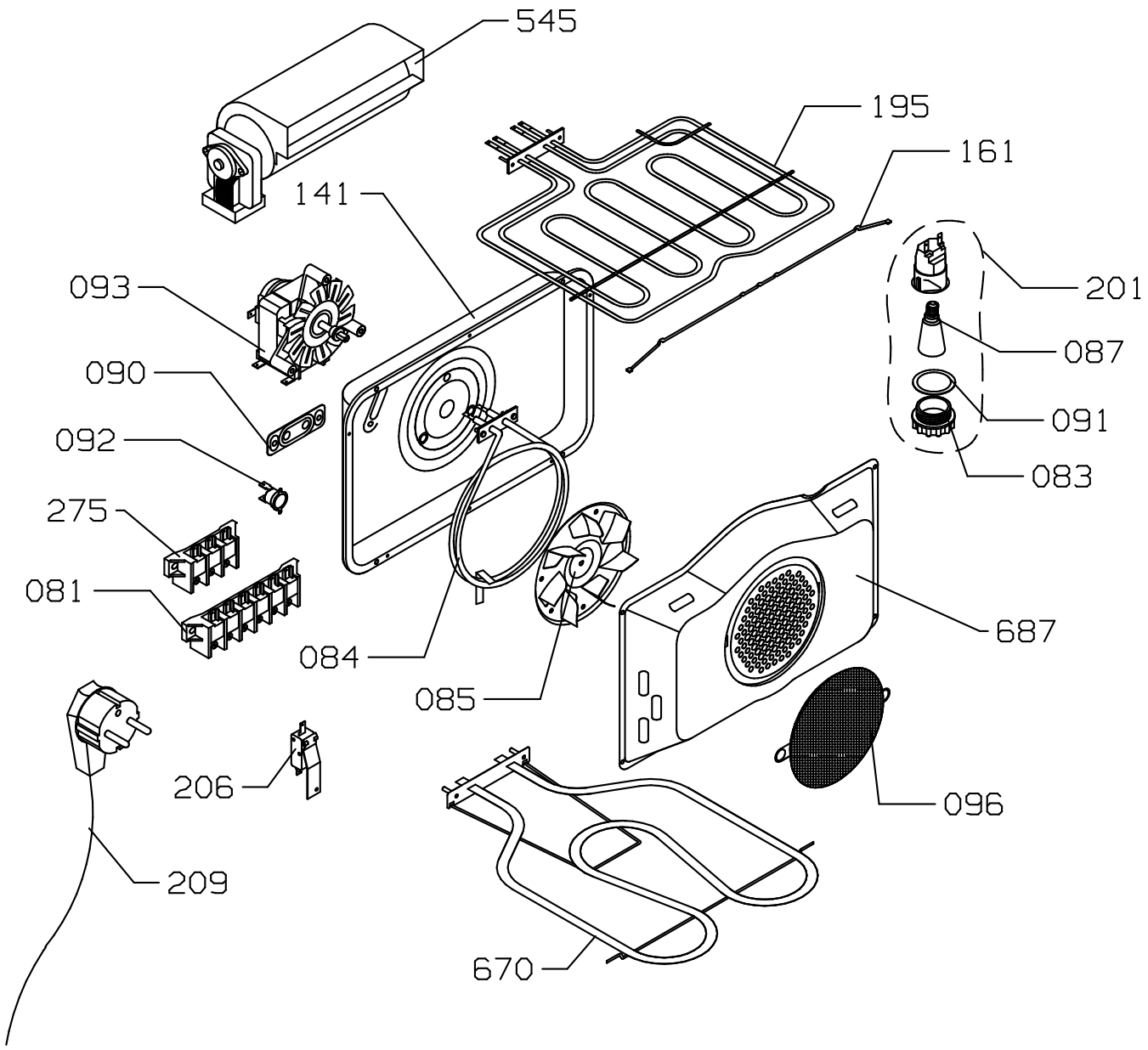
545
195
161
141
093
201
087
090
091
092
083
275
081
687
084
085
206
096
209
670

161802-0021

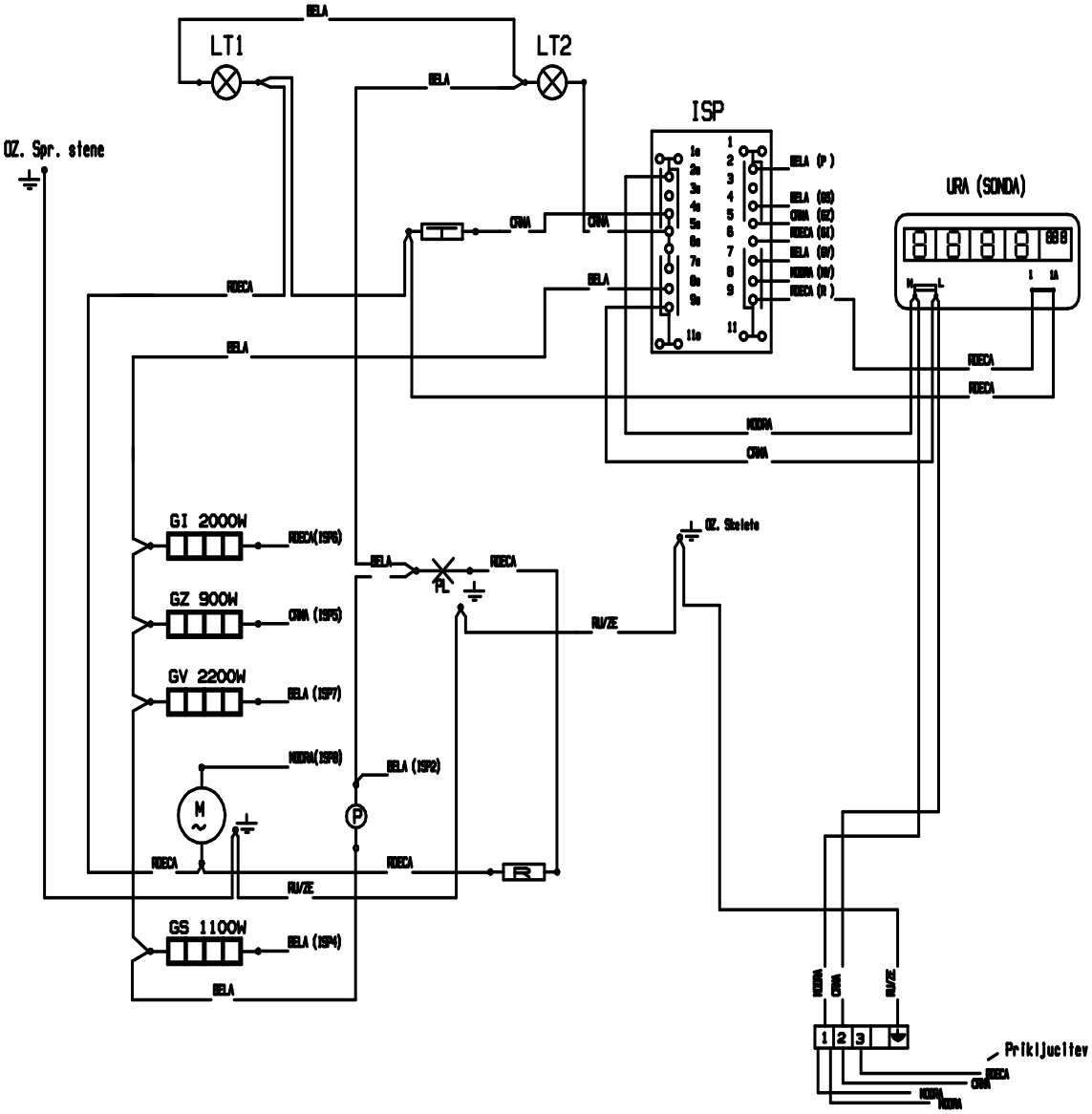

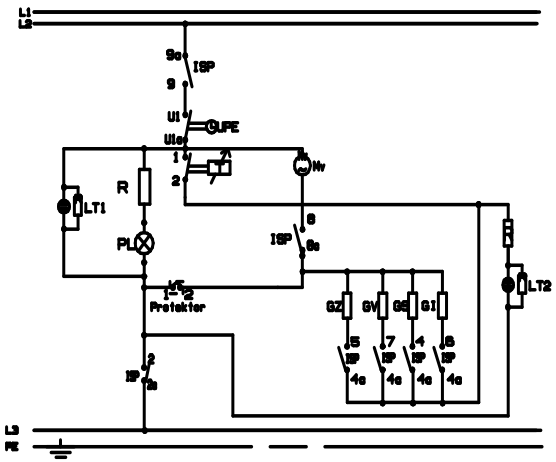

Z.ST	OZNAKA	NAZIV	OPOMBA
1	LT2	SIGNALNA LUČKA (RD)	
2	ISP	IZBIRNO STIKALO PEČICE	
3	Mv	MOTOR VENTILATORJA	
4	GZ	GRELEC ZADNJI	
5	GI	GRELEC DIFRA	
6	GV	GRELEC VENTILATORJA	
7	GS	GRELEC SPODNJI	
8	T	KAPILARNI TERMOSTAT PEČICE	
9	P	TERMOSTAT ZAŠČITNI	
10	PL	PEČNIŠKA LUČKA	
11	PS	PRIKLJUČNA SPONKA (8-POLNA)	
12	URA	URA PROGRAMSKA-ELEKTRONSKA	
13	R	UPOR	
14	L1 L2 L3	KONEKTORJI	
15	LT1	SIGNALNA LUČKA (RU)	
16	MM	MOTOR KLAPENJA	

BARVA	COLOR	FARBE	COULEUR
RJAVA	BROWN	BRAUN	MARRONE
SIVA	GREY	GRAU	GRIS
BELA	WHITE	WEISS	BLANC
MODRA	BLUE	BLAU	BLUE
ZELENA	GREEN	GRUEN	VERT
ČRNA	BLACK	SCHWARZ	NOIR
RUMENA	YELLOW	GELB	JAUNE
VIJOLIČASTA	VIOLET	VIOLETT	VIOL
ORANŽNA	ORANGE	ORANGE	ORANGE
RDEČA	RED	ROT	ROUGE
RUMENA-ZELENA	YELLOW-GREEN	GELB-GRUEN	JAUNE-VERT