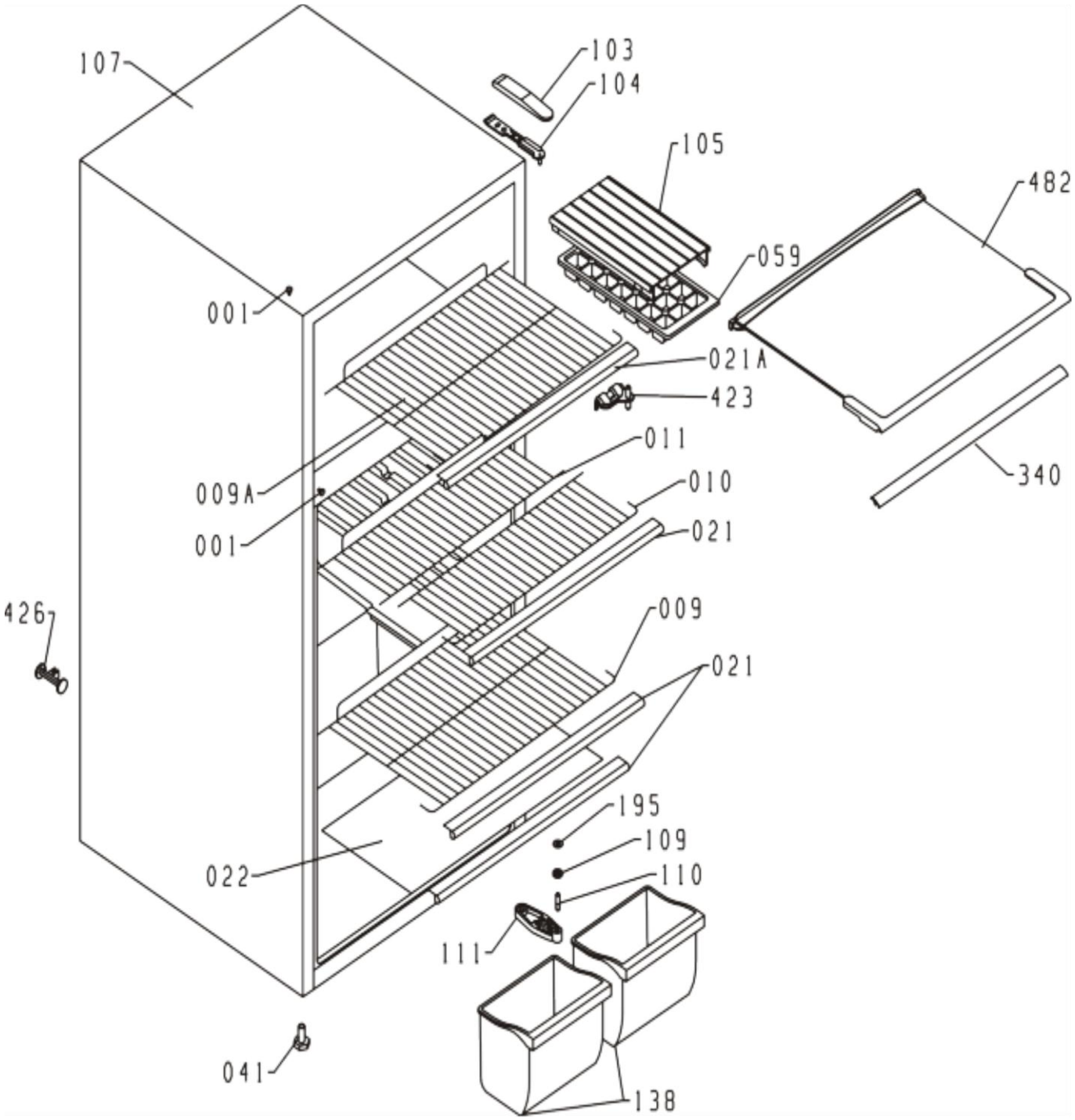
107
103
104
105
482
059
001
021A
423
011
009A
010
001
021
340
426
009
021
195
109
022
110
111
041
138

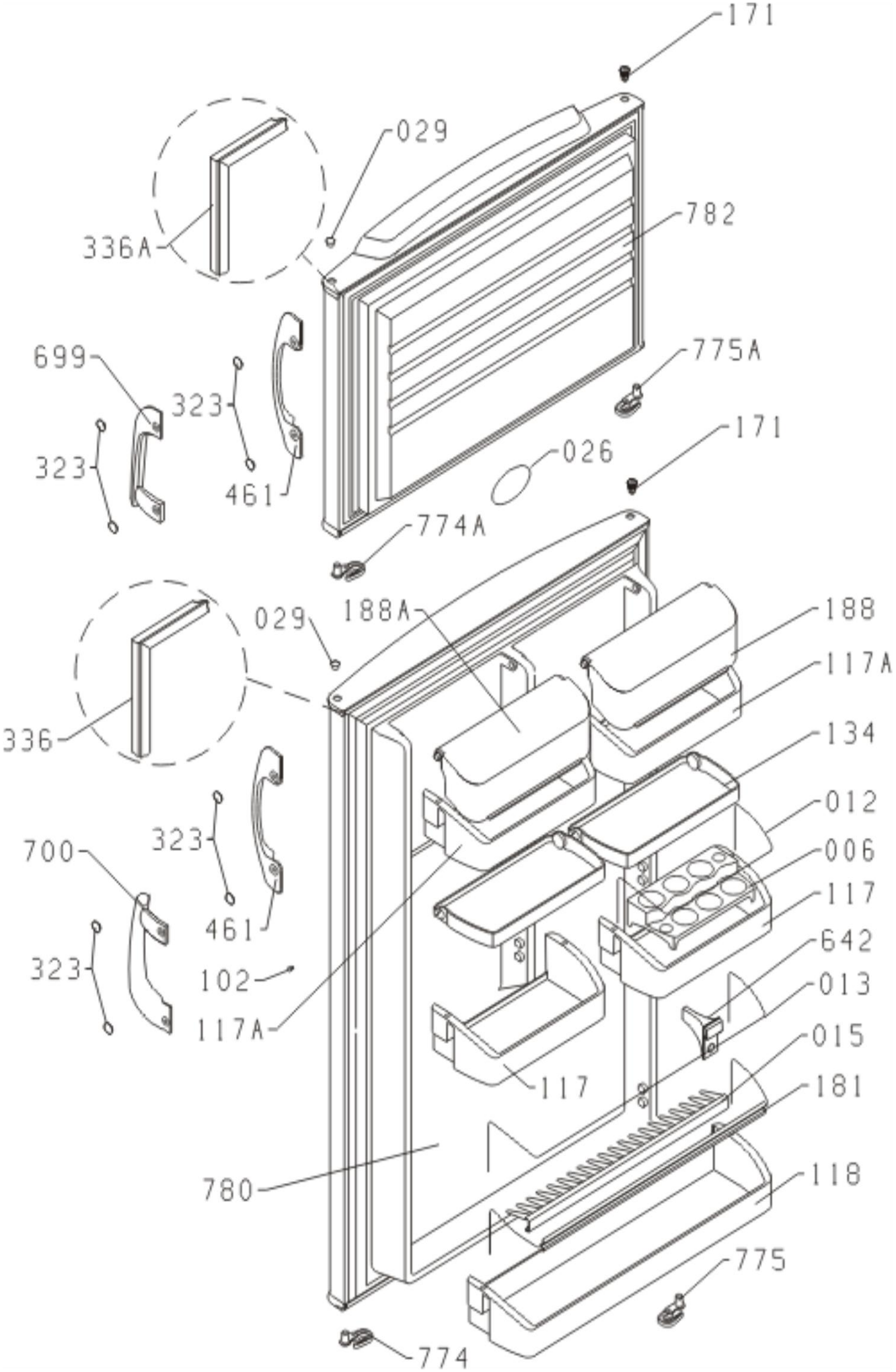
171
029
782
336A
775A
699
323
171
323
026
461
774A
029
188A
188
117A
336
134
012
323
700
006
117
461
642
323
102
013
117A
015
117
181
780
118
775
774

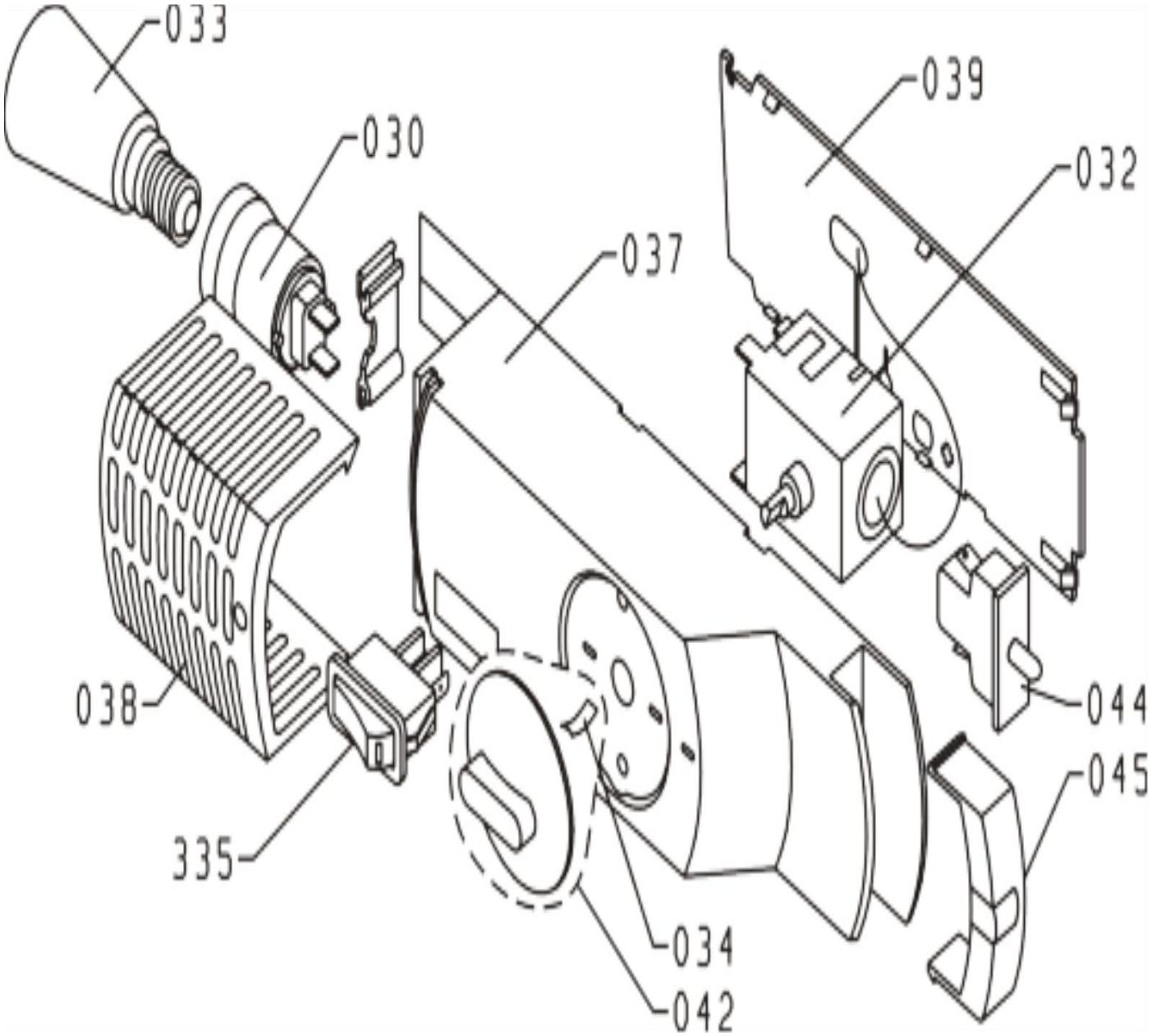
033
030
039
032
037
038
044
045
335
034
042

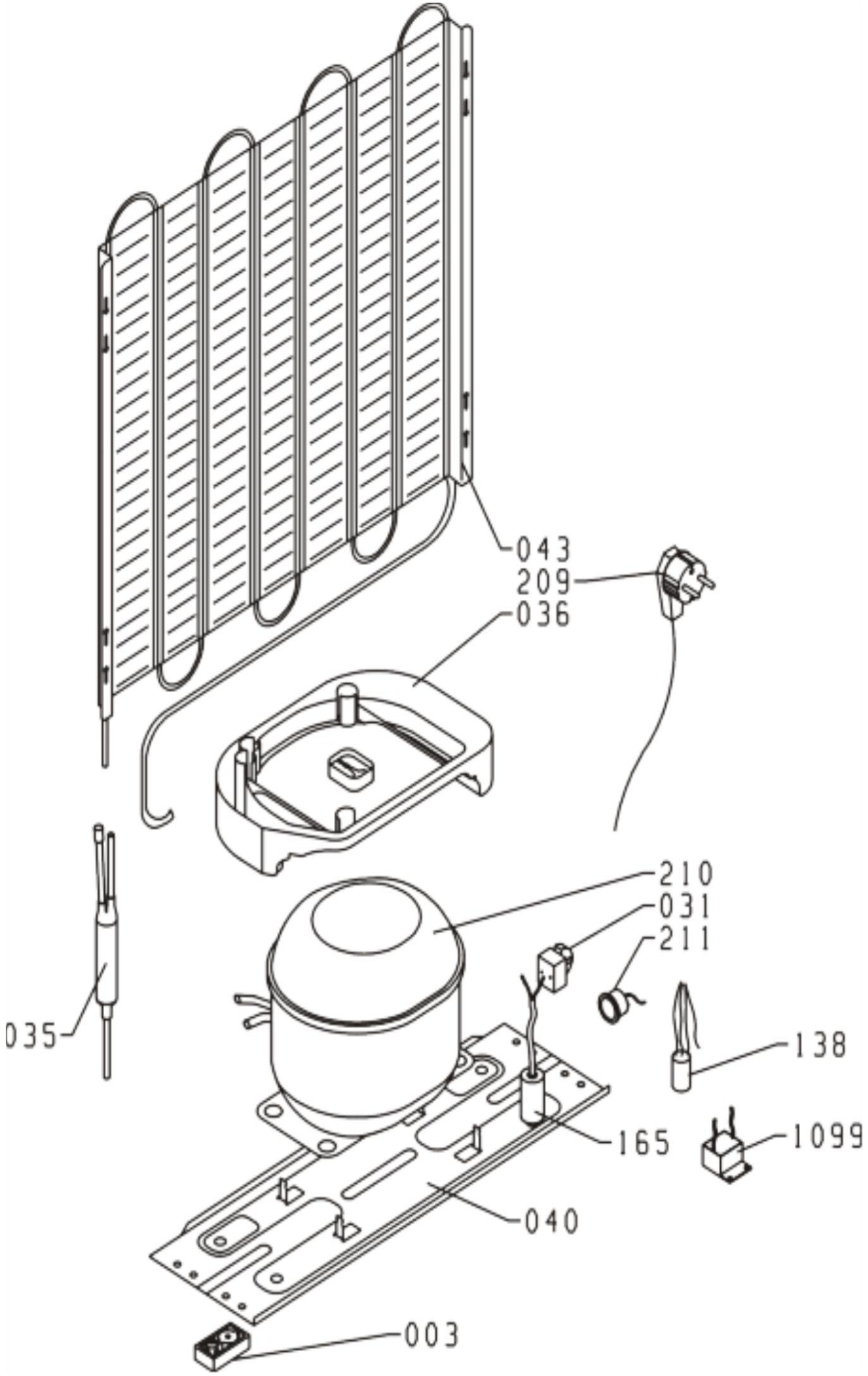
043
209
036
210
031
211
035
138
165
1099
040
003